PREFEITURA MUNICIPAL DE SOLEDADE DE MINAS-MG

CNPJ: 18.188.235/0001-14
RUA PROF. ROSINA MAGALHÃES FERREIRA, nº 134
CEP: 37478-000 – SOLEDADE DE MINAS –MG
Fone (35) 3333-1100, e Fax (35) 3333-1101 – e mail: administracao@soledadedeminas.mg.gov.br

TOMADA DE PREÇO Nº 03/2020
PROCESSO N° 46/2020
EDITAL Nº 34/2020

CONTRATAÇÃO DE EMPRESA ESPECIALIZADA PARA ILUMINAÇÃO DA CICLOVIA E DA PISTA DE CAMINHADA DO PARQUE MUNICIPAL DE SOLEDADE DE MINAS, CONFORME PROJETO ELÉTRICO, PLANILHAS ORÇAMENTARIA DE CUSTOS E DEMAIS ANEXOS DO REFERIDO EDITAL, COM RECURSOS DA SECRETARIA DE ESTADO DE GOVERNO – SEGOV, ATRAVÉS DA RESOLUÇÃO Nº 753/2020 DE 05 DE MAIO DE 2020 E CONTRAPARTIDA MUNICIPAL.

EDITAL DE LICITAÇÃO

PREÂMBULO

TOMADA DE PREÇO Nº 03/2020
PROCESSO N° 46/2020
EDITAL Nº 34/2020

Regime: Empreitada por Preço Global
Tipo: Menor Preço

OBJETO: CONTRATAÇÃO DE EMPRESA ESPECIALIZADA PARA ILUMINAÇÃO DA CICLOVIA E DA PISTA DE CAMINHADA DO PARQUE MUNICIPAL DE SOLEDADE DE MINAS, CONFORME PROJETO ELÉTRICO, PLANILHAS ORÇAMENTARIA DE CUSTOS E DEMAIS ANEXOS DO REFERIDO EDITAL, COM RECURSOS DA SECRETARIA DE ESTADO DE GOVERNO – SEGOV, ATRAVÉS DA RESOLUÇÃO Nº 753/2020 DE 05 DE MAIO DE 2020 E CONTRAPARTIDA MUNICIPAL.

Esta licitação rege-se, basicamente, segundo seu objeto, pelas normas deste Edital e seus Anexos, bem como pela Lei Federal nº 8.666 de 21 de junho de 1993, Lei Complementar 123/2006 e demais leis de licitações vigentes e nos termos das suas supervenientes alterações.

ENTREGA DOS 02 (DOIS) ENVELOPES:
Local: Sala da Comissão Permanente de Licitação
Rua Professora Rosina Magalhães Ferreira 134 – Centro – Soledade de Minas/MG
Período: até às 12:00 (doze horas) do dia **30 de Julho de 2020.**

ABERTURA DOS ENVELOPES
Local: Sala da Comissão Permanente de Licitação
Rua Professora Rosina Magalhães Ferreira 134 – Centro – Soledade de Minas/MG
Às 13:00 (treze horas) do dia **30 de Julho de 2020**.

OBSERVAÇÃO IMPORTANTE: Se todos os licitantes estiverem presentes e posterior assinatura de desistência do prazo recursal, serão abertos de imediato e na mesma data as propostas comerciais, caso contrário, fica designado outra data de abertura conforme abaixo:

ABERTURA, ANÁLISE E JULGAMENTO DAS PROPOSTAS
Local: Sala da Comissão Permanente de Licitação
Rua Professora Rosina Magalhães Ferreira 134 – Centro – Soledade de Minas/MG
Às 13:00 (treze horas) do dia **05 Agosto de 2020**.

TOMADA DE PREÇO Nº 03/2020
PROCESSO N° 46/2020
EDITAL Nº 34/2020

EDITAL DE LICITAÇÃO

A PREFEITURA MUNICIPAL DE SOLEDADE DE MINAS, Estado de Minas Gerais, em conformidade com a Lei Federal de nº 8.666/93 e suas alterações posteriores e demais legislação vigente, torna público aos interessados do ramo pertinente que fará realizar licitação, na modalidade **TOMADA DE PREÇO,** do tipo **Menor Preço Global,** para **CONTRATAÇÃO DE EMPRESA ESPECIALIZADA PARA ILUMINAÇÃO DA CICLOVIA E DA PISTA DE CAMINHADA DO PARQUE MUNICIPAL DE SOLEDADE DE MINAS, CONFORME PROJETO ELÉTRICO, PLANILHAS ORÇAMENTARIA DE CUSTOS E DEMAIS ANEXOS DO REFERIDO EDITAL, COM RECURSOS DA SECRETARIA DE ESTADO DE GOVERNO – SEGOV, ATRAVÉS DA RESOLUÇÃO Nº 753/2020 DE 05 DE MAIO DE 2020 E CONTRAPARTIDA MUNICIPAL**, e que estará recebendo, através da COMISSÃO PERMANENTE DE LICITAÇÃO instituída pela Portaria de n° **137/2020** de 22 de abril de 2020, os envelopes de documentação e propostas, para a licitação em epígrafe que será realizada, na sede da Prefeitura Municipal de Soledade de Minas, situada na Rua Professora Rosina Magahães Ferreira, nº 134, nesta cidade de Soledade de Minas, Estado de Minas Gerais.

A presente licitação será regida pela legislação pertinente, acima referida, e em conformidade com as seguintes cláusulas e condições:

1 – DO OBJETO:

1.1. CONTRATAÇÃO DE EMPRESA ESPECIALIZADA PARA ILUMINAÇÃO DA CICLOVIA E DA PISTA DE CAMINHADA DO PARQUE MUNICIPAL DE SOLEDADE DE MINAS, CONFORME PROJETO ELÉTRICO, PLANILHAS ORÇAMENTARIA DE CUSTOS E DEMAIS ANEXOS DO REFERIDO EDITAL, COM RECURSOS DA SECRETARIA DE ESTADO DE GOVERNO – SEGOV, ATRAVÉS DA RESOLUÇÃO Nº 753/2020 DE 05 DE MAIO DE 2020 E CONTRAPARTIDA MUNICIPAL.

1.2. Os serviços objeto da presente licitação deverão ser prestados nos termos dos detalhamentos que integram este edital nos seus Anexos.

1.3 O ***edital e seus anexos*** poderão ser retirados no horário das 12:00 às 16:00 horas ou poderá ser solicitado através dos e-mails rhumanos@soledadedeminas.mg.gov.br e administracao@soledadedeminas.mg.gov.br.

1.4 Qualquer eventualidade ou dúvidas em relação aos projetos e planilha orçamentária, constantes no edital, a licitante deverá entrar em contato com o Setor de engenharia, através do telefone ***(35) 3333-1104/99150-8463.***

2 – DAS CONDIÇÕES DE PARTICIPAÇÃO:

2.1 - A) – Poderão participar desta licitação as empresas do ramo do objeto da licitação, que na fase de habilitação comprovem possuir os requisitos exigidos neste edital e na Lei 8.666/93, para execução do seu objeto, que satisfaçam às exigências concernentes a habilitação jurídica, regularidade fiscal, qualificação técnica e econômico-financeira, em conformidade com o prescrito neste edital.

2.2 - B) – não poderão participar da presente licitação as empresas que:
- Estejam suspensas de participarem de licitação e impedidas de contratar com a Prefeitura do Município de Soledade de Minas-MG;
- Tenham sido declaradas inidôneas para licitar ou contratar com a Administração Pública Municipal, Estadual ou Federal;
- Estiverem sob falência, dissolução e/ou liquidação ou com penalidades impostas pelos incisos III e IV do art. 87 da Lei 8.666/93.
- Incidirem no disposto pelo art. 9º da Lei 8.666/93, que assim dispõem: (Lei n.º 8.666/93, art. 9º): "Não poderá participar, direta ou indiretamente, da licitação ou da execução de obra ou serviço e do fornecimento de bens a eles necessários":

I - o autor do projeto, básico ou executivo, pessoa física ou jurídica;
II - empresa isoladamente ou em consórcio, responsável pela elaboração do projeto básico ou executivo ou da qual o autor do projeto seja dirigente, gerente, acionista ou detentor de mais de 5% (cinco por cento) do capital com direito a voto ou controlador, responsável técnico ou subcontratado;
III - servidor ou dirigente de órgão ou entidade contratante ou responsável pela licitação.

§ 1o - É permitida a participação do autor do projeto ou da empresa a que se refere o inciso II deste artigo, na licitação de obra ou serviço, ou na execução, como consultor ou técnico, nas funções de fiscalização, supervisão ou gerenciamento, exclusivamente a serviço da Administração interessada.

§ 2o - O disposto neste artigo não impede a licitação ou contratação de obra ou serviço que inclua a elaboração de projeto executivo como encargo do contratado ou pelo preço previamente fixado pela Administração.

§ 3o - Considera-se participação indireta, para fins do disposto neste artigo, a existência de qualquer vínculo de natureza técnica, comercial, econômica, financeira ou trabalhista entre o autor do projeto, pessoa física ou jurídica, e o licitante ou responsável pelos *serviços, fornecimentos e obras, incluindo-se os fornecimentos de bens e serviços a estes necessários.*

2.3. Não será admitida a participação de empresas em regime de consórcio.

2.4. Os interessados em participar da presente licitação deverão apresentar à Comissão Permanente de Licitações 2 (dois) envelopes devidamente fechados e rubricados nos lacres, devendo conter, em sua face externa, as seguintes inscrições, identificando o seu conteúdo:

- **ENVELOPE Nº 1 - "DOCUMENTAÇÃO DE HABILITAÇÃO"**

A PREFEITURA MUNICIPAL DE SOLEDADE DE MINAS-MG COMISSÃO PERMANENTE DE LICITAÇÃO PROCESSO LICITATÓRIO Nº 46/2020 TOMADA DE PREÇO Nº 03/2020 RAZÃO SOCIAL E ENDEREÇO ENVELOPE Nº 01 – " HABILITAÇÃO"

- **ENVELOPE Nº 2 - "PROPOSTA DE PREÇO"**

A PREFEITURA MUNICIPAL DE SOLEDADE DE MINAS-MG
COMISSÃO PERMANENTE DE LICITAÇÃO
PROCESSO LICITATÓRIO Nº 46/2020
TOMADA DE PREÇO Nº 03/2020
RAZÃO SOCIAL E ENDEREÇO
ENVELOPE Nº 02 – "PROPOSTA DE PREÇO"

2.5. Os envelopes deverão possuir também, em sua face externa, a identificação da razão social, endereço e telefone da empresa concorrente, e ainda a identificação da licitadora (Prefeitura Municipal de Soledade de Minas) e do número do processo (processo de licitação nº 46/2020 - Tomada de Preço nº 03/2020).

2.6. A licitadora reserva-se ao direito de não receber envelopes contendo documentação de habilitação e propostas que não estejam devidamente identificados externamente na forma e modo estabelecidos nas cláusulas anteriores.

2.7. Todos os documentos deverão ser entregues sem rasuras, ressalvas ou entrelinhas, devendo aqueles que nao forem apresentados em papel timbrado trazer a razão social ou denominação social da licitante.

2.8. Os documentos poderão ser apresentados em original ou por fotocópia autenticada em Cartório ou por servidores da Prefeitura (licitadora) ou membros da Comissão de Licitação, mediante a apresentação dos originais, procedimento este que deverá ser feito antes da entrega dos envelopes e da abertura da reunião.

2.9. As empresas licitantes deverão comparecer por seu representante legal ou por representante munido de credencial idônea, à reunião de abertura dos envelopes. A não apresentação do credenciamento do representante não será motivo de inabilitação da empresa; neste caso, ficará apenas impedido de se manifestar durante os trabalhos, de interpor recursos ou de desistir dos mesmos.

2.10. Nenhum interessado poderá participar da presente licitação representando mais de um licitante.

2.11. Não será permitida a participação de empresas que se encontrem em regime de concordata ou falência requerida ou ainda, as que se achem impedidas ou suspensas de licitar com a Administração Municipal.

2.12. Será vedada a participação de empresa que tiver como sócio, dirigente, gerente ou responsável técnico qualquer agente político ou servidor público do Município de Soledade de Minas conforme prescrito art. 9º, III, da Lei Federal de n° 8.666/93 e alterações.

3 – <u>VISITA TÉCNICA:</u>

3.1. A visita técnica, conforme preceitua o inciso III do artigo 30 da Lei 8666/93, ("*comprovação, fornecida pelo órgão licitante, de que recebeu os documentos, e, quando exigido, de que tomou conhecimento de todas as informações e das condições locais para o cumprimento das obrigações objeto da licitação*"), é Facultativa aos licitantes, porém conforme determinações dos Tribunais de Contas da União - TCU, fica a ressalva que: ***A Licitante contratada, será a única responsável de eventuais***

ocorrências e prejuízos, em virtude de sua omissão na verificação dos locais de instalação e execução da obra". Diante disso a importância da realização da visita técnica, momento este de que a licitante, tomará conhecimento de todas as informações e das condições locais para o cumprimento das obrigações objeto da licitação, sendo realizada a mesma será acompanhada por um técnico designado pela Prefeitura, e pelo Responsável Técnico da Empresa, sendo facultada a sua substituição (na visita técnica) por outro profissional igualmente habilitado. Ex: O Responsável Técnico é o engenheiro-chefe que delega a visita técnica a outro engenheiro de sua equipe técnica, ou a simples apresentação de uma declaração da empresa indicando expressamente determinado profissional para o fim de tomar conhecimento do objeto a ser executado", por uma única e importante finalidade:

a) Conhecimento de área e condições locais pertinentes à execução dos serviços;

b) Elucidação de dúvidas e/ou informações técnicas necessárias à formulação da proposta e das condições locais para a execução do objeto, não sendo estes argumentos válidos para reclamações posteriores no processo ou em caso de inexecução contratual;

OBS: É importante frisar que o objetivo da visita técnica é justamente propiciar às licitantes o efetivo conhecimento das condições reais do local onde será executado o objeto de modo a evitar que haja prejuízos de natureza econômica (com a formulação de propostas imprecisas) e de natureza técnica (durante a execução do contrato).

3.2. A visita técnica será realizada até um dia antes que antecedem a abertura dos envelopes ou seja até o dia 26/07/2020, em horário de expediente da Prefeitura. Caso esse dia caia num feriado, ou ponto facultativo será considerado o último dia útil de expediente da Prefeitura.

3.3. Não será expedido Termo de Visita Técnica para licitantes que não se identificarem ou comparecerem posteriormente aos horários de expediente.

4 – DA HABILITAÇÃO:

4.1. Para efeito de HABILITAÇÃO, o licitante deverá apresentar os seguintes documentos em cópia autenticada ou original:

4.1.1. Habilitação Jurídica

a) Registro comercial, no caso de empresa individual;

b) Ato constitutivo, estatuto ou contrato social ou última alteração consolidada, devidamente registrados, em se tratando de sociedades comerciais.

c) Decreto de autorização, em se tratando de empresa ou sociedade estrangeira em funcionamento no País, e ato de registro ou autorização para funcionamento, expedido pelo órgão competente, quando a atividade assim o exigir.

4.1.2. Regularidade fiscal e outras

a) Alvará de funcionamento, relativa a sede do licitante, pertinente ao seu ramo de atividade e compatível com o objeto contratual;

b) Prova de inscrição no Cadastro Nacional de Pessoas Juridicas (CNPJ);

c) Prova de regularidade com a Fazenda Municipal do domicilio ou sede da licitante;

d) Prova de regularidade com a Fazenda estadual;

e) Prova de regularidade com a Fazenda Federal Conjunta;

f) Certidão de regularidade com o FGTS;

g) Certidão Negativa de Débitos Trabalhistas

h) Xerocópia do CPF e Identidade de pelo menos um dos sócios

i) Declaração de que a Empresa não emprega menor de 18 anos em trabalho noturno, perigoso ou insalubre e não emprega nenhum menor de 16 anos (ressalvado o emprego de menor, a partir de 14 anos, na condição de aprendiz) – **Modelo em anexo**

k) Declaração de inexistência de fato superveniente impeditivo da habilitação, na forma do § 2º,do art. 32 da Lei 8.666/93, alterado pela Lei nº 9.648/98. – **Modelo em anexo**

j) Declaração de Microempresa ou Empresa de Pequeno Porte – **Modelo em anexo**

4.1.3. Documentos relativos à Sanções e Improbidade Administrativa

a) Certidão expedida pelo Cadastro Nacional de Condenações Cíveis por ato de Improbidade Administrativa (CNIA) do Conselho Nacional de Justiça (CNJ), de que não possui nenhuma condenação.

4.1.4.Qualificação Técnica

a) Certidão de Registro e Quitação Pessoa Jurídica, com os profissionais responsáveis técnicos do quadro da empresa junto ao CREA/CAU. Somente serão aceitos registros de outros Estados, quando averbado no CREA/CAU - MG;

b) Prova de que a licitante participante do certame, possui experiência em serviços de obras compatíveis com o objeto desta licitação, através da apresentação de Atestado(s) de Capacidade Técnica em nome da **PRÓPRIA EMPRESA LICITANTE**, fornecidos por pessoa jurídica de direito público ou privado, devidamente assinados, em original ou com carimbo de confere com o original.

c) Prova de que a licitante possui em seu quadro permanente na data da licitação, profissional de nível superior ou outro devidamente reconhecido pela entidade competente (CREA/CAU), responsável técnico da licitante, com experiência na execução de serviços compatíveis com o objeto desta licitação;

d) Certidão (ões) de acervo técnico – CAT, registrado no CREA/CAU do responsável técnico da EMPRESA que comprovem a execução de obras compatíveis com o objeto desta licitação;

e) Atestado de Visita Técnica - deverá ser incluído no envelope de "Documentação de Habilitação" (para quem realizou a visita) ou Declaração de Renuncia de Visita Técnica (para quem não realizou a visita) – **Modelos em anexo**

f) Declaração de disponibilidade de Mão de Obras, máquinas e equipamentos adequados para o cumprimento total do objeto da licitação.

4.1.5. Qualificação Econômico-Financeira

a) Balanço Patrimonial e demonstrações contábeis do último exercício social, já exigíveis e apresentados na forma da lei, que comprovem a boa situação financeira da empresa, vedada a sua substituição por balancetes ou balanços provisórios, podendo ser atualizados por índices oficiais quando encerrado há mais de 3 (três) meses da data de apresentação da proposta;

* As empresas com menos de um exercício financeiro devem cumprir a exigência deste item mediante apresentação de Balanço de Abertura ou do último Balanço Patrimonial levantado, conforme o caso.

OBS: Os documentos relativos a esse subitem 4.1.5 – letra a, deverão ser apresentados contendo assinatura do contador (assinatura original ou digital ou cópia autenticada ou confere com original), com indicação do nome do contador e do número do seu registro no Conselho Regional de Contabilidade – CRC.

b) Análise contábil-financeira, sendo considerada apta a empresa que atingir os seguintes índices econômicos mínimos:

I - Liquidez Geral (LG):	igual ou maior que 1,00
II - Liquidez Corrente (LC):	igual ou maior que 1,00
III - Índice de Solvência Geral (SG)	igual ou maior que 1,00

OBS: O documento relativo a esse subitem 4.1.5 – letra b, deverá ser apresentado contendo a assinatura do contador (assinatura original ou digital ou cópia autenticada ou confere com original), com indicação do nome do contador e do número do seu registro no Conselho Regional de Contabilidade – CRC.

c) Certidão negativa de falência ou concordata ou recuperação judicial ou extrajudicial, expedida pelo (s) distribuidor (es) da sede ou domicílio da licitante ou pela internet. Caso o documento não declare sua validade, somente será aceito documento expedido no máximo 60 (sessenta) dias antes da data do recebimento dos envelopes.

OBSERVAÇÃO IMPORTANTE:

- A COMISSÃO PERMANENTE DE LICITAÇÃO PODERÁ CASO NECESSITE SOLICITAR **POSTERIOMENTE** DO SETOR DE ENGENHARIA DO MUNICIPIO A CONFERÊNCIA DA DOCUMENTAÇÃO REFERENTE AO SUBITEM **4.1.4. QUALIFICAÇÃO TÉCNICA**, PARA FINS DE HABILITAÇÃO.

- A COMISSÃO PERMANENTE DE LICITAÇÃO PODERÁ CASO NECESSITE SOLICITAR **POSTERIORMENTE** DO SETOR DE CONTABILIDADE DO MUNICIPIO A CONFERÊNCIA DA DOCUMENTAÇÃO REFERENTE AO SUBITEM **4.1.5. QUALIFICAÇÃO ECONÔMICO-FINANCEIRA**, PARA FINS DE HABILITAÇÃO.

4.2. A ausência ou a apresentação de documentos em desacordo com o previsto nesta cláusula inabilitará a proponente, impossibilitando a abertura do respectivo envelope de proposta.

4.3. Os documentos relacionados nesta cláusula não poderão ser substituídos por qualquer tipo de protocolo.

5 – DA PROPOSTA DE PREÇOS:

5.1. A proposta poderá ser elaborada conforme nosso modelo de proposta de preço em anexo ou em impresso da empresa licitante, em uma única via, apresentando redação com clareza, sem emendas, ressalvas ou rasuras, com valores expressos em moeda corrente nacional, datilografada ou digitada por qualquer processo eletrônico, contendo seu respectivo CNPJ, endereço, data, identificação e assinatura do responsável e com todas as suas páginas e anexos devidamente rubricados.

5.2. A **PROPOSTA DE PREÇOS** deverá conter:

a) Preço global fixo e irreajustável dos serviços, expresso em algarismos e por extenso;
b) Indicação do prazo de validade da proposta, que deverá ser de no mínimo 60 (sessenta) dias a contar da data prevista neste edital para o seu julgamento, subentendendo-se, no caso de omissão, que a proposta é válida por prazo indeterminado;
c) Composição de preços dos itens unitários, dos serviços constantes nas planilhas orçamentarias de custos, objeto desta licitação, com indicação do preço total unitário e global em moeda corrente nacional, ambos em algarismos, assinado pelo responsável da empresa, sem emendas, rasuras ou ressalvas;
d) Indicação explícita do prazo de garantia integral dos serviços, que deverá ser de no mínimo 5 (cinco) anos e durante o qual a licitante se comprometerá a solucionar os problemas decorrentes de falhas ou inadequações dos serviços, nos termos da minuta do contrato a ser firmado.

5.3. Na Proposta de Preços apresentada, deverão estar inclusos todos os custos e despesas correspondentes ao objeto licitado, tais como: materiais, mão-de-obra, equipamentos, transportes, aparelhos, encargos sociais e trabalhistas, impostos, fretes, seguros, cumprimento de exigências dos Órgãos de Meio-Ambiente, seguros em geral, tributos e pagamentos de origem previdenciária, infortúnio de trabalho, administração, lucro e quaisquer outras despesas incidentes sobre o contrato e demais encargos necessários à perfeita execução do objeto da presente licitação.

5.4. Será de inteira responsabilidade da licitante a omissão de valor ou volume de qualquer serviço necessário à perfeita e completa execução do objeto desta licitação, sendo a execução dos serviços no regime de empreitada por menor preço global.

5.5. A apresentação de proposta será considerada como evidência de que o proponente examinou criteriosamente os documentos deste edital e julgou-os suficientes para a elaboração da proposta voltada à execução do objeto licitado em todos os seus detalhamentos.

5.6. Os materiais a serem empregados na execução dos serviços serão fornecidos pela empresa contratada, e todos os custos de aquisição, mão-de-obra, transporte, armazenamento e outros, que serão utilizados deverão estar inclusos nos preços unitários propostos para os diferentes

serviços. Os materiais deverão ser da melhor qualidade, obedecer às especificações técnicas apresentadas em anexo e serem aprovados pela fiscalização da licitadora.

5.7. O valor máximo estimado e aceito pela Prefeitura Municipal de Soledade de Minas-MG, para a execução dos serviços, objeto desta licitação incluindo: materiais, mão-de-obra, equipamentos, transportes, aparelhos, encargos sociais e trabalhistas, impostos, fretes, seguros, cumprimento de exigências dos Órgãos de Meio-Ambiente, seguros em geral, tributos e pagamentos de origem previdenciária, infortúnio de trabalho, administração, lucro e quaisquer outras despesas incidentes sobre o contrato e demais encargos necessários à perfeita execução do objeto da presente licitação será de **R$ 121.437,38 (cento e vinte e um mil, quatrocentos e trinta e sete reais e trinta e oito centavos)** conforme cotações de preço de mercado, aprovada pela Engenharia da Prefeitura. As despesas oriundas desta obra serão pagos com recursos oriundos do Convênio e contrapartida municipal.

6 – DO CRITÉRIO DE JULGAMENTO:

6.1. No julgamento das propostas, a Comissão Permanente de Licitação levará em consideração, conforme especifica o preâmbulo deste edital, o critério do **MENOR PREÇO GLOBAL,** sendo-lhe vedada a utilização de qualquer elemento, critério ou fator sigiloso, secreto ou reservado que possa, ainda que indiretamente, elidir o princípio da igualdade entre os licitantes.

6.2. No caso de empate entre duas ou mais propostas, a classificação se fará, obrigatoriamente, por sorteio, em ato público, para o qual todos os licitantes serão convocados, vedado qualquer outro processo. No caso de ME e ou EPP, será aplicado o disposto na Lei Complementar de n° 123/06 e demais leis em vigor que beneficiam as ME e EPPs.

6.3. A classificação neste processo dar-se-á pela ordem crescente das propostas de preços apresentadas, prevalecendo, no caso de empate, exclusivamente o critério previsto no item anterior.

6.4. Serão desclassificadas as propostas que:

a) Não atenderem integralmente às exigências contidas neste edital e seus anexos;
b) Apresentarem preços excessivos ao limitador da planilha orçamentária ou manifestadamente muito abaixo (inexeqüíveis) podendo comprometer o andamento e entrega da obra.

6.5. Se todos os licitantes forem inabilitados ou todas as propostas forem desclassificadas, a Administração poderá fixar aos licitantes o prazo de até 8 (oito) dias úteis para a apresentação de nova documentação ou de propostas escoimadas das causas de desclassificação.

6.6. Uma vez proferido o resultado da habilitação, e desde que tenha transcorrido o prazo legal sem interposição de recurso, ou tenha havido desistência expressa deste, ou após o julgamento dos recursos interpostos, serão devolvidos os envelopes de propostas de preços, inviolados, aos participantes inabilitados, diretamente ou pelo correio.

6.7. Estando presentes, na sessão prevista no item 6.1, representantes de todos os licitantes, estes poderão, após anunciado o resultado da habilitação, desistir do prazo para recurso contra tal decisão, desde que tenham recebido poderes expressos para tal e o façam por escrito. Se todos o fizerem, a Comissão poderá realizar, de imediato, a abertura e o julgamento das propostas de preços, antecipando a sessão prevista no item 6.6.

7 – DO PROCEDIMENTO DA LICITAÇÃO:

7.1. No dia, local e hora previstos no preâmbulo deste edital, o Presidente da Comissão Permanente de Licitação dará início, verbalmente, às fases de abertura, análise e julgamento dos documentos de habilitação, indicando, em princípio, o nome de seu secretário, que terá a incumbência de registrar todos os acontecimentos de relevo, bem como os solicitados por membros da Comissão e prepostos dos licitantes legalmente credenciados.

7.2. Obedecida a ordem de entrega dos envelopes, serão abertos os envelopes de nº 01 (Habilitação), e na seqüência a Comissão de Licitação procederá à análise dos documentos de habilitação e anunciará o resultado. A documentação será repassada à apreciação de todos, devendo ser rubricada pelo Presidente e membros da Comissão de Licitação, bem como pelos representantes legais de licitantes presentes.

7.3. As empresas inteiramente regulares, conforme o disposto no **item 4,** ficarão habilitadas para a fase de análise e julgamento das propostas de preços.

7.4. Será julgado inabilitado o licitante que:

a) Deixar de atender a alguma exigência constante neste edital, principalmente aquelas referidas no item 4;

b) Colocar documentos em envelopes trocados;

c) Não apresentar, no prazo definido pela Comissão Permanente de Licitação, os eventuais esclarecimentos exigidos.

7.5. Uma vez proferido o resultado da habilitação, e desde que tenha transcorrido o prazo legal sem interposição de recurso, ou tenha havido desistência expressa deste, ou após o julgamento dos recursos interpostos, serão devolvidos os envelopes de propostas de preços, inviolados, aos participantes inabilitados, diretamente ou pelo correio.

7.6. No local, data e horário mencionados no preâmbulo deste edital, a Comissão Permanente de Licitações procederá, também pela ordem alfabética, à abertura dos envelopes contendo as propostas de preços, dos licitantes habilitados, sendo os documentos neles encontrados verificados e rubricados pelos membros da Comissão e pelos licitantes presentes.

7.7. A Comissão Permanente de Licitação procederá ao julgamento das propostas de preços e divulgará o resultado da licitação.

7.8. As reuniões revistas nos itens 6.1 e 6.6 serão encerradas após a leitura da ata e assinatura pelos membros da Comissão de Licitação e pelos licitantes e prepostos presentes.

7.9. Estando presentes, na sessão prevista no item 6.1, representantes de todos os licitantes, estes poderão, após anunciado o resultado da habilitação, desistir do prazo para recurso contra tal decisão, desde que tenham recebido poderes expressos para tal e o façam por escrito. Se todos o fizerem, a Comissão poderá realizar, de imediato, a abertura e o julgamento das propostas de preços, antecipando a sessão prevista no item 6.6.

7.10. Todos os acontecimentos relevantes que disserem respeito à licitação serão devidamente registrados na ata da reunião.

7.11. A partir do exato momento em que a Presidente da Comissão de Licitação der por iniciada a fase de HABILITAÇÃO, não mais será possível o recebimento de quaisquer outras documentações ou propostas.

7.12. Após a fase de habilitação, não cabe desistência de proposta, salvo por motivo justo decorrente de fato superveniente e aceito pela Comissão Permanente de Licitação.

7.13. Ultrapassada a fase de habilitação e abertas as propostas, não cabe desclassificá-las por motivos relacionados com a habilitação, salvo em razão de fatos supervenientes ou só conhecidos após o julgamento.

7.14. Será classificada em primeiro lugar a proposta apresentada de acordo com as especificações deste Edital, que contiver oferta do menor preço global obtido como produto das quantidades da "Planilha de Orçamento".

7.15. A Comissão desclassificará propostas que apresentarem valores unitários e/ou global, superiores ao limite estabelecido como valor estimado, tendo-se como limite estabelecido o orçamento estimado da obra, ou ainda com preços unitários e global manifestamente, inexeqüíveis, assim considerados aqueles que não atenderem ao Art. 44, Parágrafo 3° da Lei Federal nº. 8.666/93. Deverá ser observado o disposto no Art. 48 da Lei Federal 8.666/93, em especial o seu Parágrafo 1° para apuração de preços unitários ou global, inexeqüíveis.

7.16. O prazo para a execução dos serviços licitados será o estabelecido nas planilhas e no cronograma, contados da primeira ordem de serviço autorizadas para o início das atividades, podendo ser prorrogado nos termos da Lei 8.666 de 21 de junho de 1993 e suas alterações posteriores, através de termo aditivo.

8 – DAS CONDIÇÕES DE PAGAMENTO:

8.1. O pagamento será efetuado pela Prefeitura Municipal de Soledade de Minas-MG, conforme os serviços prestados, através de Boletins de medição ou similares que serão efetuadas pelo engenheiro do Município, e após conferência dos serviços realizados, será solicitada a emissão de nota fiscal, onde a mesma será liberada para pagamento em até 30 dias.

8.2. Estando comprovado o solicitado no item anterior, e estando a empresa regular com as fazendas da Receita Federal (CND), Receita Estadual (CND) e o FGTS Caixa (CRF) o pagamento será realizado em até 30 dias.

8.3. As despesas decorrentes da contratação do serviço, estimada em **R$ 121.437,38 (cento e vinte e um mil, quatrocentos e trinta e sete reais e trinta e oito centavos)** correrão à conta da seguinte dotação nº:

02.05.15.452.0507.1.028.4490.51.00-231-fonte 100.99 e 124.00

9 – DOS RECURSOS, HOMOLOGAÇÃO, ADJUDICAÇÃO E CONVOCAÇÃO:

9.1. Dos atos e decisões proferidas pela Comissão Permanente de Licitação, caberão recursos previstos no art. 109 da Lei nº 8.666/93, nos prazos neste assinalados.

9.2. Uma vez proferido o julgamento pela Comissão Permanente de Licitações e decorrido o prazo recursal, ou tendo havido desistência expressa deste, ou após os recursos interpostos, o processo licitatório será encaminhado ao Prefeito Municipal, para a competente deliberação.

9.3. A adjudicação será feita ao proponente classificado em primeiro lugar, atendidos os critérios informados em cláusula própria do presente edital e, em caso de o mesmo não assinar o contrato no prazo e condições estabelecidas, é facultado ao Município convocar os proponentes remanescentes, na ordem de classificação apurada nos termos da legislação pertinente.

9.4. Homologado o resultado indicado pela Comissão e adjudicado o objeto da licitação ao proponente vencedor, este será formalmente convidado, dentro do período de validade da proposta, a comparecer em data, hora e local que forem indicados, para a assinatura do contrato.

10 – DO CONTRATO E DOS PRAZOS:

10.1. É também parte integrante deste edital a minuta do contrato a ser celebrado com a licitante vencedora dentro do prazo máximo de 5 (cinco) dias da homologação, na qual constam as condições de execução do objeto licitado, a forma de pagamento, as sanções para o caso de inadimplemento e demais obrigações das partes.

10.2. Até a data de assinatura do contrato, poderá ser eliminado da licitação qualquer licitante que tenha apresentado documentos ou declarações incorretas, bem como aquele cuja situação jurídica ou fiscal tenha se alterado após o início do processamento do pleito licitatório, prejudicando o seu julgamento.

10.3. A não assinatura do contrato, por qualquer motivo, dentro do prazo fixado, por parte de qualquer dos licitantes convocados, implicará em sua eliminação, além da incidência de multa de 5% (cinco por cento) do valor estimado do contrato, sem prejuízo das demais sanções previstas no art. 81 da Lei 8.666/93.

10.4. Em caso de atraso ou descumprimento das obrigações de prestar garantia e firmar o respectivo contrato, perderá a licitante vencedora do certame o direito ao contrato, podendo ser convocados os licitantes remanescentes, observando a ordem de classificação das propostas de preço.

10.5. A recusa de prestar garantia à execução ou de assinar o contrato implicará a suspensão do seu direito de participar de licitações no Município de Soledade de Minas/ MG pelo prazo de dois anos.

11 – DAS SANÇÕES ADMINISTRATIVAS

11.1. DAS PENALIDADES

11.2. A Contratada declara e conhece os direitos da Administração Contratante e a supremacia do interesse público, em caso de Rescisão Administrativa, como dispõe o art. 77 da Lei regente deste contrato.

11.3. As obrigações estabelecidas neste instrumento, quando não cumpridas no seu todo ou parcialmente, sujeita-se à Contratada as sanções previstas na mencionada Lei regente deste contrato e outras normas que regem a Administração Pública, além de multas pelas seguintes condições e nos seguintes percentuais:

a) 10% (dez por cento) do valor contratado pela sua inexecução total;

b) 5% (cinco por cento) do valor total do contrato pela sua inexecução parcial;

c) 10% (dez por cento) do valor da O.S. - ordem de serviço e/ou O.F. – Ordem de Fornecimento, pela sua inexecução ou atraso na entregado que foi requisitado;

d) 5% (cinco por cento) do valor da O.S. - ordem de serviço e/ou O.F. – Ordem de Fornecimento, quando houver a execução em desconformidade com a requisição.

11.4.O recolhimento das multas referidas deverá ser efetivado através de guia própria retirada do Departamento de Tributos da Prefeitura e com depósito em conta bancária determinada pelo Contratante, no prazo máximo de 5 (cinco) dias úteis, a contar da recebimento da respectiva aplicação.

11.5.Além da aplicação de multas, o Contratante poderá aplicara suspensão da Contratada em participar de futuras licitações ou assinar contrato com a Administração por prazo já fixado em 24 (vinte e quatro) meses.

11.6. Poderá ainda o Contratante declarar a idoneidade da Contratada para contratar com a Administração Pública até que se encerre a sanção aplicada, conforme o item anterior.

12 - RECEBIMENTO PROVISÓRIO E DEFINITIVO DOS SERVIÇOS

12.1. No desenvolver da obra o **ENGENHEIRO** dará ciência à **CONTRATADA** das recomendações e das especificações para limpeza e recebimento das mesmas. Após a formalização da **CONTRATADA**, de que a obra está concluída, a **CONTRATANTE** e a **CONTRATADA**, farão uma vistoria em todos os serviços executados e materiais aplicados. Concluída a vistoria, o Engenheiro, emitirá o relatório de obra concluída, informando quais os serviços/materiais aceitos e quais serviços/materiais que deverão ser corrigidos, substituídos ou reparados caso necessite. A **CONTRATADA**, deverá tomar as providências necessárias, imediatamente, para reparar ou substituir, conforme orientação caso precise. Concluídas as correções a contratante verificará se os serviços/materiais serão aceitos ou não. Quando todos os reparos forem executados e aceitos pela contratante, esta concluirá o relatório de vistoria e aceite final da obra, e tendo a **CONTRATADA** cumprido todas as outras obrigações pertinentes ao contrato, o "**TERMO DE RECEBIMENTO DEFINITIVO" – TRD**, será emitido**.**

13 - FISCALIZAÇAO E SUPERVISÃO DOS SERVIÇOS E OBRAS

13.1. A execução da obra será supervisionada pelo Engenheiro da Prefeitura de Soledade de Minas-MG, com poderes para verificar se os serviços/projetos estão sendo cumpridos, se os materiais são de 1ª (primeira) qualidade (exigindo os testes e ensaios definidos na Normas da ABNT) analisar e decidir sobre proposições da **CONTRATADA** que visem melhorar a execução da obra, fazer qualquer advertência quanto a qualquer falha da **CONTRATADA**, recomendar aplicação de multas ou outras penalidades no contrato. A existência do **ENGENHEIRO** não exime a responsabilidade da **CONTRATADA**, podendo inclusive questionar detalhes construtivos, dos serviços em execução ou executados, materiais em utilização ou já utilizados, sujeitando-os à análise e aprovação.

14 – RESPONSABILIDADE CIVIL

14.1. A contratada assumirá, automaticamente, ao firmar o contrato, a responsabilidade exclusiva por danos causados ao Município de Soledade de Minas/ MG ou a terceiros, inclusive por acidentes e mortes em conseqüência de falhas na execução dos serviços contratados, decorrentes de culpa ou dolo da contratada ou de qualquer de seus empregados ou prepostos.

15 - PROTEÇÃO AMBIENTAL

15.1. É obrigação da contratada o cumprimento integral de todas as normas legais relativas à proteção ambiental, quer sejam federais, estaduais ou municipais, responsabilizando-se a mesma por quaisquer penalidades decorrentes de sua inobservância.

16 - DAS DISPOSIÇÕES FINAIS:

16.1. A contratada deverá providenciar a devida anotação de Responsabilidade Técnica (ART) relativa a obra, onde deverá constar o nome e o número de inscrição junto ao CREA/CAU do engenheiro civil ou arquiteto responsável pela gerência dos serviços, bem como a ART do engenheiro responsável pela condução da obra, sendo sua apresentação condição para a liberação dos pagamentos.

16.2. A empresa contratada deverá cumprir rigorosamente, na execução do objeto licitado, as normas e especificações técnicas atualizadas da associação Brasileira de Normas Técnicas - ABNT, cuja referência nem sempre é feita ao longo deste edital, por ser considerada redundância.

16.3. A licitadora reserva-se no direito de paralisar ou suspender, a qualquer tempo, a execução dos serviços contratados, mediante o pagamento único e exclusivo daqueles já executados.

16.4. A licitadora reserva-se, ainda, no direito de recusar todo e qualquer serviço que não atender às especificações, ou que sejam considerados inadequados pela sua fiscalização.

16.5. A licitante contratada assumirá integral responsabilidade pelos danos que causar à licitadora ou a terceiros, por si ou por seus sucessores e representantes na execução dos serviços contratados, isentando a licitadora de toda e qualquer reclamação que possa surgir em decorrência dos mesmos.

16.6. A licitante contratada será a única responsável para com seus empregados e auxiliares, no que concerne ao cumprimento da legislação trabalhista, previdência social, seguro ou acidentes de trabalho ou quaisquer outros encargos previstos em lei, em especial no que diz respeito às normas de segurança do trabalho, previstas na legislação federal, sendo que o seu descumprimento poderá motivar a aplicação de multas por parte da licitadora ou a rescisão contratual, com a aplicação das sanções cabíveis.

16.7. A subcontratação parcial da obra será efetivada mediante aceite formal da licitadora contratante. Havendo subcontratação, serão da licitante contratada e subcontratada, todas as imposições, obrigações e responsabilidades constantes e descritas neste edital. Após autorizada a efetuar a subcontratação de parte dos serviços e obras, a Contratada realizará a supervisão e coordenação das atividades da sub-Contratada, bem como responderá perante o Ministério Público do Estado de Minas Gerais pelo rigoroso cumprimento das obrigações contratuais correspondentes ao objeto da subcontratação.

16.8. A Comissão Permanente de Licitação poderá, em qualquer fase da licitação, promover diligências objetivando esclarecer ou complementar informações que possam instruir e

elucidar questões pendentes do processo, vedada a juntada de documentos não apresentados no momento oportuno.

16.9. A licitadora poderá revogar a presente licitação, por interesse público, ou anulá-la por ilegalidade, de ofício ou por provocação, sempre em despacho fundamentado, sem que caiba aos licitantes quaisquer indenizações ou reclamações.

16.10. A licitadora poderá, se necessário, acrescer ou diminuir quantitativamente o objeto da presente licitação, constante dos anexos deste edital, de forma unilateral, até o limite previsto no § 1º do art. 65 da Lei 8666/93.

16.11. A licitadora poderá rescindir o contrato se ocorrer quaisquer das hipóteses previstas no art. 78 da Lei Federal de n° 8.666/93 e alterações.

16.12. A participação no processo licitatório implica no pleno conhecimento do teor do ato convocatório e na submissão a todas as condições nele contidas, para todos os efeitos legais.

16.13. Fica estabelecido que toda ou qualquer informação, esclarecimento ou dado fornecidos verbalmente por empregados do Órgão licitador não serão considerados como argumento para impugnações, reclamações e reivindicações por parte das proponentes.

16.14. Quaisquer dúvidas relacionadas a essa licitação deverão ser dirimidas através da Comissão Permanente de Licitação ou pelo Engenheiro, na sede da Prefeitura Municipal de Soledade de Minas, pelo telefone (35) 3333-1300/1104, de segunda a sexta-feira, das 13:00 às 16:00 h.

16.15. Os casos omissos e dúvidas com relação à presente licitação, como também deste edital, serão resolvidos pela Comissão Permanente de Licitações.

17 – ANEXOS

17.1. Constituem anexos deste edital, dele fazendo parte integrante e inseparável:

- ✓ ANEXO I - TERMO DE REFERENCIA
- ✓ ANEXO II – PROJETO ELÉTRICO (DWG) E DEMAIS PLANILHAS
- ✓ ANEXO III – INSTRUÇÕES DA PROPOSTA DE PREÇOS
- ✓ ANEXO IV – MINUTA DE CONTRATO
- ✓ ANEXO V - MODELO DE DECLARAÇÃO NÃO EMPREGA MENOR
- ✓ ANEXO VI – MODELO DE DECLARAÇÃO DE INEXISTÊNCIA DE FATO SUPERVENIENTE E IMPEDITIVO DA HABILITAÇÃO
- ✓ ANEXO VII – MODELO DE DECLARAÇÃO DE MICRO EMPRESA E EMPRESA DE PEQUENO PORTE
- ✓ ANEXO VIII – MODELO ATESTADO DE VISITA TÉCNICA e RENUNCIA DE VISITA TÉCNICA
- ✓ ANEXO IX - DECLARAÇÃO DE DESISTÊNCIA DE RECURSO

Prefeitura Municipal de Soledade de Minas - MG, em 02 de Julho de 2020.

SIDNEY MATUCK ARRUDA

PRESIDENTE DA COMISSÃO DE LICITAÇÃO

EMERSON FERREIRA MACIEL
PREFEITO MUNICIPAL

ANEXO I - TERMO DE REFERÊNCIA

OBJETO: CONTRATAÇÃO DE EMPRESA ESPECIALIZADA PARA ILUMINAÇÃO DA CICLOVIA E DA PISTA DE CAMINHADA DO PARQUE MUNICIPAL DE SOLEDADE DE MINAS, CONFORME PROJETO ELÉTRICO, PLANILHAS ORÇAMENTARIA DE CUSTOS E DEMAIS ANEXOS DO REFERIDO EDITAL, COM RECURSOS DA SECRETARIA DE ESTADO DE GOVERNO – SEGOV, ATRAVÉS DA RESOLUÇÃO Nº 753/2020 DE 05 DE MAIO DE 2020 E CONTRAPARTIDA MUNICIPAL.

PRAZO DE EXECUÇÃO: 60 DIAS APÓS A EMISSÃO DO INICIO DE OBRAS.

REGIME DE CONTRATAÇÃO: Empreitada por Menor Preço Global

SUBCONTRATAÇÃO: *A subcontratação parcial da obra será efetivada mediante aceite formal da licitadora contratante. Havendo a subcontratação, serão da licitante contratada e subcontratada, todas as imposições, obrigações e responsabilidades constantes e descritas neste edital. Após* autorizada a efetuar a subcontratação de parte dos serviços e obras, a Contratada realizará a supervisão e coordenação das atividades da sub-Contratada, bem como responderá perante o Ministério Público do Estado de Minas Gerais pelo rigoroso cumprimento das obrigações contratuais correspondentes ao objeto da subcontratação.

LEGISLAÇÃO, NORMAS E REGULAMENTOS: A Contratada será responsável pela observância das leis, decretos, regulamentos, portarias e normas federais, estaduais e municipais direta e indiretamente aplicáveis ao objeto do contrato, inclusive por suas sub-Contratadas e fornecedores. Durante a execução dos serviços e obras, a Contratada deverá:

- Providenciar junto ao CREA/CAU as Anotações de Responsabilidade Técnica - ART's referentes ao objeto do contrato e especialidades pertinentes, nos termos da Lei.

- Obter junto ao INSS o Certificado de Matrícula relativo ao objeto do contrato, de forma a possibilitar o licenciamento da execução dos serviços e obras, nos termos do Artigo 83 do Decreto Federal nº 356/91, se necessário;

- Responsabilizar-se pelo fiel cumprimento de todas as disposições e acordos relativos à legislação social e trabalhista em vigor, particularmente no que se refere ao pessoal alocado nos serviços e obras objeto do contrato;

Atender às normas e portarias sobre segurança e saúde no trabalho e providenciar os seguros exigidos em lei, na condição de única e responsável.

A Contratada fornecerá aos funcionários todos os equipamentos de proteção individual exigidos - Equipamentos de Proteção Individual (EPI), tais como: capacetes e óculos especiais de

segurança, protetores faciais, luvas e mangas de proteção, botas de borracha e cintos de segurança, de conformidade com a natureza dos serviços em execução;

A Contratada manterá organizada, limpas e em bom estado de higiene as instalações do canteiro de serviço, especialmente as vias de circulação, passagens e escadarias, refeitórios e alojamentos, coletando e removendo regularmente as sobras de materiais, entulhos e detritos em geral;

A Contratada deverá estocar e armazenar os materiais de forma a não prejudicar o trânsito de pessoas e a circulação de materiais.

Caberá à Contratada comunicar à Fiscalização da Engenharia do Município, e, nos casos de acidentes fatais, à autoridade competente, da maneira mais detalhada possível, por escrito, todo tipo de acidente que ocorrer durante a execução dos serviços e obras.

EXECUÇÃO DOS SERVIÇOS E OBRAS: Durante a execução dos serviços e obras, a Contratada deverá:

- Comunicar à fiscalização, com a devida antecedência necessária, qualquer dúvida ou divergência em projetos e / ou especificações que por ventura possam ocorrer quando da execução dos serviços. Somente com a aprovação da Prefeitura de Soledade de Minas-MG, poderão ser executadas alterações nas especificações de projetos. Serão de responsabilidade da empresa Contratada quaisquer prejuízos que venham ocorrer pela execução de serviços não aprovados / autorizados;

- Manter no local dos serviços e obras instalações, funcionários e equipamentos em número, qualificação e especificação adequados ao cumprimento do contrato;

- Providenciar para que os materiais, mão-de-obra e demais suprimentos estejam em tempo hábil nos locais de execução, de modo a satisfazer as necessidades previstas no cronograma dos serviços e obras objeto do contrato;

- Alocar os recursos necessários à administração e execução dos serviços e obras, inclusive os destinados ao pagamento de todos os impostos, taxas e demais obrigações fiscais incidentes ou que vierem a incidir sobre o objeto do contrato;

- Comunicar imediatamente à Fiscalização da Engenharia do Município de Soledade de Minas-MG, qualquer ocorrência de fato anormal ou extraordinário que ocorra no local dos trabalhos;

- Evitar interferências com as propriedades, atividades e tráfego de veículos na vizinhança do local dos serviços e obras, programando adequadamente as atividades executivas;

- Retirar até 15 (quinze) dias após o recebimento definitivo dos serviços e obras, todo pessoal, máquinas, equipamentos, materiais, e instalações provisórias do local dos trabalhos, deixando todas as áreas de serviço limpas e livres de entulhos e detritos de qualquer natureza;

- Todos os materiais a serem empregados na obra deverão ser de primeira linha de fabricação, isentos de quaisquer defeitos incompatíveis com as especificações originais do fabricante (sejam

eles defeitos de fabricação, transporte ou manuseio inadequados), produzidos de modo a atenderem integralmente, no que lhes couber, as especificações da ABNT, da Planilha Quantitativa Orientativa;

- Todos os materiais cujas características e aplicação não sejam regulamentadas por disposições normativas da ABNT, especialmente àqueles de fabricação exclusiva, deverão ser aplicados de acordo com as recomendações e especificações dos respectivos fabricantes;

RESPONSABILIDADE: Durante 5 (cinco) anos após o Recebimento Definitivo dos serviços e obras, a Contratada responderá por sua qualidade e segurança nos termos do Artigo 618 do Código Civil Brasileiro, devendo efetuar a reparação de quaisquer falhas, vícios, defeitos ou imperfeições que se apresentem nesse período, independentemente de qualquer pagamento do Município;

A presença da Fiscalização da Engenharia do Município de Soledade de Minas-MG, durante a execução dos serviços e obras, quaisquer que sejam os atos praticados no desempenho de suas atribuições, não implicará solidariedade ou co-responsabilidade com a Contratada, que responderá única e integralmente pela execução dos serviços, inclusive pelos serviços executados por suas subcontratadas, na forma da legislação em vigor;

Se a Contratada recusar, demorar, negligenciar ou deixar de eliminar as falhas, vícios, defeitos ou imperfeições apontadas, poderá o Município efetuar os reparos e substituições necessárias, seja por meios próprios ou de terceiros, transformando-se os custos decorrentes, independentemente do seu montante, em dívida líquida e certa da Contratada;

A Contratada responderá diretamente por todas e quaisquer perdas e danos causados em bens ou pessoas, inclusive em propriedades vizinhas, decorrentes de omissões e atos praticados por seus funcionários e prepostos, fornecedores e subcontratadas, bem como originados de infrações ou inobservância de leis, decretos, regulamentos, portarias e posturas oficiais em vigor, devendo indenizar o Município de Soledade de Minas-MG, por quaisquer pagamentos que seja obrigado a fazer a esse título, incluindo multas, correções monetárias e acréscimos de mora.

NORMAS E PRÁTICAS COMPLEMENTARES: A execução dos serviços e obras de construção deverá atender também às seguintes Normas e Práticas Complementares:

- Normas da ABNT e do INMETRO;

- Códigos, Leis, Decretos, Portarias e Normas Federais, Estaduais e Municipais

Instruções e Resoluções dos Órgãos do Sistema CREA/CONFEA;

INFORMAÇÕES COMPLEMENTARES: O regime de contratação será por empreitada por Menor Preço Global, sendo que para a execução das obras e serviços deverão ser consultados os projetos fornecidos, e qualquer informação complementar que se fizer necessária, a empresa deverá encaminhar formalmente ao Departamento de Engenharia.

CNPJ: 18.188.235/0001-14
RUA PROF. ROSINA MAGALHÃES FERREIRA, nº 134
CEP: 37478-000 – SOLEDADE DE MINAS –MG
Fone (35) 3333-1100, e Fax (35) 3333-1101 – e mail: administracao@soledadedeminas.mg.gov.br

ANEXO II – PROJETO ELÉTRICO (DWG) E DEMAIS PLANILHAS

(SERÁ ENVIADO POR E-MAIL)

OU

(GRAVADO NO PEN DRIVE PARA QUEM VIER RETIRAR O EDITAL)

ANEXO III – INSTRUÇÕES DA PROPOSTA DE PREÇOS

- O PREÇO GLOBAL proposto apresentado na Proposta de Preço, será de exclusiva e total responsabilidade da LICITANTE, não lhe assistindo direito de pleitear qualquer alteração dos preços sob alegação de erro, lapso, omissão ou outro qualquer pretexto.

- Nos preços ofertados na proposta deverão estar inclusos, além do lucro, todas e quaisquer despesas de custos, tais como: materiais, mão-de-obra para execução dos serviços e movimentação dos mobiliários, EPI's, equipamentos, transportes, cargas, seguro, encargos sociais e trabalhistas, limpeza durante a execução dos serviços, custos e benefícios, taxas, licenças e impostos, inclusive alvarás, ligações provisórias e definitivas, acréscimos decorrentes de trabalhos noturnos, finais de semana e feriados para cumprimento do prazo e regime de execução e quaisquer outras que ocorram, direta ou indiretamente, relacionadas com a consecução do objeto desta licitação.

- Em nenhuma hipótese poderá ser alterada a proposta de preços apresentada, seja quanto ao preço, condições de pagamento, prazo ou outra condição que importe em modificação dos termos originais.

- Passada a fase de habilitação, verificada a exatidão da formação da proposta de preço, mediante minuciosa análise, o preço global resultante será o único e exclusivo valor considerado para efeito de julgamento e classificação.

MODELO DA PROPOSTA COMERCIAL

1 - IDENTIFICAÇÃO DA LICITANTE E RESPONSÁVEIS

Nome da empresa: .....

Endereço: .....

CNPJ: ..... Insc. Est.: …….....

Nome do responsável que assina a proposta: .....

RG nº..... CPF nº .....

Cargo: .....

Telefone para contato: .....

e-mail: .....

2 - REFERÊNCIA

CONTRATAÇÃO DE EMPRESA ESPECIALIZADA PARA ILUMINAÇÃO DA CICLOVIA E DA PISTA DE CAMINHADA DO PARQUE MUNICIPAL DE SOLEDADE DE MINAS, CONFORME PROJETO ELÉTRICO, PLANILHAS ORÇAMENTARIA DE CUSTOS E DEMAIS ANEXOS DO REFERIDO EDITAL, COM RECURSOS DA SECRETARIA DE ESTADO DE GOVERNO – SEGOV, ATRAVÉS DA RESOLUÇÃO Nº 753/2020 DE 05 DE MAIO DE 2020 E CONTRAPARTIDA MUNICIPAL.

3 - DECLARAÇÕES

3.1 - Declaramos aceitar todas as condições da presente licitação, comprometendo-nos a cumprir fielmente suas especificações e disposições, bem como nos sujeitar integralmente às disposições legais que regem as normas gerais sobre contratos no âmbito do Poder Público, e da Lei 8.666/93.

3.2 - Declaramos ter analisado toda a documentação constante da Tomada de Preços supramencionada e de seus anexos, tomarmos conhecimento de suas condições e obrigações e estarmos familiarizados com o local e horários onde serão realizadas as obras e serviços, e propomos executar, sob nossa integral responsabilidade, o objeto desta Tomada de Preços, sob as condições gerais de execução e fornecimento que apresentamos.

3.3 - Concordamos que o material técnico que baseou a presente licitação está correto, não havendo questionamentos posteriores a serem efetuados.

4 - PRAZO DE EXECUÇÃO

As obras e serviços, na sua totalidade, serão executados no prazo descrito no cronograma

físico financeiro.

5 - PREÇO

O valor total proposto é de R$ ..... (.....) está expresso em moeda corrente nacional, o "Real". O preço indicado é resultante da aplicação dos preços ofertados

6 - DADOS BANCÁRIOS PARA PAGAMENTO

Banco:.....

Agência nº: ..... Conta Corrente nº: ..... Tipo: ( ) 04 – Pessoa Jurídica

Tipo: ( ) 01 – Pessoa Física

7 - VALIDADE DA PROPOSTA

A presente proposta tem validade de ..... (.....) dias (mínimo 60), a partir da data de sua apresentação.

....., ... de ..... de 2020.

_____

(carimbo da empresa, com nome e assinatura do responsável,

conforme identificado)

OBS: Este documento deverá ser redigido em papel timbrado da empresa. Quando a empresa licitante não possuir papel timbrado, deverá fazer a sua identificação na folha com, no mínimo, a razão social, número do C.N.P.J., endereço, telefone, e-mail e número do FAX, se houver.

ANEXO IV - MINUTA DE CONTRATO

CONTRATAÇÃO DE EMPRESA ESPECIALIZADA PARA ILUMINAÇÃO DA CICLOVIA E DA PISTA DE CAMINHADA DO PARQUE MUNICIPAL DE SOLEDADE DE MINAS, CONFORME PROJETO ELÉTRICO, PLANILHAS ORÇAMENTARIA DE CUSTOS E DEMAIS ANEXOS DO REFERIDO EDITAL, COM RECURSOS DA SECRETARIA DE ESTADO DE GOVERNO – SEGOV, ATRAVÉS DA RESOLUÇÃO Nº 753/2020 DE 05 DE MAIO DE 2020 E CONTRAPARTIDA MUNICIPAL.

Contrato Administrativo que entre si celebram o Município de Soledade de Minas e _____, **nos termos do processo de licitação 46/2020 (TOMADA DE PREÇO 03/2020).**

Por este instrumento particular de contrato administrativo, de um lado, o **MUNICÍPIO DE SOLEDADE DE MINAS**, pessoa jurídica de direito público interno, inscrito no CNPJ sob o nº 18.188.235/0001-14, com sede na Rua Professora Rosina Magalhães Ferreira, nº 134 na mesma cidade de Soledade de Minas, Estado de Minas Gerais, neste ato representada pelo Prefeito Municipal, Senhor Emerson Ferreira Maciel, brasileiro, casado, cadastrado no CPF sob o nº 929.496.496.-53, residente e domiciliado na Rua Abrão Calil Matuck, Centro**,** na cidade de Soledade de Minas,doravante denominado CONTRATANTE, e, de outro lado, a empresa _____ (*nome e qualificação da contratada*), residente à Rua _____, na cidade de _____, CPF nº _____, doravante denominada CONTRATADA, nos termos do processo licitatório em epígrafe, com base no § 2º do art. 22 da Lei Federal de nº 8.666/93 e suas posteriores alterações, fica justo e contratado o que neste instrumento se dispõe, que será pelas partes cumprido, conforme as cláusulas abaixo especificadas:

CLÁSULA PRIMEIRA - DO OBJETO

1.1. CONTRATAÇÃO DE EMPRESA ESPECIALIZADA PARA ILUMINAÇÃO DA CICLOVIA E DA PISTA DE CAMINHADA DO PARQUE MUNICIPAL DE SOLEDADE DE MINAS, CONFORME PROJETO ELÉTRICO, PLANILHAS ORÇAMENTARIA DE CUSTOS E DEMAIS ANEXOS DO REFERIDO EDITAL, COM RECURSOS DA SECRETARIA DE ESTADO DE GOVERNO – SEGOV, ATRAVÉS DA RESOLUÇÃO Nº 753/2020 DE 05 DE MAIO DE 2020 E CONTRAPARTIDA MUNICIPAL.

1.2. A contratada compromete-se a cumprir o objeto previsto na cláusula 1.1. e no projeto básico da obra.

CLÁUSULA SEGUNDA - DAS CONDIÇÕES DE EXECUÇÃO

2.1. A execução dos serviços e o fornecimento de materiais serão prestados e empregados pela contratada, dentro do melhor padrão de qualidade, obedecendo, no que couber, às normas da ABNT, conforme consignados nos projetos, especificações técnicas e planilhas constantes do processo licitatório (Tomada de Preços n 42/2020), os quais são partes integrantes deste instrumento, tal como se aqui estivessem transcritos.

2.2. Todos os materiais empregados na execução dos serviços, objeto deste contrato, deverão ser novos, comprovadamente de primeira qualidade, que satisfaçam rigorosamente às especificações constantes no edital e seus anexos, sendo verificado e fiscalizado por comissão designada pela contratante e/ou por profissional por ela indicado.

2.3. É de responsabilidade da contratada a realização de quaisquer serviços necessários à perfeita execução das obras do objeto contratual, mesmo que não tenham sido cotados.

2.4. Quando, na execução do objeto contratual, forem solicitados pela contratante, serviços e/ou materiais não previstos, mas que sejam pertinentes e compatíveis ao implemento do objeto licitado, acompanhados de laudo técnico, a contratada levantará previamente os custos, submetendo-os à Prefeitura Municipal, que, se os aprovar, providenciará a autorização formal para a respectiva realização, respeitando o limite estabelecido no § 1° do art. 65 da Lei Federal de n° 8.666/93 e alterações.

2.5. Todas as ocorrências relativas à execução dos serviços, tais como reclamações, notificações, paralisações, acidentes, decisões, observações e outras, serão registradas no “Diário de Obras”, que deverá ser mantido, sob guarda e responsabilidade no local dos serviços pela contratada, devendo ser visado pela fiscalização da contratante.

2.6. A contratada deverá manter os locais das obras limpos e desembaraçados, durante todo o decorrer da execução dos serviços, e para tal providenciará a remoção de todo o entulho e materiais excedentes para facilitar a fiscalização pela contratante e melhor fluir os serviços.

2.7. A contratada deverá assegurar e facilitar o acompanhamento e a fiscalização dos serviços pela contratante, bem como o acesso às fontes de informações que forem julgadas necessárias.

2.8. Todos os equipamentos, ferramentas e utensílios a serem empregados e usados na execução dos serviços constituirão encargos da contratada, bem como seu transporte até os locais das obras.

2.9. A contratada deverá providenciar a devida anotação de Responsabilidade Técnica (ART) relativa à execução da obra, onde deverá constar o nome e o número de inscrição junto ao CREA do engenheiro civil responsável pela gerência dos serviços, bem como a ART do engenheiro condução da obra, sendo sua apresentação condição para a liberação do primeiro pagamento.

2.10. O projeto deverá ser executado fielmente ao contrato apresentado.

CLÁUSULA TERCEIRA - DO PREÇO E FORMA DE PAGAMENTO

3.1 A contratante pagará à contratada, pela execução total do objeto referido na cláusula primeira, a importância de R$ _____ (_____), irreajustável, que inclui o fornecimento de materiais e mão-de-obra, todos os custos diretos e indiretos, impostos, taxas, encargos sociais e trabalhistas, constituindo a única remuneração pela execução total dos serviços ora contratados.

3.2. O pagamento será efetuado pela Prefeitura Municipal de Soledade de Minas-MG, conforme os serviços prestados, através de Boletins de medição ou similares que serão efetuadas pelo engenheiro do Município, e após conferência dos serviços realizados, será solicitada a emissão de nota fiscal, onde a mesma será liberada para pagamento em até 30 dias.

3.3. Estando comprovado o solicitado no item anterior, e estando a empresa regular com as fazendas da Receita Federal (CND), Receita Estadual (CND) e o FGTS Caixa (CRF) o pagamento será realizado em até 30 dias

3.3 A contratada deverá apresentar ainda, além dos documentos fiscais e tributários devidos, a relação dos empregados utilizados na execução dos serviços, bem como as respectivas folhas de pagamento e os documentos comprobatórios do recolhimento dos encargos sociais e trabalhistas relativos aos mesmos no mês anterior, nos termos da legislação pertinente em vigor.

3.4. Somente após o cumprimento de todas as exigências referidas acima será liberado o pagamento; em caso de irregularidades na emissão dos documentos fiscais, o prazo de pagamento será contado a partir de sua reapresentação, desde que devidamente regularizados.

CLÁUSULA QUARTA - DO PRAZO, DA ENTREGA E RECEBIMENTO DAS OBRAS

4.1. O prazo total, para execução e entrega das obras especificadas será de ..... dias, a contar da data da assinatura deste instrumento, observando os prazos parciais, constantes das Ordens de Serviço, de acordo com o cronograma físico-financeiro.

4.2. O prazo previsto no item anterior somente poderá ser prorrogado por motivo de força maior, tecnicamente admitido pela contratante, sendo certo que a não conclusão no prazo estipulado submeterá a contratada às penalidades previstas neste instrumento.

4.3. As obras serão recebidas depois de concluídas, com fiel observância das disposições editalícias e contratuais, em caráter provisório, pela contratante.

4.4. O recebimento provisório das obras ou a sua impugnação far-se-á mediante inspeção a ser realizada pelo engenheiro designado para tal, com lavratura de termo, devendo ser assinado pelas partes.

4.5. A contratada é obrigada a reparar, corrigir, remover, demolir, reconstruir ou substituir, de imediato e às suas expensas, quando se verificarem vícios, defeitos, incorreções e outras falhas resultantes da execução dos serviços ou materiais empregados, apontados pela fiscalização da contratante.

4.6. Até 90 (noventa) dias após o recebimento provisório das obras, verificada a sua perfeita execução, de acordo com o projeto e especificações técnicas, a contratante expedirá

"Termo de Recebimento Final dos Serviços", sem prejuízo, entretanto, do disposto no Código Civil a respeito da empreitada de mão-de-obra e fornecimento de materiais.

4.7. A contratante somente receberá os serviços com todas as etapas e instalações integralmente prontas, conforme previsto no edital e seus anexos, ou seja, as luzes funcionando.

CLÁUSULA QUINTA - DA DOTAÇÃO ORÇAMENTÁRIA

5.1. As despesas decorrentes da contratação do serviço, estimada **R$ 121.437,38 (cento e vinte e um mil, quatrocentos e trinta e sete reais e trinta e oito centavos)** correrão à conta da seguinte dotação nº:

02.05.15.452.0507.1.028.4490.51.00-231-fonte 100.99 e 124.00

CLÁUSULA SEXTA - DA TRANSFERÊNCIA E RESPONSABILIDADE

6.1. A contratada não poderá transferir o presente contrato, no todo ou em parte, nem subcontratar os serviços relativos ao seu objeto, sem o expresso consentimento formal da contratante, sob pena de rescisão deste instrumento, sendo a contratada a única responsável pelo objeto contratado, respondendo esta, conseqüentemente, civil e criminalmente por todos os danos e prejuízos que, na execução dele venha, direta ou indiretamente, a provocar ou causar para a contratante e/ou a terceiros.

CLÁUSULA SÉTIMA - DA ALTERAÇÃO DO PROJETO E DO VALOR

7.1. O projeto poderá ser alterado, caso se torne necessário tecnicamente, e havendo repercussão no preço e no prazo, mediante a formalização de termo aditivo a este instrumento, reservando-se à contratante o direito de aumentar ou diminuir o quantitativo dos serviços, conforme art. 65 da Lei Federal de n° 8.666/93 e alterações.

CLÁUSULA OITAVA - DA RESPONSABILIDADE E GARANTIA

8.1. Após o recebimento do objeto contratado, por parte da contratante, a empresa contratada ficará responsável, pelo prazo de 6 (seis) meses, por quaisquer defeitos de natureza material, técnica ou operacional, bem como pela qualidade da obra, obrigando-se, às suas expensas, às reparações e/ou substituições que se fizerem necessárias, o que, não ocorrendo no prazo de 72 (setenta e duas horas) a partir da comunicação formal da contratante, faculta a esta o direito de determinar as execuções necessárias por conta e risco da contratada.

8.2. Fica estipulado garantia de 05 (cinco) anos das obras constantes deste instrumento.

CLÁUSULA NONA - DAS SANÇÕES E PENALIDADES

9.1. A Contratada declara e conhece os direitos da Administração Contratante e a supremacia do interesse público, em caso de Rescisão Administrativa, como dispõe o art. 77 da Lei regente deste contrato.

9.2. As obrigações estabelecidas neste instrumento, quando não cumpridas no seu todo ou parcialmente, sujeita-se à Contratada as sanções previstas na mencionada Lei regente deste contrato e outras normas que regem a Administração Pública, além de multas pelas seguintes condições e nos seguintes percentuais:

a) 10% (dez por cento) do valor contratado pela sua inexecução total;

b) 5% (cinco por cento) do valor total do contrato pela sua inexecução parcial;

c) 10% (dez por cento) do valor da O.S. - ordem de serviço e/ou O.F. – Ordem de Fornecimento, pela sua inexecução ou atraso na entregado que foi requisitado;

d) - 5% (cinco por cento) do valor da O.S. - ordem de serviço e/ou O.F. – Ordem de Fornecimento, quando houver a execução em desconformidade com a requisição.

9.3..O recolhimento das multas referidas deverá ser efetivado através de guia própria retirada do Departamento de Tributos da Prefeitura e com depósito em conta bancária determinada pelo Contratante, no prazo máximo de 5 (cinco) dias úteis, a contar do recebimento da respectiva aplicação.

9.4. Além da aplicação de multas, o Contratante poderá aplicara suspensão da Contratada em participar de futuras licitações ou assinar contrato com a Administração por prazo já fixado em 24 (vinte e quatro) meses.

9.5. Poderá ainda o Contratante declarar a idoneidade da Contratada para contratar com a Administração Pública até que se encerre a sanção aplicada, conforme o item anterior.

CLÁUSULA DÉCIMA - DA RESCISÃO

10.1. A rescisão deste contrato administrativo, reconhecidos os direitos da contratante,conforme art. 77 da Lei 8.666/93, poderá ser efetivada, caso ocorra algum dos motivos mencionados no art. 78 da mesma lei, regendo-se pelo art. 79 da legislação acima referida, bem como o descumprimento, devidamente comprovado, total e/ou parcial, de qualquer das obrigações estabelecidas neste instrumento e em outras normas que regem a Administração Pública.

10.2. Além das hipóteses previstas no referido art. 78, constituem causas para rescisão contratual:

a) Paralisação total ou parcial dos serviços por fatos de responsabilidade da contratada, por prazo superior a 10 (dez) dias ininterruptos, salvo motivo de força maior devidamente comprovado;

b) Inobservância na execução dos projetos e especificações técnicas do objeto contratual;

c) Emprego de material em desacordo com as especificações ou de material não aceito pela Comissão de Obras;

d) Se a contratada se conduzir dolosamente ou não cumprir as determinações fiscalizadoras exercidas pela Comissão de Obras.

10.3. Além das hipóteses anteriores, poderá a contratante rescindir o presente contrato, independentemente de qualquer procedimento judicial ou pagamento de indenização, por falência, concordata, dissolução ou insolvência da contratada.

10.4. Em casos excepcionais, configurados como de força maior, a critério do contratante, o atraso na entrega dos serviços não ensejará a rescisão contratual, bem como as penalidades estabelecidas neste instrumento.

CLÁUSULA DÉCIMA PRIMEIRA - DOS CASOS OMISSOS

11.1. Nos casos omissos e não previstos neste contrato administrativo, serão aplicadas as normas e regulamentações vigentes, que também prevalecerão quando houver conflitos em suas cláusulas.

CLÁUSULA DÉCIMA SEGUNDA - DO FORO

12.1. As partes elegem o Foro da Comarca de São Lourenço para dirimir as questões decorrentes deste instrumento, com expressa renúncia de qualquer outro, por mais privilegiado que seja.

E assim, ajustados e contratados na melhor forma de direito, as partes, por seus representantes legais, assinam o presente contrato administrativo, em duas vias de igual teor e forma para um só e jurídico efeito, perante as testemunhas abaixo identificadas e assinadas.

Prefeitura Municipal de Soledade de Minas-MG,em ___ de _____2020.

_____

MUNICÍPIO DE SOLEDADE DE MINAS

_____

CONTRATADA

Testemunhas:

1)_____CPF:_____ 2) _____CPF:_____

ANEXO V – MODELO DE DECLARAÇÃO QUE NÃO EMPREGA MENOR

A empresa _____, inscrita no CNPJ sob o nº _____, por intermédio de seu representante legal, o(a) Sr(a) _____, portador(a) da Carteira de Identidade nº _____ e do CPF nº _____, interessada em participar na **TOMADA DE PREÇO Nº 03/2020**, da Prefeitura Municipal de Soledade de Minas-MG, **DECLARA,** para fins de comprovação do atendimento ao disposto no artigo 27, V, da Lei nº 8.666/93, de 21 de junho de 1993, acrescido pela Lei nº 9.854/99, que não emprega menor de dezoito anos em trabalho noturno, perigoso ou insalubre e não emprega nenhum menor de dezesseis anos.

(*Ressalvar caso empregue menor, a partir de 14 anos, na condição de aprendiz*).

(Local e data)

_____

Representante legal

OBS: Este documento deverá ser redigido em papel timbrado da empresa. Quando a empresa licitante não possuir papel timbrado, deverá fazer a sua identificação na folha com, no mínimo, a razão social, número do C.N.P.J., endereço, telefone, e-mail e número do FAX, se houver.

ANEXO VI – MODELO DE DECLARAÇÃO DE INEXISTÊNCIA DE FATO SUPERVENIENTE E IMPEDITIVO DA HABILITAÇÃO

A

Comissão Permanente de Licitação

Eu ..... (*nome completo*), representante legal da empresa ..... (*nome da pessoa jurídica*), interessado em participar na **TOMADA DE PREÇOS Nº 03/2020**, da Prefeitura Municipal de Soledade de Minas-MG, **DECLARO**, sob as penas da lei, a inexistência de superveniência de fato impeditivo à participação em licitações promovidas por Órgãos ou Entidades Públicas, inclusive por proibição temporária de contratar com o Poder Público.

....., ... de ..... de 2020.

_____

(Carimbo da empresa, nome e cargo da pessoa que assina)

OBS: Este documento deverá ser redigido em papel timbrado da empresa. Quando a empresa licitante não possuir papel timbrado, deverá fazer a sua identificação na folha com, no mínimo, a razão social, número do C.N.P.J., endereço, telefone, e-mail e número do FAX, se houver.

ANEXO VII – DECLARAÇÃO DE MICROEMPRESA OU EMPRESA DE PEQUENO PORTE

A

Comissão Permanente de Licitação

DECLARO, sob as penas da lei, sem prejuízo das sanções e multas previstas neste ato convocatório, que a empresa ..... (*denominação da pessoa jurídica*), CNPJ nº ..... é microempresa ou empresa de pequeno porte, nos termos do enquadramento previsto na Lei Complementar nº 123, de 14 de dezembro de 2006, cujos termos declaro conhecer na íntegra, estando apta, portanto, a exercer o direito de preferência como critério de desempate no procedimento licitatório da **TOMADA DE PREÇO Nº 03/2020,** realizado pelo Município de Soledade de Minas-MG.

.....
Assinatura do Representante Legal

RG nº: .....

....., ... de ..... de 2020.

OBS: Este documento deverá ser redigido em papel timbrado da empresa. Quando a empresa licitante não possuir papel timbrado, deverá fazer a sua identificação na folha com, no mínimo, a razão social, número do C.N.P.J., endereço, telefone, e-mail e número do FAX, se houver.

ANEXO VIII - ATESTADO DE VISITA TÉCNICA

ATESTAMOS, para os devidos fins, que a empresa abaixo relacionada, através de seu representante, **REALIZOU A VISITA TÉCNICA** no local onde serão executadas as obras e serviços, objeto desta **TOMADA DE PREÇO Nº 03/2020,** bem como tomou conhecimento da natureza e vulto dos serviços técnicos especializados, para utilização das técnicas e normas vigentes, necessárias ao perfeito desenvolvimento da execução da obra.

IDENTIFICAÇÃO DO LICITANTE

Empresa: .....

CNPJ: .....

Nome do representante: .....

RG: ..... Assinatura: .....

IDENTIFICAÇÃO DO MUNICÍPIO DE SOLEDADE DE MINAS-MG

Data da vistoria: ..... / ..... / 2020

Nome do servidor: .....

Assinatura: .....

OBS: Este documento deverá ser redigido em papel timbrado da empresa. Quando a empresa licitante não possuir papel timbrado, deverá fazer a sua identificação na folha com, no mínimo, a razão social, número do C.N.P.J., endereço, telefone, e-mail e número do FAX, se houver.

ANEXO VIII - DECLARAÇÃO DE RENÚNCIA DE VISITA TÉCNICA

DECLARAMOS, para os devidos fins, que a empresa abaixo identificada, através de seu representante, **RENUNCIA À VISITA TÉCNICA,** no local onde serão executadas as obras e serviços, objeto desta **TOMADA DE PREÇO Nº 03/2020,** assumindo inteiramente a responsabilidade ou consequências por essa omissão, mantendo as garantias que vincularem nossa proposta ao presente processo licitatório, em nome da empresa que represento.

DECLARAMOS, ainda, que o quadro técnico da empresa tomou conhecimento das reais condições de execução dos serviços, bem como coletaram informações de todos os dados e elementos necessários à perfeita elaboração da proposta comercial, responsabilizando-se por manter as garantias que vincularem nossa proposta ao presente processo licitatório, em nome da empresa que represento.

OBS: A Licitante contratada, será a única responsável de eventuais ocorrências e prejuízos, em virtude de sua omissão na verificação dos locais de instalação e execução da obra".

IDENTIFICAÇÃO DO LICITANTE

Empresa: .....

CNPJ: .....INSC. ESTADUAL:.....

Nome do representante: .....

RG: ..... CPF:.....

Assinatura: .....

OBS: Este documento deverá ser redigido em papel timbrado da empresa. Quando a empresa licitante não possuir papel timbrado, deverá fazer a sua identificação na folha com, no mínimo, a razão social, número do C.N.P.J., endereço, telefone, e-mail e número do FAX, se houver.

ANEXO IX - DECLARAÇÃO DE DESISTÊNCIA DE RECURSO

EDITAL DE LICITAÇÃO PÚBLICA DE Nº 34/2020 – TOMADA DE PREÇO Nº 03/2020
PROCESSO LICITATÓRIO Nº 46/2020

A empresa ....., estabelecida na cidade de ....., na Rua/Av/Nº....., por intermédio de seu representante legal, o Sr(a)..... brasileiro, portador da Carteira de Identidade .....CPF....., abaixo-assinado, **DECLARA** como previsto na Lei nº 8.666/93, que **DESISTE** expressamente do prazo de interpor recursos das decisões da Comissão Permanente de Licitação, no julgamento dos documentos de habilitação, **CONCORDANDO** integralmente com as referidas decisões tomadas pela Comissão, e com o prosseguimento da Licitação Pública em referência, inclusive na abertura dos envelopes proposta de preços – Modalidade Tomada de Preço - Processo Licitatório nº 46/2020.

Soledade de Minas-MG, ... de ..... de 2020.

Nome da Licitante
CNPJ .....
Representante: .....
Identidade/CPF .....

CNPJ: 18.188.235/0001-14
RUA PROF. ROSINA MAGALHÃES FERREIRA, nº 134
CEP: 37478-000 – SOLEDADE DE MINAS –MG
Fone (35) 3333-1100, e Fax (35) 3333-1101 – e mail: administracao@soledadedeminas.mg.gov.br

EXTRATO DE PUBLICAÇÃO DE EDITAL DE LICITAÇÃO PÚBLICA
MODALIDADE: TOMADA DE PREÇO Nº. 03/2020
PROCESSO LICITATÓRIO Nº: 46/2020
EDITAL Nº 34/2020

A Prefeitura Municipal de Soledade de Minas, Estado de Minas Gerais, no uso de suas atribuições legais e nos termos do disposto na Lei Federal de nº 8.666/93 de 21 de junho de 1993 e alterações, torna pública que fará licitação na modalidade **TOMADA DE PREÇO,** para CONTRATAÇÃO DE EMPRESA ESPECIALIZADA PARA ILUMINAÇÃO DA CICLOVIA E DA PISTA DE CAMINHADA DO PARQUE MUNICIPAL DE SOLEDADE DE MINAS, CONFORME PROJETO ELÉTRICO, PLANILHAS ORÇAMENTARIA DE CUSTOS E DEMAIS ANEXOS DO REFERIDO EDITAL, COM RECURSOS DA SECRETARIA DE ESTADO DE GOVERNO – SEGOV, ATRAVÉS DA RESOLUÇÃO Nº 753/2020 DE 05 DE MAIO DE 2020 E CONTRAPARTIDA MUNICIPAL.

ENTREGA DOS 02 (DOIS) ENVELOPES: até às 12:00 (doze horas) do dia **30 de Julho de 2020.**

ABERTURA DOS ENVELOPES: Às 13:00 (Treze horas) do dia **30 de Julho de 2020**.

O Edital desta Licitação estará disponível aos interessados na sede da Prefeitura Municipal de Soledade de Minas-MG, na Rua Professora Rosina Magalhães Ferreira 134 – Centro – Soledade de Minas/MG, poderá ser solicitado também através dos telefones: (35) 3333-1104/1300, e e-mails rhumanos@soledadedeminas.mg.gov.br e administracao@soledadedeminas.mg.gov.br, no horário de 12:00 ás 16:00h.

Soledade de Minas-MG, em 02 de julho de 2020.

SIDNEY MATUCK ARRUDA
PRESIDENTE DA COMISSÃO DE LICITAÇÃO

RAMAL AEREO EM MURETA

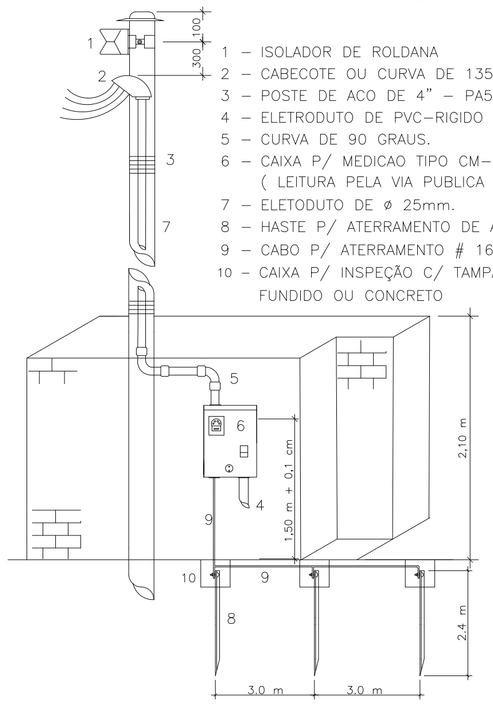

1 – ISOLADOR DE ROLDANA
2 – CABECOTE OU CURVA DE 135 GRAUS.
3 – POSTE DE ACO DE 4" – PA5
4 – ELETRODUTO DE PVC–RIGIDO DE ø 40mm.
5 – CURVA DE 90 GRAUS.
6 – CAIXA P/ MEDICAO TIPO CM–2 ou CM–14 (LEITURA PELA VIA PUBLICA).
7 – ELETODUTO DE ø 25mm.
8 – HASTE P/ ATERRAMENTO DE ACO ZINCADO
9 – CABO P/ ATERRAMENTO # 16mm².
10 – CAIXA P/ INSPEÇÃO C/ TAMPA DE FERRO FUNDIDO OU CONCRETO

HASTE DE ATERRAMENTO (TIPO CANTONEIRA)

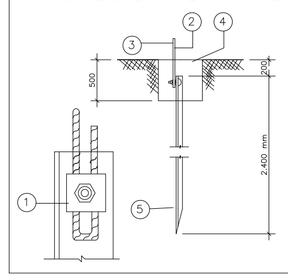

1 PRENSA–FIOS DE ACO GALVANIZADO
2 LIGADO AO NEUTRO
3 CONDUTOR DE ATERRAMENTO
4 COVA P/ ATERRAMENTO 250x250x500 COM TAMPA DE CONCRETO OU FERRO FUNDIDO
5 CANTONEIRA DE ACO ZINCADO 25x25x5

QUADRO DE DISTRIBUIÇÃO GERAL

Quadro Terminal – QDGERAL1

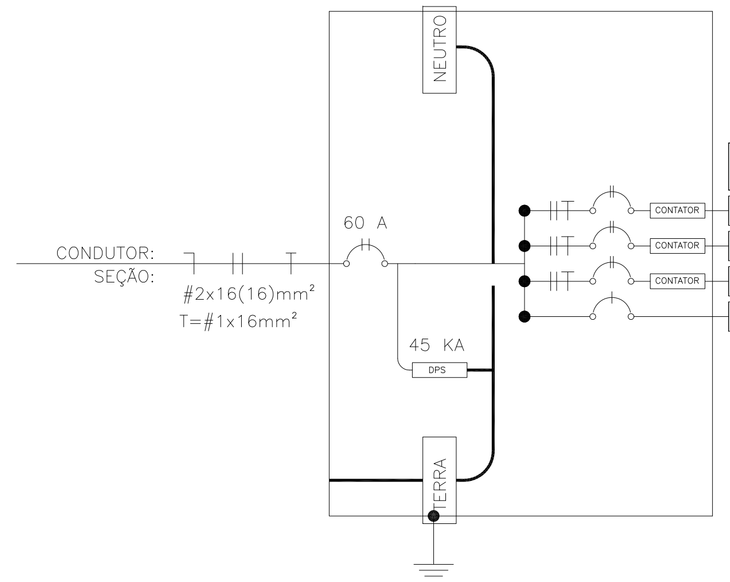

CIRC.	SEÇÃO (mm2)	DISJUNT. (IN) (A)	TENSÃO (V)	POTÊNCIA (W)	DESCRIÇÃO DO CIRCUITO
1	10	30	220	4000	ILUMINAÇÃO POSTES
2	10	30	220	4000	ILUMINAÇÃO POSTES
3	6	20	220	1200	REFLETOR
4	-	-	-	-	RESERVA

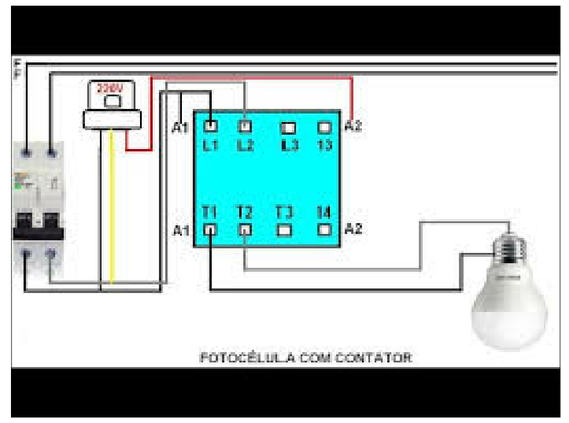

DETALHE 1

CAIXAS DE PASSAGEM NO PISO
SEM ESCALA

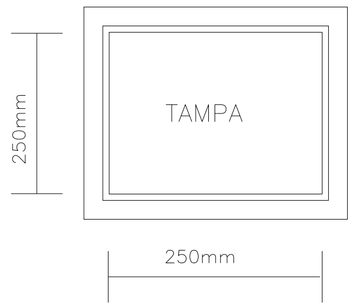

PLANTA

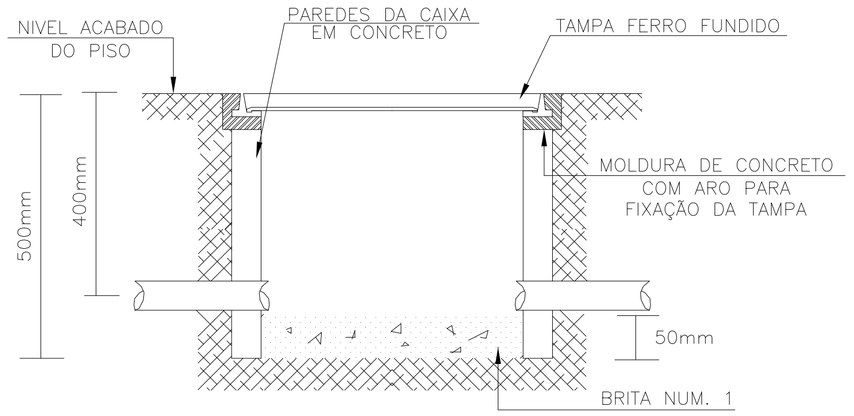

CORTE

DETALHE 2

INSTALAÇÃO DAS LUMINÁRIAS EXTERNAS EM POSTE
SEM ESCALA

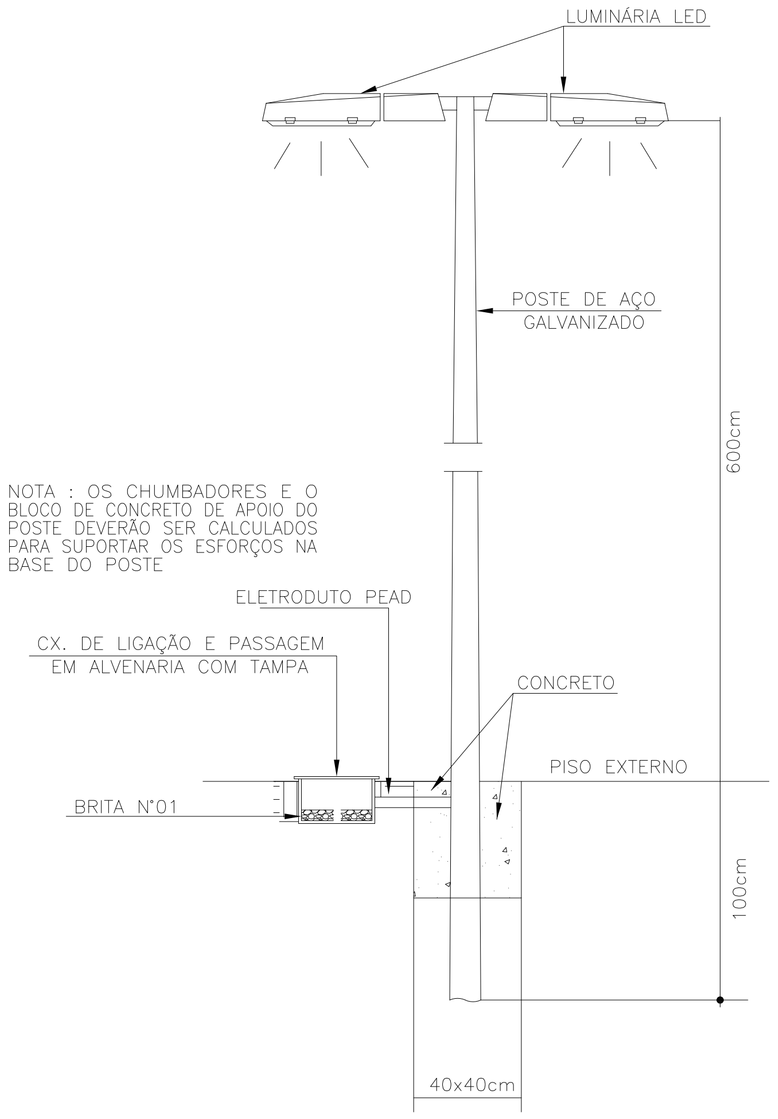

CONJUNTO COM 02 LUMINÁRIAS

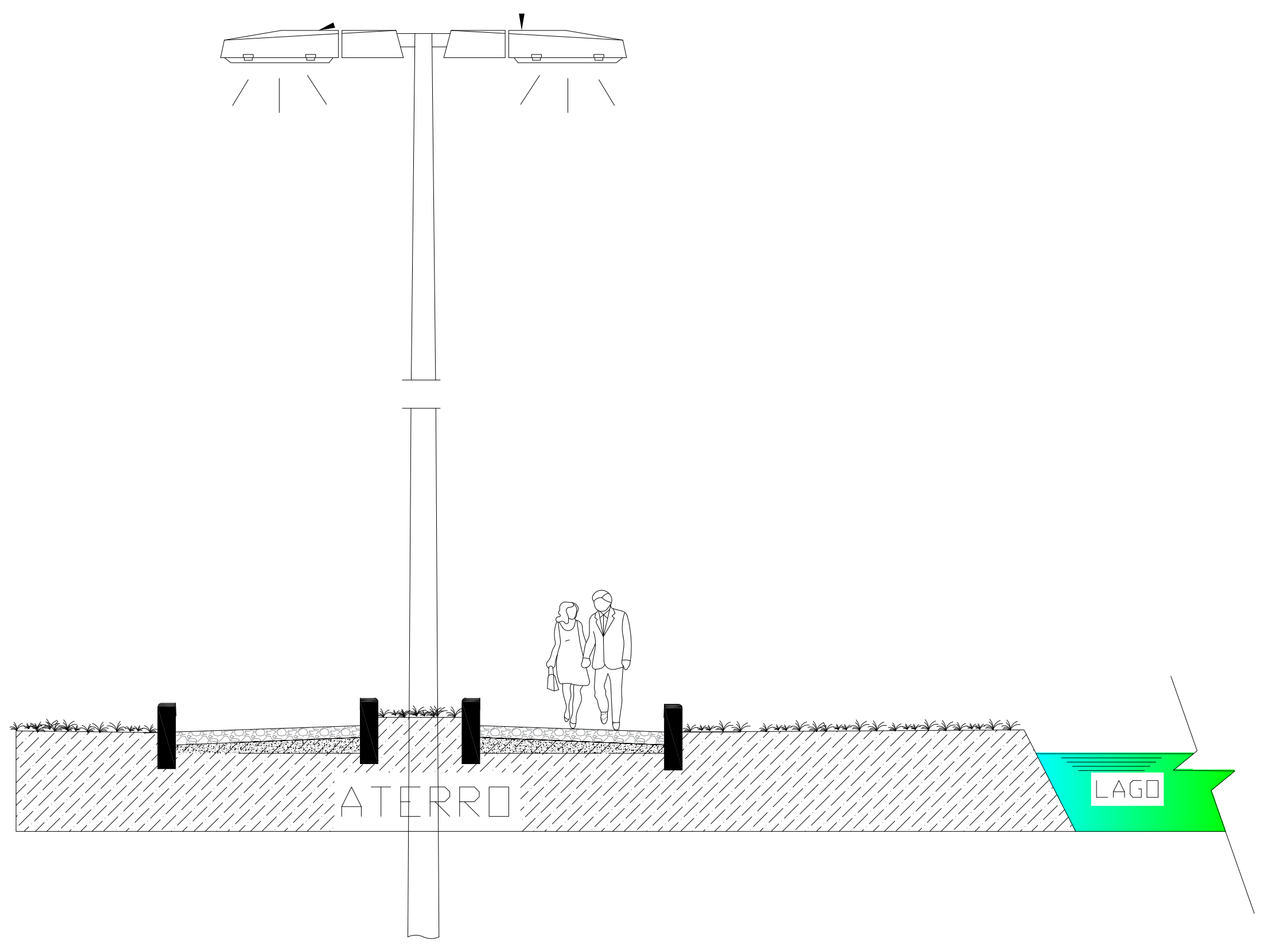

NOTAS

1 – As cotas dos condutores deverão ser confirmadas nos quadros de distribuição. Condutores não cotados são de #2,5mm². Todos os condutores deverão ser novos não sendo possível reaproveitamentos.

2 – Os condutores para distribuição primária deverão ter isolamento HEPR/LSZH de 600/1000V. Os condutores para distribuição secundária em áreas externas deverão ter isolamento para 600/1000V em dupla camada de HEPR e cobertura externa não halogenada (LSZH), temperatura do condutor de 90°C em serviço contínuo. Todos os condutores deverão atender a NBR–13.248. Os condutores deverão ser identificados pela cor de sua isolação, conforme segue; Fase A = Preta, Fase B = Vermelha, Fase C = Branca, Neutro = Azul claro, Retorno = Cinza e o Terra = Verde ou Verde raiado de Amarelo.

3 – Os eletrodutos embutidos deverão ser de PEAD (Polietileno de Alta Densidade), conforme NBR–15.715, ou em PVC rígido roscável, conforme NBR–15.465, conforme indicado em planta, e os eletrodutos aparentes deverão ser de aço caborno galvanizado, conforme NBR–5.624. Quando não cotados os eletrodutos de PVC deverão ser de 3/4" ou 25mm, os de PEAD deverão ser de 1" e os de aço caborno galvanizado deverão ser de 3/4" ou 20mm. Nas conexões de eletrodutos com caixas de passagem, deverão ser utilizadas buchas e arruelas.

4 – As cotas de altura de caixas e quadros indicados referem–se ao eixo das mesmas em relação ao piso acabado.

5 – Os disjuntores, a serem instalados deverão ser fabricados conforme as seguintes normas: NBR NM 60.898/2004 para disjuntores até 63A e NBR–60947–2 para disjuntores acima de 63A. A capacidade de ruptura dos disjuntores da distribuição secundária, quando não indicada no projeto, será de no mínimo 5,0kA. Para os disjuntores da distribuição primária, sua capacidade de ruptura deverá ser no mínimo, a solicitada nos diagramas e detalhes construtivos do projeto. Os disjuntores para circuitos que contemplam cargas indutivas ou capacitivas deverão atuar conforme a curva "C". Os demais, para circuitos de cargas resistivas deverão atuar conforme a curva "B".

VISTOS:

PROJET Consultoria e Projetos
R. RUTH MARTINS DE ALMEIDA - 156
VISTA ALEGRE CAXAMBU - M.G.
TEL: (35) 9113 - 8504
E-MAIL: projet.caxambu@gmail.com

CARGA INSTALADA

ART:

TITULO/CONTEUDO: PROJETO ELETRICO -	FINALIDADE: PUBLICA	
ENDEREÇO: R. PROF° ROSINA MAGALHÃES FERREIRA – 134	BAIRRO: CENTRO	CIDADE: SOLEDADE DE MINAS
PROPRIETARIO: PREFEITURA MUNICIPAL DE SOLEDADE DE MINAS	C.P.F. / C.N.P.J.: 18.188.235/0001–14	ESCALA: 1/50
RESPONSÁVEL TECNICO: SANDRO MARCIO ALVES DA SILVA ENG. ELETRICISTA	CREA: 58.762 / D	FOLHA: 1/2
	PROJETO: 419/2019	DATA: 06/07/20

PROJET

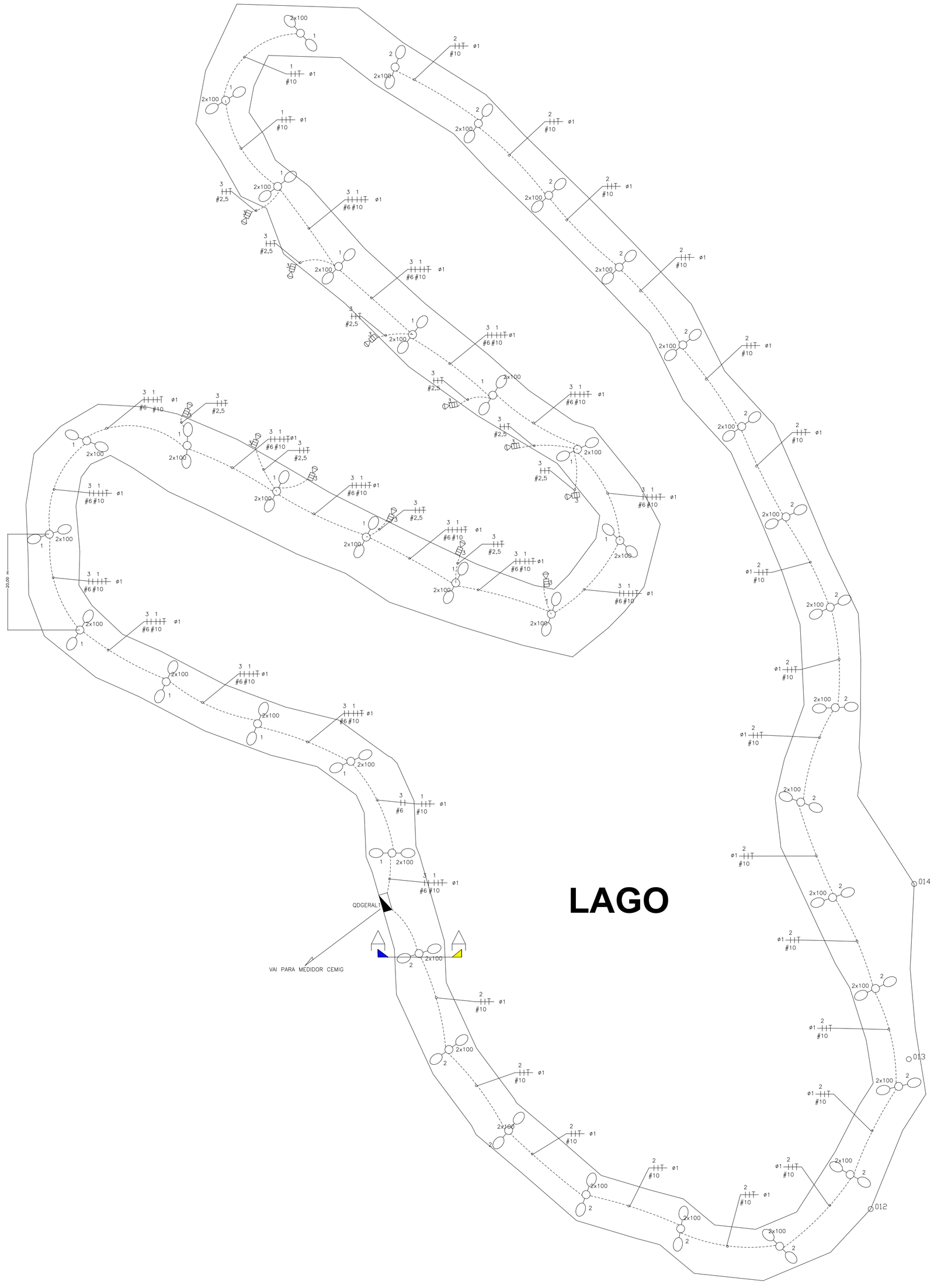

VISTOS:

PROJET Consultoria e Projetos
R. RUTH MARTINS DE ALMEIDA - 156
VISTA ALEGRE CAXAMBU - M.G.
TEL: (35) 9113 - 8504
E-MAIL: projet.caxambu@gmail.com

CARGA INSTALADA

ART:

TITULO/CONTEUDO: PROJETO ELETRICO -	FINALIDADE: PUBLICA
ENDEREÇO: R. PROFª ROSINA MAGALHÃES FERREIRA – 134	BAIRRO: CENTRO / CIDADE: SOLEDADE DE MINAS
PROPRIETARIO: PREFEITURA MUNICIPAL DE SOLEDADE DE MINAS	C.P.F. / C.N.P.J.: 18.188.235/0001–14 / ESCALA: 1/200
RESPONSÁVEL TECNICO: SANDRO MARCIO ALVES DA SILVA ENG. ELETRICISTA	CREA: 58.762 / D / FOLHA: 2/2
	PROJETO: 419/2019 / DATA: 06/07/20

PROJET

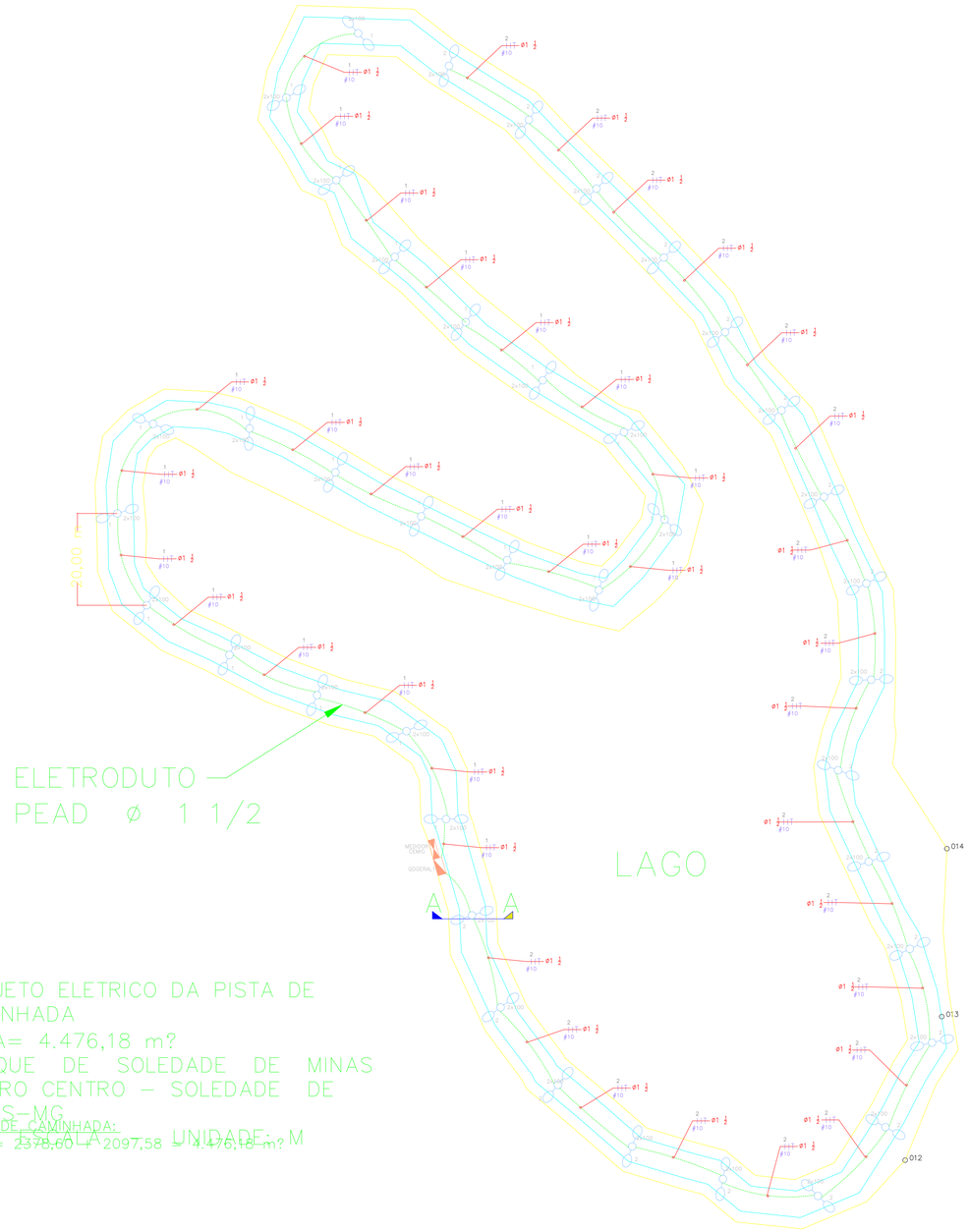

PROJETO ELETRICO DA PISTA DE CAMINHADA
ÁREA= 4.476,18 m?
PARQUE DE SOLEDADE DE MINAS
BAIRRO CENTRO – SOLEDADE DE MINAS–MG

PISTA DE CAMINHADA:
Área = 2378,60 + 2097,58 = 4.476,18 m?

ESCALA: — UNIDADE: M

DETALHE 2

INSTALAÇÃO DAS LUMINÁRIAS EXTERNAS EM POSTE
SEM ESCALA

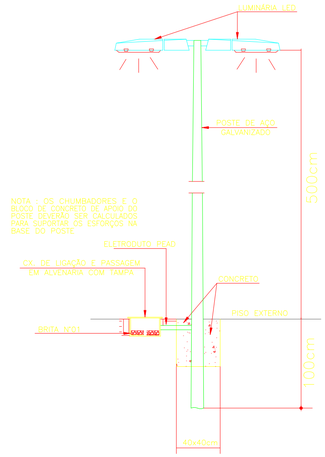

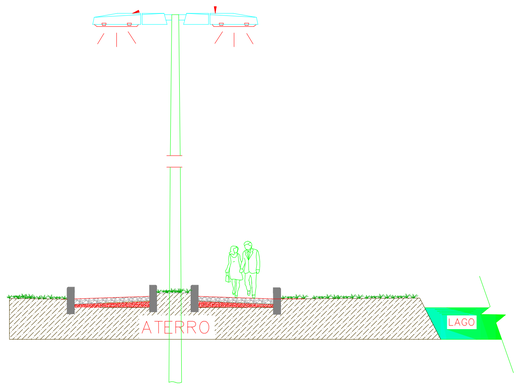

QUADRO DE DISTRIBUIÇÃO GERAL

Quadro Terminal – QDGERAL1

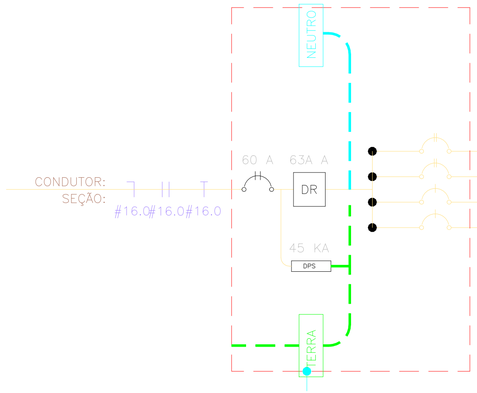

CIRC.	SEÇÃO (mm2)	DISJUNT. (IN) (A)	TENSÃO (V)	POTÊNCIA (W)	DESCRIÇÃO DO CIRCUITO
1	10	32	220	4000	ILUMINAÇÃO POSTES
2	10	32	220	4000	ILUMINAÇÃO POSTES
3	–	–	–	–	RESERVA
4	–	–	–	–	RESERVA

NOTAS

1 – As cotas dos condutores deverão ser confirmadas nos quadros de distribuição. Condutores não cotados são de #2,5mm². Todos os condutores deverão ser novos não sendo possível reaproveitamentos.

2 – Os condutores para distribuição primária deverão ter isolamento HEPR/LSZH de 600/1000V. Os condutores para distribuição secundária em áreas externas deverão ter isolamento para 600/1000V em dupla camada de HEPR e cobertura externa não halogenada (LSZH), temperatura do condutor de 90°C em serviço contínuo. Todos os condutores deverão atender a NBR–13.248. Os condutores deverão ser identificados pela cor de sua isolação, conforme segue; Fase A = Preta, Fase B = Vermelha, Fase C = Branca, Neutro = Azul claro, Retorno = Cinza e o Terra = Verde ou Verde raiado de Amarelo.

3 – Os eletrodutos embutidos deverão ser de PEAD (Polietileno de Alta Densidade), conforme NBR–15.715, ou em PVC rígido roscável, conforme NBR–15.465, conforme indicado em planta, e os eletrodutos aparentes deverão ser de aço caborno galvanizado, conforme NBR–5.624. Quando não cotados os eletrodutos de PVC deverão ser de 3/4" ou 25mm, os de PEAD deverão ser de 1 1/2 e os de aço caborno galvanizado deverão ser de 3/4" ou 20mm. Nas conexões de eletrodutos com caixas de passagem, deverão ser utilizadas buchas e arruelas.

4 – As cotas de altura de caixas e quadros indicados referem–se ao eixo das mesmas em relação ao piso acabado.

5 – Os disjuntores, a serem instalados deverão ser fabricados conforme as seguintes normas: NBR NM 60.898/2004 para disjuntores até 63A e NBR–60947–2 para disjuntores acima de 63A. A capacidade de ruptura dos disjuntores da distribuição secundária, quando não indicada no projeto, será de no mínimo 5,0kA. Para os disjuntores da distribuição primária, sua capacidade de ruptura deverá ser no mínimo, a solicitada nos diagramas e detalhes construtivos do projeto. Os disjuntores para circuitos que contemplam cargas indutivas ou capacitivas deverão atuar conforme a curva "C". Os demais, para circuitos de cargas resistivas deverão atuar conforme a curva "B".

RAMAL AEREO EM MURETA

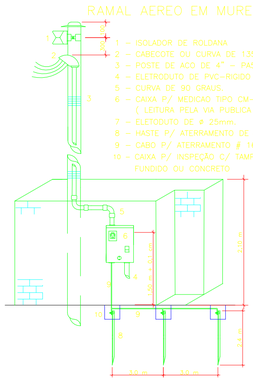

HASTE DE ATERRAMENTO (TIPO CANTONEIRA)

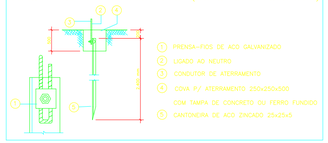

DETALHE 1

CAIXAS DE PASSAGEM NO PISO
SEM ESCALA

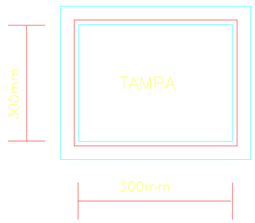

PLANTA

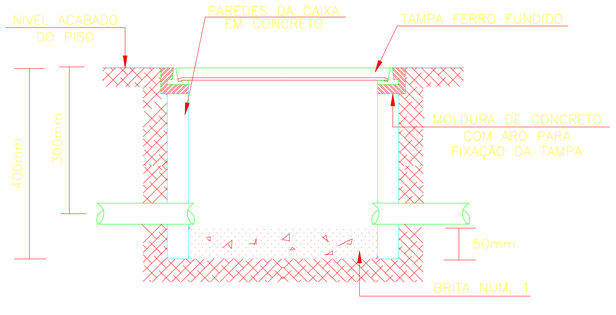

CORTE

AMAG
ASSOCIAÇÃO DOS MUNICÍPIOS DA MICRORREGIÃO DO CIRCUITO DAS ÁGUAS
AV. CAMILO SOARES, 100 – CENTRO – CAXAMBU – MG

Visto do Proprietário Responsavel Tecnico	PROPRIETÁRIO PREFEITURA DE SOLEDADE DE MINAS – MG ENDEREÇO: R. PROF° ROSINA MAGALHÃES FERREIRA,134 CENTRO – SOLEDADE DE MINAS – MG	FOLHA ÚNICA Data: MAIO/2019
	PROJETO ELETRICO E DETALHES PISTA DE CAMINHADA DO LAGO	Escala Indicada
Sandro Marcio Alves da Silva Eng Elétricista CREA–MG:58.762/D	PARQUE DE SOLEDADE DE MINAS BAIRRO CENTRO SOLEDADE DE MINAS–MG	Desenho SANDRO 99113–85104

BANCO DE CUSTOS - REFERÊNCIA 1.8

DATA PREÇO / RT (SINAPI):	LOCALIDADE / DATA EMISSÃO (SINAPI):
04/2020	BELO HORIZONTE
15/05/2020	15/05/2020

FONTE	CÓDIGO	DESCRIÇÃO	UNIDADE	DESONERADO	NÃO DESONERADO
0	0	CÓDIGO REPETIDO	0	0,00	0,00
0	0	CÓDIGO REPETIDO	0	0,00	0,00
0	0	CÓDIGO REPETIDO	0	0,00	0,00
0	0	CÓDIGO REPETIDO	0	0,00	0,00
0	0	CÓDIGO REPETIDO	0	0,00	0,00
0	0	CÓDIGO REPETIDO	0	0,00	0,00
0	0	CÓDIGO REPETIDO	0	0,00	0,00
0	0	CÓDIGO REPETIDO	0	0,00	0,00
0	0	CÓDIGO REPETIDO	0	0,00	0,00
0	0	CÓDIGO REPETIDO	0	0,00	0,00
0	0	CÓDIGO REPETIDO	0	0,00	0,00
0	0	CÓDIGO REPETIDO	0	0,00	0,00
0	0	CÓDIGO REPETIDO	0	0,00	0,00
0	0	CÓDIGO REPETIDO	0	0,00	0,00
0	0	CÓDIGO REPETIDO	0	0,00	0,00
COTAÇÃO		CÓDIGO REPETIDO		#NÚM!	#NÚM!
COTAÇÃO		CÓDIGO REPETIDO		#NÚM!	#NÚM!
COTAÇÃO		CÓDIGO REPETIDO		#NÚM!	#NÚM!
COTAÇÃO		CÓDIGO REPETIDO		#NÚM!	#NÚM!
COTAÇÃO		CÓDIGO REPETIDO		#NÚM!	#NÚM!
COTAÇÃO		CÓDIGO REPETIDO		#NÚM!	#NÚM!
COTAÇÃO		CÓDIGO REPETIDO		#NÚM!	#NÚM!
COTAÇÃO		CÓDIGO REPETIDO		#NÚM!	#NÚM!
COTAÇÃO		CÓDIGO REPETIDO		#NÚM!	#NÚM!
COTAÇÃO		CÓDIGO REPETIDO		#NÚM!	#NÚM!
COTAÇÃO		CÓDIGO REPETIDO		#NÚM!	#NÚM!
COTAÇÃO		CÓDIGO REPETIDO		#NÚM!	#NÚM!
COTAÇÃO		CÓDIGO REPETIDO		#NÚM!	#NÚM!
SINAPI	97141	ASSENTAMENTO DE TUBO DE FERRO FUNDIDO PARA REDE DE ÁGUA, DN 80 MM, JUNTA ELÁSTICA, INSTALADO EM LOCAL COM NÍVEL ALTO DE INTERFERÊNCIAS (NÃO INCLUI FORNECIMENTO). AF_11/2017	M	5,31	5,80
SINAPI	97142	ASSENTAMENTO DE TUBO DE FERRO FUNDIDO PARA REDE DE ÁGUA, DN 100 MM, JUNTA ELÁSTICA, INSTALADO EM LOCAL COM NÍVEL ALTO DE INTERFERÊNCIAS (NÃO INCLUI FORNECIMENTO). AF_11/2017	M	5,92	6,49
SINAPI	97143	ASSENTAMENTO DE TUBO DE FERRO FUNDIDO PARA REDE DE ÁGUA, DN 150 MM, JUNTA ELÁSTICA, INSTALADO EM LOCAL COM NÍVEL ALTO DE INTERFERÊNCIAS (NÃO INCLUI FORNECIMENTO). AF_11/2017	M	7,45	8,19
SINAPI	97144	ASSENTAMENTO DE TUBO DE FERRO FUNDIDO PARA REDE DE ÁGUA, DN 200 MM, JUNTA ELÁSTICA, INSTALADO EM LOCAL COM NÍVEL ALTO DE INTERFERÊNCIAS (NÃO INCLUI FORNECIMENTO). AF_11/2017	M	8,98	9,86
SINAPI	97145	ASSENTAMENTO DE TUBO DE FERRO FUNDIDO PARA REDE DE ÁGUA, DN 250 MM, JUNTA ELÁSTICA, INSTALADO EM LOCAL COM NÍVEL ALTO DE INTERFERÊNCIAS (NÃO INCLUI FORNECIMENTO). AF_11/2017	M	10,52	11,57
SINAPI	97146	ASSENTAMENTO DE TUBO DE FERRO FUNDIDO PARA REDE DE ÁGUA, DN 300 MM, JUNTA ELÁSTICA, INSTALADO EM LOCAL COM NÍVEL ALTO DE INTERFERÊNCIAS (NÃO INCLUI FORNECIMENTO). AF_11/2017	M	12,06	13,28
SINAPI	97147	ASSENTAMENTO DE TUBO DE FERRO FUNDIDO PARA REDE DE ÁGUA, DN 350 MM, JUNTA ELÁSTICA, INSTALADO EM LOCAL COM NÍVEL ALTO DE INTERFERÊNCIAS (NÃO INCLUI FORNECIMENTO). AF_11/2017	M	13,61	14,99
SINAPI	97148	ASSENTAMENTO DE TUBO DE FERRO FUNDIDO PARA REDE DE ÁGUA, DN 400 MM, JUNTA ELÁSTICA, INSTALADO EM LOCAL COM NÍVEL ALTO DE INTERFERÊNCIAS (NÃO INCLUI FORNECIMENTO). AF_11/2017	M	15,14	16,68
SINAPI	97149	ASSENTAMENTO DE TUBO DE FERRO FUNDIDO PARA REDE DE ÁGUA, DN 450 MM, JUNTA ELÁSTICA, INSTALADO EM LOCAL COM NÍVEL ALTO DE INTERFERÊNCIAS (NÃO INCLUI FORNECIMENTO). AF_11/2017	M	16,71	18,40
SINAPI	97150	ASSENTAMENTO DE TUBO DE FERRO FUNDIDO PARA REDE DE ÁGUA, DN 500 MM, JUNTA ELÁSTICA, INSTALADO EM LOCAL COM NÍVEL ALTO DE INTERFERÊNCIAS (NÃO INCLUI FORNECIMENTO). AF_11/2017	M	20,22	22,07
SINAPI	97151	ASSENTAMENTO DE TUBO DE FERRO FUNDIDO PARA REDE DE ÁGUA, DN 600 MM, JUNTA ELÁSTICA, INSTALADO EM LOCAL COM NÍVEL ALTO DE INTERFERÊNCIAS (NÃO INCLUI FORNECIMENTO). AF_11/2017	M	23,61	25,79
SINAPI	97152	ASSENTAMENTO DE TUBO DE FERRO FUNDIDO PARA REDE DE ÁGUA, DN 700 MM, JUNTA ELÁSTICA, INSTALADO EM LOCAL COM NÍVEL ALTO DE INTERFERÊNCIAS (NÃO INCLUI FORNECIMENTO). AF_11/2017	M	26,87	29,36
SINAPI	97153	ASSENTAMENTO DE TUBO DE FERRO FUNDIDO PARA REDE DE ÁGUA, DN 800 MM, JUNTA ELÁSTICA, INSTALADO EM LOCAL COM NÍVEL ALTO DE INTERFERÊNCIAS (NÃO INCLUI FORNECIMENTO). AF_11/2017	M	30,19	33,02
SINAPI	97154	ASSENTAMENTO DE TUBO DE FERRO FUNDIDO PARA REDE DE ÁGUA, DN 900 MM, JUNTA ELÁSTICA, INSTALADO EM LOCAL COM NÍVEL ALTO DE INTERFERÊNCIAS (NÃO INCLUI FORNECIMENTO). AF_11/2017	M	33,54	36,69
SINAPI	97155	ASSENTAMENTO DE TUBO DE FERRO FUNDIDO PARA REDE DE ÁGUA, DN 1000 MM, JUNTA ELÁSTICA, INSTALADO EM LOCAL COM NÍVEL ALTO DE INTERFERÊNCIAS (NÃO INCLUI FORNECIMENTO). AF_11/2017	M	36,90	40,36
SINAPI	97156	ASSENTAMENTO DE TUBO DE FERRO FUNDIDO PARA REDE DE ÁGUA, DN 1200 MM, JUNTA ELÁSTICA, INSTALADO EM LOCAL COM NÍVEL ALTO DE INTERFERÊNCIAS (NÃO INCLUI FORNECIMENTO). AF_11/2017	M	43,86	47,96
SINAPI	97157	ASSENTAMENTO DE TUBO DE FERRO FUNDIDO PARA REDE DE ÁGUA, DN 80 MM, JUNTA ELÁSTICA, INSTALADO EM LOCAL COM NÍVEL BAIXO DE INTERFERÊNCIAS (NÃO INCLUI FORNECIMENTO). AF_11/2017	M	3,20	3,48
SINAPI	97158	ASSENTAMENTO DE TUBO DE FERRO FUNDIDO PARA REDE DE ÁGUA, DN 100 MM, JUNTA ELÁSTICA, INSTALADO EM LOCAL COM NÍVEL BAIXO DE INTERFERÊNCIAS (NÃO INCLUI FORNECIMENTO). AF_11/2017	M	3,58	3,90
SINAPI	97159	ASSENTAMENTO DE TUBO DE FERRO FUNDIDO PARA REDE DE ÁGUA, DN 150 MM, JUNTA ELÁSTICA, INSTALADO EM LOCAL COM NÍVEL BAIXO DE INTERFERÊNCIAS (NÃO INCLUI FORNECIMENTO). AF_11/2017	M	4,51	4,93
SINAPI	97160	ASSENTAMENTO DE TUBO DE FERRO FUNDIDO PARA REDE DE ÁGUA, DN 200 MM, JUNTA ELÁSTICA, INSTALADO EM LOCAL COM NÍVEL BAIXO DE INTERFERÊNCIAS (NÃO INCLUI FORNECIMENTO). AF_11/2017	M	5,42	5,95
SINAPI	97161	ASSENTAMENTO DE TUBO DE FERRO FUNDIDO PARA REDE DE ÁGUA, DN 250 MM, JUNTA ELÁSTICA, INSTALADO EM LOCAL COM NÍVEL BAIXO DE INTERFERÊNCIAS (NÃO INCLUI FORNECIMENTO). AF_11/2017	M	6,39	6,99
SINAPI	97162	ASSENTAMENTO DE TUBO DE FERRO FUNDIDO PARA REDE DE ÁGUA, DN 300 MM, JUNTA ELÁSTICA, INSTALADO EM LOCAL COM NÍVEL BAIXO DE INTERFERÊNCIAS (NÃO INCLUI FORNECIMENTO). AF_11/2017	M	7,32	8,02
SINAPI	97163	ASSENTAMENTO DE TUBO DE FERRO FUNDIDO PARA REDE DE ÁGUA, DN 350 MM, JUNTA ELÁSTICA, INSTALADO EM LOCAL COM NÍVEL BAIXO DE INTERFERÊNCIAS (NÃO INCLUI FORNECIMENTO). AF_11/2017	M	8,28	9,08
SINAPI	97164	ASSENTAMENTO DE TUBO DE FERRO FUNDIDO PARA REDE DE ÁGUA, DN 400 MM, JUNTA ELÁSTICA, INSTALADO EM LOCAL COM NÍVEL BAIXO DE INTERFERÊNCIAS (NÃO INCLUI FORNECIMENTO). AF_11/2017	M	9,20	10,10
SINAPI	97165	ASSENTAMENTO DE TUBO DE FERRO FUNDIDO PARA REDE DE ÁGUA, DN 450 MM, JUNTA ELÁSTICA, INSTALADO EM LOCAL COM NÍVEL BAIXO DE INTERFERÊNCIAS (NÃO INCLUI FORNECIMENTO). AF_11/2017	M	10,17	11,16
SINAPI	97166	ASSENTAMENTO DE TUBO DE FERRO FUNDIDO PARA REDE DE ÁGUA, DN 500 MM, JUNTA ELÁSTICA, INSTALADO EM LOCAL COM NÍVEL BAIXO DE INTERFERÊNCIAS (NÃO INCLUI FORNECIMENTO). AF_11/2017	M	12,32	13,40
SINAPI	97167	ASSENTAMENTO DE TUBO DE FERRO FUNDIDO PARA REDE DE ÁGUA, DN 600 MM, JUNTA ELÁSTICA, INSTALADO EM LOCAL COM NÍVEL BAIXO DE INTERFERÊNCIAS (NÃO INCLUI FORNECIMENTO). AF_11/2017	M	14,40	15,67
SINAPI	97168	ASSENTAMENTO DE TUBO DE FERRO FUNDIDO PARA REDE DE ÁGUA, DN 700 MM, JUNTA ELÁSTICA, INSTALADO EM LOCAL COM NÍVEL BAIXO DE INTERFERÊNCIAS (NÃO INCLUI FORNECIMENTO). AF_11/2017	M	16,34	17,81
SINAPI	97169	ASSENTAMENTO DE TUBO DE FERRO FUNDIDO PARA REDE DE ÁGUA, DN 800 MM, JUNTA ELÁSTICA, INSTALADO EM LOCAL COM NÍVEL BAIXO DE INTERFERÊNCIAS (NÃO INCLUI FORNECIMENTO). AF_11/2017	M	18,37	20,02
SINAPI	97170	ASSENTAMENTO DE TUBO DE FERRO FUNDIDO PARA REDE DE ÁGUA, DN 900 MM, JUNTA ELÁSTICA, INSTALADO EM LOCAL COM NÍVEL BAIXO DE INTERFERÊNCIAS (NÃO INCLUI FORNECIMENTO). AF_11/2017	M	20,42	22,25
SINAPI	97171	ASSENTAMENTO DE TUBO DE FERRO FUNDIDO PARA REDE DE ÁGUA, DN 1000 MM, JUNTA ELÁSTICA, INSTALADO EM LOCAL COM NÍVEL BAIXO DE INTERFERÊNCIAS (NÃO INCLUI FORNECIMENTO). AF_11/2017	M	22,48	24,49
SINAPI	97172	ASSENTAMENTO DE TUBO DE FERRO FUNDIDO PARA REDE DE ÁGUA, DN 1200 MM, JUNTA ELÁSTICA, INSTALADO EM LOCAL COM NÍVEL BAIXO DE INTERFERÊNCIAS (NÃO INCLUI FORNECIMENTO). AF_11/2017	M	26,81	29,21

FONTE	CÓDIGO	DESCRIÇÃO	UNIDADE	DESONERADO	NÃO DESONERADO
SINAPI	97173	ASSENTAMENTO DE TUBO DE AÇO CARBONO PARA REDE DE ÁGUA, DN 600 MM (24") JUNTA SOLDADA, INSTALADO EM LOCAL COM NÍVEL ALTO DE INTERFERÊNCIAS (NÃO INCLUI FORNECIMENTO). AF_11/2017	M	24,67	26,54
SINAPI	97174	ASSENTAMENTO DE TUBO DE AÇO CARBONO PARA REDE DE ÁGUA, DN 700 MM (28") JUNTA SOLDADA, INSTALADO EM LOCAL COM NÍVEL ALTO DE INTERFERÊNCIAS (NÃO INCLUI FORNECIMENTO). AF_11/2017	M	28,55	30,71
SINAPI	97175	ASSENTAMENTO DE TUBO DE AÇO CARBONO PARA REDE DE ÁGUA, DN 800 MM (32") JUNTA SOLDADA, INSTALADO EM LOCAL COM NÍVEL ALTO DE INTERFERÊNCIAS (NÃO INCLUI FORNECIMENTO). AF_11/2017	M	32,44	34,88
SINAPI	97176	ASSENTAMENTO DE TUBO DE AÇO CARBONO PARA REDE DE ÁGUA, DN 900 MM (36") JUNTA SOLDADA, INSTALADO EM LOCAL COM NÍVEL ALTO DE INTERFERÊNCIAS (NÃO INCLUI FORNECIMENTO). AF_11/2017	M	36,32	39,05
SINAPI	97177	ASSENTAMENTO DE TUBO DE AÇO CARBONO PARA REDE DE ÁGUA, DN 1000 MM (40") OU DN 1100 MM (44") JUNTA SOLDADA, INSTALADO EM LOCAL COM NÍVEL ALTO DE INTERFERÊNCIAS (NÃO INCLUI FORNECIMENTO). AF_11/2017	M	44,08	47,38
SINAPI	97178	ASSENTAMENTO DE TUBO DE AÇO CARBONO PARA REDE DE ÁGUA, DN 1200 MM (48") OU DN 1300 MM (52") JUNTA SOLDADA, INSTALADO EM LOCAL COM NÍVEL ALTO DE INTERFERÊNCIAS (NÃO INCLUI FORNECIMENTO). AF_11/2017	M	51,86	55,72
SINAPI	97179	ASSENTAMENTO DE TUBO DE AÇO CARBONO PARA REDE DE ÁGUA, DN 1400 MM (56'') OU DN 1500 MM (60") JUNTA SOLDADA, INSTALADO EM LOCAL COM NÍVEL ALTO DE INTERFERÊNCIAS (NÃO INCLUI FORNECIMENTO). AF_11/2017	M	59,64	64,07
SINAPI	97180	ASSENTAMENTO DE TUBO DE AÇO CARBONO PARA REDE DE ÁGUA, DN 1600 MM (64") OU DN 1700 MM (68") JUNTA SOLDADA, INSTALADO EM LOCAL COM NÍVEL ALTO DE INTERFERÊNCIAS (NÃO INCLUI FORNECIMENTO). AF_11/2017	M	67,41	72,38
SINAPI	97181	ASSENTAMENTO DE TUBO DE AÇO CARBONO PARA REDE DE ÁGUA, DN 1800 MM (72") OU DN 1900 MM (76") JUNTA SOLDADA, INSTALADO EM LOCAL COM NÍVEL ALTO DE INTERFERÊNCIAS (NÃO INCLUI FORNECIMENTO). AF_11/2017	M	77,49	83,04
SINAPI	97182	ASSENTAMENTO DE TUBO DE AÇO CARBONO PARA REDE DE ÁGUA, DN 2000 MM (80") OU DN 2100 MM (84") JUNTA SOLDADA, INSTALADO EM LOCAL COM NÍVEL ALTO DE INTERFERÊNCIAS (NÃO INCLUI FORNECIMENTO). AF_11/2017	M	85,49	91,61
SINAPI	97183	ASSENTAMENTO DE TUBO DE AÇO CARBONO PARA REDE DE ÁGUA, DN 600 MM (24") JUNTA SOLDADA, INSTALADO EM LOCAL COM NÍVEL BAIXO DE INTERFERÊNCIAS (NÃO INCLUI FORNECIMENTO). AF_11/2017	M	20,54	22,08
SINAPI	97184	ASSENTAMENTO DE TUBO DE AÇO CARBONO PARA REDE DE ÁGUA, DN 700 MM (28") JUNTA SOLDADA, INSTALADO EM LOCAL COM NÍVEL BAIXO DE INTERFERÊNCIAS (NÃO INCLUI FORNECIMENTO). AF_11/2017	M	23,83	25,62
SINAPI	97185	ASSENTAMENTO DE TUBO DE AÇO CARBONO PARA REDE DE ÁGUA, DN 800 MM (32") JUNTA SOLDADA, INSTALADO EM LOCAL COM NÍVEL BAIXO DE INTERFERÊNCIAS (NÃO INCLUI FORNECIMENTO). AF_11/2017	M	27,13	29,14
SINAPI	97186	ASSENTAMENTO DE TUBO DE AÇO CARBONO PARA REDE DE ÁGUA, DN 900 MM (36") JUNTA SOLDADA, INSTALADO EM LOCAL COM NÍVEL BAIXO DE INTERFERÊNCIAS (NÃO INCLUI FORNECIMENTO). AF_11/2017	M	30,41	32,68
SINAPI	97187	ASSENTAMENTO DE TUBO DE AÇO CARBONO PARA REDE DE ÁGUA, DN 1000 MM (40) OU DN 1100 MM (44), JUNTA SOLDADA, INSTALADO EM LOCAL COM NÍVEL BAIXO DE INTERFERÊNCIAS (NÃO INCLUI FORNECIMENTO). AF_11/2017	M	36,98	39,73
SINAPI	97188	ASSENTAMENTO DE TUBO DE AÇO CARBONO PARA REDE DE ÁGUA, DN 1200 MM (48") OU DN 1300 MM (52") JUNTA SOLDADA, INSTALADO EM LOCAL COM NÍVEL BAIXO DE INTERFERÊNCIAS (NÃO INCLUI FORNECIMENTO). AF_11/2017	M	43,57	46,78
SINAPI	97189	ASSENTAMENTO DE TUBO DE AÇO CARBONO PARA REDE DE ÁGUA, DN 1400 MM (56'') OU DN 1500 MM (60") JUNTA SOLDADA, INSTALADO EM LOCAL COM NÍVEL BAIXO DE INTERFERÊNCIAS (NÃO INCLUI FORNECIMENTO). AF_11/2017	M	50,16	53,84
SINAPI	97190	ASSENTAMENTO DE TUBO DE AÇO CARBONO PARA REDE DE ÁGUA, DN 1600 MM (64") OU DN 1700 MM (68") JUNTA SOLDADA, INSTALADO EM LOCAL COM NÍVEL BAIXO DE INTERFERÊNCIAS (NÃO INCLUI FORNECIMENTO). AF_11/2017	M	56,72	60,89
SINAPI	97191	ASSENTAMENTO DE TUBO DE AÇO CARBONO PARA REDE DE ÁGUA, DN 1800 MM (72") OU DN 1900 MM (76") JUNTA SOLDADA, INSTALADO EM LOCAL COM NÍVEL BAIXO DE INTERFERÊNCIAS (NÃO INCLUI FORNECIMENTO). AF_11/2017	M	65,04	69,69
SINAPI	97192	ASSENTAMENTO DE TUBO DE AÇO CARBONO PARA REDE DE ÁGUA, DN 2000 MM (80") OU DN 2100 MM (84") JUNTA SOLDADA, INSTALADO EM LOCAL COM NÍVEL BAIXO DE INTERFERÊNCIAS (NÃO INCLUI FORNECIMENTO). AF_11/2017	M	71,79	76,92
SINAPI	90694	TUBO DE PVC PARA REDE COLETORA DE ESGOTO DE PAREDE MACIÇA, DN 100 MM, JUNTA ELÁSTICA, INSTALADO EM LOCAL COM NÍVEL BAIXO DE INTERFERÊNCIAS - FORNECIMENTO E ASSENTAMENTO. AF_06/2015	M	14,87	15,10
SINAPI	90695	TUBO DE PVC PARA REDE COLETORA DE ESGOTO DE PAREDE MACIÇA, DN 150 MM, JUNTA ELÁSTICA, INSTALADO EM LOCAL COM NÍVEL BAIXO DE INTERFERÊNCIAS - FORNECIMENTO E ASSENTAMENTO. AF_06/2015	M	30,26	30,54
SINAPI	90696	TUBO DE PVC PARA REDE COLETORA DE ESGOTO DE PAREDE MACIÇA, DN 200 MM, JUNTA ELÁSTICA, INSTALADO EM LOCAL COM NÍVEL BAIXO DE INTERFERÊNCIAS - FORNECIMENTO E ASSENTAMENTO. AF_06/2015	M	44,69	45,01
SINAPI	90697	TUBO DE PVC PARA REDE COLETORA DE ESGOTO DE PAREDE MACIÇA, DN 250 MM, JUNTA ELÁSTICA, INSTALADO EM LOCAL COM NÍVEL BAIXO DE INTERFERÊNCIAS - FORNECIMENTO E ASSENTAMENTO. AF_06/2015	M	74,65	75,03
SINAPI	90698	TUBO DE PVC PARA REDE COLETORA DE ESGOTO DE PAREDE MACIÇA, DN 300 MM, JUNTA ELÁSTICA, INSTALADO EM LOCAL COM NÍVEL BAIXO DE INTERFERÊNCIAS - FORNECIMENTO E ASSENTAMENTO. AF_06/2015	M	119,02	119,44
SINAPI	90699	TUBO DE PVC PARA REDE COLETORA DE ESGOTO DE PAREDE MACIÇA, DN 350 MM, JUNTA ELÁSTICA, INSTALADO EM LOCAL COM NÍVEL BAIXO DE INTERFERÊNCIAS - FORNECIMENTO E ASSENTAMENTO. AF_06/2015	M	146,97	147,45
SINAPI	90700	TUBO DE PVC PARA REDE COLETORA DE ESGOTO DE PAREDE MACIÇA, DN 400 MM, JUNTA ELÁSTICA, INSTALADO EM LOCAL COM NÍVEL BAIXO DE INTERFERÊNCIAS - FORNECIMENTO E ASSENTAMENTO. AF_06/2015	M	194,34	195,07
SINAPI	90701	TUBO DE PVC CORRUGADO DE DUPLA PAREDE PARA REDE COLETORA DE ESGOTO, DN 150 MM, JUNTA ELÁSTICA, INSTALADO EM LOCAL COM NÍVEL BAIXO DE INTERFERÊNCIAS - FORNECIMENTO E ASSENTAMENTO. AF_06/2015	M	26,93	27,44
SINAPI	90702	TUBO DE PVC CORRUGADO DE DUPLA PAREDE PARA REDE COLETORA DE ESGOTO, DN 200 MM, JUNTA ELÁSTICA, INSTALADO EM LOCAL COM NÍVEL BAIXO DE INTERFERÊNCIAS - FORNECIMENTO E ASSENTAMENTO. AF_06/2015	M	41,36	41,91
SINAPI	90703	TUBO DE PVC CORRUGADO DE DUPLA PAREDE PARA REDE COLETORA DE ESGOTO, DN 250 MM, JUNTA ELÁSTICA, INSTALADO EM LOCAL COM NÍVEL BAIXO DE INTERFERÊNCIAS - FORNECIMENTO E ASSENTAMENTO. AF_06/2015	M	66,20	66,81
SINAPI	90704	TUBO DE PVC CORRUGADO DE DUPLA PAREDE PARA REDE COLETORA DE ESGOTO, DN 300 MM, JUNTA ELÁSTICA, INSTALADO EM LOCAL COM NÍVEL BAIXO DE INTERFERÊNCIAS - FORNECIMENTO E ASSENTAMENTO. AF_06/2015	M	90,56	91,22
SINAPI	90705	TUBO DE PVC CORRUGADO DE DUPLA PAREDE PARA REDE COLETORA DE ESGOTO, DN 350 MM, JUNTA ELÁSTICA, INSTALADO EM LOCAL COM NÍVEL BAIXO DE INTERFERÊNCIAS - FORNECIMENTO E ASSENTAMENTO. AF_06/2015	M	126,38	127,08
SINAPI	90706	TUBO DE PVC CORRUGADO DE DUPLA PAREDE PARA REDE COLETORA DE ESGOTO, DN 400 MM, JUNTA ELÁSTICA, INSTALADO EM LOCAL COM NÍVEL BAIXO DE INTERFERÊNCIAS - FORNECIMENTO E ASSENTAMENTO. AF_06/2015	M	153,41	154,46
SINAPI	90708	TUBO DE PEAD CORRUGADO DE DUPLA PAREDE PARA REDE COLETORA DE ESGOTO, DN 600 MM, JUNTA ELÁSTICA INTEGRADA, INSTALADO EM LOCAL COM NÍVEL BAIXO DE INTERFERÊNCIAS - FORNECIMENTO E ASSENTAMENTO. AF_06/2015	M	403,74	404,42
SINAPI	90709	TUBO DE PVC PARA REDE COLETORA DE ESGOTO DE PAREDE MACIÇA, DN 100 MM, JUNTA ELÁSTICA, INSTALADO EM LOCAL COM NÍVEL ALTO DE INTERFERÊNCIAS - FORNECIMENTO E ASSENTAMENTO. AF_06/2015	M	16,31	16,71
SINAPI	90710	TUBO DE PVC PARA REDE COLETORA DE ESGOTO DE PAREDE MACIÇA, DN 150 MM, JUNTA ELÁSTICA, INSTALADO EM LOCAL COM NÍVEL ALTO DE INTERFERÊNCIAS - FORNECIMENTO E ASSENTAMENTO. AF_06/2015	M	31,70	32,16
SINAPI	90711	TUBO DE PVC PARA REDE COLETORA DE ESGOTO DE PAREDE MACIÇA, DN 200 MM, JUNTA ELÁSTICA, INSTALADO EM LOCAL COM NÍVEL ALTO DE INTERFERÊNCIAS - FORNECIMENTO E ASSENTAMENTO. AF_06/2015	M	46,12	46,62
SINAPI	90712	TUBO DE PVC PARA REDE COLETORA DE ESGOTO DE PAREDE MACIÇA, DN 250 MM, JUNTA ELÁSTICA, INSTALADO EM LOCAL COM NÍVEL ALTO DE INTERFERÊNCIAS - FORNECIMENTO E ASSENTAMENTO. AF_06/2015	M	76,09	76,64
SINAPI	90713	TUBO DE PVC PARA REDE COLETORA DE ESGOTO DE PAREDE MACIÇA, DN 300 MM, JUNTA ELÁSTICA, INSTALADO EM LOCAL COM NÍVEL ALTO DE INTERFERÊNCIAS - FORNECIMENTO E ASSENTAMENTO. AF_06/2015	M	120,44	121,05
SINAPI	90714	TUBO DE PVC PARA REDE COLETORA DE ESGOTO DE PAREDE MACIÇA, DN 350 MM, JUNTA ELÁSTICA, INSTALADO EM LOCAL COM NÍVEL ALTO DE INTERFERÊNCIAS - FORNECIMENTO E ASSENTAMENTO. AF_06/2015	M	148,40	149,05
SINAPI	90715	TUBO DE PVC PARA REDE COLETORA DE ESGOTO DE PAREDE MACIÇA, DN 400 MM, JUNTA ELÁSTICA, INSTALADO EM LOCAL COM NÍVEL ALTO DE INTERFERÊNCIAS - FORNECIMENTO E ASSENTAMENTO. AF_06/2015	M	197,38	198,36
SINAPI	90716	TUBO DE PVC CORRUGADO DE DUPLA PAREDE PARA REDE COLETORA DE ESGOTO, DN 150 MM, JUNTA ELÁSTICA, INSTALADO EM LOCAL COM NÍVEL ALTO DE INTERFERÊNCIAS - FORNECIMENTO E ASSENTAMENTO. AF_06/2015	M	28,36	29,05
SINAPI	90717	TUBO DE PVC CORRUGADO DE DUPLA PAREDE PARA REDE COLETORA DE ESGOTO, DN 200 MM, JUNTA ELÁSTICA, INSTALADO EM LOCAL COM NÍVEL ALTO DE INTERFERÊNCIAS - FORNECIMENTO E ASSENTAMENTO. AF_06/2015	M	42,78	43,52
SINAPI	90718	TUBO DE PVC CORRUGADO DE DUPLA PAREDE PARA REDE COLETORA DE ESGOTO, DN 250 MM, JUNTA ELÁSTICA, INSTALADO EM LOCAL COM NÍVEL ALTO DE INTERFERÊNCIAS - FORNECIMENTO E ASSENTAMENTO. AF_06/2015	M	67,64	68,42
SINAPI	90719	TUBO DE PVC CORRUGADO DE DUPLA PAREDE PARA REDE COLETORA DE ESGOTO, DN 300 MM, JUNTA ELÁSTICA, INSTALADO EM LOCAL COM NÍVEL ALTO DE INTERFERÊNCIAS - FORNECIMENTO E ASSENTAMENTO. AF_06/2015	M	91,99	92,83
SINAPI	90720	TUBO DE PVC CORRUGADO DE DUPLA PAREDE PARA REDE COLETORA DE ESGOTO, DN 350 MM, JUNTA ELÁSTICA, INSTALADO EM LOCAL COM NÍVEL ALTO DE INTERFERÊNCIAS - FORNECIMENTO E ASSENTAMENTO. AF_06/2015	M	127,80	128,68
SINAPI	90721	TUBO DE PVC CORRUGADO DE DUPLA PAREDE PARA REDE COLETORA DE ESGOTO, DN 400 MM, EM JUNTA ELÁSTICA, INSTALADO EM LOCAL COM NÍVEL ALTO DE INTERFERÊNCIAS - FORNECIMENTO E ASSENTAMENTO. AF_06/2015	M	156,48	157,76
SINAPI	90723	TUBO DE PEAD CORRUGADO DE DUPLA PAREDE PARA REDE COLETORA DE ESGOTO, DN 600 MM, JUNTA ELÁSTICA INTEGRADA, INSTALADO EM LOCAL COM NÍVEL ALTO DE INTERFERÊNCIAS - FORNECIMENTO E ASSENTAMENTO. AF_06/2015	M	405,60	406,42
SINAPI	90724	JUNTA ARGAMASSADA ENTRE TUBO DN 100 MM E O POÇO DE VISITA/ CAIXA DE CONCRETO OU ALVENARIA EM REDES DE ESGOTO. AF_06/2015	UN	16,73	18,69

FONTE	CÓDIGO	DESCRIÇÃO	UNIDADE	DESONERADO	NÃO DESONERADO
SINAPI	90725	JUNTA ARGAMASSADA ENTRE TUBO DN 150 MM E O POÇO DE VISITA/ CAIXA DE CONCRETO OU ALVENARIA EM REDES DE ESGOTO. AF_06/2015	UN	20,67	23,07
SINAPI	90726	JUNTA ARGAMASSADA ENTRE TUBO DN 200 MM E O POÇO/ CAIXA DE CONCRETO OU ALVENARIA EM REDES DE ESGOTO. AF_06/2015	UN	24,60	27,46
SINAPI	90727	JUNTA ARGAMASSADA ENTRE TUBO DN 250 MM E O POÇO DE VISITA/ CAIXA DE CONCRETO OU ALVENARIA EM REDES DE ESGOTO. AF_06/2015	UN	28,53	31,84
SINAPI	90728	JUNTA ARGAMASSADA ENTRE TUBO DN 300 MM E O POÇO DE VISITA/ CAIXA DE CONCRETO OU ALVENARIA EM REDES DE ESGOTO. AF_06/2015	UN	32,47	36,23
SINAPI	90729	JUNTA ARGAMASSADA ENTRE TUBO DN 350 MM E O POÇO DE VISITA/ CAIXA DE CONCRETO OU ALVENARIA EM REDES DE ESGOTO. AF_06/2015	UN	36,42	40,61
SINAPI	90730	JUNTA ARGAMASSADA ENTRE TUBO DN 400 MM E O POÇO DE VISITA/ CAIXA DE CONCRETO OU ALVENARIA EM REDES DE ESGOTO. AF_06/2015	UN	40,39	45,03
SINAPI	90731	JUNTA ARGAMASSADA ENTRE TUBO DN 450 MM E O POÇO DE VISITA/ CAIXA DE CONCRETO OU ALVENARIA EM REDES DE ESGOTO. AF_06/2015	UN	44,33	49,41
SINAPI	90732	JUNTA ARGAMASSADA ENTRE TUBO DN 600 MM E O POÇO DE VISITA/ CAIXA DE CONCRETO OU ALVENARIA EM REDES DE ESGOTO. AF_06/2015	UN	56,15	62,56
SINAPI	90733	ASSENTAMENTO DE TUBO DE PVC PARA REDE COLETORA DE ESGOTO DE PAREDE MACIÇA, DN 100 MM, JUNTA ELÁSTICA, INSTALADO EM LOCAL COM NÍVEL BAIXO DE INTERFERÊNCIAS (NÃO INCLUI FORNECIMENTO). AF_06/2015	M	1,80	2,03
SINAPI	90734	ASSENTAMENTO DE TUBO DE PVC PARA REDE COLETORA DE ESGOTO DE PAREDE MACIÇA, DN 150 MM, JUNTA ELÁSTICA, INSTALADO EM LOCAL COM NÍVEL BAIXO DE INTERFERÊNCIAS (NÃO INCLUI FORNECIMENTO). AF_06/2015	M	2,19	2,47
SINAPI	90735	ASSENTAMENTO DE TUBO DE PVC PARA REDE COLETORA DE ESGOTO DE PAREDE MACIÇA, DN 200 MM, JUNTA ELÁSTICA, INSTALADO EM LOCAL COM NÍVEL BAIXO DE INTERFERÊNCIAS (NÃO INCLUI FORNECIMENTO). AF_06/2015	M	2,61	2,93
SINAPI	90736	ASSENTAMENTO DE TUBO DE PVC PARA REDE COLETORA DE ESGOTO DE PAREDE MACIÇA, DN 250 MM, JUNTA ELÁSTICA, INSTALADO EM LOCAL COM NÍVEL BAIXO DE INTERFERÊNCIAS (NÃO INCLUI FORNECIMENTO). AF_06/2015	M	3,01	3,39
SINAPI	90737	ASSENTAMENTO DE TUBO DE PVC PARA REDE COLETORA DE ESGOTO DE PAREDE MACIÇA, DN 300 MM, JUNTA ELÁSTICA, INSTALADO EM LOCAL COM NÍVEL BAIXO DE INTERFERÊNCIAS (NÃO INCLUI FORNECIMENTO). AF_06/2015	M	3,42	3,84
SINAPI	90738	ASSENTAMENTO DE TUBO DE PVC PARA REDE COLETORA DE ESGOTO DE PAREDE MACIÇA, DN 350 MM, JUNTA ELÁSTICA, INSTALADO EM LOCAL COM NÍVEL BAIXO DE INTERFERÊNCIAS (NÃO INCLUI FORNECIMENTO). AF_06/2015	M	3,82	4,30
SINAPI	90739	ASSENTAMENTO DE TUBO DE PVC PARA REDE COLETORA DE ESGOTO DE PAREDE MACIÇA, DN 400 MM, JUNTA ELÁSTICA, INSTALADO EM LOCAL COM NÍVEL BAIXO DE INTERFERÊNCIAS (NÃO INCLUI FORNECIMENTO). AF_06/2015	M	8,99	9,72
SINAPI	90740	ASSENTAMENTO DE TUBO DE PVC CORRUGADO DE DUPLA PAREDE PARA REDE COLETORA DE ESGOTO, DN 150 MM, JUNTA ELÁSTICA, INSTALADO EM LOCAL COM NÍVEL BAIXO DE INTERFERÊNCIAS (NÃO INCLUI FORNECIMENTO). AF_06/2015	M	4,02	4,53
SINAPI	90741	ASSENTAMENTO DE TUBO DE PVC CORRUGADO DE DUPLA PAREDE PARA REDE COLETORA DE ESGOTO, DN 200 MM, JUNTA ELÁSTICA, INSTALADO EM LOCAL COM NÍVEL BAIXO DE INTERFERÊNCIAS (NÃO INCLUI FORNECIMENTO). AF_06/2015	M	4,43	4,98
SINAPI	90742	ASSENTAMENTO DE TUBO DE PVC CORRUGADO DE DUPLA PAREDE PARA REDE COLETORA DE ESGOTO, DN 250 MM, JUNTA ELÁSTICA, INSTALADO EM LOCAL COM NÍVEL BAIXO DE INTERFERÊNCIAS (NÃO INCLUI FORNECIMENTO). AF_06/2015	M	4,82	5,43
SINAPI	90743	ASSENTAMENTO DE TUBO DE PVC CORRUGADO DE DUPLA PAREDE PARA REDE COLETORA DE ESGOTO, DN 300 MM, JUNTA ELÁSTICA, INSTALADO EM LOCAL COM NÍVEL BAIXO DE INTERFERÊNCIAS (NÃO INCLUI FORNECIMENTO). AF_06/2015	M	5,23	5,89
SINAPI	90744	ASSENTAMENTO DE TUBO DE PVC CORRUGADO DE DUPLA PAREDE PARA REDE COLETORA DE ESGOTO, DN 350 MM, JUNTA ELÁSTICA, INSTALADO EM LOCAL COM NÍVEL BAIXO DE INTERFERÊNCIAS (NÃO INCLUI FORNECIMENTO). AF_06/2015	M	5,64	6,34
SINAPI	90745	ASSENTAMENTO DE TUBO DE PVC CORRUGADO DE DUPLA PAREDE PARA REDE COLETORA DE ESGOTO, DN 400 MM, JUNTA ELÁSTICA, INSTALADO EM LOCAL COM NÍVEL BAIXO DE INTERFERÊNCIAS (NÃO INCLUI FORNECIMENTO). AF_06/2015	M	12,84	13,89
SINAPI	90746	ASSENTAMENTO DE TUBO DE PEAD CORRUGADO DE DUPLA PAREDE PARA REDE COLETORA DE ESGOTO, DN 450 MM, JUNTA ELÁSTICA INTEGRADA, INSTALADO EM LOCAL COM NÍVEL BAIXO DE INTERFERÊNCIAS (NÃO INCLUI FORNECIMENTO). AF_06/2015	M	2,45	2,76
SINAPI	90747	ASSENTAMENTO DE TUBO DE PEAD CORRUGADO DE DUPLA PAREDE PARA REDE COLETORA DE ESGOTO, DN 600 MM, JUNTA ELÁSTICA INTEGRADA, INSTALADO EM LOCAL COM NÍVEL BAIXO DE INTERFERÊNCIAS (NÃO INCLUI FORNECIMENTO). AF_06/2015	M	9,84	10,52
SINAPI	90748	ASSENTAMENTO DE TUBO DE PVC PARA REDE COLETORA DE ESGOTO DE PAREDE MACIÇA, DN 100 MM, JUNTA ELÁSTICA, INSTALADO EM LOCAL COM NÍVEL ALTO DE INTERFERÊNCIAS (NÃO INCLUI FORNECIMENTO). AF_06/2015	M	3,24	3,64
SINAPI	90749	ASSENTAMENTO DE TUBO DE PVC PARA REDE COLETORA DE ESGOTO DE PAREDE MACIÇA, DN 150 MM, JUNTA ELÁSTICA, INSTALADO EM LOCAL COM NÍVEL ALTO DE INTERFERÊNCIAS (NÃO INCLUI FORNECIMENTO). AF_06/2015	M	3,63	4,09
SINAPI	90750	ASSENTAMENTO DE TUBO DE PVC PARA REDE COLETORA DE ESGOTO DE PAREDE MACIÇA, DN 200 MM, JUNTA ELÁSTICA, INSTALADO EM LOCAL COM NÍVEL ALTO DE INTERFERÊNCIAS (NÃO INCLUI FORNECIMENTO). AF_06/2015	M	4,04	4,54
SINAPI	90751	ASSENTAMENTO DE TUBO DE PVC PARA REDE COLETORA DE ESGOTO DE PAREDE MACIÇA, DN 250 MM, JUNTA ELÁSTICA, INSTALADO EM LOCAL COM NÍVEL ALTO DE INTERFERÊNCIAS (NÃO INCLUI FORNECIMENTO). AF_06/2015	M	4,45	5,00
SINAPI	90752	ASSENTAMENTO DE TUBO DE PVC PARA REDE COLETORA DE ESGOTO DE PAREDE MACIÇA, DN 300 MM, JUNTA ELÁSTICA, INSTALADO EM LOCAL COM NÍVEL ALTO DE INTERFERÊNCIAS (NÃO INCLUI FORNECIMENTO). AF_06/2015	M	4,84	5,45
SINAPI	90753	ASSENTAMENTO DE TUBO DE PVC PARA REDE COLETORA DE ESGOTO DE PAREDE MACIÇA, DN 350 MM, JUNTA ELÁSTICA, INSTALADO EM LOCAL COM NÍVEL ALTO DE INTERFERÊNCIAS (NÃO INCLUI FORNECIMENTO). AF_06/2015	M	5,25	5,90
SINAPI	90754	ASSENTAMENTO DE TUBO DE PVC PARA REDE COLETORA DE ESGOTO DE PAREDE MACIÇA, DN 400 MM, JUNTA ELÁSTICA, INSTALADO EM LOCAL COM NÍVEL ALTO DE INTERFERÊNCIAS (NÃO INCLUI FORNECIMENTO). AF_06/2015	M	12,03	13,01
SINAPI	90755	ASSENTAMENTO DE TUBO DE PVC CORRUGADO DE DUPLA PAREDE PARA REDE COLETORA DE ESGOTO, DN 150 MM, JUNTA ELÁSTICA, INSTALADO EM LOCAL COM NÍVEL ALTO DE INTERFERÊNCIAS (NÃO INCLUI FORNECIMENTO). AF_06/2015	M	5,45	6,14
SINAPI	90756	ASSENTAMENTO DE TUBO DE PVC CORRUGADO DE DUPLA PAREDE PARA REDE COLETORA DE ESGOTO, DN 200 MM, JUNTA ELÁSTICA, INSTALADO EM LOCAL COM NÍVEL ALTO DE INTERFERÊNCIAS (NÃO INCLUI FORNECIMENTO). AF_06/2015	M	5,85	6,59
SINAPI	90757	ASSENTAMENTO DE TUBO DE PVC CORRUGADO DE DUPLA PAREDE PARA REDE COLETORA DE ESGOTO, DN 250 MM, JUNTA ELÁSTICA, INSTALADO EM LOCAL COM NÍVEL ALTO DE INTERFERÊNCIAS (NÃO INCLUI FORNECIMENTO). AF_06/2015	M	6,26	7,04
SINAPI	90758	ASSENTAMENTO DE TUBO DE PVC CORRUGADO DE DUPLA PAREDE PARA REDE COLETORA DE ESGOTO, DN 300 MM, JUNTA ELÁSTICA, INSTALADO EM LOCAL COM NÍVEL ALTO DE INTERFERÊNCIAS (NÃO INCLUI FORNECIMENTO). AF_06/2015	M	6,66	7,50
SINAPI	90759	ASSENTAMENTO DE TUBO DE PVC CORRUGADO DE DUPLA PAREDE PARA REDE COLETORA DE ESGOTO, DN 350 MM, JUNTA ELÁSTICA, INSTALADO EM LOCAL COM NÍVEL ALTO DE INTERFERÊNCIAS (NÃO INCLUI FORNECIMENTO). AF_06/2015	M	7,06	7,94
SINAPI	90760	ASSENTAMENTO DE TUBO DE PVC CORRUGADO DE DUPLA PAREDE PARA REDE COLETORA DE ESGOTO, DN 400 MM, EM JUNTA ELÁSTICA, INSTALADO EM LOCAL COM NÍVEL ALTO DE INTERFERÊNCIAS (NÃO INCLUI FORNECIMENTO). AF_06/2015	M	15,91	17,19
SINAPI	90761	ASSENTAMENTO DE TUBO DE PEAD CORRUGADO DE DUPLA PAREDE PARA REDE COLETORA DE ESGOTO, DN 450 MM, JUNTA ELÁSTICA INTEGRADA, INSTALADO EM LOCAL COM NÍVEL ALTO DE INTERFERÊNCIAS (NÃO INCLUI FORNECIMENTO). AF_06/2015	M	3,00	3,38
SINAPI	90762	ASSENTAMENTO DE TUBO DE PEAD CORRUGADO DE DUPLA PAREDE PARA REDE COLETORA DE ESGOTO, DN 600 MM, JUNTA ELÁSTICA INTEGRADA, INSTALADO EM LOCAL COM NÍVEL ALTO DE INTERFERÊNCIAS (NÃO INCLUI FORNECIMENTO). AF_06/2015	M	11,70	12,52
SINAPI	94869	TUBO DE PEAD CORRUGADO DE DUPLA PAREDE PARA REDE COLETORA DE ESGOTO, DN 250 MM, JUNTA ELÁSTICA INTEGRADA, INSTALADO EM LOCAL COM NÍVEL BAIXO DE INTERFERÊNCIAS - FORNECIMENTO E ASSENTAMENTO. AF_06/2016	M	81,72	81,80
SINAPI	94870	ASSENTAMENTO DE TUBO DE PEAD CORRUGADO DE DUPLA PAREDE PARA REDE COLETORA DE ESGOTO, DN 250 MM, JUNTA ELÁSTICA INTEGRADA, INSTALADO EM LOCAL COM NÍVEL BAIXO DE INTERFERÊNCIAS (NÃO INCLUI FORNECIMENTO). AF_06/2016	M	0,59	0,67

FONTE	CÓDIGO	DESCRIÇÃO	UNIDADE	DESONERADO	NÃO DESONERADO
SINAPI	94871	TUBO DE PEAD CORRUGADO DE DUPLA PAREDE PARA REDE COLETORA DE ESGOTO, DN 300 MM, JUNTA ELÁSTICA INTEGRADA, INSTALADO EM LOCAL COM NÍVEL BAIXO DE INTERFERÊNCIAS - FORNECIMENTO E ASSENTAMENTO. AF_06/2016	M	96,96	97,09
SINAPI	94872	ASSENTAMENTO DE TUBO DE PEAD CORRUGADO DE DUPLA PAREDE PARA REDE COLETORA DE ESGOTO, DN 300 MM, JUNTA ELÁSTICA INTEGRADA, INSTALADO EM LOCAL COM NÍVEL BAIXO DE INTERFERÊNCIAS (NÃO INCLUI FORNECIMENTO). AF_06/2016	M	1,05	1,18
SINAPI	94875	TUBO DE PEAD CORRUGADO DE DUPLA PAREDE PARA REDE COLETORA DE ESGOTO, DN 750 MM, JUNTA ELÁSTICA INTEGRADA, INSTALADO EM LOCAL COM NÍVEL BAIXO DE INTERFERÊNCIAS - FORNECIMENTO E ASSENTAMENTO. AF_06/2016	M	570,87	571,90
SINAPI	94876	ASSENTAMENTO DE TUBO DE PEAD CORRUGADO DE DUPLA PAREDE PARA REDE COLETORA DE ESGOTO, DN 750 MM, JUNTA ELÁSTICA INTEGRADA, INSTALADO EM LOCAL COM NÍVEL BAIXO DE INTERFERÊNCIAS (NÃO INCLUI FORNECIMENTO). AF_06/2016	M	14,89	15,92
SINAPI	94878	ASSENTAMENTO DE TUBO DE PEAD CORRUGADO DE DUPLA PAREDE PARA REDE COLETORA DE ESGOTO, DN 900 MM, JUNTA ELÁSTICA INTEGRADA, INSTALADO EM LOCAL COM NÍVEL BAIXO DE INTERFERÊNCIAS (NÃO INCLUI FORNECIMENTO). AF_06/2016	M	17,49	18,70
SINAPI	94879	TUBO DE PEAD CORRUGADO DE DUPLA PAREDE PARA REDE COLETORA DE ESGOTO, DN 1000 MM, JUNTA ELÁSTICA INTEGRADA, INSTALADO EM LOCAL COM NÍVEL BAIXO DE INTERFERÊNCIAS - FORNECIMENTO E ASSENTAMENTO. AF_06/2016	M	761,43	762,91
SINAPI	94880	ASSENTAMENTO DE TUBO DE PEAD CORRUGADO DE DUPLA PAREDE PARA REDE COLETORA DE ESGOTO, DN 1000 MM, JUNTA ELÁSTICA INTEGRADA, INSTALADO EM LOCAL COM NÍVEL BAIXO DE INTERFERÊNCIAS (NÃO INCLUI FORNECIMENTO). AF_06/2016	M	21,41	22,89
SINAPI	94881	TUBO DE PEAD CORRUGADO DE DUPLA PAREDE PARA REDE COLETORA DE ESGOTO, DN 1200 MM, JUNTA ELÁSTICA INTEGRADA, INSTALADO EM LOCAL COM NÍVEL BAIXO DE INTERFERÊNCIAS - FORNECIMENTO E ASSENTAMENTO. AF_06/2016	M	1.185,08	1.186,84
SINAPI	94882	ASSENTAMENTO DE TUBO DE PEAD CORRUGADO DE DUPLA PAREDE PARA REDE COLETORA DE ESGOTO, DN 1200 MM, JUNTA ELÁSTICA INTEGRADA, INSTALADO EM LOCAL COM NÍVEL BAIXO DE INTERFERÊNCIAS (NÃO INCLUI FORNECIMENTO). AF_06/2016	M	25,39	27,15
SINAPI	94884	ASSENTAMENTO DE TUBO DE PEAD CORRUGADO DE DUPLA PAREDE PARA REDE COLETORA DE ESGOTO, DN 1500 MM, JUNTA ELÁSTICA INTEGRADA, INSTALADO EM LOCAL COM NÍVEL BAIXO DE INTERFERÊNCIAS (NÃO INCLUI FORNECIMENTO). AF_06/2016	M	33,49	35,79
SINAPI	94885	TUBO DE PEAD CORRUGADO DE DUPLA PAREDE PARA REDE COLETORA DE ESGOTO, DN 250 MM, JUNTA ELÁSTICA INTEGRADA, INSTALADO EM LOCAL COM NÍVEL ALTO DE INTERFERÊNCIAS - FORNECIMENTO E ASSENTAMENTO. AF_06/2016	M	81,90	82,00
SINAPI	94886	ASSENTAMENTO DE TUBO DE PEAD CORRUGADO DE DUPLA PAREDE PARA REDE COLETORA DE ESGOTO, DN 250 MM, JUNTA ELÁSTICA INTEGRADA, INSTALADO EM LOCAL COM NÍVEL ALTO DE INTERFERÊNCIAS (NÃO INCLUI FORNECIMENTO). AF_06/2016	M	0,77	0,87
SINAPI	94887	TUBO DE PEAD CORRUGADO DE DUPLA PAREDE PARA REDE COLETORA DE ESGOTO, DN 300 MM, JUNTA ELÁSTICA INTEGRADA, INSTALADO EM LOCAL COM NÍVEL ALTO DE INTERFERÊNCIAS - FORNECIMENTO E ASSENTAMENTO. AF_06/2016	M	97,24	97,41
SINAPI	94888	ASSENTAMENTO DE TUBO DE PEAD CORRUGADO DE DUPLA PAREDE PARA REDE COLETORA DE ESGOTO, DN 300 MM, JUNTA ELÁSTICA INTEGRADA, INSTALADO EM LOCAL COM NÍVEL ALTO DE INTERFERÊNCIAS (NÃO INCLUI FORNECIMENTO). AF_06/2016	M	1,33	1,50
SINAPI	94891	TUBO DE PEAD CORRUGADO DE DUPLA PAREDE PARA REDE COLETORA DE ESGOTO, DN 750 MM, JUNTA ELÁSTICA INTEGRADA, INSTALADO EM LOCAL COM NÍVEL ALTO DE INTERFERÊNCIAS - FORNECIMENTO E ASSENTAMENTO. AF_06/2016	M	573,27	574,48
SINAPI	94892	ASSENTAMENTO DE TUBO DE PEAD CORRUGADO DE DUPLA PAREDE PARA REDE COLETORA DE ESGOTO, DN 750 MM, JUNTA ELÁSTICA INTEGRADA, INSTALADO EM LOCAL COM NÍVEL ALTO DE INTERFERÊNCIAS (NÃO INCLUI FORNECIMENTO). AF_06/2016	M	17,29	18,50
SINAPI	94894	ASSENTAMENTO DE TUBO DE PEAD CORRUGADO DE DUPLA PAREDE PARA REDE COLETORA DE ESGOTO, DN 900 MM, JUNTA ELÁSTICA INTEGRADA, INSTALADO EM LOCAL COM NÍVEL ALTO DE INTERFERÊNCIAS (NÃO INCLUI FORNECIMENTO). AF_06/2016	M	20,10	21,49
SINAPI	94895	TUBO DE PEAD CORRUGADO DE DUPLA PAREDE PARA REDE COLETORA DE ESGOTO, DN 1000 MM, JUNTA ELÁSTICA INTEGRADA, INSTALADO EM LOCAL COM NÍVEL ALTO DE INTERFERÊNCIAS - FORNECIMENTO E ASSENTAMENTO. AF_06/2016	M	764,29	765,97
SINAPI	94896	ASSENTAMENTO DE TUBO DE PEAD CORRUGADO DE DUPLA PAREDE PARA REDE COLETORA DE ESGOTO, DN 1000 MM, JUNTA ELÁSTICA INTEGRADA, INSTALADO EM LOCAL COM NÍVEL ALTO DE INTERFERÊNCIAS (NÃO INCLUI FORNECIMENTO). AF_06/2016	M	24,27	25,95
SINAPI	94897	TUBO DE PEAD CORRUGADO DE DUPLA PAREDE PARA REDE COLETORA DE ESGOTO, DN 1200 MM, JUNTA ELÁSTICA INTEGRADA, INSTALADO EM LOCAL COM NÍVEL ALTO DE INTERFERÊNCIAS - FORNECIMENTO E ASSENTAMENTO. AF_06/2016	M	1.188,16	1.190,13
SINAPI	94898	ASSENTAMENTO DE TUBO DE PEAD CORRUGADO DE DUPLA PAREDE PARA REDE COLETORA DE ESGOTO, DN 1200 MM, JUNTA ELÁSTICA INTEGRADA, INSTALADO EM LOCAL COM NÍVEL ALTO DE INTERFERÊNCIAS (NÃO INCLUI FORNECIMENTO). AF_06/2016	M	28,47	30,44
SINAPI	94900	ASSENTAMENTO DE TUBO DE PEAD CORRUGADO DE DUPLA PAREDE PARA REDE COLETORA DE ESGOTO, DN 1500 MM, JUNTA ELÁSTICA INTEGRADA, INSTALADO EM LOCAL COM NÍVEL ALTO DE INTERFERÊNCIAS (NÃO INCLUI FORNECIMENTO). AF_06/2016	M	36,84	39,39
SINAPI	97121	ASSENTAMENTO DE TUBO DE PVC PBA PARA REDE DE ÁGUA, DN 50 MM, JUNTA ELÁSTICA INTEGRADA, INSTALADO EM LOCAL COM NÍVEL ALTO DE INTERFERÊNCIAS (NÃO INCLUI FORNECIMENTO). AF_11/2017	M	1,34	1,49
SINAPI	97122	ASSENTAMENTO DE TUBO DE PVC PBA PARA REDE DE ÁGUA, DN 75 MM, JUNTA ELÁSTICA INTEGRADA, INSTALADO EM LOCAL COM NÍVEL ALTO DE INTERFERÊNCIAS (NÃO INCLUI FORNECIMENTO). AF_11/2017	M	1,85	2,07
SINAPI	97123	ASSENTAMENTO DE TUBO DE PVC PBA PARA REDE DE ÁGUA, DN 100 MM, JUNTA ELÁSTICA INTEGRADA, INSTALADO EM LOCAL COM NÍVEL ALTO DE INTERFERÊNCIAS (NÃO INCLUI FORNECIMENTO). AF_11/2017	M	2,36	2,63
SINAPI	97124	ASSENTAMENTO DE TUBO DE PVC PBA PARA REDE DE ÁGUA, DN 50 MM, JUNTA ELÁSTICA INTEGRADA, INSTALADO EM LOCAL COM NÍVEL BAIXO DE INTERFERÊNCIAS (NÃO INCLUI FORNECIMENTO). AF_11/2017	M	0,58	0,64
SINAPI	97125	ASSENTAMENTO DE TUBO DE PVC PBA PARA REDE DE ÁGUA, DN 75 MM, JUNTA ELÁSTICA INTEGRADA, INSTALADO EM LOCAL COM NÍVEL BAIXO DE INTERFERÊNCIAS (NÃO INCLUI FORNECIMENTO). AF_11/2017	M	0,82	0,92
SINAPI	97126	ASSENTAMENTO DE TUBO DE PVC PBA PARA REDE DE ÁGUA, DN 100 MM, JUNTA ELÁSTICA INTEGRADA, INSTALADO EM LOCAL COM NÍVEL BAIXO DE INTERFERÊNCIAS (NÃO INCLUI FORNECIMENTO). AF_11/2017	M	1,05	1,17
SINAPI	92833	TUBO DE CONCRETO PARA REDES COLETORAS DE ESGOTO SANITÁRIO, DIÂMETRO DE 300 MM, JUNTA ELÁSTICA, INSTALADO EM LOCAL COM BAIXO NÍVEL DE INTERFERÊNCIAS - FORNECIMENTO E ASSENTAMENTO. AF_12/2015	M	99,17	99,63
SINAPI	92834	ASSENTAMENTO DE TUBO DE CONCRETO PARA REDES COLETORAS DE ESGOTO SANITÁRIO, DIÂMETRO DE 300 MM, JUNTA ELÁSTICA, INSTALADO EM LOCAL COM BAIXO NÍVEL DE INTERFERÊNCIAS (NÃO INCLUI FORNECIMENTO). AF_12/2015	M	5,39	5,84
SINAPI	92835	TUBO DE CONCRETO PARA REDES COLETORAS DE ESGOTO SANITÁRIO, DIÂMETRO DE 400 MM, JUNTA ELÁSTICA, INSTALADO EM LOCAL COM BAIXO NÍVEL DE INTERFERÊNCIAS - FORNECIMENTO E ASSENTAMENTO. AF_12/2015	M	130,39	130,96
SINAPI	92836	ASSENTAMENTO DE TUBO DE CONCRETO PARA REDES COLETORAS DE ESGOTO SANITÁRIO, DIÂMETRO DE 400 MM, JUNTA ELÁSTICA, INSTALADO EM LOCAL COM BAIXO NÍVEL DE INTERFERÊNCIAS (NÃO INCLUI FORNECIMENTO). AF_12/2015	M	6,90	7,45
SINAPI	92837	TUBO DE CONCRETO PARA REDES COLETORAS DE ESGOTO SANITÁRIO, DIÂMETRO DE 500 MM, JUNTA ELÁSTICA, INSTALADO EM LOCAL COM BAIXO NÍVEL DE INTERFERÊNCIAS - FORNECIMENTO E ASSENTAMENTO. AF_12/2015	M	164,30	164,98
SINAPI	92838	ASSENTAMENTO DE TUBO DE CONCRETO PARA REDES COLETORAS DE ESGOTO SANITÁRIO, DIÂMETRO DE 500 MM, JUNTA ELÁSTICA, INSTALADO EM LOCAL COM BAIXO NÍVEL DE INTERFERÊNCIAS (NÃO INCLUI FORNECIMENTO). AF_12/2015	M	8,29	8,95
SINAPI	92839	TUBO DE CONCRETO PARA REDES COLETORAS DE ESGOTO SANITÁRIO, DIÂMETRO DE 600 MM, JUNTA ELÁSTICA, INSTALADO EM LOCAL COM BAIXO NÍVEL DE INTERFERÊNCIAS - FORNECIMENTO E ASSENTAMENTO. AF_12/2015	M	215,36	216,19
SINAPI	92840	ASSENTAMENTO DE TUBO DE CONCRETO PARA REDES COLETORAS DE ESGOTO SANITÁRIO, DIÂMETRO DE 600 MM, JUNTA ELÁSTICA, INSTALADO EM LOCAL COM BAIXO NÍVEL DE INTERFERÊNCIAS (NÃO INCLUI FORNECIMENTO). AF_12/2015	M	9,80	10,60
SINAPI	92841	TUBO DE CONCRETO PARA REDES COLETORAS DE ESGOTO SANITÁRIO, DIÂMETRO DE 700 MM, JUNTA ELÁSTICA, INSTALADO EM LOCAL COM BAIXO NÍVEL DE INTERFERÊNCIAS - FORNECIMENTO E ASSENTAMENTO. AF_12/2015	M	243,81	244,75

FONTE	CÓDIGO	DESCRIÇÃO	UNIDADE	DESONERADO	NÃO DESONERADO
SINAPI	92842	ASSENTAMENTO DE TUBO DE CONCRETO PARA REDES COLETORAS DE ESGOTO SANITÁRIO, DIÂMETRO DE 700 MM, JUNTA ELÁSTICA, INSTALADO EM LOCAL COM BAIXO NÍVEL DE INTERFERÊNCIAS (NÃO INCLUI FORNECIMENTO). AF_12/2015	M	11,21	12,11
SINAPI	92844	ASSENTAMENTO DE TUBO DE CONCRETO PARA REDES COLETORAS DE ESGOTO SANITÁRIO, DIÂMETRO DE 800 MM, JUNTA ELÁSTICA, INSTALADO EM LOCAL COM BAIXO NÍVEL DE INTERFERÊNCIAS (NÃO INCLUI FORNECIMENTO). AF_12/2015	M	12,73	13,76
SINAPI	92846	ASSENTAMENTO DE TUBO DE CONCRETO PARA REDES COLETORAS DE ESGOTO SANITÁRIO, DIÂMETRO DE 900 MM, JUNTA ELÁSTICA, INSTALADO EM LOCAL COM BAIXO NÍVEL DE INTERFERÊNCIAS (NÃO INCLUI FORNECIMENTO). AF_12/2015	M	14,13	15,27
SINAPI	92847	TUBO DE CONCRETO PARA REDES COLETORAS DE ESGOTO SANITÁRIO, DIÂMETRO DE 1000 MM, JUNTA ELÁSTICA, INSTALADO EM LOCAL COM BAIXO NÍVEL DE INTERFERÊNCIAS - FORNECIMENTO E ASSENTAMENTO. AF_12/2015	M	424,39	425,71
SINAPI	92848	ASSENTAMENTO DE TUBO DE CONCRETO PARA REDES COLETORAS DE ESGOTO SANITÁRIO, DIÂMETRO DE 1000 MM, JUNTA ELÁSTICA, INSTALADO EM LOCAL COM BAIXO NÍVEL DE INTERFERÊNCIAS (NÃO INCLUI FORNECIMENTO). AF_12/2015	M	15,66	16,92
SINAPI	92849	TUBO DE CONCRETO PARA REDES COLETORAS DE ESGOTO SANITÁRIO, DIÂMETRO DE 300 MM, JUNTA ELÁSTICA, INSTALADO EM LOCAL COM ALTO NÍVEL DE INTERFERÊNCIAS - FORNECIMENTO E ASSENTAMENTO. AF_12/2015	M	104,09	104,94
SINAPI	92850	ASSENTAMENTO DE TUBO DE CONCRETO PARA REDES COLETORAS DE ESGOTO SANITÁRIO, DIÂMETRO DE 300 MM, JUNTA ELÁSTICA, INSTALADO EM LOCAL COM ALTO NÍVEL DE INTERFERÊNCIAS (NÃO INCLUI FORNECIMENTO). AF_12/2015	M	10,21	11,03
SINAPI	92851	TUBO DE CONCRETO PARA REDES COLETORAS DE ESGOTO SANITÁRIO, DIÂMETRO DE 400 MM, JUNTA ELÁSTICA, INSTALADO EM LOCAL COM ALTO NÍVEL DE INTERFERÊNCIAS - FORNECIMENTO E ASSENTAMENTO. AF_12/2015	M	136,52	137,60
SINAPI	92852	ASSENTAMENTO DE TUBO DE CONCRETO PARA REDES COLETORAS DE ESGOTO SANITÁRIO, DIÂMETRO DE 400 MM, JUNTA ELÁSTICA, INSTALADO EM LOCAL COM ALTO NÍVEL DE INTERFERÊNCIAS (NÃO INCLUI FORNECIMENTO). AF_12/2015	M	12,91	13,96
SINAPI	92853	TUBO DE CONCRETO PARA REDES COLETORAS DE ESGOTO SANITÁRIO, DIÂMETRO DE 500 MM, JUNTA ELÁSTICA, INSTALADO EM LOCAL COM ALTO NÍVEL DE INTERFERÊNCIAS - FORNECIMENTO E ASSENTAMENTO. AF_12/2015	M	171,86	173,19
SINAPI	92854	ASSENTAMENTO DE TUBO DE CONCRETO PARA REDES COLETORAS DE ESGOTO SANITÁRIO, DIÂMETRO DE 500 MM, JUNTA ELÁSTICA, INSTALADO EM LOCAL COM ALTO NÍVEL DE INTERFERÊNCIAS (NÃO INCLUI FORNECIMENTO). AF_12/2015	M	15,71	16,99
SINAPI	92855	TUBO DE CONCRETO PARA REDES COLETORAS DE ESGOTO SANITÁRIO, DIÂMETRO DE 600 MM, JUNTA ELÁSTICA, INSTALADO EM LOCAL COM ALTO NÍVEL DE INTERFERÊNCIAS - FORNECIMENTO E ASSENTAMENTO. AF_12/2015	M	224,25	225,83
SINAPI	92856	ASSENTAMENTO DE TUBO DE CONCRETO PARA REDES COLETORAS DE ESGOTO SANITÁRIO, DIÂMETRO DE 600 MM, JUNTA ELÁSTICA, INSTALADO EM LOCAL COM ALTO NÍVEL DE INTERFERÊNCIAS (NÃO INCLUI FORNECIMENTO). AF_12/2015	M	18,52	20,04
SINAPI	92857	TUBO DE CONCRETO PARA REDES COLETORAS DE ESGOTO SANITÁRIO, DIÂMETRO DE 700 MM, JUNTA ELÁSTICA, INSTALADO EM LOCAL COM ALTO NÍVEL DE INTERFERÊNCIAS - FORNECIMENTO E ASSENTAMENTO. AF_12/2015	M	254,01	255,79
SINAPI	92858	ASSENTAMENTO DE TUBO DE CONCRETO PARA REDES COLETORAS DE ESGOTO SANITÁRIO, DIÂMETRO DE 700 MM, JUNTA ELÁSTICA, INSTALADO EM LOCAL COM ALTO NÍVEL DE INTERFERÊNCIAS (NÃO INCLUI FORNECIMENTO). AF_12/2015	M	21,21	22,93
SINAPI	92860	ASSENTAMENTO DE TUBO DE CONCRETO PARA REDES COLETORAS DE ESGOTO SANITÁRIO, DIÂMETRO DE 800 MM, JUNTA ELÁSTICA, INSTALADO EM LOCAL COM ALTO NÍVEL DE INTERFERÊNCIAS (NÃO INCLUI FORNECIMENTO). AF_12/2015	M	24,08	26,03
SINAPI	92862	ASSENTAMENTO DE TUBO DE CONCRETO PARA REDES COLETORAS DE ESGOTO SANITÁRIO, DIÂMETRO DE 900 MM, JUNTA ELÁSTICA, INSTALADO EM LOCAL COM ALTO NÍVEL DE INTERFERÊNCIAS (NÃO INCLUI FORNECIMENTO). AF_12/2015	M	26,87	29,05
SINAPI	92863	TUBO DE CONCRETO PARA REDES COLETORAS DE ESGOTO SANITÁRIO, DIÂMETRO DE 1000 MM, JUNTA ELÁSTICA, INSTALADO EM LOCAL COM ALTO NÍVEL DE INTERFERÊNCIAS - FORNECIMENTO E ASSENTAMENTO. AF_12/2015	M	438,69	441,18
SINAPI	92864	ASSENTAMENTO DE TUBO DE CONCRETO PARA REDES COLETORAS DE ESGOTO SANITÁRIO, DIÂMETRO DE 1000 MM, JUNTA ELÁSTICA, INSTALADO EM LOCAL COM ALTO NÍVEL DE INTERFERÊNCIAS (NÃO INCLUI FORNECIMENTO). AF_12/2015	M	29,68	32,09
SINAPI	92210	TUBO DE CONCRETO PARA REDES COLETORAS DE ÁGUAS PLUVIAIS, DIÂMETRO DE 400 MM, JUNTA RÍGIDA, INSTALADO EM LOCAL COM BAIXO NÍVEL DE INTERFERÊNCIAS - FORNECIMENTO E ASSENTAMENTO. AF_12/2015	M	83,11	85,60
SINAPI	92211	TUBO DE CONCRETO PARA REDES COLETORAS DE ÁGUAS PLUVIAIS, DIÂMETRO DE 500 MM, JUNTA RÍGIDA, INSTALADO EM LOCAL COM BAIXO NÍVEL DE INTERFERÊNCIAS - FORNECIMENTO E ASSENTAMENTO. AF_12/2015	M	106,50	109,55
SINAPI	92212	TUBO DE CONCRETO PARA REDES COLETORAS DE ÁGUAS PLUVIAIS, DIÂMETRO DE 600 MM, JUNTA RÍGIDA, INSTALADO EM LOCAL COM BAIXO NÍVEL DE INTERFERÊNCIAS - FORNECIMENTO E ASSENTAMENTO. AF_12/2015	M	135,90	139,50
SINAPI	92213	TUBO DE CONCRETO PARA REDES COLETORAS DE ÁGUAS PLUVIAIS, DIÂMETRO DE 700 MM, JUNTA RÍGIDA, INSTALADO EM LOCAL COM BAIXO NÍVEL DE INTERFERÊNCIAS - FORNECIMENTO E ASSENTAMENTO. AF_12/2015	M	179,64	183,77
SINAPI	92214	TUBO DE CONCRETO PARA REDES COLETORAS DE ÁGUAS PLUVIAIS, DIÂMETRO DE 800 MM, JUNTA RÍGIDA, INSTALADO EM LOCAL COM BAIXO NÍVEL DE INTERFERÊNCIAS - FORNECIMENTO E ASSENTAMENTO. AF_12/2015	M	205,06	209,78
SINAPI	92215	TUBO DE CONCRETO PARA REDES COLETORAS DE ÁGUAS PLUVIAIS, DIÂMETRO DE 900 MM, JUNTA RÍGIDA, INSTALADO EM LOCAL COM BAIXO NÍVEL DE INTERFERÊNCIAS - FORNECIMENTO E ASSENTAMENTO. AF_12/2015	M	247,65	252,99
SINAPI	92216	TUBO DE CONCRETO PARA REDES COLETORAS DE ÁGUAS PLUVIAIS, DIÂMETRO DE 1000 MM, JUNTA RÍGIDA, INSTALADO EM LOCAL COM BAIXO NÍVEL DE INTERFERÊNCIAS - FORNECIMENTO E ASSENTAMENTO. AF_12/2015	M	277,64	283,62
SINAPI	92219	TUBO DE CONCRETO PARA REDES COLETORAS DE ÁGUAS PLUVIAIS, DIÂMETRO DE 400 MM, JUNTA RÍGIDA, INSTALADO EM LOCAL COM ALTO NÍVEL DE INTERFERÊNCIAS - FORNECIMENTO E ASSENTAMENTO. AF_12/2015	M	89,12	92,11
SINAPI	92220	TUBO DE CONCRETO PARA REDES COLETORAS DE ÁGUAS PLUVIAIS, DIÂMETRO DE 500 MM, JUNTA RÍGIDA, INSTALADO EM LOCAL COM ALTO NÍVEL DE INTERFERÊNCIAS - FORNECIMENTO E ASSENTAMENTO. AF_12/2015	M	113,95	117,59
SINAPI	92221	TUBO DE CONCRETO PARA REDES COLETORAS DE ÁGUAS PLUVIAIS, DIÂMETRO DE 600 MM, JUNTA RÍGIDA, INSTALADO EM LOCAL COM ALTO NÍVEL DE INTERFERÊNCIAS - FORNECIMENTO E ASSENTAMENTO. AF_12/2015	M	144,62	148,93
SINAPI	92222	TUBO DE CONCRETO PARA REDES COLETORAS DE ÁGUAS PLUVIAIS, DIÂMETRO DE 700 MM, JUNTA RÍGIDA, INSTALADO EM LOCAL COM ALTO NÍVEL DE INTERFERÊNCIAS - FORNECIMENTO E ASSENTAMENTO. AF_12/2015	M	189,76	194,72
SINAPI	92223	TUBO DE CONCRETO PARA REDES COLETORAS DE ÁGUAS PLUVIAIS, DIÂMETRO DE 800 MM, JUNTA RÍGIDA, INSTALADO EM LOCAL COM ALTO NÍVEL DE INTERFERÊNCIAS - FORNECIMENTO E ASSENTAMENTO. AF_12/2015	M	216,40	222,06
SINAPI	92224	TUBO DE CONCRETO PARA REDES COLETORAS DE ÁGUAS PLUVIAIS, DIÂMETRO DE 900 MM, JUNTA RÍGIDA, INSTALADO EM LOCAL COM ALTO NÍVEL DE INTERFERÊNCIAS - FORNECIMENTO E ASSENTAMENTO. AF_12/2015	M	260,26	266,61
SINAPI	92226	TUBO DE CONCRETO PARA REDES COLETORAS DE ÁGUAS PLUVIAIS, DIÂMETRO DE 1000 MM, JUNTA RÍGIDA, INSTALADO EM LOCAL COM ALTO NÍVEL DE INTERFERÊNCIAS - FORNECIMENTO E ASSENTAMENTO. AF_12/2015	M	291,73	298,86
SINAPI	92808	ASSENTAMENTO DE TUBO DE CONCRETO PARA REDES COLETORAS DE ÁGUAS PLUVIAIS, DIÂMETRO DE 300 MM, JUNTA RÍGIDA, INSTALADO EM LOCAL COM BAIXO NÍVEL DE INTERFERÊNCIAS (NÃO INCLUI FORNECIMENTO). AF_12/2015	M	24,35	26,30
SINAPI	92809	ASSENTAMENTO DE TUBO DE CONCRETO PARA REDES COLETORAS DE ÁGUAS PLUVIAIS, DIÂMETRO DE 400 MM, JUNTA RÍGIDA, INSTALADO EM LOCAL COM BAIXO NÍVEL DE INTERFERÊNCIAS (NÃO INCLUI FORNECIMENTO). AF_12/2015	M	31,23	33,72
SINAPI	92810	ASSENTAMENTO DE TUBO DE CONCRETO PARA REDES COLETORAS DE ÁGUAS PLUVIAIS, DIÂMETRO DE 500 MM, JUNTA RÍGIDA, INSTALADO EM LOCAL COM BAIXO NÍVEL DE INTERFERÊNCIAS (NÃO INCLUI FORNECIMENTO). AF_12/2015	M	37,99	41,04
SINAPI	92811	ASSENTAMENTO DE TUBO DE CONCRETO PARA REDES COLETORAS DE ÁGUAS PLUVIAIS, DIÂMETRO DE 600 MM, JUNTA RÍGIDA, INSTALADO EM LOCAL COM BAIXO NÍVEL DE INTERFERÊNCIAS (NÃO INCLUI FORNECIMENTO). AF_12/2015	M	45,26	48,86
SINAPI	92812	ASSENTAMENTO DE TUBO DE CONCRETO PARA REDES COLETORAS DE ÁGUAS PLUVIAIS, DIÂMETRO DE 700 MM, JUNTA RÍGIDA, INSTALADO EM LOCAL COM BAIXO NÍVEL DE INTERFERÊNCIAS (NÃO INCLUI FORNECIMENTO). AF_12/2015	M	52,42	56,55
SINAPI	92813	ASSENTAMENTO DE TUBO DE CONCRETO PARA REDES COLETORAS DE ÁGUAS PLUVIAIS, DIÂMETRO DE 800 MM, JUNTA RÍGIDA, INSTALADO EM LOCAL COM BAIXO NÍVEL DE INTERFERÊNCIAS (NÃO INCLUI FORNECIMENTO). AF_12/2015	M	60,79	65,51
SINAPI	92814	ASSENTAMENTO DE TUBO DE CONCRETO PARA REDES COLETORAS DE ÁGUAS PLUVIAIS, DIÂMETRO DE 900 MM, JUNTA RÍGIDA, INSTALADO EM LOCAL COM BAIXO NÍVEL DE INTERFERÊNCIAS (NÃO INCLUI FORNECIMENTO). AF_12/2015	M	69,54	74,88
SINAPI	92815	ASSENTAMENTO DE TUBO DE CONCRETO PARA REDES COLETORAS DE ÁGUAS PLUVIAIS, DIÂMETRO DE 1000 MM, JUNTA RÍGIDA, INSTALADO EM LOCAL COM BAIXO NÍVEL DE INTERFERÊNCIAS (NÃO INCLUI FORNECIMENTO). AF_12/2015	M	79,62	85,60
SINAPI	92816	TUBO DE CONCRETO PARA REDES COLETORAS DE ÁGUAS PLUVIAIS, DIÂMETRO DE 1200 MM, JUNTA RÍGIDA, INSTALADO EM LOCAL COM BAIXO NÍVEL DE INTERFERÊNCIAS - FORNECIMENTO E ASSENTAMENTO. AF_12/2015	M	380,28	387,76
SINAPI	92817	ASSENTAMENTO DE TUBO DE CONCRETO PARA REDES COLETORAS DE ÁGUAS PLUVIAIS, DIÂMETRO DE 1200 MM, JUNTA RÍGIDA, INSTALADO EM LOCAL COM BAIXO NÍVEL DE INTERFERÊNCIAS (NÃO INCLUI FORNECIMENTO). AF_12/2015	M	99,64	107,12
SINAPI	92818	TUBO DE CONCRETO PARA REDES COLETORAS DE ÁGUAS PLUVIAIS, DIÂMETRO DE 1500 MM, JUNTA RÍGIDA, INSTALADO EM LOCAL COM BAIXO NÍVEL DE INTERFERÊNCIAS - FORNECIMENTO E ASSENTAMENTO. AF_12/2015	M	551,55	561,63

FONTE	CÓDIGO	DESCRIÇÃO	UNIDADE	DESONERADO	NÃO DESONERADO
SINAPI	92819	ASSENTAMENTO DE TUBO DE CONCRETO PARA REDES COLETORAS DE ÁGUAS PLUVIAIS, DIÂMETRO DE 1500 MM, JUNTA RÍGIDA, INSTALADO EM LOCAL COM BAIXO NÍVEL DE INTERFERÊNCIAS (NÃO INCLUI FORNECIMENTO). AF_12/2015	M	134,12	144,20
SINAPI	92820	ASSENTAMENTO DE TUBO DE CONCRETO PARA REDES COLETORAS DE ÁGUAS PLUVIAIS, DIÂMETRO DE 300 MM, JUNTA RÍGIDA, INSTALADO EM LOCAL COM ALTO NÍVEL DE INTERFERÊNCIAS (NÃO INCLUI FORNECIMENTO). AF_12/2015	M	29,05	31,39
SINAPI	92821	ASSENTAMENTO DE TUBO DE CONCRETO PARA REDES COLETORAS DE ÁGUAS PLUVIAIS, DIÂMETRO DE 400 MM, JUNTA RÍGIDA, INSTALADO EM LOCAL COM ALTO NÍVEL DE INTERFERÊNCIAS (NÃO INCLUI FORNECIMENTO). AF_12/2015	M	37,24	40,23
SINAPI	92822	ASSENTAMENTO DE TUBO DE CONCRETO PARA REDES COLETORAS DE ÁGUAS PLUVIAIS, DIÂMETRO DE 500 MM, JUNTA RÍGIDA, INSTALADO EM LOCAL COM ALTO NÍVEL DE INTERFERÊNCIAS (NÃO INCLUI FORNECIMENTO). AF_12/2015	M	45,44	49,08
SINAPI	92824	ASSENTAMENTO DE TUBO DE CONCRETO PARA REDES COLETORAS DE ÁGUAS PLUVIAIS, DIÂMETRO DE 600 MM, JUNTA RÍGIDA, INSTALADO EM LOCAL COM ALTO NÍVEL DE INTERFERÊNCIAS (NÃO INCLUI FORNECIMENTO). AF_12/2015	M	53,98	58,29
SINAPI	92825	ASSENTAMENTO DE TUBO DE CONCRETO PARA REDES COLETORAS DE ÁGUAS PLUVIAIS, DIÂMETRO DE 700 MM, JUNTA RÍGIDA, INSTALADO EM LOCAL COM ALTO NÍVEL DE INTERFERÊNCIAS (NÃO INCLUI FORNECIMENTO). AF_12/2015	M	62,54	67,50
SINAPI	92826	ASSENTAMENTO DE TUBO DE CONCRETO PARA REDES COLETORAS DE ÁGUAS PLUVIAIS, DIÂMETRO DE 800 MM, JUNTA RÍGIDA, INSTALADO EM LOCAL COM ALTO NÍVEL DE INTERFERÊNCIAS (NÃO INCLUI FORNECIMENTO). AF_12/2015	M	72,13	77,79
SINAPI	92827	ASSENTAMENTO DE TUBO DE CONCRETO PARA REDES COLETORAS DE ÁGUAS PLUVIAIS, DIÂMETRO DE 900 MM, JUNTA RÍGIDA, INSTALADO EM LOCAL COM ALTO NÍVEL DE INTERFERÊNCIAS (NÃO INCLUI FORNECIMENTO). AF_12/2015	M	82,15	88,50
SINAPI	92828	ASSENTAMENTO DE TUBO DE CONCRETO PARA REDES COLETORAS DE ÁGUAS PLUVIAIS, DIÂMETRO DE 1000 MM, JUNTA RÍGIDA, INSTALADO EM LOCAL COM ALTO NÍVEL DE INTERFERÊNCIAS (NÃO INCLUI FORNECIMENTO). AF_12/2015	M	93,71	100,84
SINAPI	92829	TUBO DE CONCRETO PARA REDES COLETORAS DE ÁGUAS PLUVIAIS, DIÂMETRO DE 1200 MM, JUNTA RÍGIDA, INSTALADO EM LOCAL COM ALTO NÍVEL DE INTERFERÊNCIAS - FORNECIMENTO E ASSENTAMENTO. AF_12/2015	M	396,88	405,72
SINAPI	92830	ASSENTAMENTO DE TUBO DE CONCRETO PARA REDES COLETORAS DE ÁGUAS PLUVIAIS, DIÂMETRO DE 1200 MM, JUNTA RÍGIDA, INSTALADO EM LOCAL COM ALTO NÍVEL DE INTERFERÊNCIAS (NÃO INCLUI FORNECIMENTO). AF_12/2015	M	116,24	125,08
SINAPI	92831	TUBO DE CONCRETO PARA REDES COLETORAS DE ÁGUAS PLUVIAIS, DIÂMETRO DE 1500 MM, JUNTA RÍGIDA, INSTALADO EM LOCAL COM ALTO NÍVEL DE INTERFERÊNCIAS - FORNECIMENTO E ASSENTAMENTO. AF_12/2015	M	571,97	583,72
SINAPI	92832	ASSENTAMENTO DE TUBO DE CONCRETO PARA REDES COLETORAS DE ÁGUAS PLUVIAIS, DIÂMETRO DE 1500 MM, JUNTA RÍGIDA, INSTALADO EM LOCAL COM ALTO NÍVEL DE INTERFERÊNCIAS (NÃO INCLUI FORNECIMENTO). AF_12/2015	M	154,54	166,29
SINAPI	95565	TUBO DE CONCRETO PARA REDES COLETORAS DE ÁGUAS PLUVIAIS, DIÂMETRO DE 300MM, JUNTA RÍGIDA, INSTALADO EM LOCAL COM BAIXO NÍVEL DE INTERFERÊNCIAS - FORNECIMENTO E ASSENTAMENTO. AF_12/2015	M	73,90	75,93
SINAPI	95566	TUBO DE CONCRETO PARA REDES COLETORAS DE ÁGUAS PLUVIAIS, DIÂMETRO DE 300MM, JUNTA RÍGIDA, INSTALADO EM LOCAL COM ALTO NÍVEL DE INTERFERÊNCIAS - FORNECIMENTO E ASSENTAMENTO. AF_12/2015	M	78,70	81,12
SINAPI	95567	TUBO DE CONCRETO (SIMPLES) PARA REDES COLETORAS DE ÁGUAS PLUVIAIS, DIÂMETRO DE 300 MM, JUNTA RÍGIDA, INSTALADO EM LOCAL COM BAIXO NÍVEL DE INTERFERÊNCIAS - FORNECIMENTO E ASSENTAMENTO. AF_12/2015	M	55,70	57,73
SINAPI	95568	TUBO DE CONCRETO (SIMPLES) PARA REDES COLETORAS DE ÁGUAS PLUVIAIS, DIÂMETRO DE 400 MM, JUNTA RÍGIDA, INSTALADO EM LOCAL COM BAIXO NÍVEL DE INTERFERÊNCIAS - FORNECIMENTO E ASSENTAMENTO. AF_12/2015	M	72,64	75,23
SINAPI	95569	TUBO DE CONCRETO (SIMPLES) PARA REDES COLETORAS DE ÁGUAS PLUVIAIS, DIÂMETRO DE 500 MM, JUNTA RÍGIDA, INSTALADO EM LOCAL COM BAIXO NÍVEL DE INTERFERÊNCIAS - FORNECIMENTO E ASSENTAMENTO. AF_12/2015	M	97,86	101,02
SINAPI	95570	TUBO DE CONCRETO (SIMPLES) PARA REDES COLETORAS DE ÁGUAS PLUVIAIS, DIÂMETRO DE 300 MM, JUNTA RÍGIDA, INSTALADO EM LOCAL COM ALTO NÍVEL DE INTERFERÊNCIAS - FORNECIMENTO E ASSENTAMENTO. AF_12/2015	M	60,50	62,92
SINAPI	95571	TUBO DE CONCRETO (SIMPLES) PARA REDES COLETORAS DE ÁGUAS PLUVIAIS, DIÂMETRO DE 400 MM, JUNTA RÍGIDA, INSTALADO EM LOCAL COM ALTO NÍVEL DE INTERFERÊNCIAS - FORNECIMENTO E ASSENTAMENTO. AF_12/2015	M	78,77	81,87
SINAPI	95572	TUBO DE CONCRETO (SIMPLES) PARA REDES COLETORAS DE ÁGUAS PLUVIAIS, DIÂMETRO DE 500 MM, JUNTA RÍGIDA, INSTALADO EM LOCAL COM ALTO NÍVEL DE INTERFERÊNCIAS - FORNECIMENTO E ASSENTAMENTO. AF_12/2015	M	105,45	109,22
SINAPI	97127	ASSENTAMENTO DE TUBO DE PVC DEFOFO OU PRFV OU RPVC PARA REDE DE ÁGUA, DN 150 MM, JUNTA ELÁSTICA INTEGRADA, INSTALADO EM LOCAL COM NÍVEL ALTO DE INTERFERÊNCIAS (NÃO INCLUI FORNECIMENTO). AF_11/2017	M	3,37	3,77
SINAPI	97128	ASSENTAMENTO DE TUBO DE PVC DEFOFO OU PRFV OU RPVC PARA REDE DE ÁGUA, DN 200 MM, JUNTA ELÁSTICA INTEGRADA, INSTALADO EM LOCAL COM NÍVEL ALTO DE INTERFERÊNCIAS (NÃO INCLUI FORNECIMENTO). AF_11/2017	M	6,57	7,23
SINAPI	97129	ASSENTAMENTO DE TUBO DE PVC DEFOFO OU PRFV OU RPVC PARA REDE DE ÁGUA, DN 250 MM, JUNTA ELÁSTICA INTEGRADA, INSTALADO EM LOCAL COM NÍVEL ALTO DE INTERFERÊNCIAS (NÃO INCLUI FORNECIMENTO). AF_11/2017	M	8,07	8,87
SINAPI	97130	ASSENTAMENTO DE TUBO DE PVC DEFOFO OU PRFV OU RPVC PARA REDE DE ÁGUA, DN 300 MM, JUNTA ELÁSTICA INTEGRADA, INSTALADO EM LOCAL COM NÍVEL ALTO DE INTERFERÊNCIAS (NÃO INCLUI FORNECIMENTO). AF_11/2017	M	9,60	10,54
SINAPI	97131	ASSENTAMENTO DE TUBO DE PVC DEFOFO OU PRFV OU RPVC PARA REDE DE ÁGUA, DN 350 MM, JUNTA ELÁSTICA INTEGRADA, INSTALADO EM LOCAL COM NÍVEL ALTO DE INTERFERÊNCIAS (NÃO INCLUI FORNECIMENTO). AF_11/2017	M	11,09	12,20
SINAPI	97132	ASSENTAMENTO DE TUBO DE PVC DEFOFO OU PRFV OU RPVC PARA REDE DE ÁGUA, DN 400 MM, JUNTA ELÁSTICA INTEGRADA, INSTALADO EM LOCAL COM NÍVEL ALTO DE INTERFERÊNCIAS (NÃO INCLUI FORNECIMENTO). AF_11/2017	M	12,60	13,85
SINAPI	97133	ASSENTAMENTO DE TUBO DE PVC DEFOFO OU PRFV OU RPVC PARA REDE DE ÁGUA, DN 500 MM, JUNTA ELÁSTICA INTEGRADA, INSTALADO EM LOCAL COM NÍVEL ALTO DE INTERFERÊNCIAS (NÃO INCLUI FORNECIMENTO). AF_11/2017	M	15,62	17,17
SINAPI	97134	ASSENTAMENTO DE TUBO DE PVC DEFOFO OU PRFV OU RPVC PARA REDE DE ÁGUA, DN 150 MM, JUNTA ELÁSTICA INTEGRADA, INSTALADO EM LOCAL COM NÍVEL BAIXO DE INTERFERÊNCIAS (NÃO INCLUI FORNECIMENTO). AF_11/2017	M	1,52	1,68
SINAPI	97135	ASSENTAMENTO DE TUBO DE PVC DEFOFO OU PRFV OU RPVC PARA REDE DE ÁGUA, DN 200 MM, JUNTA ELÁSTICA INTEGRADA, INSTALADO EM LOCAL COM NÍVEL BAIXO DE INTERFERÊNCIAS (NÃO INCLUI FORNECIMENTO). AF_11/2017	M	3,28	3,54
SINAPI	97136	ASSENTAMENTO DE TUBO DE PVC DEFOFO OU PRFV OU RPVC PARA REDE DE ÁGUA, DN 250 MM, JUNTA ELÁSTICA INTEGRADA, INSTALADO EM LOCAL COM NÍVEL BAIXO DE INTERFERÊNCIAS (NÃO INCLUI FORNECIMENTO). AF_11/2017	M	4,02	4,36
SINAPI	97137	ASSENTAMENTO DE TUBO DE PVC DEFOFO OU PRFV OU RPVC PARA REDE DE ÁGUA, DN 300 MM, JUNTA ELÁSTICA INTEGRADA, INSTALADO EM LOCAL COM NÍVEL BAIXO DE INTERFERÊNCIAS (NÃO INCLUI FORNECIMENTO). AF_11/2017	M	4,78	5,19
SINAPI	97138	ASSENTAMENTO DE TUBO DE PVC DEFOFO OU PRFV OU RPVC PARA REDE DE ÁGUA, DN 350 MM, JUNTA ELÁSTICA INTEGRADA, INSTALADO EM LOCAL COM NÍVEL BAIXO DE INTERFERÊNCIAS (NÃO INCLUI FORNECIMENTO). AF_11/2017	M	5,52	6,00
SINAPI	97139	ASSENTAMENTO DE TUBO DE PVC DEFOFO OU PRFV OU RPVC PARA REDE DE ÁGUA, DN 400 MM, JUNTA ELÁSTICA INTEGRADA, INSTALADO EM LOCAL COM NÍVEL BAIXO DE INTERFERÊNCIAS (NÃO INCLUI FORNECIMENTO). AF_11/2017	M	6,28	6,82
SINAPI	97140	ASSENTAMENTO DE TUBO DE PVC DEFOFO OU PRFV OU RPVC PARA REDE DE ÁGUA, DN 500 MM, JUNTA ELÁSTICA INTEGRADA, INSTALADO EM LOCAL COM NÍVEL BAIXO DE INTERFERÊNCIAS (NÃO INCLUI FORNECIMENTO). AF_11/2017	M	7,79	8,46
SINAPI	93206	EXECUÇÃO DE ESCRITÓRIO EM CANTEIRO DE OBRA EM ALVENARIA, NÃO INCLUSO MOBILIÁRIO E EQUIPAMENTOS. AF_02/2016	M2	730,52	768,94
SINAPI	93207	EXECUÇÃO DE ESCRITÓRIO EM CANTEIRO DE OBRA EM CHAPA DE MADEIRA COMPENSADA, NÃO INCLUSO MOBILIÁRIO E EQUIPAMENTOS. AF_02/2016	M2	726,64	748,79
SINAPI	93208	EXECUÇÃO DE ALMOXARIFADO EM CANTEIRO DE OBRA EM CHAPA DE MADEIRA COMPENSADA, INCLUSO PRATELEIRAS. AF_02/2016	M2	573,88	589,96
SINAPI	93209	EXECUÇÃO DE ALMOXARIFADO EM CANTEIRO DE OBRA EM ALVENARIA, INCLUSO PRATELEIRAS. AF_02/2016	M2	591,74	620,66
SINAPI	93210	EXECUÇÃO DE REFEITÓRIO EM CANTEIRO DE OBRA EM CHAPA DE MADEIRA COMPENSADA, NÃO INCLUSO MOBILIÁRIO E EQUIPAMENTOS. AF_02/2016	M2	361,50	374,88
SINAPI	93211	EXECUÇÃO DE REFEITÓRIO EM CANTEIRO DE OBRA EM ALVENARIA, NÃO INCLUSO MOBILIÁRIO E EQUIPAMENTOS. AF_02/2016	M2	358,55	375,58
SINAPI	93212	EXECUÇÃO DE SANITÁRIO E VESTIÁRIO EM CANTEIRO DE OBRA EM CHAPA DE MADEIRA COMPENSADA, NÃO INCLUSO MOBILIÁRIO. AF_02/2016	M2	644,62	667,55
SINAPI	93213	EXECUÇÃO DE SANITÁRIO E VESTIÁRIO EM CANTEIRO DE OBRA EM ALVENARIA, NÃO INCLUSO MOBILIÁRIO. AF_02/2016	M2	663,50	694,77
SINAPI	93214	EXECUÇÃO DE RESERVATÓRIO ELEVADO DE ÁGUA (1000 LITROS) EM CANTEIRO DE OBRA, APOIADO EM ESTRUTURA DE MADEIRA. AF_02/2016	UN	4.835,01	4.873,75
SINAPI	93243	EXECUÇÃO DE RESERVATÓRIO ELEVADO DE ÁGUA (2000 LITROS) EM CANTEIRO DE OBRA, APOIADO EM ESTRUTURA DE MADEIRA. AF_02/2016	UN	7.239,41	7.290,60
SINAPI	93582	EXECUÇÃO DE CENTRAL DE ARMADURA EM CANTEIRO DE OBRA, NÃO INCLUSO MOBILIÁRIO E EQUIPAMENTOS. AF_04/2016	M2	179,26	185,18
SINAPI	93583	EXECUÇÃO DE CENTRAL DE FÔRMAS, PRODUÇÃO DE ARGAMASSA OU CONCRETO EM CANTEIRO DE OBRA, NÃO INCLUSO MOBILIÁRIO E EQUIPAMENTOS. AF_04/2016	M2	291,05	301,03
SINAPI	93584	EXECUÇÃO DE DEPÓSITO EM CANTEIRO DE OBRA EM CHAPA DE MADEIRA COMPENSADA, NÃO INCLUSO MOBILIÁRIO. AF_04/2016	M2	578,59	595,65
SINAPI	93585	EXECUÇÃO DE GUARITA EM CANTEIRO DE OBRA EM CHAPA DE MADEIRA COMPENSADA, NÃO INCLUSO MOBILIÁRIO. AF_04/2016	M2	818,52	839,82
SINAPI	98441	PAREDE DE MADEIRA COMPENSADA PARA CONSTRUÇÃO TEMPORÁRIA EM CHAPA SIMPLES, EXTERNA, COM ÁREA LÍQUIDA MAIOR OU IGUAL A 6 M², SEM VÃO. AF_05/2018	M2	100,02	102,36
SINAPI	98442	PAREDE DE MADEIRA COMPENSADA PARA CONSTRUÇÃO TEMPORÁRIA EM CHAPA SIMPLES, EXTERNA, COM ÁREA LÍQUIDA MENOR QUE 6 M², SEM VÃO. AF_05/2018	M2	102,28	104,92

FONTE	CÓDIGO	DESCRIÇÃO	UNIDADE	DESONERADO	NÃO DESONERADO
SINAPI	98443	PAREDE DE MADEIRA COMPENSADA PARA CONSTRUÇÃO TEMPORÁRIA EM CHAPA SIMPLES, INTERNA, COM ÁREA LÍQUIDA MAIOR OU IGUAL A 6 M², SEM VÃO. AF_05/2018	M2	88,05	89,31
SINAPI	98444	PAREDE DE MADEIRA COMPENSADA PARA CONSTRUÇÃO TEMPORÁRIA EM CHAPA SIMPLES, INTERNA, COM ÁREA LÍQUIDA MENOR QUE 6 M², SEM VÃO. AF_05/2018	M2	89,65	91,13
SINAPI	98445	PAREDE DE MADEIRA COMPENSADA PARA CONSTRUÇÃO TEMPORÁRIA EM CHAPA SIMPLES, EXTERNA, COM ÁREA LÍQUIDA MAIOR OU IGUAL A 6 M², COM VÃO. AF_05/2018	M2	119,49	122,91
SINAPI	98446	PAREDE DE MADEIRA COMPENSADA PARA CONSTRUÇÃO TEMPORÁRIA EM CHAPA SIMPLES, EXTERNA, COM ÁREA LÍQUIDA MENOR QUE 6 M², COM VÃO. AF_05/2018	M2	152,49	158,08
SINAPI	98447	PAREDE DE MADEIRA COMPENSADA PARA CONSTRUÇÃO TEMPORÁRIA EM CHAPA SIMPLES, INTERNA, COM ÁREA LÍQUIDA MAIOR OU IGUAL A 6 M², COM VÃO. AF_05/2018	M2	102,89	104,82
SINAPI	98448	PAREDE DE MADEIRA COMPENSADA PARA CONSTRUÇÃO TEMPORÁRIA EM CHAPA SIMPLES, INTERNA, COM ÁREA LÍQUIDA MENOR QUE 6 M², COM VÃO. AF_05/2018	M2	128,64	132,12
SINAPI	98449	PAREDE DE MADEIRA COMPENSADA PARA CONSTRUÇÃO TEMPORÁRIA EM CHAPA DUPLA, EXTERNA, COM ÁREA LÍQUIDA MAIOR OU IGUAL A 6 M², SEM VÃO. AF_05/2018	M2	118,39	121,16
SINAPI	98450	PAREDE DE MADEIRA COMPENSADA PARA CONSTRUÇÃO TEMPORÁRIA EM CHAPA DUPLA, EXTERNA, COM ÁREA LÍQUIDA MENOR QUE 6 M², SEM VÃO. AF_05/2018	M2	121,70	124,90
SINAPI	98451	PAREDE DE MADEIRA COMPENSADA PARA CONSTRUÇÃO TEMPORÁRIA EM CHAPA DUPLA, INTERNA, COM ÁREA LÍQUIDA MAIOR OU IGUAL A 6 M², SEM VÃO. AF_05/2018	M2	104,47	105,90
SINAPI	98452	PAREDE DE MADEIRA COMPENSADA PARA CONSTRUÇÃO TEMPORÁRIA EM CHAPA DUPLA, INTERNA, COM ÁREA LÍQUIDA MENOR QUE 6 M², SEM VÃO. AF_05/2018	M2	106,48	108,17
SINAPI	98453	PAREDE DE MADEIRA COMPENSADA PARA CONSTRUÇÃO TEMPORÁRIA EM CHAPA DUPLA, EXTERNA, COM ÁREA LÍQUIDA MAIOR OU IGUAL A QUE 6 M², COM VÃO. AF_05/2018	M2	141,76	146,06
SINAPI	98454	PAREDE DE MADEIRA COMPENSADA PARA CONSTRUÇÃO TEMPORÁRIA EM CHAPA DUPLA, EXTERNA, COM ÁREA LÍQUIDA MENOR QUE 6 M², COM VÃO. AF_05/2018	M2	184,19	191,85
SINAPI	98455	PAREDE DE MADEIRA COMPENSADA PARA CONSTRUÇÃO TEMPORÁRIA EM CHAPA DUPLA, INTERNA, COM ÁREA LÍQUIDA MAIOR OU IGUAL A 6 M², COM VÃO. AF_05/2018	M2	123,20	125,77
SINAPI	98456	PAREDE DE MADEIRA COMPENSADA PARA CONSTRUÇÃO TEMPORÁRIA EM CHAPA DUPLA, INTERNA, COM ÁREA LÍQUIDA MENOR QUE 6 M², COM VÃO. AF_05/2018	M2	157,72	162,95
SINAPI	98458	TAPUME COM COMPENSADO DE MADEIRA. AF_05/2018	M2	96,20	98,08
SINAPI	98459	TAPUME COM TELHA METÁLICA. AF_05/2018	M2	76,88	78,64
SINAPI	98460	PISO PARA CONSTRUÇÃO TEMPORÁRIA EM MADEIRA, SEM REAPROVEITAMENTO. AF_05/2018	M2	78,12	78,92
SINAPI	98461	ESTRUTURA DE MADEIRA PROVISÓRIA PARA SUPORTE DE CAIXA D'ÁGUA ELEVADA DE 1000 LITROS. AF_05/2018	UN	4.276,23	4.299,21
SINAPI	98462	ESTRUTURA DE MADEIRA PROVISÓRIA PARA SUPORTE DE CAIXA D'ÁGUA ELEVADA DE 3000 LITROS. AF_05/2018	UN	6.246,54	6.281,42
SINAPI	5631	ESCAVADEIRA HIDRÁULICA SOBRE ESTEIRAS, CAÇAMBA 0,80 M3, PESO OPERACIONAL 17 T, POTENCIA BRUTA 111 HP - CHP DIURNO. AF_06/2014	CHP	111,53	114,31
SINAPI	5678	RETROESCAVADEIRA SOBRE RODAS COM CARREGADEIRA, TRAÇÃO 4X4, POTÊNCIA LÍQ. 88 HP, CAÇAMBA CARREG. CAP. MÍN. 1 M3, CAÇAMBA RETRO CAP. 0,26 M3, PESO OPERACIONAL MÍN. 6.674 KG, PROFUNDIDADE ESCAVAÇÃO MÁX. 4,37 M - CHP DIURNO. AF_06/2014	CHP	82,84	85,62
SINAPI	5680	RETROESCAVADEIRA SOBRE RODAS COM CARREGADEIRA, TRAÇÃO 4X2, POTÊNCIA LÍQ. 79 HP, CAÇAMBA CARREG. CAP. MÍN. 1 M3, CAÇAMBA RETRO CAP. 0,20 M3, PESO OPERACIONAL MÍN. 6.570 KG, PROFUNDIDADE ESCAVAÇÃO MÁX. 4,37 M - CHP DIURNO. AF_06/2014	CHP	76,95	79,73
SINAPI	5684	ROLO COMPACTADOR VIBRATÓRIO DE UM CILINDRO AÇO LISO, POTÊNCIA 80 HP, PESO OPERACIONAL MÁXIMO 8,1 T, IMPACTO DINÂMICO 16,15 / 9,5 T, LARGURA DE TRABALHO 1,68 M - CHP DIURNO. AF_06/2014	CHP	87,62	89,67
SINAPI	5689	GRADE DE DISCO CONTROLE REMOTO REBOCÁVEL, COM 24 DISCOS 24 X 6 MM COM PNEUS PARA TRANSPORTE - CHP DIURNO. AF_06/2014	CHP	3,19	3,19
SINAPI	5795	MARTELETE OU ROMPEDOR PNEUMÁTICO MANUAL, 28 KG, COM SILENCIADOR - CHP DIURNO. AF_07/2016	CHP	17,13	19,09
SINAPI	5811	CAMINHÃO BASCULANTE 6 M3, PESO BRUTO TOTAL 16.000 KG, CARGA ÚTIL MÁXIMA 13.071 KG, DISTÂNCIA ENTRE EIXOS 4,80 M, POTÊNCIA 230 CV INCLUSIVE CAÇAMBA METÁLICA - CHP DIURNO. AF_06/2014	CHP	112,53	114,68
SINAPI	5823	USINA DE CONCRETO FIXA, CAPACIDADE NOMINAL DE 90 A 120 M3/H, SEM SILO - CHP DIURNO. AF_07/2016	CHP	164,29	172,68
SINAPI	5824	CAMINHÃO TOCO, PBT 16.000 KG, CARGA ÚTIL MÁX. 10.685 KG, DIST. ENTRE EIXOS 4,8 M, POTÊNCIA 189 CV, INCLUSIVE CARROCERIA FIXA ABERTA DE MADEIRA P/ TRANSPORTE GERAL DE CARGA SECA, DIMEN. APROX. 2,5 X 7,00 X 0,50 M - CHP DIURNO. AF_06/2014	CHP	107,32	109,58
SINAPI	5835	VIBROACABADORA DE ASFALTO SOBRE ESTEIRAS, LARGURA DE PAVIMENTAÇÃO 1,90 M A 5,30 M, POTÊNCIA 105 HP CAPACIDADE 450 T/H - CHP DIURNO. AF_11/2014	CHP	241,53	244,19
SINAPI	5839	VASSOURA MECÂNICA REBOCÁVEL COM ESCOVA CILÍNDRICA, LARGURA ÚTIL DE VARRIMENTO DE 2,44 M - CHP DIURNO. AF_06/2014	CHP	4,79	4,79
SINAPI	5843	TRATOR DE PNEUS, POTÊNCIA 122 CV, TRAÇÃO 4X4, PESO COM LASTRO DE 4.510 KG - CHP DIURNO. AF_06/2014	CHP	137,49	139,98
SINAPI	5847	TRATOR DE ESTEIRAS, POTÊNCIA 170 HP, PESO OPERACIONAL 19 T, CAÇAMBA 5,2 M3 - CHP DIURNO. AF_06/2014	CHP	145,76	148,25
SINAPI	5851	TRATOR DE ESTEIRAS, POTÊNCIA 150 HP, PESO OPERACIONAL 16,7 T, COM RODA MOTRIZ ELEVADA E LÂMINA 3,18 M3 - CHP DIURNO. AF_06/2014	CHP	139,17	141,66
SINAPI	5855	TRATOR DE ESTEIRAS, POTÊNCIA 347 HP, PESO OPERACIONAL 38,5 T, COM LÂMINA 8,70 M3 - CHP DIURNO. AF_06/2014	CHP	363,21	365,70
SINAPI	5863	ROLO COMPACTADOR VIBRATÓRIO REBOCÁVEL, CILINDRO DE AÇO LISO, POTÊNCIA DE TRAÇÃO DE 65 CV, PESO 4,7 T, IMPACTO DINÂMICO 18,3 T, LARGURA DE TRABALHO 1,67 M - CHP DIURNO. AF_02/2016	CHP	12,05	12,05
SINAPI	5867	ROLO COMPACTADOR VIBRATÓRIO TANDEM AÇO LISO, POTÊNCIA 58 HP, PESO SEM/COM LASTRO 6,5 / 9,4 T, LARGURA DE TRABALHO 1,2 M - CHP DIURNO. AF_06/2014	CHP	87,90	89,95
SINAPI	5875	RETROESCAVADEIRA SOBRE RODAS COM CARREGADEIRA, TRAÇÃO 4X4, POTÊNCIA LÍQ. 72 HP, CAÇAMBA CARREG. CAP. MÍN. 0,79 M3, CAÇAMBA RETRO CAP. 0,18 M3, PESO OPERACIONAL MÍN. 7.140 KG, PROFUNDIDADE ESCAVAÇÃO MÁX. 4,50 M - CHP DIURNO. AF_06/2014	CHP	77,12	79,90
SINAPI	5879	ROLO COMPACTADOR VIBRATÓRIO PÉ DE CARNEIRO, OPERADO POR CONTROLE REMOTO, POTÊNCIA 12,5 KW, PESO OPERACIONAL 1,675 T, LARGURA DE TRABALHO 0,85 M - CHP DIURNO. AF_02/2016	CHP	76,96	79,01
SINAPI	5882	USINA DE LAMA ASFÁLTICA, PROD 30 A 50 T/H, SILO DE AGREGADO 7 M3, RESERVATÓRIOS PARA EMULSÃO E ÁGUA DE 2,3 M3 CADA, MISTURADOR TIPO PUG MILL A SER MONTADO SOBRE CAMINHÃO - CHP DIURNO. AF_10/2014	CHP	73,56	75,09
SINAPI	5890	CAMINHÃO TOCO, PESO BRUTO TOTAL 14.300 KG, CARGA ÚTIL MÁXIMA 9590 KG, DISTÂNCIA ENTRE EIXOS 4,76 M, POTÊNCIA 185 CV (NÃO INCLUI CARROCERIA) - CHP DIURNO. AF_06/2014	CHP	108,66	110,92
SINAPI	5894	CAMINHÃO TOCO, PESO BRUTO TOTAL 16.000 KG, CARGA ÚTIL MÁXIMA DE 10.685 KG, DISTÂNCIA ENTRE EIXOS 4,80 M, POTÊNCIA 189 CV EXCLUSIVE CARROCERIA - CHP DIURNO. AF_06/2014	CHP	105,67	107,93
SINAPI	5901	CAMINHÃO PIPA 10.000 L TRUCADO, PESO BRUTO TOTAL 23.000 KG, CARGA ÚTIL MÁXIMA 15.935 KG, DISTÂNCIA ENTRE EIXOS 4,8 M, POTÊNCIA 230 CV, INCLUSIVE TANQUE DE AÇO PARA TRANSPORTE DE ÁGUA - CHP DIURNO. AF_06/2014	CHP	164,69	166,95
SINAPI	5909	ESPARGIDOR DE ASFALTO PRESSURIZADO COM TANQUE DE 2500 L, REBOCÁVEL COM MOTOR A GASOLINA POTÊNCIA 3,4 HP - CHP DIURNO. AF_07/2014	CHP	21,17	22,70
SINAPI	5921	GRADE DE DISCO REBOCÁVEL COM 20 DISCOS 24" X 6 MM COM PNEUS PARA TRANSPORTE - CHP DIURNO. AF_06/2014	CHP	2,49	2,49
SINAPI	5928	GUINDAUTO HIDRÁULICO, CAPACIDADE MÁXIMA DE CARGA 6200 KG, MOMENTO MÁXIMO DE CARGA 11,7 TM, ALCANCE MÁXIMO HORIZONTAL 9,70 M, INCLUSIVE CAMINHÃO TOCO PBT 16.000 KG, POTÊNCIA DE 189 CV - CHP DIURNO. AF_06/2014	CHP	137,50	139,87
SINAPI	5932	MOTONIVELADORA POTÊNCIA BÁSICA LÍQUIDA (PRIMEIRA MARCHA) 125 HP, PESO BRUTO 13032 KG, LARGURA DA LÂMINA DE 3,7 M - CHP DIURNO. AF_06/2014	CHP	131,50	134,66
SINAPI	5940	PÁ CARREGADEIRA SOBRE RODAS, POTÊNCIA LÍQUIDA 128 HP, CAPACIDADE DA CAÇAMBA 1,7 A 2,8 M3, PESO OPERACIONAL 11632 KG - CHP DIURNO. AF_06/2014	CHP	118,46	121,23
SINAPI	5944	PÁ CARREGADEIRA SOBRE RODAS, POTÊNCIA 197 HP, CAPACIDADE DA CAÇAMBA 2,5 A 3,5 M3, PESO OPERACIONAL 18338 KG - CHP DIURNO. AF_06/2014	CHP	133,72	136,49
SINAPI	5953	COMPRESSOR DE AR REBOCÁVEL, VAZÃO 189 PCM, PRESSÃO EFETIVA DE TRABALHO 102 PSI, MOTOR DIESEL, POTÊNCIA 63 CV - CHP DIURNO. AF_06/2015	CHP	31,96	31,96
SINAPI	6259	CAMINHÃO PIPA 6.000 L, PESO BRUTO TOTAL 13.000 KG, DISTÂNCIA ENTRE EIXOS 4,80 M, POTÊNCIA 189 CV INCLUSIVE TANQUE DE AÇO PARA TRANSPORTE DE ÁGUA, CAPACIDADE 6 M3 - CHP DIURNO. AF_06/2014	CHP	136,69	138,95
SINAPI	6879	ROLO COMPACTADOR DE PNEUS ESTÁTICO, PRESSÃO VARIÁVEL, POTÊNCIA 111 HP, PESO SEM/COM LASTRO 9,5 / 26 T, LARGURA DE TRABALHO 1,90 M - CHP DIURNO. AF_07/2014	CHP	114,17	116,22
SINAPI	7030	TANQUE DE ASFALTO ESTACIONÁRIO COM SERPENTINA, CAPACIDADE 30.000 L - CHP DIURNO. AF_06/2014	CHP	128,55	128,55

FONTE	CÓDIGO	DESCRIÇÃO	UNIDADE	DESONERADO	NÃO DESONERADO
SINAPI	7042	MOTOBOMBA TRASH (PARA ÁGUA SUJA) AUTO ESCORVANTE, MOTOR GASOLINA DE 6,41 HP, DIÂMETROS DE SUCÇÃO X RECALQUE: 3" X 3", HM/Q = 10 MCA / 60 M3/H A 23 MCA / 0 M3/H - CHP DIURNO. AF_10/2014	CHP	7,63	7,63
SINAPI	7049	ROLO COMPACTADOR PE DE CARNEIRO VIBRATORIO, POTENCIA 125 HP, PESO OPERACIONAL SEM/COM LASTRO 11,95 / 13,30 T, IMPACTO DINAMICO 38,5 / 22,5 T, LARGURA DE TRABALHO 2,15 M - CHP DIURNO. AF_06/2014	CHP	121,02	123,07
SINAPI	67826	CAMINHÃO BASCULANTE 6 M3 TOCO, PESO BRUTO TOTAL 16.000 KG, CARGA ÚTIL MÁXIMA 11.130 KG, DISTÂNCIA ENTRE EIXOS 5,36 M, POTÊNCIA 185 CV, INCLUSIVE CAÇAMBA METÁLICA - CHP DIURNO. AF_06/2014	CHP	99,63	101,78
SINAPI	73417	GRUPO GERADOR ESTACIONÁRIO, MOTOR DIESEL POTÊNCIA 170 KVA - CHP DIURNO. AF_02/2016	CHP	105,04	105,04
SINAPI	73436	ROLO COMPACTADOR VIBRATÓRIO PÉ DE CARNEIRO PARA SOLOS, POTÊNCIA 80 HP, PESO OPERACIONAL SEM/COM LASTRO 7,4 / 8,8 T, LARGURA DE TRABALHO 1,68 M - CHP DIURNO. AF_02/2016	CHP	120,58	126,73
SINAPI	73467	CAMINHÃO TOCO, PBT 14.300 KG, CARGA ÚTIL MÁX. 9.710 KG, DIST. ENTRE EIXOS 3,56 M, POTÊNCIA 185 CV, INCLUSIVE CARROCERIA FIXA ABERTA DE MADEIRA P/ TRANSPORTE GERAL DE CARGA SECA, DIMEN. APROX. 2,50 X 6,50 X 0,50 M - CHP DIURNO. AF_06/2014	CHP	92,46	94,72
SINAPI	73536	MOTOBOMBA CENTRÍFUGA, MOTOR A GASOLINA, POTÊNCIA 5,42 HP, BOCAIS 1 1/2" X 1", DIÂMETRO ROTOR 143 MM HM/Q = 6 MCA / 16,8 M3/H A 38 MCA / 6,6 M3/H - CHP DIURNO. AF_06/2014	CHP	6,46	6,46
SINAPI	83362	ESPARGIDOR DE ASFALTO PRESSURIZADO, TANQUE 6 M3 COM ISOLAÇÃO TÉRMICA, AQUECIDO COM 2 MAÇARICOS, COM BARRA ESPARGIDORA 3,60 M, MONTADO SOBRE CAMINHÃO TOCO, PBT 14.300 KG, POTÊNCIA 185 CV - CHP DIURNO. AF_08/2015	CHP	165,63	167,89
SINAPI	83765	GRUPO DE SOLDAGEM COM GERADOR A DIESEL 60 CV PARA SOLDA ELÉTRICA, SOBRE 04 RODAS, COM MOTOR 4 CILINDROS 600 A - CHP DIURNO. AF_02/2016	CHP	61,35	63,69
SINAPI	87445	BETONEIRA CAPACIDADE NOMINAL 400 L, CAPACIDADE DE MISTURA 310 L, MOTOR A DIESEL POTÊNCIA 5,0 HP, SEM CARREGADOR - CHP DIURNO. AF_06/2014	CHP	3,00	3,00
SINAPI	88386	MISTURADOR DE ARGAMASSA, EIXO HORIZONTAL, CAPACIDADE DE MISTURA 300 KG, MOTOR ELÉTRICO POTÊNCIA 5 CV - CHP DIURNO. AF_06/2014	CHP	4,35	4,35
SINAPI	88393	MISTURADOR DE ARGAMASSA, EIXO HORIZONTAL, CAPACIDADE DE MISTURA 600 KG, MOTOR ELÉTRICO POTÊNCIA 7,5 CV - CHP DIURNO. AF_06/2014	CHP	6,06	6,06
SINAPI	88399	MISTURADOR DE ARGAMASSA, EIXO HORIZONTAL, CAPACIDADE DE MISTURA 160 KG, MOTOR ELÉTRICO POTÊNCIA 3 CV - CHP DIURNO. AF_06/2014	CHP	3,09	3,09
SINAPI	88418	PROJETOR DE ARGAMASSA, CAPACIDADE DE PROJEÇÃO 1,5 M3/H, ALCANCE DE 30 ATÉ 60 M, MOTOR ELÉTRICO POTÊNCIA 7,5 HP - CHP DIURNO. AF_06/2014	CHP	12,71	12,71
SINAPI	88433	PROJETOR DE ARGAMASSA, CAPACIDADE DE PROJEÇÃO 2 M3/H, ALCANCE ATÉ 50 M, MOTOR ELÉTRICO POTÊNCIA 7,5 HP - CHP DIURNO. AF_06/2014	CHP	15,42	15,42
SINAPI	88830	BETONEIRA CAPACIDADE NOMINAL DE 400 L, CAPACIDADE DE MISTURA 280 L, MOTOR ELÉTRICO TRIFÁSICO POTÊNCIA DE 2 CV, SEM CARREGADOR - CHP DIURNO. AF_10/2014	CHP	1,62	1,62
SINAPI	88843	TRATOR DE ESTEIRAS, POTÊNCIA 125 HP, PESO OPERACIONAL 12,9 T, COM LÂMINA 2,7 M3 - CHP DIURNO. AF_10/2014	CHP	117,30	119,79
SINAPI	88907	ESCAVADEIRA HIDRÁULICA SOBRE ESTEIRAS, CAÇAMBA 1,20 M3, PESO OPERACIONAL 21 T, POTÊNCIA BRUTA 155 HP - CHP DIURNO. AF_06/2014	CHP	132,00	134,78
SINAPI	89021	BOMBA SUBMERSÍVEL ELÉTRICA TRIFÁSICA, POTÊNCIA 2,96 HP, Ø ROTOR 144 MM SEMI-ABERTO, BOCAL DE SAÍDA Ø 2HM/Q = 2 MCA / 38,8 M3/H A 28 MCA / 5 M3/H - CHP DIURNO. AF_06/2014	CHP	2,34	2,34
SINAPI	89028	TANQUE DE ASFALTO ESTACIONÁRIO COM MAÇARICO, CAPACIDADE 20.000 L - CHP DIURNO. AF_06/2014	CHP	118,72	118,72
SINAPI	89032	TRATOR DE ESTEIRAS, POTÊNCIA 100 HP, PESO OPERACIONAL 9,4 T, COM LÂMINA 2,19 M3 - CHP DIURNO. AF_06/2014	CHP	106,07	108,56
SINAPI	89035	TRATOR DE PNEUS, POTÊNCIA 85 CV, TRAÇÃO 4X4, PESO COM LASTRO DE 4.675 KG - CHP DIURNO. AF_06/2014	CHP	102,24	104,73
SINAPI	89225	BETONEIRA CAPACIDADE NOMINAL DE 600 L, CAPACIDADE DE MISTURA 360 L, MOTOR ELÉTRICO TRIFÁSICO POTÊNCIA DE 4 CV, SEM CARREGADOR - CHP DIURNO. AF_11/2014	CHP	4,23	4,23
SINAPI	89234	FRESADORA DE ASFALTO A FRIO SOBRE RODAS, LARGURA FRESAGEM DE 1,0 M, POTÊNCIA 208 HP - CHP DIURNO. AF_11/2014	CHP	366,56	369,22
SINAPI	89242	FRESADORA DE ASFALTO A FRIO SOBRE RODAS, LARGURA FRESAGEM DE 2,0 M, POTÊNCIA 550 HP - CHP DIURNO. AF_11/2014	CHP	859,02	861,68
SINAPI	89250	RECICLADORA DE ASFALTO A FRIO SOBRE RODAS, LARGURA FRESAGEM DE 2,0 M, POTÊNCIA 422 HP - CHP DIURNO. AF_11/2014	CHP	744,91	747,57
SINAPI	89257	VIBROACABADORA DE ASFALTO SOBRE ESTEIRAS, LARGURA DE PAVIMENTAÇÃO 2,13 M A 4,55 M, POTÊNCIA 100 HP CAPACIDADE 400 T/H - CHP DIURNO. AF_11/2014	CHP	208,07	210,73
SINAPI	89272	GUINDASTE HIDRÁULICO AUTOPROPELIDO, COM LANÇA TELESCÓPICA 28,80 M, CAPACIDADE MÁXIMA 30 T, POTÊNCIA 97 KW, TRAÇÃO 4 X 4 - CHP DIURNO. AF_11/2014	CHP	107,77	109,88
SINAPI	89278	BETONEIRA CAPACIDADE NOMINAL DE 600 L, CAPACIDADE DE MISTURA 440 L, MOTOR A DIESEL POTÊNCIA 10 HP, COM CARREGADOR - CHP DIURNO. AF_11/2014	CHP	7,07	7,07
SINAPI	89843	BATE-ESTACAS POR GRAVIDADE, POTÊNCIA DE 160 HP, PESO DO MARTELO ATÉ 3 TONELADAS - CHP DIURNO. AF_11/2014	CHP	125,13	130,77
SINAPI	89876	CAMINHÃO BASCULANTE 14 M3, COM CAVALO MECÂNICO DE CAPACIDADE MÁXIMA DE TRAÇÃO COMBINADO DE 36000 KG, POTÊNCIA 286 CV, INCLUSIVE SEMIREBOQUE COM CAÇAMBA METÁLICA - CHP DIURNO. AF_12/2014	CHP	174,13	176,28
SINAPI	89883	CAMINHÃO BASCULANTE 18 M3, COM CAVALO MECÂNICO DE CAPACIDADE MÁXIMA DE TRAÇÃO COMBINADO DE 45000 KG, POTÊNCIA 330 CV, INCLUSIVE SEMIREBOQUE COM CAÇAMBA METÁLICA - CHP DIURNO. AF_12/2014	CHP	192,36	194,51
SINAPI	90586	VIBRADOR DE IMERSÃO, DIÂMETRO DE PONTEIRA 45MM, MOTOR ELÉTRICO TRIFÁSICO POTÊNCIA DE 2 CV - CHP DIURNO. AF_06/2015	CHP	1,70	1,70
SINAPI	90625	PERFURATRIZ MANUAL, TORQUE MÁXIMO 83 N.M, POTÊNCIA 5 CV, COM DIÂMETRO MÁXIMO 4" - CHP DIURNO. AF_06/2015	CHP	5,54	5,54
SINAPI	90631	PERFURATRIZ SOBRE ESTEIRA, TORQUE MÁXIMO 600 KGF, PESO MÉDIO 1000 KG, POTÊNCIA 20 HP, DIÂMETRO MÁXIMO 10" - CHP DIURNO. AF_06/2015	CHP	85,83	88,20
SINAPI	90637	MISTURADOR DUPLO HORIZONTAL DE ALTA TURBULÊNCIA, CAPACIDADE / VOLUME 2 X 500 LITROS, MOTORES ELÉTRICOS MÍNIMO 5 CV CADA, PARA NATA CIMENTO, ARGAMASSA E OUTROS - CHP DIURNO. AF_06/2015	CHP	12,21	12,21
SINAPI	90643	BOMBA TRIPLEX, PARA INJEÇÃO DE NATA DE CIMENTO, VAZÃO MÁXIMA DE 100 LITROS/MINUTO, PRESSÃO MÁXIMA DE 70 BAR - CHP DIURNO. AF_06/2015	CHP	14,68	14,68
SINAPI	90650	BOMBA CENTRÍFUGA MONOESTÁGIO COM MOTOR ELÉTRICO MONOFÁSICO, POTÊNCIA 15 HP, DIÂMETRO DO ROTOR 173 MM, HM/Q = 30 MCA / 90 M3/H A 45 MCA / 55 M3/H - CHP DIURNO. AF_06/2015	CHP	10,46	10,46
SINAPI	90656	BOMBA DE PROJEÇÃO DE CONCRETO SECO, POTÊNCIA 10 CV, VAZÃO 3 M3/H - CHP DIURNO. AF_06/2015	CHP	12,14	12,14
SINAPI	90662	BOMBA DE PROJEÇÃO DE CONCRETO SECO, POTÊNCIA 10 CV, VAZÃO 6 M3/H - CHP DIURNO. AF_06/2015	CHP	12,58	12,58
SINAPI	90668	PROJETOR PNEUMÁTICO DE ARGAMASSA PARA CHAPISCO E REBOCO COM RECIPIENTE ACOPLADO, TIPO CANEQUINHA, COM COMPRESSOR DE AR REBOCÁVEL VAZÃO 89 PCM E MOTOR DIESEL DE 20 CV - CHP DIURNO. AF_06/2015	CHP	16,68	16,68
SINAPI	90674	PERFURATRIZ COM TORRE METÁLICA PARA EXECUÇÃO DE ESTACA HÉLICE CONTÍNUA, PROFUNDIDADE MÁXIMA DE 30 M, DIÂMETRO MÁXIMO DE 800 MM, POTÊNCIA INSTALADA DE 268 HP, MESA ROTATIVA COM TORQUE MÁXIMO DE 170 KNM - CHP DIURNO. AF_06/2015	CHP	342,67	345,04
SINAPI	90680	PERFURATRIZ HIDRÁULICA SOBRE CAMINHÃO COM TRADO CURTO ACOPLADO, PROFUNDIDADE MÁXIMA DE 20 M, DIÂMETRO MÁXIMO DE 1500 MM, POTÊNCIA INSTALADA DE 137 HP, MESA ROTATIVA COM TORQUE MÁXIMO DE 30 KNM - CHP DIURNO. AF_06/2015	CHP	210,13	212,50
SINAPI	90686	MANIPULADOR TELESCÓPICO, POTÊNCIA DE 85 HP, CAPACIDADE DE CARGA DE 3.500 KG, ALTURA MÁXIMA DE ELEVAÇÃO DE 12,3 M - CHP DIURNO. AF_06/2015	CHP	99,56	102,33
SINAPI	90692	MINICARREGADEIRA SOBRE RODAS, POTÊNCIA LÍQUIDA DE 47 HP, CAPACIDADE NOMINAL DE OPERAÇÃO DE 646 KG - CHP DIURNO. AF_06/2015	CHP	83,43	86,20
SINAPI	90964	COMPRESSOR DE AR REBOCÁVEL, VAZÃO 89 PCM, PRESSÃO EFETIVA DE TRABALHO 102 PSI, MOTOR DIESEL, POTÊNCIA 20 CV - CHP DIURNO. AF_06/2015	CHP	15,80	15,80
SINAPI	90972	COMPRESSOR DE AR REBOCAVEL, VAZÃO 250 PCM, PRESSAO DE TRABALHO 102 PSI, MOTOR A DIESEL POTÊNCIA 81 CV - CHP DIURNO. AF_06/2015	CHP	41,39	41,39
SINAPI	90979	COMPRESSOR DE AR REBOCÁVEL, VAZÃO 748 PCM, PRESSÃO EFETIVA DE TRABALHO 102 PSI, MOTOR DIESEL, POTÊNCIA 210 CV - CHP DIURNO. AF_06/2015	CHP	106,98	106,98
SINAPI	90991	ESCAVADEIRA HIDRÁULICA SOBRE ESTEIRAS, CAÇAMBA 0,80 M3, PESO OPERACIONAL 17,8 T, POTÊNCIA LÍQUIDA 110 HP - CHP DIURNO. AF_10/2014	CHP	108,68	111,46
SINAPI	90999	COMPRESSOR DE AR REBOCAVEL, VAZÃO 400 PCM, PRESSAO DE TRABALHO 102 PSI, MOTOR A DIESEL POTÊNCIA 110 CV - CHP DIURNO. AF_06/2015	CHP	54,93	54,93
SINAPI	91031	CAMINHÃO TRUCADO (C/ TERCEIRO EIXO) ELETRÔNICO - POTÊNCIA 231CV - PBT = 22000KG - DIST. ENTRE EIXOS 5170 MM - INCLUI CARROCERIA FIXA ABERTA DE MADEIRA - CHP DIURNO. AF_06/2015	CHP	132,28	134,54

FONTE	CÓDIGO	DESCRIÇÃO	UNIDADE	DESONERADO	NÃO DESONERADO
SINAPI	91277	PLACA VIBRATÓRIA REVERSÍVEL COM MOTOR 4 TEMPOS A GASOLINA, FORÇA CENTRÍFUGA DE 25 KN (2500 KGF), POTÊNCIA 5,5 CV - CHP DIURNO. AF_08/2015	CHP	7,09	7,09
SINAPI	91283	CORTADORA DE PISO COM MOTOR 4 TEMPOS A GASOLINA, POTÊNCIA DE 13 HP, COM DISCO DE CORTE DIAMANTADO SEGMENTADO PARA CONCRETO, DIÂMETRO DE 350 MM, FURO DE 1" (14 X 1") - CHP DIURNO. AF_08/2015	CHP	15,82	15,82
SINAPI	91386	CAMINHÃO BASCULANTE 10 M3, TRUCADO CABINE SIMPLES, PESO BRUTO TOTAL 23.000 KG, CARGA ÚTIL MÁXIMA 15.935 KG, DISTÂNCIA ENTRE EIXOS 4,80 M, POTÊNCIA 230 CV INCLUSIVE CAÇAMBA METÁLICA - CHP DIURNO. AF_06/2014	CHP	140,22	142,37
SINAPI	91533	COMPACTADOR DE SOLOS DE PERCUSSÃO (SOQUETE) COM MOTOR A GASOLINA 4 TEMPOS, POTÊNCIA 4 CV - CHP DIURNO. AF_08/2015	CHP	23,67	26,04
SINAPI	91634	GUINDAUTO HIDRÁULICO, CAPACIDADE MÁXIMA DE CARGA 6500 KG, MOMENTO MÁXIMO DE CARGA 5,8 TM, ALCANCE MÁXIMO HORIZONTAL 7,60 M, INCLUSIVE CAMINHÃO TOCO PBT 9.700 KG, POTÊNCIA DE 160 CV - CHP DIURNO. AF_08/2015	CHP	121,59	123,96
SINAPI	91645	CAMINHÃO DE TRANSPORTE DE MATERIAL ASFÁLTICO 30.000 L, COM CAVALO MECÂNICO DE CAPACIDADE MÁXIMA DE TRAÇÃO COMBINADO DE 66.000 KG, POTÊNCIA 360 CV, INCLUSIVE TANQUE DE ASFALTO COM SERPENTINA - CHP DIURNO. AF_08/2015	CHP	254,88	257,92
SINAPI	91692	SERRA CIRCULAR DE BANCADA COM MOTOR ELÉTRICO POTÊNCIA DE 5HP, COM COIFA PARA DISCO 10" - CHP DIURNO. AF_08/2015	CHP	20,81	23,18
SINAPI	92043	DISTRIBUIDOR DE AGREGADOS REBOCAVEL, CAPACIDADE 1,9 M³, LARGURA DE TRABALHO 3,66 M - CHP DIURNO. AF_11/2015	CHP	8,00	8,00
SINAPI	92106	CAMINHÃO PARA EQUIPAMENTO DE LIMPEZA A SUCÇÃO, COM CAMINHÃO TRUCADO DE PESO BRUTO TOTAL 23000 KG, CARGA ÚTIL MÁXIMA 15935 KG, DISTÂNCIA ENTRE EIXOS 4,80 M, POTÊNCIA 230 CV, INCLUSIVE LIMPADORA A SUCÇÃO, TANQUE 12000 L - CHP DIURNO. AF_11/2015	CHP	169,94	172,20
SINAPI	92112	PENEIRA ROTATIVA COM MOTOR ELÉTRICO TRIFÁSICO DE 2 CV, CILINDRO DE 1 M X 0,60 M, COM FUROS DE 3,17 MM - CHP DIURNO. AF_11/2015	CHP	2,43	2,43
SINAPI	92118	DOSADOR DE AREIA, CAPACIDADE DE 26 LITROS - CHP DIURNO. AF_11/2015	CHP	0,16	0,16
SINAPI	92138	CAMINHONETE COM MOTOR A DIESEL, POTÊNCIA 180 CV, CABINE DUPLA, 4X4 - CHP DIURNO. AF_11/2015	CHP	56,32	58,38
SINAPI	92145	CAMINHONETE CABINE SIMPLES COM MOTOR 1.6 FLEX, CÂMBIO MANUAL, POTÊNCIA 101/104 CV, 2 PORTAS - CHP DIURNO. AF_11/2015	CHP	49,92	51,98
SINAPI	92242	CAMINHÃO DE TRANSPORTE DE MATERIAL ASFÁLTICO 20.000 L, COM CAVALO MECÂNICO DE CAPACIDADE MÁXIMA DE TRAÇÃO COMBINADO DE 45.000 KG, POTÊNCIA 330 CV, INCLUSIVE TANQUE DE ASFALTO COM MAÇARICO - CHP DIURNO. AF_12/2015	CHP	223,59	226,63
SINAPI	92716	APARELHO PARA CORTE E SOLDA OXI-ACETILENO SOBRE RODAS, INCLUSIVE CILINDROS E MAÇARICOS - CHP DIURNO. AF_12/2015	CHP	22,35	22,35
SINAPI	92960	MÁQUINA EXTRUSORA DE CONCRETO PARA GUIAS E SARJETAS, MOTOR A DIESEL, POTÊNCIA 14 CV - CHP DIURNO. AF_12/2015	CHP	13,49	13,49
SINAPI	92966	MARTELO PERFURADOR PNEUMÁTICO MANUAL, HASTE 25 X 75 MM, 21 KG - CHP DIURNO. AF_12/2015	CHP	17,19	19,15
SINAPI	93224	PERFURATRIZ COM TORRE METÁLICA PARA EXECUÇÃO DE ESTACA HÉLICE CONTÍNUA, PROFUNDIDADE MÁXIMA DE 32 M, DIÂMETRO MÁXIMO DE 1000 MM, POTÊNCIA INSTALADA DE 350 HP, MESA ROTATIVA COM TORQUE MÁXIMO DE 263 KNM - CHP DIURNO. AF_01/2016	CHP	506,30	508,67
SINAPI	93233	BETONEIRA CAPACIDADE NOMINAL 400 L, CAPACIDADE DE MISTURA 310 L, MOTOR A GASOLINA POTÊNCIA 5,5 HP, SEM CARREGADOR - CHP DIURNO. AF_02/2016	CHP	6,72	6,72
SINAPI	93272	GRUA ASCENSIONAL, LANCA DE 30 M, CAPACIDADE DE 1,0 T A 30 M, ALTURA ATE 39 M - CHP DIURNO. AF_03/2016	CHP	78,21	80,32
SINAPI	93281	GUINCHO ELÉTRICO DE COLUNA, CAPACIDADE 400 KG, COM MOTO FREIO, MOTOR TRIFÁSICO DE 1,25 CV - CHP DIURNO. AF_03/2016	CHP	18,33	20,58
SINAPI	93287	GUINDASTE HIDRÁULICO AUTOPROPELIDO, COM LANÇA TELESCÓPICA 40 M, CAPACIDADE MÁXIMA 60 T, POTÊNCIA 260 KW - CHP DIURNO. AF_03/2016	CHP	367,27	369,38
SINAPI	93402	GUINDAUTO HIDRÁULICO, CAPACIDADE MÁXIMA DE CARGA 3300 KG, MOMENTO MÁXIMO DE CARGA 5,8 TM, ALCANCE MÁXIMO HORIZONTAL 7,60 M, INCLUSIVE CAMINHÃO TOCO PBT 16.000 KG, POTÊNCIA DE 189 CV - CHP DIURNO. AF_03/2016	CHP	135,20	137,57
SINAPI	93408	MÁQUINA JATO DE PRESSAO PORTÁTIL, CAMARA DE 1 SAIDA, CAPACIDADE 280 L, DIAMETRO 670 MM, BICO DE JATO CURTO VENTURI DE 5/16'' , MANGUEIRA DE 1'' COM COMPRESSOR DE AR REBOCÁVEL 189 PCM E MOTOR DIESEL 63 CV - CHP DIURNO. AF_03/2016	CHP	55,22	57,71
SINAPI	93415	GERADOR PORTÁTIL MONOFÁSICO, POTÊNCIA 5500 VA, MOTOR A GASOLINA, POTÊNCIA DO MOTOR 13 CV - CHP DIURNO. AF_03/2016	CHP	10,87	10,87
SINAPI	93421	GRUPO GERADOR REBOCÁVEL, POTÊNCIA 66 KVA, MOTOR A DIESEL - CHP DIURNO. AF_03/2016	CHP	41,21	41,21
SINAPI	93427	GRUPO GERADOR ESTACIONÁRIO, POTÊNCIA 150 KVA, MOTOR A DIESEL- CHP DIURNO. AF_03/2016	CHP	94,92	94,92
SINAPI	93433	USINA DE MISTURA ASFÁLTICA À QUENTE, TIPO CONTRA FLUXO, PROD 40 A 80 TON/HORA - CHP DIURNO. AF_03/2016	CHP	1.862,10	1.870,49
SINAPI	93439	USINA DE ASFALTO À FRIO, CAPACIDADE DE 40 A 60 TON/HORA, ELÉTRICA POTÊNCIA 30 CV - CHP DIURNO. AF_03/2016	CHP	97,76	106,15
SINAPI	95121	USINA MISTURADORA DE SOLOS, CAPACIDADE DE 200 A 500 TON/H, POTENCIA 75KW - CHP DIURNO. AF_07/2016	CHP	212,12	220,51
SINAPI	95127	DISTRIBUIDOR DE AGREGADOS AUTOPROPELIDO, CAP 3 M3, A DIESEL, POTÊNCIA 176CV - CHP DIURNO. AF_07/2016	CHP	125,86	128,23
SINAPI	95133	MÁQUINA DEMARCADORA DE FAIXA DE TRÁFEGO À FRIO, AUTOPROPELIDA, POTÊNCIA 38 HP - CHP DIURNO. AF_07/2016	CHP	98,64	101,16
SINAPI	95139	TALHA MANUAL DE CORRENTE, CAPACIDADE DE 2 TON. COM ELEVAÇÃO DE 3 M - CHP DIURNO. AF_07/2016	CHP	0,06	0,06
SINAPI	95212	GRUA ASCENCIONAL, LANCA DE 42 M, CAPACIDADE DE 1,5 T A 30 M, ALTURA ATE 39 M - CHP DIURNO. AF_08/2016	CHP	85,33	87,44
SINAPI	95218	PULVERIZADOR DE TINTA ELÉTRICO/MÁQUINA DE PINTURA AIRLESS, VAZÃO 2 L/MIN - CHP DIURNO. AF_08/2016	CHP	20,61	22,95
SINAPI	95258	MARTELO DEMOLIDOR PNEUMÁTICO MANUAL, 32 KG - CHP DIURNO. AF_09/2016	CHP	16,91	18,87
SINAPI	95264	COMPACTADOR DE SOLOS DE PERCUSÃO (SOQUETE) COM MOTOR A GASOLINA, POTÊNCIA 3 CV - CHP DIURNO. AF_09/2016	CHP	4,65	4,65
SINAPI	95270	RÉGUA VIBRATÓRIA DUPLA PARA CONCRETO, PESO DE 60KG, COMPRIMENTO 4 M, COM MOTOR A GASOLINA, POTÊNCIA 5,5 HP - CHP DIURNO. AF_09/2016	CHP	6,93	6,93
SINAPI	95276	POLIDORA DE PISO (POLITRIZ), PESO DE 100KG, DIÂMETRO 450 MM, MOTOR ELÉTRICO, POTÊNCIA 4 HP - CHP DIURNO. AF_09/2016	CHP	3,06	3,06
SINAPI	95282	DESEMPENADEIRA DE CONCRETO, PESO DE 75KG, 4 PÁS, MOTOR A GASOLINA, POTÊNCIA 5,5 HP - CHP DIURNO. AF_09/2016	CHP	6,91	6,91
SINAPI	95620	PERFURATRIZ PNEUMATICA MANUAL DE PESO MEDIO, MARTELETE, 18KG, COMPRIMENTO MÁXIMO DE CURSO DE 6 M, DIAMETRO DO PISTAO DE 5,5 CM - CHP DIURNO. AF_11/2016	CHP	16,60	18,56
SINAPI	95631	ROLO COMPACTADOR VIBRATORIO TANDEM, ACO LISO, POTENCIA 125 HP, PESO SEM/COM LASTRO 10,20/11,65 T, LARGURA DE TRABALHO 1,73 M - CHP DIURNO. AF_11/2016	CHP	125,41	127,46
SINAPI	95702	PERFURATRIZ MANUAL, TORQUE MAXIMO 55 KGF.M, POTENCIA 5 CV, COM DIAMETRO MAXIMO 8 1/2" - CHP DIURNO. AF_11/2016	CHP	26,50	28,87
SINAPI	95708	PERFURATRIZ SOBRE ESTEIRA, TORQUE MÁXIMO 600 KGF, POTÊNCIA ENTRE 50 E 60 HP, DIÂMETRO MÁXIMO 10 CHP DIURNO. AF_11/2016	CHP	104,13	106,50
SINAPI	95714	ESCAVADEIRA HIDRAULICA SOBRE ESTEIRA, COM GARRA GIRATORIA DE MANDIBULAS, PESO OPERACIONAL ENTRE 22,00 E 25,50 TON, POTENCIA LIQUIDA ENTRE 150 E 160 HP - CHP DIURNO. AF_11/2016	CHP	135,31	138,09
SINAPI	95720	ESCAVADEIRA HIDRAULICA SOBRE ESTEIRA, EQUIPADA COM CLAMSHELL, COM CAPACIDADE DA CAÇAMBA ENTRE 1,20 E 1,50 M3, PESO OPERACIONAL ENTRE 20,00 E 22,00 TON, POTENCIA LIQUIDA ENTRE 150 E 160 HP - CHP DIURNO. AF_11/2016	CHP	132,90	135,68
SINAPI	95872	GRUPO GERADOR COM CARENAGEM, MOTOR DIESEL POTÊNCIA STANDART ENTRE 250 E 260 KVA - CHP DIURNO. AF_12/2016	CHP	161,18	161,18
SINAPI	96013	TRATOR DE PNEUS COM POTÊNCIA DE 122 CV, TRAÇÃO 4X4, COM VASSOURA MECÂNICA ACOPLADA - CHP DIURNO. AF_02/2017	CHP	141,75	144,24
SINAPI	96020	TRATOR DE PNEUS COM POTÊNCIA DE 122 CV, TRAÇÃO 4X4, COM GRADE DE DISCOS ACOPLADA - CHP DIURNO. AF_02/2017	CHP	141,51	144,00
SINAPI	96028	TRATOR DE PNEUS COM POTÊNCIA DE 85 CV, TRAÇÃO 4X4, COM GRADE DE DISCOS ACOPLADA - CHP DIURNO. AF_02/2017	CHP	106,26	108,75
SINAPI	96035	CAMINHÃO BASCULANTE 10 M3, TRUCADO, POTÊNCIA 230 CV, INCLUSIVE CAÇAMBA METÁLICA, COM DISTRIBUIDOR DE AGREGADOS ACOPLADO - CHP DIURNO. AF_02/2017	CHP	147,39	149,54
SINAPI	96157	TRATOR DE PNEUS COM POTÊNCIA DE 85 CV, TRAÇÃO 4X4, COM VASSOURA MECÂNICA ACOPLADA - CHP DIURNO. AF_03/2017	CHP	106,50	108,99

FONTE	CÓDIGO	DESCRIÇÃO	UNIDADE	DESONERADO	NÃO DESONERADO
SINAPI	96158	MINICARREGADEIRA SOBRE RODAS POTENCIA 47HP CAPACIDADE OPERACAO 646 KG, COM VASSOURA MECÂNICA ACOPLADA - CHP DIURNO. AF_03/2017	CHP	90,18	92,95
SINAPI	96245	MINIESCAVADEIRA SOBRE ESTEIRAS, POTENCIA LIQUIDA DE *30* HP, PESO OPERACIONAL DE *3.500* KG - CHP DIURNO. AF_04/2017	CHP	66,59	69,37
SINAPI	96303	PERFURATRIZ ROTATIVA SOBRE ESTEIRA, TORQUE MAXIMO 2500 KGM, POTENCIA 110 HP, MOTOR DIESEL- CHP DIURNO. AF_05/2017	CHP	129,34	131,71
SINAPI	96309	COMPRESSOR DE AR, VAZAO DE 10 PCM, RESERVATORIO 100 L, PRESSAO DE TRABALHO ENTRE 6,9 E 9,7 BAR, POTENCIA 2 HP, TENSAO 110/220 V - CHP DIURNO. AF_05/2017	CHP	1,44	1,44
SINAPI	96463	ROLO COMPACTADOR DE PNEUS, ESTATICO, PRESSAO VARIAVEL, POTENCIA 110 HP, PESO SEM/COM LASTRO 10,8/27 T, LARGURA DE ROLAGEM 2,30 M - CHP DIURNO. AF_06/2017	CHP	117,68	119,73
SINAPI	98764	INVERSOR DE SOLDA MONOFÁSICO DE 160 A, POTÊNCIA DE 5400 W, TENSÃO DE 220 V, PARA SOLDA COM ELETRODOS DE 2,0 A 4,0 MM E PROCESSO TIG - CHP DIURNO. AF_06/2018	CHP	4,43	4,43
SINAPI	99833	LAVADORA DE ALTA PRESSAO (LAVA-JATO) PARA AGUA FRIA, PRESSAO DE OPERACAO ENTRE 1400 E 1900 LIB/POL2, VAZAO MAXIMA ENTRE 400 E 700 L/H - CHP DIURNO. AF_04/2019	CHP	1,45	1,45
SINAPI	100641	USINA DE MISTURA ASFÁLTICA À QUENTE, TIPO CONTRA FLUXO, PROD 100 A 140 TON/HORA - CHP DIURNO. AF_12/2019	CHP	464,51	466,78
SINAPI	100647	USINA DE ASFALTO, TIPO GRAVIMÉTRICA, PROD 150 TON/HORA - CHP DIURNO. AF_12/2019	CHP	928,40	930,67
SINAPI	5632	ESCAVADEIRA HIDRÁULICA SOBRE ESTEIRAS, CAÇAMBA 0,80 M3, PESO OPERACIONAL 17 T, POTENCIA BRUTA 111 HP - CHI DIURNO. AF_06/2014	CHI	46,59	49,37
SINAPI	5679	RETROESCAVADEIRA SOBRE RODAS COM CARREGADEIRA, TRAÇÃO 4X4, POTÊNCIA LÍQ. 88 HP, CAÇAMBA CARREG. CAP. MÍN. 1 M3, CAÇAMBA RETRO CAP. 0,26 M3, PESO OPERACIONAL MÍN. 6.674 KG, PROFUNDIDADE ESCAVAÇÃO MÁX. 4,37 M - CHI DIURNO. AF_06/2014	CHI	35,88	38,66
SINAPI	5681	RETROESCAVADEIRA SOBRE RODAS COM CARREGADEIRA, TRAÇÃO 4X2, POTÊNCIA LÍQ. 79 HP, CAÇAMBA CARREG. CAP. MÍN. 1 M3, CAÇAMBA RETRO CAP. 0,20 M3, PESO OPERACIONAL MÍN. 6.570 KG, PROFUNDIDADE ESCAVAÇÃO MÁX. 4,37 M - CHI DIURNO. AF_06/2014	CHI	34,16	36,94
SINAPI	5685	ROLO COMPACTADOR VIBRATÓRIO DE UM CILINDRO AÇO LISO, POTÊNCIA 80 HP, PESO OPERACIONAL MÁXIMO 8,1 T, IMPACTO DINÂMICO 16,15 / 9,5 T, LARGURA DE TRABALHO 1,68 M - CHI DIURNO. AF_06/2014	CHI	34,72	36,77
SINAPI	5690	GRADE DE DISCO CONTROLE REMOTO REBOCÁVEL, COM 24 DISCOS 24" X 6 MM COM PNEUS PARA TRANSPORTE - CHI DIURNO. AF_06/2014	CHI	1,98	1,98
SINAPI	5806	MOTOBOMBA CENTRÍFUGA, MOTOR A GASOLINA, POTÊNCIA 5,42 HP, BOCAIS 1 1/2" X 1", DIÂMETRO ROTOR 143 MM HM/Q = 6 MCA / 16,8 M3/H A 38 MCA / 6,6 M3/H - CHI DIURNO. AF_06/2014	CHI	0,20	0,20
SINAPI	5826	CAMINHÃO TOCO, PBT 16.000 KG, CARGA ÚTIL MÁX. 10.685 KG, DIST. ENTRE EIXOS 4,8 M, POTÊNCIA 189 CV, INCLUSIVE CARROCERIA FIXA ABERTA DE MADEIRA P/ TRANSPORTE GERAL DE CARGA SECA, DIMEN. APROX. 2,5 X 7,00 X 0,50 M - CHI DIURNO. AF_06/2014	CHI	27,33	29,59
SINAPI	5829	USINA DE CONCRETO FIXA, CAPACIDADE NOMINAL DE 90 A 120 M3/H, SEM SILO - CHI DIURNO. AF_07/2016	CHI	107,16	115,55
SINAPI	5837	VIBROACABADORA DE ASFALTO SOBRE ESTEIRAS, LARGURA DE PAVIMENTAÇÃO 1,90 M A 5,30 M, POTÊNCIA 105 HP CAPACIDADE 450 T/H - CHI DIURNO. AF_11/2014	CHI	92,43	95,09
SINAPI	5841	VASSOURA MECÂNICA REBOCÁVEL COM ESCOVA CILÍNDRICA, LARGURA ÚTIL DE VARRIMENTO DE 2,44 M - CHI DIURNO. AF_06/2014	CHI	2,28	2,28
SINAPI	5845	TRATOR DE PNEUS, POTÊNCIA 122 CV, TRAÇÃO 4X4, PESO COM LASTRO DE 4.510 KG - CHI DIURNO. AF_06/2014	CHI	30,12	32,61
SINAPI	5849	TRATOR DE ESTEIRAS, POTÊNCIA 170 HP, PESO OPERACIONAL 19 T, CAÇAMBA 5,2 M3 - CHI DIURNO. AF_06/2014	CHI	46,07	48,56
SINAPI	5853	TRATOR DE ESTEIRAS, POTÊNCIA 150 HP, PESO OPERACIONAL 16,7 T, COM RODA MOTRIZ ELEVADA E LÂMINA 3,18 M3 - CHI DIURNO. AF_06/2014	CHI	46,24	48,73
SINAPI	5857	TRATOR DE ESTEIRAS, POTÊNCIA 347 HP, PESO OPERACIONAL 38,5 T, COM LÂMINA 8,70 M3 - CHI DIURNO. AF_06/2014	CHI	109,32	111,81
SINAPI	5865	ROLO COMPACTADOR VIBRATÓRIO REBOCÁVEL, CILINDRO DE AÇO LISO, POTÊNCIA DE TRAÇÃO DE 65 CV, PESO 4,7 T, IMPACTO DINÂMICO 18,3 T, LARGURA DE TRABALHO 1,67 M - CHI DIURNO. AF_02/2016	CHI	5,74	5,74
SINAPI	5869	ROLO COMPACTADOR VIBRATÓRIO TANDEM AÇO LISO, POTÊNCIA 58 HP, PESO SEM/COM LASTRO 6,5 / 9,4 T, LARGURA DE TRABALHO 1,2 M - CHI DIURNO. AF_06/2014	CHI	39,05	41,10
SINAPI	5877	RETROESCAVADEIRA SOBRE RODAS COM CARREGADEIRA, TRAÇÃO 4X4, POTÊNCIA LÍQ. 72 HP, CAÇAMBA CARREG. CAP. MÍN. 0,79 M3, CAÇAMBA RETRO CAP. 0,18 M3, PESO OPERACIONAL MÍN. 7.140 KG, PROFUNDIDADE ESCAVAÇÃO MÁX. 4,50 M - CHI DIURNO. AF_06/2014	CHI	35,32	38,10
SINAPI	5881	ROLO COMPACTADOR VIBRATÓRIO PÉ DE CARNEIRO, OPERADO POR CONTROLE REMOTO, POTÊNCIA 12,5 KW, PESO OPERACIONAL 1,675 T, LARGURA DE TRABALHO 0,85 M - CHI DIURNO. AF_02/2016	CHI	41,69	43,74
SINAPI	5884	USINA DE LAMA ASFÁLTICA, PROD 30 A 50 T/H, SILO DE AGREGADO 7 M3, RESERVATÓRIOS PARA EMULSÃO E ÁGUA DE 2,3 M3 CADA, MISTURADOR TIPO PUG MILL A SER MONTADO SOBRE CAMINHÃO - CHI DIURNO. AF_10/2014	CHI	30,83	32,36
SINAPI	5892	CAMINHÃO TOCO, PESO BRUTO TOTAL 14.300 KG, CARGA ÚTIL MÁXIMA 9590 KG, DISTÂNCIA ENTRE EIXOS 4,76 M, POTÊNCIA 185 CV (NÃO INCLUI CARROCERIA) - CHI DIURNO. AF_06/2014	CHI	28,43	30,69
SINAPI	5896	CAMINHÃO TOCO, PESO BRUTO TOTAL 16.000 KG, CARGA ÚTIL MÁXIMA DE 10.685 KG, DISTÂNCIA ENTRE EIXOS 4,80 M, POTÊNCIA 189 CV EXCLUSIVE CARROCERIA - CHI DIURNO. AF_06/2014	CHI	26,66	28,92
SINAPI	5903	CAMINHÃO PIPA 10.000 L TRUCADO, PESO BRUTO TOTAL 23.000 KG, CARGA ÚTIL MÁXIMA 15.935 KG, DISTÂNCIA ENTRE EIXOS 4,8 M, POTÊNCIA 230 CV, INCLUSIVE TANQUE DE AÇO PARA TRANSPORTE DE ÁGUA - CHI DIURNO. AF_06/2014	CHI	33,39	35,65
SINAPI	5911	ESPARGIDOR DE ASFALTO PRESSURIZADO COM TANQUE DE 2500 L, REBOCÁVEL COM MOTOR A GASOLINA POTÊNCIA 3,4 HP - CHI DIURNO. AF_07/2014	CHI	16,22	17,75
SINAPI	5923	GRADE DE DISCO REBOCÁVEL COM 20 DISCOS 24" X 6 MM COM PNEUS PARA TRANSPORTE - CHI DIURNO. AF_06/2014	CHI	1,55	1,55
SINAPI	5930	GUINDAUTO HIDRÁULICO, CAPACIDADE MÁXIMA DE CARGA 6200 KG, MOMENTO MÁXIMO DE CARGA 11,7 TM, ALCANCE MÁXIMO HORIZONTAL 9,70 M, INCLUSIVE CAMINHÃO TOCO PBT 16.000 KG, POTÊNCIA DE 189 CV - CHI DIURNO. AF_06/2014	CHI	30,46	32,83
SINAPI	5934	MOTONIVELADORA POTÊNCIA BÁSICA LÍQUIDA (PRIMEIRA MARCHA) 125 HP, PESO BRUTO 13032 KG, LARGURA DA LÂMINA DE 3,7 M - CHI DIURNO. AF_06/2014	CHI	48,96	52,12
SINAPI	5942	PÁ CARREGADEIRA SOBRE RODAS, POTÊNCIA LÍQUIDA 128 HP, CAPACIDADE DA CAÇAMBA 1,7 A 2,8 M3, PESO OPERACIONAL 11632 KG - CHI DIURNO. AF_06/2014	CHI	45,68	48,45
SINAPI	5946	PÁ CARREGADEIRA SOBRE RODAS, POTÊNCIA 197 HP, CAPACIDADE DA CAÇAMBA 2,5 A 3,5 M3, PESO OPERACIONAL 18338 KG - CHI DIURNO. AF_06/2014	CHI	55,51	58,28
SINAPI	5952	MARTELETE OU ROMPEDOR PNEUMÁTICO MANUAL, 28 KG, COM SILENCIADOR - CHI DIURNO. AF_07/2016	CHI	16,09	18,05
SINAPI	5954	COMPRESSOR DE AR REBOCÁVEL, VAZÃO 189 PCM, PRESSÃO EFETIVA DE TRABALHO 102 PSI, MOTOR DIESEL, POTÊNCIA 63 CV - CHI DIURNO. AF_06/2015	CHI	2,65	2,65
SINAPI	5961	CAMINHÃO BASCULANTE 6 M3, PESO BRUTO TOTAL 16.000 KG, CARGA ÚTIL MÁXIMA 13.071 KG, DISTÂNCIA ENTRE EIXOS 4,80 M, POTÊNCIA 230 CV INCLUSIVE CAÇAMBA METÁLICA - CHI DIURNO. AF_06/2014	CHI	32,17	34,32
SINAPI	6260	CAMINHÃO PIPA 6.000 L, PESO BRUTO TOTAL 13.000 KG, DISTÂNCIA ENTRE EIXOS 4,80 M, POTÊNCIA 189 CV INCLUSIVE TANQUE DE AÇO PARA TRANSPORTE DE ÁGUA, CAPACIDADE 6 M3 - CHI DIURNO. AF_06/2014	CHI	29,79	32,05
SINAPI	6880	ROLO COMPACTADOR DE PNEUS ESTÁTICO, PRESSÃO VARIÁVEL, POTÊNCIA 111 HP, PESO SEM/COM LASTRO 9,5 / 26 T, LARGURA DE TRABALHO 1,90 M - CHI DIURNO. AF_07/2014	CHI	45,42	47,47
SINAPI	7031	TANQUE DE ASFALTO ESTACIONÁRIO COM SERPENTINA, CAPACIDADE 30.000 L - CHI DIURNO. AF_06/2014	CHI	3,41	3,41
SINAPI	7043	MOTOBOMBA TRASH (PARA ÁGUA SUJA) AUTO ESCORVANTE, MOTOR GASOLINA DE 6,41 HP, DIÂMETROS DE SUCÇÃO X RECALQUE: 3" X 3", HM/Q = 10 MCA / 60 M3/H A 23 MCA / 0 M3/H - CHI DIURNO. AF_10/2014	CHI	0,25	0,25
SINAPI	7050	ROLO COMPACTADOR PE DE CARNEIRO VIBRATORIO, POTENCIA 125 HP, PESO OPERACIONAL SEM/COM LASTRO 11,95 / 13,30 T, IMPACTO DINAMICO 38,5 / 22,5 T, LARGURA DE TRABALHO 2,15 M - CHI DIURNO. AF_06/2014	CHI	42,06	44,11
SINAPI	67827	CAMINHÃO BASCULANTE 6 M3 TOCO, PESO BRUTO TOTAL 16.000 KG, CARGA ÚTIL MÁXIMA 11.130 KG, DISTÂNCIA ENTRE EIXOS 5,36 M, POTÊNCIA 185 CV, INCLUSIVE CAÇAMBA METÁLICA - CHI DIURNO. AF_06/2014	CHI	31,44	33,59
SINAPI	73395	GRUPO GERADOR ESTACIONÁRIO, MOTOR DIESEL POTÊNCIA 170 KVA - CHI DIURNO. AF_02/2016	CHI	3,31	3,31
SINAPI	83766	GRUPO DE SOLDAGEM COM GERADOR A DIESEL 60 CV PARA SOLDA ELÉTRICA, SOBRE 04 RODAS, COM MOTOR 4 CILINDROS 600 A - CHI DIURNO. AF_02/2016	CHI	25,76	28,10
SINAPI	84013	ESCAVADEIRA HIDRÁULICA SOBRE ESTEIRAS, CAÇAMBA 0,80 M3, PESO OPERACIONAL 17,8 T, POTÊNCIA LÍQUIDA 110 HP - CHI DIURNO. AF_10/2014	CHI	45,39	48,17
SINAPI	87446	BETONEIRA CAPACIDADE NOMINAL 400 L, CAPACIDADE DE MISTURA 310 L, MOTOR A DIESEL POTÊNCIA 5,0 HP, SEM CARREGADOR - CHI DIURNO. AF_06/2014	CHI	0,34	0,34
SINAPI	88392	MISTURADOR DE ARGAMASSA, EIXO HORIZONTAL, CAPACIDADE DE MISTURA 300 KG, MOTOR ELÉTRICO POTÊNCIA 5 CV - CHI DIURNO. AF_06/2014	CHI	0,68	0,68

FONTE	CÓDIGO	DESCRIÇÃO	UNIDADE	DESONERADO	NÃO DESONERADO
SINAPI	88398	MISTURADOR DE ARGAMASSA, EIXO HORIZONTAL, CAPACIDADE DE MISTURA 600 KG, MOTOR ELÉTRICO POTÊNCIA 7,5 CV - CHI DIURNO. AF_06/2014	CHI	0,80	0,80
SINAPI	88404	MISTURADOR DE ARGAMASSA, EIXO HORIZONTAL, CAPACIDADE DE MISTURA 160 KG, MOTOR ELÉTRICO POTÊNCIA 3 CV - CHI DIURNO. AF_06/2014	CHI	0,63	0,63
SINAPI	88430	PROJETOR DE ARGAMASSA, CAPACIDADE DE PROJEÇÃO 1,5 M3/H, ALCANCE DE 30 ATÉ 60 M, MOTOR ELÉTRICO POTÊNCIA 7,5 HP - CHI DIURNO. AF_06/2014	CHI	4,19	4,19
SINAPI	88438	PROJETOR DE ARGAMASSA, CAPACIDADE DE PROJEÇÃO 2 M3/H, ALCANCE ATÉ 50 M, MOTOR ELÉTRICO POTÊNCIA 7,5 HP - CHI DIURNO. AF_06/2014	CHI	5,56	5,56
SINAPI	88831	BETONEIRA CAPACIDADE NOMINAL DE 400 L, CAPACIDADE DE MISTURA 280 L, MOTOR ELÉTRICO TRIFÁSICO POTÊNCIA DE 2 CV, SEM CARREGADOR - CHI DIURNO. AF_10/2014	CHI	0,25	0,25
SINAPI	88844	TRATOR DE ESTEIRAS, POTÊNCIA 125 HP, PESO OPERACIONAL 12,9 T, COM LÂMINA 2,7 M3 - CHI DIURNO. AF_10/2014	CHI	40,90	43,39
SINAPI	88908	ESCAVADEIRA HIDRÁULICA SOBRE ESTEIRAS, CAÇAMBA 1,20 M3, PESO OPERACIONAL 21 T, POTÊNCIA BRUTA 155 HP - CHI DIURNO. AF_06/2014	CHI	49,53	52,31
SINAPI	89022	BOMBA SUBMERSÍVEL ELÉTRICA TRIFÁSICA, POTÊNCIA 2,96 HP, Ø ROTOR 144 MM SEMI-ABERTO, BOCAL DE SAÍDA Ø 2 HM/Q = 2 MCA / 38,8 M3/H A 28 MCA / 5 M3/H - CHI DIURNO. AF_06/2014	CHI	0,28	0,28
SINAPI	89027	TANQUE DE ASFALTO ESTACIONÁRIO COM MAÇARICO, CAPACIDADE 20.000 L - CHI DIURNO. AF_06/2014	CHI	2,77	2,77
SINAPI	89031	TRATOR DE ESTEIRAS, POTÊNCIA 100 HP, PESO OPERACIONAL 9,4 T, COM LÂMINA 2,19 M3 - CHI DIURNO. AF_06/2014	CHI	39,90	42,39
SINAPI	89036	TRATOR DE PNEUS, POTÊNCIA 85 CV, TRAÇÃO 4X4, PESO COM LASTRO DE 4.675 KG - CHI DIURNO. AF_06/2014	CHI	27,02	29,51
SINAPI	89218	BATE-ESTACAS POR GRAVIDADE, POTÊNCIA DE 160 HP, PESO DO MARTELO ATÉ 3 TONELADAS - CHI DIURNO. AF_11/2014	CHI	58,89	64,53
SINAPI	89226	BETONEIRA CAPACIDADE NOMINAL DE 600 L, CAPACIDADE DE MISTURA 360 L, MOTOR ELÉTRICO TRIFÁSICO POTÊNCIA DE 4 CV, SEM CARREGADOR - CHI DIURNO. AF_11/2014	CHI	1,04	1,04
SINAPI	89235	FRESADORA DE ASFALTO A FRIO SOBRE RODAS, LARGURA FRESAGEM DE 1,0 M, POTÊNCIA 208 HP - CHI DIURNO. AF_11/2014	CHI	119,35	122,01
SINAPI	89243	FRESADORA DE ASFALTO A FRIO SOBRE RODAS, LARGURA FRESAGEM DE 2,0 M, POTÊNCIA 550 HP - CHI DIURNO. AF_11/2014	CHI	252,67	255,33
SINAPI	89251	RECICLADORA DE ASFALTO A FRIO SOBRE RODAS, LARGURA FRESAGEM DE 2,0 M, POTÊNCIA 422 HP - CHI DIURNO. AF_11/2014	CHI	222,12	224,78
SINAPI	89258	VIBROACABADORA DE ASFALTO SOBRE ESTEIRAS, LARGURA DE PAVIMENTAÇÃO 2,13 M A 4,55 M, POTÊNCIA 100 HP, CAPACIDADE 400 T/H - CHI DIURNO. AF_11/2014	CHI	79,27	81,93
SINAPI	89273	GUINDASTE HIDRÁULICO AUTOPROPELIDO, COM LANÇA TELESCÓPICA 28,80 M, CAPACIDADE MÁXIMA 30 T, POTÊNCIA 97 KW, TRAÇÃO 4 X 4 - CHI DIURNO. AF_11/2014	CHI	49,05	51,16
SINAPI	89279	BETONEIRA CAPACIDADE NOMINAL DE 600 L, CAPACIDADE DE MISTURA 440 L, MOTOR A DIESEL POTÊNCIA 10 HP, COM CARREGADOR - CHI DIURNO. AF_11/2014	CHI	1,26	1,26
SINAPI	89877	CAMINHÃO BASCULANTE 14 M3, COM CAVALO MECÂNICO DE CAPACIDADE MÁXIMA DE TRAÇÃO COMBINADO DE 36000 KG, POTÊNCIA 286 CV, INCLUSIVE SEMIREBOQUE COM CAÇAMBA METÁLICA - CHI DIURNO. AF_12/2014	CHI	40,03	42,18
SINAPI	89884	CAMINHÃO BASCULANTE 18 M3, COM CAVALO MECÂNICO DE CAPACIDADE MÁXIMA DE TRAÇÃO COMBINADO DE 45000 KG, POTÊNCIA 330 CV, INCLUSIVE SEMIREBOQUE COM CAÇAMBA METÁLICA - CHI DIURNO. AF_12/2014	CHI	41,26	43,41
SINAPI	90587	VIBRADOR DE IMERSÃO, DIÂMETRO DE PONTEIRA 45MM, MOTOR ELÉTRICO TRIFÁSICO POTÊNCIA DE 2 CV - CHI DIURNO. AF_06/2015	CHI	0,32	0,32
SINAPI	90626	PERFURATRIZ MANUAL, TORQUE MÁXIMO 83 N.M, POTÊNCIA 5 CV, COM DIÂMETRO MÁXIMO 4" - CHI DIURNO. AF_06/2015	CHI	1,24	1,24
SINAPI	90632	PERFURATRIZ SOBRE ESTEIRA, TORQUE MÁXIMO 600 KGF, PESO MÉDIO 1000 KG, POTÊNCIA 20 HP, DIÂMETRO MÁXIMO 10" - CHI DIURNO. AF_06/2015	CHI	44,62	46,99
SINAPI	90638	MISTURADOR DUPLO HORIZONTAL DE ALTA TURBULÊNCIA, CAPACIDADE / VOLUME 2 X 500 LITROS, MOTORES ELÉTRICOS MÍNIMO 5 CV CADA, PARA NATA CIMENTO, ARGAMASSA E OUTROS - CHI DIURNO. AF_06/2015	CHI	3,23	3,23
SINAPI	90644	BOMBA TRIPLEX, PARA INJEÇÃO DE NATA DE CIMENTO, VAZÃO MÁXIMA DE 100 LITROS/MINUTO, PRESSÃO MÁXIMA DE 70 BAR - CHI DIURNO. AF_06/2015	CHI	4,82	4,82
SINAPI	90651	BOMBA CENTRÍFUGA MONOESTÁGIO COM MOTOR ELÉTRICO MONOFÁSICO, POTÊNCIA 15 HP, DIÂMETRO DO ROTOR 173 MM, HM/Q = 30 MCA / 90 M3/H A 45 MCA / 55 M3/H - CHI DIURNO. AF_06/2015	CHI	0,72	0,72
SINAPI	90657	BOMBA DE PROJEÇÃO DE CONCRETO SECO, POTÊNCIA 10 CV, VAZÃO 3 M3/H - CHI DIURNO. AF_06/2015	CHI	3,13	3,13
SINAPI	90663	BOMBA DE PROJEÇÃO DE CONCRETO SECO, POTÊNCIA 10 CV, VAZÃO 6 M3/H - CHI DIURNO. AF_06/2015	CHI	3,35	3,35
SINAPI	90669	PROJETOR PNEUMÁTICO DE ARGAMASSA PARA CHAPISCO E REBOCO COM RECIPIENTE ACOPLADO, TIPO CANEQUINHA, COM COMPRESSOR DE AR REBOCÁVEL VAZÃO 89 PCM E MOTOR DIESEL DE 20 CV - CHI DIURNO. AF_06/2015	CHI	4,19	4,19
SINAPI	90675	PERFURATRIZ COM TORRE METÁLICA PARA EXECUÇÃO DE ESTACA HÉLICE CONTÍNUA, PROFUNDIDADE MÁXIMA DE 30 M, DIÂMETRO MÁXIMO DE 800 MM, POTÊNCIA INSTALADA DE 268 HP, MESA ROTATIVA COM TORQUE MÁXIMO DE 170 KNM - CHI DIURNO. AF_06/2015	CHI	140,64	143,01
SINAPI	90681	PERFURATRIZ HIDRÁULICA SOBRE CAMINHÃO COM TRADO CURTO ACOPLADO, PROFUNDIDADE MÁXIMA DE 20 M, DIÂMETRO MÁXIMO DE 1500 MM, POTÊNCIA INSTALADA DE 137 HP, MESA ROTATIVA COM TORQUE MÁXIMO DE 30 KNM - CHI DIURNO. AF_06/2015	CHI	86,58	88,95
SINAPI	90687	MANIPULADOR TELESCÓPICO, POTÊNCIA DE 85 HP, CAPACIDADE DE CARGA DE 3.500 KG, ALTURA MÁXIMA DE ELEVAÇÃO DE 12,3 M - CHI DIURNO. AF_06/2015	CHI	44,24	47,01
SINAPI	90693	MINICARREGADEIRA SOBRE RODAS, POTÊNCIA LÍQUIDA DE 47 HP, CAPACIDADE NOMINAL DE OPERAÇÃO DE 646 KG - CHI DIURNO. AF_06/2015	CHI	36,09	38,86
SINAPI	90965	COMPRESSOR DE AR REBOCÁVEL, VAZÃO 89 PCM, PRESSÃO EFETIVA DE TRABALHO 102 PSI, MOTOR DIESEL, POTÊNCIA 20 CV - CHI DIURNO. AF_06/2015	CHI	3,54	3,54
SINAPI	90973	COMPRESSOR DE AR REBOCAVEL, VAZÃO 250 PCM, PRESSAO DE TRABALHO 102 PSI, MOTOR A DIESEL POTÊNCIA 81 CV - CHI DIURNO. AF_06/2015	CHI	3,55	3,55
SINAPI	90982	COMPRESSOR DE AR REBOCÁVEL, VAZÃO 748 PCM, PRESSÃO EFETIVA DE TRABALHO 102 PSI, MOTOR DIESEL, POTÊNCIA 210 CV - CHI DIURNO. AF_06/2015	CHI	9,03	9,03
SINAPI	91001	COMPRESSOR DE AR REBOCAVEL, VAZÃO 400 PCM, PRESSAO DE TRABALHO 102 PSI, MOTOR A DIESEL POTÊNCIA 110 CV - CHI DIURNO. AF_06/2015	CHI	4,21	4,21
SINAPI	91032	CAMINHÃO TRUCADO (C/ TERCEIRO EIXO) ELETRÔNICO - POTÊNCIA 231CV - PBT = 22000KG - DIST. ENTRE EIXOS 5170 MM - INCLUI CARROCERIA FIXA ABERTA DE MADEIRA - CHI DIURNO. AF_06/2015	CHI	31,59	33,85
SINAPI	91278	PLACA VIBRATÓRIA REVERSÍVEL COM MOTOR 4 TEMPOS A GASOLINA, FORÇA CENTRÍFUGA DE 25 KN (2500 KGF), POTÊNCIA 5,5 CV - CHI DIURNO. AF_08/2015	CHI	0,49	0,49
SINAPI	91285	CORTADORA DE PISO COM MOTOR 4 TEMPOS A GASOLINA, POTÊNCIA DE 13 HP, COM DISCO DE CORTE DIAMANTADO SEGMENTADO PARA CONCRETO, DIÂMETRO DE 350 MM, FURO DE 1" (14 X 1") - CHI DIURNO. AF_08/2015	CHI	0,62	0,62
SINAPI	91387	CAMINHÃO BASCULANTE 10 M3, TRUCADO CABINE SIMPLES, PESO BRUTO TOTAL 23.000 KG, CARGA ÚTIL MÁXIMA 15.935 KG, DISTÂNCIA ENTRE EIXOS 4,80 M, POTÊNCIA 230 CV INCLUSIVE CAÇAMBA METÁLICA - CHI DIURNO. AF_06/2014	CHI	34,18	36,33
SINAPI	91395	CAMINHÃO TOCO, PBT 14.300 KG, CARGA ÚTIL MÁX. 9.710 KG, DIST. ENTRE EIXOS 3,56 M, POTÊNCIA 185 CV, INCLUSIVE CARROCERIA FIXA ABERTA DE MADEIRA P/ TRANSPORTE GERAL DE CARGA SECA, DIMEN. APROX. 2,50 X 6,50 X 0,50 M - CHI DIURNO. AF_06/2014	CHI	29,26	31,52
SINAPI	91486	ESPARGIDOR DE ASFALTO PRESSURIZADO, TANQUE 6 M3 COM ISOLAÇÃO TÉRMICA, AQUECIDO COM 2 MAÇARICOS, COM BARRA ESPARGIDORA 3,60 M, MONTADO SOBRE CAMINHÃO TOCO, PBT 14.300 KG, POTÊNCIA 185 CV - CHI DIURNO. AF_08/2015	CHI	34,77	37,03
SINAPI	91534	COMPACTADOR DE SOLOS DE PERCUSSÃO (SOQUETE) COM MOTOR A GASOLINA 4 TEMPOS, POTÊNCIA 4 CV - CHI DIURNO. AF_08/2015	CHI	18,48	20,85
SINAPI	91635	GUINDAUTO HIDRÁULICO, CAPACIDADE MÁXIMA DE CARGA 6500 KG, MOMENTO MÁXIMO DE CARGA 5,8 TM, ALCANCE MÁXIMO HORIZONTAL 7,60 M, INCLUSIVE CAMINHÃO TOCO PBT 9.700 KG, POTÊNCIA DE 160 CV - CHI DIURNO. AF_08/2015	CHI	29,52	31,89
SINAPI	91646	CAMINHÃO DE TRANSPORTE DE MATERIAL ASFÁLTICO 30.000 L, COM CAVALO MECÂNICO DE CAPACIDADE MÁXIMA DE TRAÇÃO COMBINADO DE 66.000 KG, POTÊNCIA 360 CV, INCLUSIVE TANQUE DE ASFALTO COM SERPENTINA - CHI DIURNO. AF_08/2015	CHI	48,20	51,24
SINAPI	91693	SERRA CIRCULAR DE BANCADA COM MOTOR ELÉTRICO POTÊNCIA DE 5HP, COM COIFA PARA DISCO 10" - CHI DIURNO. AF_08/2015	CHI	17,83	20,20
SINAPI	92044	DISTRIBUIDOR DE AGREGADOS REBOCAVEL, CAPACIDADE 1,9 M³, LARGURA DE TRABALHO 3,66 M - CHI DIURNO. AF_11/2015	CHI	4,56	4,56

FONTE	CÓDIGO	DESCRIÇÃO	UNIDADE	DESONERADO	NÃO DESONERADO
SINAPI	92107	CAMINHÃO PARA EQUIPAMENTO DE LIMPEZA A SUCÇÃO COM CAMINHÃO TRUCADO DE PESO BRUTO TOTAL 23000 KG, CARGA ÚTIL MÁXIMA 15935 KG, DISTÂNCIA ENTRE EIXOS 4,80 M, POTÊNCIA 230 CV, INCLUSIVE LIMPADORA A SUCÇÃO, TANQUE 12000 L - CHI DIURNO. AF_11/2015	CHI	35,52	37,78
SINAPI	92113	PENEIRA ROTATIVA COM MOTOR ELÉTRICO TRIFÁSICO DE 2 CV, CILINDRO DE 1 M X 0,60 M, COM FUROS DE 3,17 MM - CHI DIURNO. AF_11/2015	CHI	0,75	0,75
SINAPI	92119	DOSADOR DE AREIA, CAPACIDADE DE 26 LITROS - CHI DIURNO. AF_11/2015	CHI	0,07	0,07
SINAPI	92139	CAMINHONETE COM MOTOR A DIESEL, POTÊNCIA 180 CV, CABINE DUPLA, 4X4 - CHI DIURNO. AF_11/2015	CHI	24,84	26,90
SINAPI	92146	CAMINHONETE CABINE SIMPLES COM MOTOR 1.6 FLEX, CÂMBIO MANUAL, POTÊNCIA 101/104 CV, 2 PORTAS - CHI DIURNO. AF_11/2015	CHI	18,53	20,59
SINAPI	92243	CAMINHÃO DE TRANSPORTE DE MATERIAL ASFÁLTICO 20.000 L, COM CAVALO MECÂNICO DE CAPACIDADE MÁXIMA DE TRAÇÃO COMBINADO DE 45.000 KG, POTÊNCIA 330 CV, INCLUSIVE TANQUE DE ASFALTO COM MAÇARICO - CHI DIURNO. AF_12/2015	CHI	41,16	44,20
SINAPI	92717	APARELHO PARA CORTE E SOLDA OXI-ACETILENO SOBRE RODAS, INCLUSIVE CILINDROS E MAÇARICOS - CHI DIURNO. AF_12/2015	CHI	0,21	0,21
SINAPI	92961	MÁQUINA EXTRUSORA DE CONCRETO PARA GUIAS E SARJETAS, MOTOR A DIESEL, POTÊNCIA 14 CV - CHI DIURNO. AF_12/2015	CHI	4,19	4,19
SINAPI	92967	MARTELO PERFURADOR PNEUMÁTICO MANUAL, HASTE 25 X 75 MM, 21 KG - CHI DIURNO. AF_12/2015	CHI	16,12	18,08
SINAPI	93225	PERFURATRIZ COM TORRE METÁLICA PARA EXECUÇÃO DE ESTACA HÉLICE CONTÍNUA, PROFUNDIDADE MÁXIMA DE 32 M, DIÂMETRO MÁXIMO DE 1000 MM, POTÊNCIA INSTALADA DE 350 HP, MESA ROTATIVA COM TORQUE MÁXIMO DE 263 KNM - CHI DIURNO. AF_01/2016	CHI	208,83	211,20
SINAPI	93234	BETONEIRA CAPACIDADE NOMINAL 400 L, CAPACIDADE DE MISTURA 310 L, MOTOR A GASOLINA POTÊNCIA 5,5 HP, SEM CARREGADOR - CHI DIURNO. AF_02/2016	CHI	0,31	0,31
SINAPI	93244	ROLO COMPACTADOR VIBRATÓRIO PÉ DE CARNEIRO PARA SOLOS, POTÊNCIA 80 HP, PESO OPERACIONAL SEM/COM LASTRO 7,4 / 8,8 T, LARGURA DE TRABALHO 1,68 M - CHI DIURNO. AF_02/2016	CHI	35,47	37,52
SINAPI	93274	GRUA ASCENSIONAL, LANÇA DE 30 M, CAPACIDADE DE 1,0 T A 30 M, ALTURA ATÉ 39 M - CHI DIURNO. AF_03/2016	CHI	43,08	45,19
SINAPI	93282	GUINCHO ELÉTRICO DE COLUNA, CAPACIDADE 400 KG, COM MOTO FREIO, MOTOR TRIFÁSICO DE 1,25 CV - CHI DIURNO. AF_03/2016	CHI	17,32	19,57
SINAPI	93288	GUINDASTE HIDRÁULICO AUTOPROPELIDO, COM LANÇA TELESCÓPICA 40 M, CAPACIDADE MÁXIMA 60 T, POTÊNCIA 260 KW - CHI DIURNO. AF_03/2016	CHI	80,05	82,16
SINAPI	93403	GUINDAUTO HIDRÁULICO, CAPACIDADE MÁXIMA DE CARGA 3300 KG, MOMENTO MÁXIMO DE CARGA 5,8 TM, ALCANCE MÁXIMO HORIZONTAL 7,60 M, INCLUSIVE CAMINHÃO TOCO PBT 16.000 KG, POTÊNCIA DE 189 CV - CHI DIURNO. AF_03/2016	CHI	29,52	31,89
SINAPI	93409	MÁQUINA JATO DE PRESSAO PORTÁTIL, CAMARA DE 1 SAIDA, CAPACIDADE 280 L, DIAMETRO 670 MM, BICO DE JATO CURTO VENTURI DE 5/16'' , MANGUEIRA DE 1'' COM COMPRESSOR DE AR REBOCÁVEL 189 PCM E MOTOR DIESEL 63 CV - CHI DIURNO. AF_03/2016	CHI	23,34	25,83
SINAPI	93416	GERADOR PORTÁTIL MONOFÁSICO, POTÊNCIA 5500 VA, MOTOR A GASOLINA, POTÊNCIA DO MOTOR 13 CV - CHI DIURNO. AF_03/2016	CHI	0,15	0,15
SINAPI	93422	GRUPO GERADOR REBOCÁVEL, POTÊNCIA 66 KVA, MOTOR A DIESEL - CHI DIURNO. AF_03/2016	CHI	2,08	2,08
SINAPI	93428	GRUPO GERADOR ESTACIONÁRIO, POTÊNCIA 150 KVA, MOTOR A DIESEL- CHI DIURNO. AF_03/2016	CHI	2,95	2,95
SINAPI	93434	USINA DE MISTURA ASFÁLTICA À QUENTE, TIPO CONTRA FLUXO, PROD 40 A 80 TON/HORA - CHI DIURNO. AF_03/2016	CHI	148,01	156,40
SINAPI	93440	USINA DE ASFALTO À FRIO, CAPACIDADE DE 40 A 60 TON/HORA, ELÉTRICA POTÊNCIA 30 CV - CHI DIURNO. AF_03/2016	CHI	74,45	82,84
SINAPI	95122	USINA MISTURADORA DE SOLOS, CAPACIDADE DE 200 A 500 TON/H, POTENCIA 75KW - CHI DIURNO. AF_07/2016	CHI	110,29	118,68
SINAPI	95128	DISTRIBUIDOR DE AGREGADOS AUTOPROPELIDO, CAP 3 M3, A DIESEL, POTÊNCIA 176CV - CHI DIURNO. AF_07/2016	CHI	30,95	33,32
SINAPI	95140	TALHA MANUAL DE CORRENTE, CAPACIDADE DE 2 TON. COM ELEVAÇÃO DE 3 M - CHI DIURNO. AF_07/2016	CHI	0,04	0,04
SINAPI	95213	GRUA ASCENCIONAL, LANÇA DE 42 M, CAPACIDADE DE 1,5 T A 30 M, ALTURA ATÉ 39 M - CHI DIURNO. AF_08/2016	CHI	46,68	48,79
SINAPI	95219	PULVERIZADOR DE TINTA ELÉTRICO/MÁQUINA DE PINTURA AIRLESS, VAZÃO 2 L/MIN - CHI DIURNO. AF_08/2016	CHI	19,85	22,19
SINAPI	95259	MARTELO DEMOLIDOR PNEUMÁTICO MANUAL, 32 KG - CHI DIURNO. AF_09/2016	CHI	15,99	17,95
SINAPI	95265	COMPACTADOR DE SOLOS DE PERCUSÃO (SOQUETE) COM MOTOR A GASOLINA, POTÊNCIA 3 CV - CHI DIURNO. AF_09/2016	CHI	0,60	0,60
SINAPI	95271	RÉGUA VIBRATÓRIA DUPLA PARA CONCRETO, PESO DE 60KG, COMPRIMENTO 4 M, COM MOTOR A GASOLINA, POTÊNCIA 5,5 HP - CHI DIURNO. AF_09/2016	CHI	0,42	0,42
SINAPI	95277	POLIDORA DE PISO (POLITRIZ), PESO DE 100KG, DIÂMETRO 450 MM, MOTOR ELÉTRICO, POTÊNCIA 4 HP - CHI DIURNO. AF_09/2016	CHI	0,41	0,41
SINAPI	95283	DESEMPENADEIRA DE CONCRETO, PESO DE 75KG, 4 PÁS, MOTOR A GASOLINA, POTÊNCIA 5,5 HP - CHI DIURNO. AF_09/2016	CHI	0,45	0,45
SINAPI	95621	PERFURATRIZ PNEUMATICA MANUAL DE PESO MEDIO, MARTELETE, 18KG, COMPRIMENTO MÁXIMO DE CURSO DE 6 M, DIAMETRO DO PISTAO DE 5,5 CM - CHI DIURNO. AF_11/2016	CHI	15,84	17,80
SINAPI	95632	ROLO COMPACTADOR VIBRATORIO TANDEM, ACO LISO, POTENCIA 125 HP, PESO SEM/COM LASTRO 10,20/11,65 T, LARGURA DE TRABALHO 1,73 M - CHI DIURNO. AF_11/2016	CHI	44,15	46,20
SINAPI	95703	PERFURATRIZ MANUAL, TORQUE MAXIMO 55 KGF.M, POTENCIA 5 CV, COM DIAMETRO MAXIMO 8 1/2" - CHI DIURNO. AF_11/2016	CHI	20,51	22,88
SINAPI	95709	PERFURATRIZ SOBRE ESTEIRA, TORQUE MÁXIMO 600 KGF, POTÊNCIA ENTRE 50 E 60 HP, DIÂMETRO MÁXIMO 10 CHI DIURNO. AF_11/2016	CHI	43,50	45,87
SINAPI	95715	ESCAVADEIRA HIDRAULICA SOBRE ESTEIRA, COM GARRA GIRATORIA DE MANDIBULAS, PESO OPERACIONAL ENTRE 22,00 E 25,50 TON, POTENCIA LIQUIDA ENTRE 150 E 160 HP - CHI DIURNO. AF_11/2016	CHI	51,11	53,89
SINAPI	95721	ESCAVADEIRA HIDRAULICA SOBRE ESTEIRA, EQUIPADA COM CLAMSHELL, COM CAPACIDADE DA CAÇAMBA ENTRE 1,20 E 1,50 M3, PESO OPERACIONAL ENTRE 20,00 E 22,00 TON, POTENCIA LIQUIDA ENTRE 150 E 160 HP - CHI DIURNO. AF_11/2016	CHI	49,96	52,74
SINAPI	95873	GRUPO GERADOR COM CARENAGEM, MOTOR DIESEL POTÊNCIA STANDART ENTRE 250 E 260 KVA - CHI DIURNO. AF_12/2016	CHI	4,72	4,72
SINAPI	96014	TRATOR DE PNEUS COM POTÊNCIA DE 122 CV, TRAÇÃO 4X4, COM VASSOURA MECÂNICA ACOPLADA - CHI DIURNO. AF_02/2017	CHI	32,29	34,78
SINAPI	96021	TRATOR DE PNEUS COM POTÊNCIA DE 122 CV, TRAÇÃO 4X4, COM GRADE DE DISCOS ACOPLADA - CHI DIURNO. AF_02/2017	CHI	32,17	34,66
SINAPI	96029	TRATOR DE PNEUS COM POTÊNCIA DE 85 CV, TRAÇÃO 4X4, COM GRADE DE DISCOS ACOPLADA - CHI DIURNO. AF_02/2017	CHI	29,07	31,56
SINAPI	96036	CAMINHÃO BASCULANTE 10 M3, TRUCADO, POTÊNCIA 230 CV, INCLUSIVE CAÇAMBA METÁLICA, COM DISTRIBUIDOR DE AGREGADOS ACOPLADO - CHI DIURNO. AF_02/2017	CHI	37,05	39,20
SINAPI	96155	TRATOR DE PNEUS COM POTÊNCIA DE 85 CV, TRAÇÃO 4X4, COM VASSOURA MECÂNICA ACOPLADA - CHI DIURNO. AF_02/2017	CHI	29,19	31,68
SINAPI	96156	MINICARREGADEIRA SOBRE RODAS POTENCIA 47HP CAPACIDADE OPERACAO 646 KG, COM VASSOURA MECÂNICA ACOPLADA - CHI DIURNO. AF_03/2017	CHI	39,25	42,02
SINAPI	96159	MÁQUINA DEMARCADORA DE FAIXA DE TRÁFEGO À FRIO, AUTOPROPELIDA, POTÊNCIA 38 HP - CHI DIURNO. AF_07/2016	CHI	42,65	45,17
SINAPI	96246	MINIESCAVADEIRA SOBRE ESTEIRAS, POTENCIA LIQUIDA DE *30* HP, PESO OPERACIONAL DE *3.500* KG - CHI DIURNO. AF_04/2017	CHI	37,73	40,51
SINAPI	96302	PERFURATRIZ ROTATIVA SOBRE ESTEIRA, TORQUE MAXIMO 2500 KGM, POTENCIA 110 HP, MOTOR DIESEL - CHI DIURNO. AF_05/2017	CHI	57,82	60,19
SINAPI	96308	COMPRESSOR DE AR, VAZAO DE 10 PCM, RESERVATORIO 100 L, PRESSAO DE TRABALHO ENTRE 6,9 E 9,7 BAR POTENCIA 2 HP, TENSAO 110/220 V CHI DIURNO. AF_05/2017	CHI	0,12	0,12
SINAPI	96464	ROLO COMPACTADOR DE PNEUS, ESTATICO, PRESSAO VARIAVEL, POTENCIA 110 HP, PESO SEM/COM LASTRO 10,8/27 T, LARGURA DE ROLAGEM 2,30 M - CHI DIURNO. AF_06/2017	CHI	47,25	49,30
SINAPI	98765	INVERSOR DE SOLDA MONOFÁSICO DE 160 A, POTÊNCIA DE 5400 W, TENSÃO DE 220 V, PARA SOLDA COM ELETRODOS DE 2,0 A 4,0 MM E PROCESSO TIG - CHI DIURNO. AF_06/2018	CHI	0,08	0,08
SINAPI	99834	LAVADORA DE ALTA PRESSAO (LAVA-JATO) PARA AGUA FRIA, PRESSAO DE OPERACAO ENTRE 1400 E 1900 LIB/POL2, VAZAO MAXIMA ENTRE 400 E 700 L/H - CHI DIURNO. AF_04/2019	CHI	0,15	0,15
SINAPI	100642	USINA DE MISTURA ASFÁLTICA À QUENTE, TIPO CONTRA FLUXO, PROD 100 A 140 TON/HORA - CHI DIURNO. AF_12/2019	CHI	112,86	115,13
SINAPI	100648	USINA DE ASFALTO, TIPO GRAVIMÉTRICA, PROD 150 TON/HORA - CHI DIURNO. AF_12/2019	CHI	269,08	271,35

FONTE	CÓDIGO	DESCRIÇÃO	UNIDADE	DESONERADO	NÃO DESONERADO
SINAPI	5089	ROLO COMPACTADOR VIBRATÓRIO PÉ DE CARNEIRO PARA SOLOS, POTÊNCIA 80 HP, PESO OPERACIONAL SEM/COM LASTRO 7,4 / 8,8 T, LARGURA DE TRABALHO 1,68 M - MANUTENÇÃO. AF_02/2016	H	21,74	21,74
SINAPI	5627	ESCAVADEIRA HIDRÁULICA SOBRE ESTEIRAS, CAÇAMBA 0,80 M3, PESO OPERACIONAL 17 T, POTENCIA BRUTA 111 HP - DEPRECIAÇÃO. AF_06/2014	H	23,10	23,10
SINAPI	5628	ESCAVADEIRA HIDRÁULICA SOBRE ESTEIRAS, CAÇAMBA 0,80 M3, PESO OPERACIONAL 17 T, POTENCIA BRUTA 111 HP - JUROS. AF_06/2014	H	3,13	3,13
SINAPI	5629	ESCAVADEIRA HIDRÁULICA SOBRE ESTEIRAS, CAÇAMBA 0,80 M3, PESO OPERACIONAL 17 T, POTENCIA BRUTA 111 HP - MANUTENÇÃO. AF_06/2014	H	28,87	28,87
SINAPI	5630	ESCAVADEIRA HIDRÁULICA SOBRE ESTEIRAS, CAÇAMBA 0,80 M3, PESO OPERACIONAL 17 T, POTENCIA BRUTA 111 HP - MATERIAIS NA OPERAÇÃO. AF_06/2014	H	36,07	36,07
SINAPI	5658	GRADE DE DISCO CONTROLE REMOTO REBOCÁVEL, COM 24 DISCOS 24 X 6 MM COM PNEUS PARA TRANSPORTE - MANUTENÇÃO. AF_06/2014	H	1,21	1,21
SINAPI	5664	RETROESCAVADEIRA SOBRE RODAS COM CARREGADEIRA, TRAÇÃO 4X4, POTÊNCIA LÍQ. 88 HP, CAÇAMBA CARREG. CAP. MÍN. 1 M3, CAÇAMBA RETRO CAP. 0,26 M3, PESO OPERACIONAL MÍN. 6.674 KG, PROFUNDIDADE ESCAVAÇÃO MÁX. 4,37 M - MANUTENÇÃO. AF_06/2014	H	17,08	17,08
SINAPI	5667	RETROESCAVADEIRA SOBRE RODAS COM CARREGADEIRA, TRAÇÃO 4X2, POTÊNCIA LÍQ. 79 HP, CAÇAMBA CARREG. CAP. MÍN. 1 M3, CAÇAMBA RETRO CAP. 0,20 M3, PESO OPERACIONAL MÍN. 6.570 KG, PROFUNDIDADE ESCAVAÇÃO MÁX. 4,37 M - MANUTENÇÃO. AF_06/2014	H	15,19	15,19
SINAPI	5668	RETROESCAVADEIRA SOBRE RODAS COM CARREGADEIRA, TRAÇÃO 4X2, POTÊNCIA LÍQ. 79 HP, CAÇAMBA CARREG. CAP. MÍN. 1 M3, CAÇAMBA RETRO CAP. 0,20 M3, PESO OPERACIONAL MÍN. 6.570 KG, PROFUNDIDADE ESCAVAÇÃO MÁX. 4,37 M - MATERIAIS NA OPERAÇÃO. AF_06/2014	H	27,60	27,60
SINAPI	5674	ROLO COMPACTADOR VIBRATÓRIO DE UM CILINDRO AÇO LISO, POTÊNCIA 80 HP, PESO OPERACIONAL MÁXIMO 8,1 T, IMPACTO DINÂMICO 16,15 / 9,5 T, LARGURA DE TRABALHO 1,68 M - MANUTENÇÃO. AF_06/2014	H	20,91	20,91
SINAPI	5692	MOTOBOMBA CENTRÍFUGA, MOTOR A GASOLINA, POTÊNCIA 5,42 HP, BOCAIS 1 1/2" X 1", DIÂMETRO ROTOR 143 MM HM/Q = 6 MCA / 16,8 M3/H A 38 MCA / 6,6 M3/H - MANUTENÇÃO. AF_06/2014	H	0,20	0,20
SINAPI	5693	MOTOBOMBA CENTRÍFUGA, MOTOR A GASOLINA, POTÊNCIA 5,42 HP, BOCAIS 1 1/2" X 1", DIÂMETRO ROTOR 143 MM HM/Q = 6 MCA / 16,8 M3/H A 38 MCA / 6,6 M3/H - MATERIAIS NA OPERAÇÃO. AF_06/2014	H	6,06	6,06
SINAPI	5695	CAMINHÃO BASCULANTE 6 M3, PESO BRUTO TOTAL 16.000 KG, CARGA ÚTIL MÁXIMA 13.071 KG, DISTÂNCIA ENTRE EIXOS 4,80 M, POTÊNCIA 230 CV INCLUSIVE CAÇAMBA METÁLICA - MANUTENÇÃO. AF_06/2014	H	23,65	23,65
SINAPI	5703	USINA DE CONCRETO FIXA, CAPACIDADE NOMINAL DE 90 A 120 M3/H, SEM SILO - MATERIAIS NA OPERAÇÃO. AF_07/2016	H	22,13	22,13
SINAPI	5705	CAMINHÃO TOCO, PBT 16.000 KG, CARGA ÚTIL MÁX. 10.685 KG, DIST. ENTRE EIXOS 4,8 M, POTÊNCIA 189 CV, INCLUSIVE CARROCERIA FIXA ABERTA DE MADEIRA P/ TRANSPORTE GERAL DE CARGA SECA, DIMEN. APROX. 2,5 X 7,00 X 0,50 M - MANUTENÇÃO. AF_06/2014	H	14,77	14,77
SINAPI	5707	USINA MISTURADORA DE SOLOS, CAPACIDADE DE 200 A 500 TON/H, POTENCIA 75KW - MANUTENÇÃO. AF_07/2016	H	42,55	42,55
SINAPI	5710	VIBROACABADORA DE ASFALTO SOBRE ESTEIRAS, LARGURA DE PAVIMENTAÇÃO 1,90 M A 5,30 M, POTÊNCIA 105 HP CAPACIDADE 450 T/H - MANUTENÇÃO. AF_11/2014	H	99,26	99,26
SINAPI	5711	VIBROACABADORA DE ASFALTO SOBRE ESTEIRAS, LARGURA DE PAVIMENTAÇÃO 1,90 M A 5,30 M, POTÊNCIA 105 HP CAPACIDADE 450 T/H - MATERIAIS NA OPERAÇÃO. AF_11/2014	H	49,84	49,84
SINAPI	5714	TRATOR DE PNEUS, POTÊNCIA 85 CV, TRAÇÃO 4X4, PESO COM LASTRO DE 4.675 KG - MANUTENÇÃO. AF_06/2014	H	8,16	8,16
SINAPI	5715	TRATOR DE PNEUS, POTÊNCIA 85 CV, TRAÇÃO 4X4, PESO COM LASTRO DE 4.675 KG - MATERIAIS NA OPERAÇÃO. AF_06/2014	H	67,06	67,06
SINAPI	5718	TRATOR DE ESTEIRAS, POTÊNCIA 170 HP, PESO OPERACIONAL 19 T, CAÇAMBA 5,2 M3 - MATERIAIS NA OPERAÇÃO. AF_06/2014	H	59,49	59,49
SINAPI	5721	TRATOR DE ESTEIRAS, POTÊNCIA 150 HP, PESO OPERACIONAL 16,7 T, COM RODA MOTRIZ ELEVADA E LÂMINA 3,18 M3 - MATERIAIS NA OPERAÇÃO. AF_06/2014	H	52,49	52,49
SINAPI	5722	TRATOR DE ESTEIRAS, POTÊNCIA 347 HP, PESO OPERACIONAL 38,5 T, COM LÂMINA 8,70 M3 - MATERIAIS NA OPERAÇÃO. AF_06/2014	H	121,40	121,40
SINAPI	5724	TRATOR DE ESTEIRAS, POTÊNCIA 100 HP, PESO OPERACIONAL 9,4 T, COM LÂMINA 2,19 M3 - MANUTENÇÃO. AF_06/2014	H	31,20	31,20
SINAPI	5727	ROLO COMPACTADOR VIBRATÓRIO REBOCÁVEL, CILINDRO DE AÇO LISO, POTÊNCIA DE TRAÇÃO DE 65 CV, PESO 4,7 T, IMPACTO DINÂMICO 18,3 T, LARGURA DE TRABALHO 1,67 M - MANUTENÇÃO. AF_02/2016	H	6,31	6,31
SINAPI	5729	ROLO COMPACTADOR VIBRATÓRIO TANDEM AÇO LISO, POTÊNCIA 58 HP, PESO SEM/COM LASTRO 6,5 / 9,4 T, LARGURA DE TRABALHO 1,2 M - MANUTENÇÃO. AF_06/2014	H	25,67	25,67
SINAPI	5730	ROLO COMPACTADOR VIBRATÓRIO TANDEM AÇO LISO, POTÊNCIA 58 HP, PESO SEM/COM LASTRO 6,5 / 9,4 T, LARGURA DE TRABALHO 1,2 M - MATERIAIS NA OPERAÇÃO. AF_06/2014	H	23,18	23,18
SINAPI	5735	RETROESCAVADEIRA SOBRE RODAS COM CARREGADEIRA, TRAÇÃO 4X4, POTÊNCIA LÍQ. 72 HP, CAÇAMBA CARREG. CAP. MÍN. 0,79 M3, CAÇAMBA RETRO CAP. 0,18 M3, PESO OPERACIONAL MÍN. 7.140 KG, PROFUNDIDADE ESCAVAÇÃO MÁX. 4,50 M - MANUTENÇÃO. AF_06/2014	H	16,48	16,48
SINAPI	5736	RETROESCAVADEIRA SOBRE RODAS COM CARREGADEIRA, TRAÇÃO 4X4, POTÊNCIA LÍQ. 72 HP, CAÇAMBA CARREG. CAP. MÍN. 0,79 M3, CAÇAMBA RETRO CAP. 0,18 M3, PESO OPERACIONAL MÍN. 7.140 KG, PROFUNDIDADE ESCAVAÇÃO MÁX. 4,50 M - MATERIAIS NA OPERAÇÃO. AF_06/2014	H	25,32	25,32
SINAPI	5738	ROLO COMPACTADOR VIBRATÓRIO PÉ DE CARNEIRO, OPERADO POR CONTROLE REMOTO, POTÊNCIA 12,5 KW, PESO OPERACIONAL 1,675 T, LARGURA DE TRABALHO 0,85 M - DEPRECIAÇÃO. AF_02/2016	H	22,83	22,83
SINAPI	5739	ROLO COMPACTADOR VIBRATÓRIO PÉ DE CARNEIRO, OPERADO POR CONTROLE REMOTO, POTÊNCIA 12,5 KW, PESO OPERACIONAL 1,675 T, LARGURA DE TRABALHO 0,85 M - MANUTENÇÃO. AF_02/2016	H	28,57	28,57
SINAPI	5741	USINA DE LAMA ASFÁLTICA, PROD 30 A 50 T/H, SILO DE AGREGADO 7 M3, RESERVATÓRIOS PARA EMULSÃO E ÁGUA DE 2,3 M3 CADA, MISTURADOR TIPO PUG MILL A SER MONTADO SOBRE CAMINHÃO - MANUTENÇÃO. AF_10/2014	H	27,29	27,29
SINAPI	5742	USINA DE LAMA ASFÁLTICA, PROD 30 A 50 T/H, SILO DE AGREGADO 7 M3, RESERVATÓRIOS PARA EMULSÃO E ÁGUA DE 2,3 M3 CADA, MISTURADOR TIPO PUG MILL A SER MONTADO SOBRE CAMINHÃO - MATERIAIS NA OPERAÇÃO. AF_10/2014	H	15,44	15,44
SINAPI	5747	CAMINHÃO PIPA 6.000 L, PESO BRUTO TOTAL 13.000 KG, DISTÂNCIA ENTRE EIXOS 4,80 M, POTÊNCIA 189 CV INCLUSIVE TANQUE DE AÇO PARA TRANSPORTE DE ÁGUA, CAPACIDADE 6 M3 - MATERIAIS NA OPERAÇÃO. AF_06/2014	H	88,54	88,54
SINAPI	5751	CAMINHÃO TOCO, PESO BRUTO TOTAL 14.300 KG, CARGA ÚTIL MÁXIMA 9590 KG, DISTÂNCIA ENTRE EIXOS 4,76 M, POTÊNCIA 185 CV (NÃO INCLUI CARROCERIA) - MANUTENÇÃO. AF_06/2014	H	16,38	16,38
SINAPI	5754	CAMINHÃO TOCO, PESO BRUTO TOTAL 16.000 KG, CARGA ÚTIL MÁXIMA DE 10.685 KG, DISTÂNCIA ENTRE EIXOS 4,80 M, POTÊNCIA 189 CV EXCLUSIVE CARROCERIA - MANUTENÇÃO. AF_06/2014	H	13,79	13,79
SINAPI	5763	CAMINHÃO PIPA 10.000 L TRUCADO, PESO BRUTO TOTAL 23.000 KG, CARGA ÚTIL MÁXIMA 15.935 KG, DISTÂNCIA ENTRE EIXOS 4,8 M, POTÊNCIA 230 CV, INCLUSIVE TANQUE DE AÇO PARA TRANSPORTE DE ÁGUA - MANUTENÇÃO. AF_06/2014	H	23,57	23,57
SINAPI	5765	ESPARGIDOR DE ASFALTO PRESSURIZADO COM TANQUE DE 2500 L, REBOCÁVEL COM MOTOR A GASOLINA POTÊNCIA 3,4 HP - MANUTENÇÃO. AF_07/2014	H	1,92	1,92
SINAPI	5766	ESPARGIDOR DE ASFALTO PRESSURIZADO COM TANQUE DE 2500 L, REBOCÁVEL COM MOTOR A GASOLINA POTÊNCIA 3,4 HP - MATERIAIS NA OPERAÇÃO. AF_07/2014	H	3,03	3,03
SINAPI	5779	MOTONIVELADORA POTÊNCIA BÁSICA LÍQUIDA (PRIMEIRA MARCHA) 125 HP, PESO BRUTO 13032 KG, LARGURA DA LÂMINA DE 3,7 M - MANUTENÇÃO. AF_06/2014	H	35,68	35,68
SINAPI	5787	PÁ CARREGADEIRA SOBRE RODAS, POTÊNCIA 197 HP, CAPACIDADE DA CAÇAMBA 2,5 A 3,5 M3, PESO OPERACIONAL 18338 KG - MATERIAIS NA OPERAÇÃO. AF_06/2014	H	39,39	39,39
SINAPI	5797	COMPRESSOR DE AR REBOCÁVEL, VAZÃO 189 PCM, PRESSÃO EFETIVA DE TRABALHO 102 PSI, MOTOR DIESEL, POTÊNCIA 63 CV - MANUTENÇÃO. AF_06/2015	H	2,92	2,92
SINAPI	5800	BOMBA SUBMERSÍVEL ELÉTRICA TRIFÁSICA, POTÊNCIA 2,96 HP, Ø ROTOR 144 MM SEMI-ABERTO, BOCAL DE SAÍDA Ø 2 HM/Q = 2 MCA / 38,8 M3/H A 28 MCA / 5 M3/H - MANUTENÇÃO. AF_06/2014	H	0,28	0,28
SINAPI	7032	TANQUE DE ASFALTO ESTACIONÁRIO COM SERPENTINA, CAPACIDADE 30.000 L - DEPRECIAÇÃO. AF_06/2014	H	2,93	2,93
SINAPI	7033	TANQUE DE ASFALTO ESTACIONÁRIO COM SERPENTINA, CAPACIDADE 30.000 L - JUROS. AF_06/2014	H	0,48	0,48
SINAPI	7034	TANQUE DE ASFALTO ESTACIONÁRIO COM SERPENTINA, CAPACIDADE 30.000 L - MANUTENÇÃO. AF_06/2014	H	5,49	5,49
SINAPI	7035	TANQUE DE ASFALTO ESTACIONÁRIO COM SERPENTINA, CAPACIDADE 30.000 L - MATERIAIS NA OPERAÇÃO. AF_06/2014	H	119,65	119,65
SINAPI	7038	ROLO COMPACTADOR DE PNEUS ESTÁTICO, PRESSÃO VARIÁVEL, POTÊNCIA 111 HP, PESO SEM/COM LASTRO 9,5 / 26 T, LARGURA DE TRABALHO 1,90 M - DEPRECIAÇÃO. AF_07/2014	H	26,11	26,11

FONTE	CÓDIGO	DESCRIÇÃO	UNIDADE	DESONERADO	NÃO DESONERADO
SINAPI	7039	ROLO COMPACTADOR DE PNEUS ESTÁTICO, PRESSÃO VARIÁVEL, POTÊNCIA 111 HP, PESO SEM/COM LASTRO 9,5 / 26 T, LARGURA DE TRABALHO 1,90 M - JUROS. AF_07/2014	H	3,62	3,62
SINAPI	7040	ROLO COMPACTADOR DE PNEUS ESTÁTICO, PRESSÃO VARIÁVEL, POTÊNCIA 111 HP, PESO SEM/COM LASTRO 9,5 / 26 T, LARGURA DE TRABALHO 1,90 M - MANUTENÇÃO. AF_07/2014	H	32,68	32,68
SINAPI	7044	MOTOBOMBA TRASH (PARA ÁGUA SUJA) AUTO ESCORVANTE, MOTOR GASOLINA DE 6,41 HP, DIÂMETROS DE SUCÇÃO X RECALQUE: 3" X 3", HM/Q = 10 MCA / 60 M3/H A 23 MCA / 0 M3/H - DEPRECIAÇÃO. AF_10/2014	H	0,23	0,23
SINAPI	7045	MOTOBOMBA TRASH (PARA ÁGUA SUJA) AUTO ESCORVANTE, MOTOR GASOLINA DE 6,41 HP, DIÂMETROS DE SUCÇÃO X RECALQUE: 3" X 3", HM/Q = 10 MCA / 60 M3/H A 23 MCA / 0 M3/H - JUROS. AF_10/2014	H	0,02	0,02
SINAPI	7046	MOTOBOMBA TRASH (PARA ÁGUA SUJA) AUTO ESCORVANTE, MOTOR GASOLINA DE 6,41 HP, DIÂMETROS DE SUCÇÃO X RECALQUE: 3" X 3", HM/Q = 10 MCA / 60 M3/H A 23 MCA / 0 M3/H - MANUTENÇÃO. AF_10/2014	H	0,25	0,25
SINAPI	7047	MOTOBOMBA TRASH (PARA ÁGUA SUJA) AUTO ESCORVANTE, MOTOR GASOLINA DE 6,41 HP, DIÂMETROS DE SUCÇÃO X RECALQUE: 3" X 3", HM/Q = 10 MCA / 60 M3/H A 23 MCA / 0 M3/H - MATERIAIS NA OPERAÇÃO. AF_10/2014	H	7,13	7,13
SINAPI	7051	ROLO COMPACTADOR PE DE CARNEIRO VIBRATORIO, POTENCIA 125 HP, PESO OPERACIONAL SEM/COM LASTRO 11,95 / 13,30 T, IMPACTO DINAMICO 38,5 / 22,5 T, LARGURA DE TRABALHO 2,15 M - DEPRECIAÇÃO. AF_06/2014	H	23,16	23,16
SINAPI	7052	ROLO COMPACTADOR PE DE CARNEIRO VIBRATORIO, POTENCIA 125 HP, PESO OPERACIONAL SEM/COM LASTRO 11,95 / 13,30 T, IMPACTO DINAMICO 38,5 / 22,5 T, LARGURA DE TRABALHO 2,15 M - JUROS. AF_06/2014	H	3,21	3,21
SINAPI	7053	ROLO COMPACTADOR PE DE CARNEIRO VIBRATORIO, POTENCIA 125 HP, PESO OPERACIONAL SEM/COM LASTRO 11,95 / 13,30 T, IMPACTO DINAMICO 38,5 / 22,5 T, LARGURA DE TRABALHO 2,15 M - MANUTENÇÃO. AF_06/2014	H	28,98	28,98
SINAPI	7054	ROLO COMPACTADOR PE DE CARNEIRO VIBRATORIO, POTENCIA 125 HP, PESO OPERACIONAL SEM/COM LASTRO 11,95 / 13,30 T, IMPACTO DINAMICO 38,5 / 22,5 T, LARGURA DE TRABALHO 2,15 M - MATERIAIS NA OPERAÇÃO. AF_06/2014	H	49,98	49,98
SINAPI	7058	CAMINHÃO BASCULANTE 6 M3 TOCO, PESO BRUTO TOTAL 16.000 KG, CARGA ÚTIL MÁXIMA 11.130 KG, DISTÂNCIA ENTRE EIXOS 5,36 M, POTÊNCIA 185 CV, INCLUSIVE CAÇAMBA METÁLICA - DEPRECIAÇÃO. AF_06/2014	H	12,03	12,03
SINAPI	7059	CAMINHÃO BASCULANTE 6 M3 TOCO, PESO BRUTO TOTAL 16.000 KG, CARGA ÚTIL MÁXIMA 11.130 KG, DISTÂNCIA ENTRE EIXOS 5,36 M, POTÊNCIA 185 CV, INCLUSIVE CAÇAMBA METÁLICA - JUROS. AF_06/2014	H	2,22	2,22
SINAPI	7060	CAMINHÃO BASCULANTE 6 M3 TOCO, PESO BRUTO TOTAL 16.000 KG, CARGA ÚTIL MÁXIMA 11.130 KG, DISTÂNCIA ENTRE EIXOS 5,36 M, POTÊNCIA 185 CV, INCLUSIVE CAÇAMBA METÁLICA - MANUTENÇÃO. AF_06/2014	H	22,57	22,57
SINAPI	7061	CAMINHÃO BASCULANTE 6 M3 TOCO, PESO BRUTO TOTAL 16.000 KG, CARGA ÚTIL MÁXIMA 11.130 KG, DISTÂNCIA ENTRE EIXOS 5,36 M, POTÊNCIA 185 CV, INCLUSIVE CAÇAMBA METÁLICA - MATERIAIS NA OPERAÇÃO. AF_06/2014	H	45,62	45,62
SINAPI	7063	TRATOR DE PNEUS, POTÊNCIA 122 CV, TRAÇÃO 4X4, PESO COM LASTRO DE 4.510 KG - DEPRECIAÇÃO. AF_06/2014	H	10,18	10,18
SINAPI	7064	TRATOR DE PNEUS, POTÊNCIA 122 CV, TRAÇÃO 4X4, PESO COM LASTRO DE 4.510 KG - JUROS. AF_06/2014	H	1,41	1,41
SINAPI	7065	TRATOR DE PNEUS, POTÊNCIA 122 CV, TRAÇÃO 4X4, PESO COM LASTRO DE 4.510 KG - MANUTENÇÃO. AF_06/2014	H	11,13	11,13
SINAPI	7066	TRATOR DE PNEUS, POTÊNCIA 122 CV, TRAÇÃO 4X4, PESO COM LASTRO DE 4.510 KG - MATERIAIS NA OPERAÇÃO. AF_06/2014	H	96,24	96,24
SINAPI	53786	RETROESCAVADEIRA SOBRE RODAS COM CARREGADEIRA, TRAÇÃO 4X4, POTÊNCIA LÍQ. 88 HP, CAÇAMBA CARREG. CAP. MÍN. 1 M3, CAÇAMBA RETRO CAP. 0,26 M3, PESO OPERACIONAL MÍN. 6.674 KG, PROFUNDIDADE ESCAVAÇÃO MÁX. 4,37 M - MATERIAIS NA OPERAÇÃO. AF_06/2014	H	29,88	29,88
SINAPI	53788	ROLO COMPACTADOR VIBRATÓRIO DE UM CILINDRO AÇO LISO, POTÊNCIA 80 HP, PESO OPERACIONAL MÁXIMO 8,1 T, IMPACTO DINÂMICO 16,15 / 9,5 T, LARGURA DE TRABALHO 1,68 M - MATERIAIS NA OPERAÇÃO. AF_06/2014	H	31,99	31,99
SINAPI	53792	CAMINHÃO BASCULANTE 6 M3, PESO BRUTO TOTAL 16.000 KG, CARGA ÚTIL MÁXIMA 13.071 KG, DISTÂNCIA ENTRE EIXOS 4,80 M, POTÊNCIA 230 CV INCLUSIVE CAÇAMBA METÁLICA - MATERIAIS NA OPERAÇÃO. AF_06/2014	H	56,71	56,71
SINAPI	53794	USINA DE CONCRETO FIXA, CAPACIDADE NOMINAL DE 90 A 120 M3/H, SEM SILO - MANUTENÇÃO. AF_07/2016	H	35,00	35,00
SINAPI	53797	CAMINHÃO TOCO, PBT 16.000 KG, CARGA ÚTIL MÁX. 10.685 KG, DIST. ENTRE EIXOS 4,8 M, POTÊNCIA 189 CV, INCLUSIVE CARROCERIA FIXA ABERTA DE MADEIRA P/ TRANSPORTE GERAL DE CARGA SECA, DIMEN. APROX. 2,5 X 7,00 X 0,50 M - MATERIAIS NA OPERAÇÃO. AF_06/2014	H	65,22	65,22
SINAPI	53804	VASSOURA MECÂNICA REBOCÁVEL COM ESCOVA CILÍNDRICA, LARGURA ÚTIL DE VARRIMENTO DE 2,44 M - MANUTENÇÃO. AF_06/2014	H	2,51	2,51
SINAPI	53806	TRATOR DE ESTEIRAS, POTÊNCIA 170 HP, PESO OPERACIONAL 19 T, CAÇAMBA 5,2 M3 - MANUTENÇÃO. AF_06/2014	H	40,20	40,20
SINAPI	53810	TRATOR DE ESTEIRAS, POTÊNCIA 150 HP, PESO OPERACIONAL 16,7 T, COM RODA MOTRIZ ELEVADA E LÂMINA 3,18 M3 - MANUTENÇÃO. AF_06/2014	H	40,44	40,44
SINAPI	53814	TRATOR DE ESTEIRAS, POTÊNCIA 347 HP, PESO OPERACIONAL 38,5 T, COM LÂMINA 8,70 M3 - MANUTENÇÃO. AF_06/2014	H	132,49	132,49
SINAPI	53817	TRATOR DE ESTEIRAS, POTÊNCIA 100 HP, PESO OPERACIONAL 9,4 T, COM LÂMINA 2,19 M3 - MATERIAIS NA OPERAÇÃO. AF_06/2014	H	34,97	34,97
SINAPI	53818	ROLO COMPACTADOR VIBRATÓRIO REBOCÁVEL, CILINDRO DE AÇO LISO, POTÊNCIA DE TRAÇÃO DE 65 CV, PESO 4,7 T, IMPACTO DINÂMICO 18,3 T, LARGURA DE TRABALHO 1,67 M - DEPRECIAÇÃO. AF_02/2016	H	5,04	5,04
SINAPI	53827	CAMINHÃO TOCO, PESO BRUTO TOTAL 14.300 KG, CARGA ÚTIL MÁXIMA 9590 KG, DISTÂNCIA ENTRE EIXOS 4,76 M, POTÊNCIA 185 CV (NÃO INCLUI CARROCERIA) - MATERIAIS NA OPERAÇÃO. AF_06/2014	H	63,85	63,85
SINAPI	53829	CAMINHÃO TOCO, PESO BRUTO TOTAL 16.000 KG, CARGA ÚTIL MÁXIMA DE 10.685 KG, DISTÂNCIA ENTRE EIXOS 4,80 M, POTÊNCIA 189 CV EXCLUSIVE CARROCERIA - MATERIAIS NA OPERAÇÃO. AF_06/2014	H	65,22	65,22
SINAPI	53831	CAMINHÃO PIPA 10.000 L TRUCADO, PESO BRUTO TOTAL 23.000 KG, CARGA ÚTIL MÁXIMA 15.935 KG, DISTÂNCIA ENTRE EIXOS 4,8 M, POTÊNCIA 230 CV, INCLUSIVE TANQUE DE AÇO PARA TRANSPORTE DE ÁGUA - MATERIAIS NA OPERAÇÃO. AF_06/2014	H	107,73	107,73
SINAPI	53840	GRADE DE DISCO REBOCÁVEL COM 20 DISCOS 24" X 6 MM COM PNEUS PARA TRANSPORTE - DEPRECIAÇÃO. AF_06/2014	H	1,36	1,36
SINAPI	53841	GRADE DE DISCO REBOCÁVEL COM 20 DISCOS 24" X 6 MM COM PNEUS PARA TRANSPORTE - MANUTENÇÃO. AF_06/2014	H	0,94	0,94
SINAPI	53849	MOTONIVELADORA POTÊNCIA BÁSICA LÍQUIDA (PRIMEIRA MARCHA) 125 HP, PESO BRUTO 13032 KG, LARGURA DA LÂMINA DE 3,7 M - MATERIAIS NA OPERAÇÃO. AF_06/2014	H	46,86	46,86
SINAPI	53857	PÁ CARREGADEIRA SOBRE RODAS, POTÊNCIA LÍQUIDA 128 HP, CAPACIDADE DA CAÇAMBA 1,7 A 2,8 M3, PESO OPERACIONAL 11632 KG - MANUTENÇÃO. AF_06/2014	H	28,00	28,00
SINAPI	53858	PÁ CARREGADEIRA SOBRE RODAS, POTÊNCIA LÍQUIDA 128 HP, CAPACIDADE DA CAÇAMBA 1,7 A 2,8 M3, PESO OPERACIONAL 11632 KG - MATERIAIS NA OPERAÇÃO. AF_06/2014	H	44,78	44,78
SINAPI	53861	PÁ CARREGADEIRA SOBRE RODAS, POTÊNCIA 197 HP, CAPACIDADE DA CAÇAMBA 2,5 A 3,5 M3, PESO OPERACIONAL 18338 KG - MANUTENÇÃO. AF_06/2014	H	38,82	38,82
SINAPI	53863	MARTELETE OU ROMPEDOR PNEUMÁTICO MANUAL, 28 KG, COM SILENCIADOR - MANUTENÇÃO. AF_07/2016	H	1,04	1,04
SINAPI	53865	COMPRESSOR DE AR REBOCÁVEL, VAZÃO 189 PCM, PRESSÃO EFETIVA DE TRABALHO 102 PSI, MOTOR DIESEL, POTÊNCIA 63 CV - MATERIAIS NA OPERAÇÃO. AF_06/2015	H	26,39	26,39
SINAPI	53866	BOMBA SUBMERSÍVEL ELÉTRICA TRIFÁSICA, POTÊNCIA 2,96 HP, Ø ROTOR 144 MM SEMI-ABERTO, BOCAL DE SAÍDA Ø 2HM/Q = 2 MCA / 38,8 M3/H A 28 MCA / 5 M3/H - MATERIAIS NA OPERAÇÃO. AF_06/2014	H	1,78	1,78
SINAPI	53882	CAMINHÃO PIPA 6.000 L, PESO BRUTO TOTAL 13.000 KG, DISTÂNCIA ENTRE EIXOS 4,80 M, POTÊNCIA 189 CV INCLUSIVE TANQUE DE AÇO PARA TRANSPORTE DE ÁGUA, CAPACIDADE 6 M3 - MANUTENÇÃO. AF_06/2014	H	18,36	18,36
SINAPI	55263	ROLO COMPACTADOR DE PNEUS ESTÁTICO, PRESSÃO VARIÁVEL, POTÊNCIA 111 HP, PESO SEM/COM LASTRO 9,5 / 26 T, LARGURA DE TRABALHO 1,90 M - MATERIAIS NA OPERAÇÃO. AF_07/2014	H	36,07	36,07
SINAPI	73303	GRUPO GERADOR ESTACIONÁRIO, MOTOR DIESEL POTÊNCIA 170 KVA - DEPRECIAÇÃO. AF_02/2016	H	2,81	2,81
SINAPI	73307	GRUPO GERADOR ESTACIONÁRIO, MOTOR DIESEL POTÊNCIA 170 KVA - MANUTENÇÃO. AF_02/2016	H	2,51	2,51
SINAPI	73309	ROLO COMPACTADOR VIBRATÓRIO PÉ DE CARNEIRO PARA SOLOS, POTÊNCIA 80 HP, PESO OPERACIONAL SEM/COM LASTRO 7,4 / 8,8 T, LARGURA DE TRABALHO 1,68 M - DEPRECIAÇÃO. AF_02/2016	H	17,37	17,37
SINAPI	73311	GRUPO GERADOR ESTACIONÁRIO, MOTOR DIESEL POTÊNCIA 170 KVA - MATERIAIS NA OPERAÇÃO. AF_02/2016	H	99,72	99,72
SINAPI	73313	ROLO COMPACTADOR VIBRATÓRIO PÉ DE CARNEIRO PARA SOLOS, POTÊNCIA 80 HP, PESO OPERACIONAL SEM/COM LASTRO 7,4 / 8,8 T, LARGURA DE TRABALHO 1,68 M - JUROS. AF_02/2016	H	2,41	2,41
SINAPI	73315	ROLO COMPACTADOR VIBRATÓRIO PÉ DE CARNEIRO PARA SOLOS, POTÊNCIA 80 HP, PESO OPERACIONAL SEM/COM LASTRO 7,4 / 8,8 T, LARGURA DE TRABALHO 1,68 M - MATERIAIS NA OPERAÇÃO. AF_02/2016	H	31,99	31,99
SINAPI	73335	CAMINHÃO TOCO, PBT 14.300 KG, CARGA ÚTIL MÁX. 9.710 KG, DIST. ENTRE EIXOS 3,56 M, POTÊNCIA 185 CV, INCLUSIVE CARROCERIA FIXA ABERTA DE MADEIRA P/ TRANSPORTE GERAL DE CARGA SECA, DIMEN. APROX. 2,50 X 6,50 X 0,50 M - MANUTENÇÃO. AF_06/2014	H	17,58	17,58
SINAPI	73340	CAMINHÃO TOCO, PBT 14.300 KG, CARGA ÚTIL MÁX. 9.710 KG, DIST. ENTRE EIXOS 3,56 M, POTÊNCIA 185 CV, INCLUSIVE CARROCERIA FIXA ABERTA DE MADEIRA P/ TRANSPORTE GERAL DE CARGA SECA, DIMEN. APROX. 2,50 X 6,50 X 0,50 M - MATERIAIS NA OPERAÇÃO. AF_06/2014	H	45,62	45,62

FONTE	CÓDIGO	DESCRIÇÃO	UNIDADE	DESONERADO	NÃO DESONERADO
SINAPI	83361	ESPARGIDOR DE ASFALTO PRESSURIZADO, TANQUE 6 M3 COM ISOLAÇÃO TÉRMICA, AQUECIDO COM 2 MAÇARICOS, COM BARRA ESPARGIDORA 3,60 M, MONTADO SOBRE CAMINHÃO TOCO, PBT 14.300 KG, POTÊNCIA 185 CV - MANUTENÇÃO. AF_08/2015	H	10,70	10,70
SINAPI	83761	GRUPO DE SOLDAGEM COM GERADOR A DIESEL 60 CV PARA SOLDA ELÉTRICA, SOBRE 04 RODAS, COM MOTOR 4 CILINDROS 600 A - DEPRECIAÇÃO. AF_02/2016	H	5,99	5,99
SINAPI	83762	GRUPO DE SOLDAGEM COM GERADOR A DIESEL 60 CV PARA SOLDA ELÉTRICA, SOBRE 04 RODAS, COM MOTOR 4 CILINDROS 600 A - MANUTENÇÃO. AF_02/2016	H	7,49	7,49
SINAPI	83763	GRUPO DE SOLDAGEM COM GERADOR A DIESEL 60 CV PARA SOLDA ELÉTRICA, SOBRE 04 RODAS, COM MOTOR 4 CILINDROS 600 A - MATERIAIS NA OPERAÇÃO. AF_02/2016	H	28,10	28,10
SINAPI	83764	GRUPO DE SOLDAGEM COM GERADOR A DIESEL 60 CV PARA SOLDA ELÉTRICA, SOBRE 04 RODAS, COM MOTOR 4 CILINDROS 600 A - JUROS. AF_02/2016	H	0,67	0,67
SINAPI	87026	GRADE DE DISCO REBOCÁVEL COM 20 DISCOS 24" X 6 MM COM PNEUS PARA TRANSPORTE - JUROS. AF_06/2014	H	0,19	0,19
SINAPI	87441	BETONEIRA CAPACIDADE NOMINAL 400 L, CAPACIDADE DE MISTURA 310 L, MOTOR A DIESEL POTÊNCIA 5,0 HP, SEM CARREGADOR - DEPRECIAÇÃO. AF_06/2014	H	0,31	0,31
SINAPI	87442	BETONEIRA CAPACIDADE NOMINAL 400 L, CAPACIDADE DE MISTURA 310 L, MOTOR A DIESEL POTÊNCIA 5,0 HP, SEM CARREGADOR - JUROS. AF_06/2014	H	0,03	0,03
SINAPI	87443	BETONEIRA CAPACIDADE NOMINAL 400 L, CAPACIDADE DE MISTURA 310 L, MOTOR A DIESEL POTÊNCIA 5,0 HP, SEM CARREGADOR - MANUTENÇÃO. AF_06/2014	H	0,29	0,29
SINAPI	87444	BETONEIRA CAPACIDADE NOMINAL 400 L, CAPACIDADE DE MISTURA 310 L, MOTOR A DIESEL POTÊNCIA 5,0 HP, SEM CARREGADOR - MATERIAIS NA OPERAÇÃO. AF_06/2014	H	2,37	2,37
SINAPI	88387	MISTURADOR DE ARGAMASSA, EIXO HORIZONTAL, CAPACIDADE DE MISTURA 300 KG, MOTOR ELÉTRICO POTÊNCIA 5 CV - DEPRECIAÇÃO. AF_06/2014	H	0,61	0,61
SINAPI	88389	MISTURADOR DE ARGAMASSA, EIXO HORIZONTAL, CAPACIDADE DE MISTURA 300 KG, MOTOR ELÉTRICO POTÊNCIA 5 CV - JUROS. AF_06/2014	H	0,07	0,07
SINAPI	88390	MISTURADOR DE ARGAMASSA, EIXO HORIZONTAL, CAPACIDADE DE MISTURA 300 KG, MOTOR ELÉTRICO POTÊNCIA 5 CV - MANUTENÇÃO. AF_06/2014	H	0,76	0,76
SINAPI	88391	MISTURADOR DE ARGAMASSA, EIXO HORIZONTAL, CAPACIDADE DE MISTURA 300 KG, MOTOR ELÉTRICO POTÊNCIA 5 CV - MATERIAIS NA OPERAÇÃO. AF_06/2014	H	2,91	2,91
SINAPI	88394	MISTURADOR DE ARGAMASSA, EIXO HORIZONTAL, CAPACIDADE DE MISTURA 600 KG, MOTOR ELÉTRICO POTÊNCIA 7,5 CV - DEPRECIAÇÃO. AF_06/2014	H	0,72	0,72
SINAPI	88395	MISTURADOR DE ARGAMASSA, EIXO HORIZONTAL, CAPACIDADE DE MISTURA 600 KG, MOTOR ELÉTRICO POTÊNCIA 7,5 CV - JUROS. AF_06/2014	H	0,08	0,08
SINAPI	88396	MISTURADOR DE ARGAMASSA, EIXO HORIZONTAL, CAPACIDADE DE MISTURA 600 KG, MOTOR ELÉTRICO POTÊNCIA 7,5 CV - MANUTENÇÃO. AF_06/2014	H	0,90	0,90
SINAPI	88397	MISTURADOR DE ARGAMASSA, EIXO HORIZONTAL, CAPACIDADE DE MISTURA 600 KG, MOTOR ELÉTRICO POTÊNCIA 7,5 CV - MATERIAIS NA OPERAÇÃO. AF_06/2014	H	4,36	4,36
SINAPI	88400	MISTURADOR DE ARGAMASSA, EIXO HORIZONTAL, CAPACIDADE DE MISTURA 160 KG, MOTOR ELÉTRICO POTÊNCIA 3 CV - DEPRECIAÇÃO. AF_06/2014	H	0,57	0,57
SINAPI	88401	MISTURADOR DE ARGAMASSA, EIXO HORIZONTAL, CAPACIDADE DE MISTURA 160 KG, MOTOR ELÉTRICO POTÊNCIA 3 CV - JUROS. AF_06/2014	H	0,06	0,06
SINAPI	88402	MISTURADOR DE ARGAMASSA, EIXO HORIZONTAL, CAPACIDADE DE MISTURA 160 KG, MOTOR ELÉTRICO POTÊNCIA 3 CV - MANUTENÇÃO. AF_06/2014	H	0,72	0,72
SINAPI	88403	MISTURADOR DE ARGAMASSA, EIXO HORIZONTAL, CAPACIDADE DE MISTURA 160 KG, MOTOR ELÉTRICO POTÊNCIA 3 CV - MATERIAIS NA OPERAÇÃO. AF_06/2014	H	1,74	1,74
SINAPI	88419	PROJETOR DE ARGAMASSA, CAPACIDADE DE PROJEÇÃO 1,5 M3/H, ALCANCE DE 30 ATÉ 60 M, MOTOR ELÉTRICO POTÊNCIA 7,5 HP - DEPRECIAÇÃO. AF_06/2014	H	3,75	3,75
SINAPI	88422	PROJETOR DE ARGAMASSA, CAPACIDADE DE PROJEÇÃO 1,5 M3/H, ALCANCE DE 30 ATÉ 60 M, MOTOR ELÉTRICO POTÊNCIA 7,5 HP - JUROS. AF_06/2014	H	0,44	0,44
SINAPI	88425	PROJETOR DE ARGAMASSA, CAPACIDADE DE PROJEÇÃO 1,5 M3/H, ALCANCE DE 30 ATÉ 60 M, MOTOR ELÉTRICO POTÊNCIA 7,5 HP - MANUTENÇÃO. AF_06/2014	H	4,10	4,10
SINAPI	88427	PROJETOR DE ARGAMASSA, CAPACIDADE DE PROJEÇÃO 1,5 M3/H, ALCANCE DE 30 ATÉ 60 M, MOTOR ELÉTRICO POTÊNCIA 7,5 HP - MATERIAIS NA OPERAÇÃO. AF_06/2014	H	4,42	4,42
SINAPI	88434	PROJETOR DE ARGAMASSA, CAPACIDADE DE PROJEÇÃO 2 M3/H, ALCANCE ATÉ 50 M, MOTOR ELÉTRICO POTÊNCIA 7,5 HP - DEPRECIAÇÃO. AF_06/2014	H	4,97	4,97
SINAPI	88435	PROJETOR DE ARGAMASSA, CAPACIDADE DE PROJEÇÃO 2 M3/H, ALCANCE ATÉ 50 M, MOTOR ELÉTRICO POTÊNCIA 7,5 HP - JUROS. AF_06/2014	H	0,59	0,59
SINAPI	88436	PROJETOR DE ARGAMASSA, CAPACIDADE DE PROJEÇÃO 2 M3/H, ALCANCE ATÉ 50 M, MOTOR ELÉTRICO POTÊNCIA 7,5 HP - MANUTENÇÃO. AF_06/2014	H	5,44	5,44
SINAPI	88437	PROJETOR DE ARGAMASSA, CAPACIDADE DE PROJEÇÃO 2 M3/H, ALCANCE ATÉ 50 M, MOTOR ELÉTRICO POTÊNCIA 7,5 HP - MATERIAIS NA OPERAÇÃO. AF_06/2014	H	4,42	4,42
SINAPI	88569	ESPARGIDOR DE ASFALTO PRESSURIZADO COM TANQUE DE 2500 L, REBOCÁVEL COM MOTOR A GASOLINA POTÊNCIA 3,4 HP - DEPRECIAÇÃO. AF_07/2014	H	2,46	2,46
SINAPI	88570	ESPARGIDOR DE ASFALTO PRESSURIZADO COM TANQUE DE 2500 L, REBOCÁVEL COM MOTOR A GASOLINA POTÊNCIA 3,4 HP - JUROS. AF_07/2014	H	0,53	0,53
SINAPI	88826	BETONEIRA CAPACIDADE NOMINAL DE 400 L, CAPACIDADE DE MISTURA 280 L, MOTOR ELÉTRICO TRIFÁSICO POTÊNCIA DE 2 CV, SEM CARREGADOR - DEPRECIAÇÃO. AF_10/2014	H	0,23	0,23
SINAPI	88827	BETONEIRA CAPACIDADE NOMINAL DE 400 L, CAPACIDADE DE MISTURA 280 L, MOTOR ELÉTRICO TRIFÁSICO POTÊNCIA DE 2 CV, SEM CARREGADOR - JUROS. AF_10/2014	H	0,02	0,02
SINAPI	88828	BETONEIRA CAPACIDADE NOMINAL DE 400 L, CAPACIDADE DE MISTURA 280 L, MOTOR ELÉTRICO TRIFÁSICO POTÊNCIA DE 2 CV, SEM CARREGADOR - MANUTENÇÃO. AF_10/2014	H	0,21	0,21
SINAPI	88829	BETONEIRA CAPACIDADE NOMINAL DE 400 L, CAPACIDADE DE MISTURA 280 L, MOTOR ELÉTRICO TRIFÁSICO POTÊNCIA DE 2 CV, SEM CARREGADOR - MATERIAIS NA OPERAÇÃO. AF_10/2014	H	1,16	1,16
SINAPI	88832	ESCAVADEIRA HIDRÁULICA SOBRE ESTEIRAS, CAÇAMBA 0,80 M3, PESO OPERACIONAL 17,8 T, POTÊNCIA LÍQUIDA 110 HP - DEPRECIAÇÃO. AF_10/2014	H	22,04	22,04
SINAPI	88834	ESCAVADEIRA HIDRÁULICA SOBRE ESTEIRAS, CAÇAMBA 0,80 M3, PESO OPERACIONAL 17,8 T, POTÊNCIA LÍQUIDA 110 HP - JUROS. AF_10/2014	H	2,99	2,99
SINAPI	88835	ESCAVADEIRA HIDRÁULICA SOBRE ESTEIRAS, CAÇAMBA 0,80 M3, PESO OPERACIONAL 17,8 T, POTÊNCIA LÍQUIDA 110 HP - MANUTENÇÃO. AF_10/2014	H	27,55	27,55
SINAPI	88836	ESCAVADEIRA HIDRÁULICA SOBRE ESTEIRAS, CAÇAMBA 0,80 M3, PESO OPERACIONAL 17,8 T, POTÊNCIA LÍQUIDA 110 HP - MATERIAIS NA OPERAÇÃO. AF_10/2014	H	35,74	35,74
SINAPI	88839	TRATOR DE ESTEIRAS, POTÊNCIA 125 HP, PESO OPERACIONAL 12,9 T, COM LÂMINA 2,7 M3 - DEPRECIAÇÃO. AF_10/2014	H	18,26	18,26
SINAPI	88840	TRATOR DE ESTEIRAS, POTÊNCIA 125 HP, PESO OPERACIONAL 12,9 T, COM LÂMINA 2,7 M3 - JUROS. AF_10/2014	H	4,11	4,11
SINAPI	88841	TRATOR DE ESTEIRAS, POTÊNCIA 125 HP, PESO OPERACIONAL 12,9 T, COM LÂMINA 2,7 M3 - MANUTENÇÃO. AF_10/2014	H	32,65	32,65
SINAPI	88842	TRATOR DE ESTEIRAS, POTÊNCIA 125 HP, PESO OPERACIONAL 12,9 T, COM LÂMINA 2,7 M3 - MATERIAIS NA OPERAÇÃO. AF_10/2014	H	43,75	43,75
SINAPI	88847	USINA DE LAMA ASFÁLTICA, PROD 30 A 50 T/H, SILO DE AGREGADO 7 M3, RESERVATÓRIOS PARA EMULSÃO E ÁGUA DE 2,3 M3 CADA, MISTURADOR TIPO PUG MILL A SER MONTADO SOBRE CAMINHÃO - DEPRECIAÇÃO. AF_10/2014	H	14,55	14,55
SINAPI	88848	USINA DE LAMA ASFÁLTICA, PROD 30 A 50 T/H, SILO DE AGREGADO 7 M3, RESERVATÓRIOS PARA EMULSÃO E ÁGUA DE 2,3 M3 CADA, MISTURADOR TIPO PUG MILL A SER MONTADO SOBRE CAMINHÃO - JUROS. AF_10/2014	H	3,05	3,05
SINAPI	88853	MOTOBOMBA CENTRÍFUGA, MOTOR A GASOLINA, POTÊNCIA 5,42 HP, BOCAIS 1 1/2" X 1", DIÂMETRO ROTOR 143 MM HM/Q = 6 MCA / 16,8 M3/H A 38 MCA / 6,6 M3/H - DEPRECIAÇÃO. AF_06/2014	H	0,18	0,18
SINAPI	88854	MOTOBOMBA CENTRÍFUGA, MOTOR A GASOLINA, POTÊNCIA 5,42 HP, BOCAIS 1 1/2" X 1", DIÂMETRO ROTOR 143 MM HM/Q = 6 MCA / 16,8 M3/H A 38 MCA / 6,6 M3/H - JUROS. AF_06/2014	H	0,02	0,02
SINAPI	88855	GRADE DE DISCO CONTROLE REMOTO REBOCÁVEL, COM 24 DISCOS 24" X 6 MM COM PNEUS PARA TRANSPORTE - DEPRECIAÇÃO. AF_06/2014	H	1,74	1,74
SINAPI	88856	GRADE DE DISCO CONTROLE REMOTO REBOCÁVEL, COM 24 DISCOS 24" X 6 MM COM PNEUS PARA TRANSPORTE - JUROS. AF_06/2014	H	0,24	0,24

FONTE	CÓDIGO	DESCRIÇÃO	UNIDADE	DESONERADO	NÃO DESONERADO
SINAPI	88857	RETROESCAVADEIRA SOBRE RODAS COM CARREGADEIRA, TRAÇÃO 4X4, POTÊNCIA LÍQ. 88 HP, CAÇAMBA CARREG. CAP. MÍN. 1 M3, CAÇAMBA RETRO CAP. 0,26 M3, PESO OPERACIONAL MÍN. 6.674 KG, PROFUNDIDADE ESCAVAÇÃO MÁX. 4,37 M - DEPRECIAÇÃO. AF_06/2014	H	13,67	13,67
SINAPI	88858	RETROESCAVADEIRA SOBRE RODAS COM CARREGADEIRA, TRAÇÃO 4X4, POTÊNCIA LÍQ. 88 HP, CAÇAMBA CARREG. CAP. MÍN. 1 M3, CAÇAMBA RETRO CAP. 0,26 M3, PESO OPERACIONAL MÍN. 6.674 KG, PROFUNDIDADE ESCAVAÇÃO MÁX. 4,37 M - JUROS. AF_06/2014	H	1,85	1,85
SINAPI	88859	RETROESCAVADEIRA SOBRE RODAS COM CARREGADEIRA, TRAÇÃO 4X2, POTÊNCIA LÍQ. 79 HP, CAÇAMBA CARREG. CAP. MÍN. 1 M3, CAÇAMBA RETRO CAP. 0,20 M3, PESO OPERACIONAL MÍN. 6.570 KG, PROFUNDIDADE ESCAVAÇÃO MÁX. 4,37 M - DEPRECIAÇÃO. AF_06/2014	H	12,15	12,15
SINAPI	88860	RETROESCAVADEIRA SOBRE RODAS COM CARREGADEIRA, TRAÇÃO 4X2, POTÊNCIA LÍQ. 79 HP, CAÇAMBA CARREG. CAP. MÍN. 1 M3, CAÇAMBA RETRO CAP. 0,20 M3, PESO OPERACIONAL MÍN. 6.570 KG, PROFUNDIDADE ESCAVAÇÃO MÁX. 4,37 M - JUROS. AF_06/2014	H	1,65	1,65
SINAPI	88900	ESCAVADEIRA HIDRÁULICA SOBRE ESTEIRAS, CAÇAMBA 1,20 M3, PESO OPERACIONAL 21 T, POTÊNCIA BRUTA 155 HP - DEPRECIAÇÃO. AF_06/2014	H	25,69	25,69
SINAPI	88902	ESCAVADEIRA HIDRÁULICA SOBRE ESTEIRAS, CAÇAMBA 1,20 M3, PESO OPERACIONAL 21 T, POTÊNCIA BRUTA 155 HP - JUROS. AF_06/2014	H	3,48	3,48
SINAPI	88903	ESCAVADEIRA HIDRÁULICA SOBRE ESTEIRAS, CAÇAMBA 1,20 M3, PESO OPERACIONAL 21 T, POTÊNCIA BRUTA 155 HP - MANUTENÇÃO. AF_06/2014	H	32,12	32,12
SINAPI	88904	ESCAVADEIRA HIDRÁULICA SOBRE ESTEIRAS, CAÇAMBA 1,20 M3, PESO OPERACIONAL 21 T, POTÊNCIA BRUTA 155 HP - MATERIAIS NA OPERAÇÃO. AF_06/2014	H	50,35	50,35
SINAPI	89009	TRATOR DE ESTEIRAS, POTÊNCIA 150 HP, PESO OPERACIONAL 16,7 T, COM RODA MOTRIZ ELEVADA E LÂMINA 3,18 M3 - DEPRECIAÇÃO. AF_06/2014	H	22,62	22,62
SINAPI	89010	TRATOR DE ESTEIRAS, POTÊNCIA 150 HP, PESO OPERACIONAL 16,7 T, COM RODA MOTRIZ ELEVADA E LÂMINA 3,18 M3 - JUROS. AF_06/2014	H	5,09	5,09
SINAPI	89011	RETROESCAVADEIRA SOBRE RODAS COM CARREGADEIRA, TRAÇÃO 4X4, POTÊNCIA LÍQ. 72 HP, CAÇAMBA CARREG. CAP. MÍN. 0,79 M3, CAÇAMBA RETRO CAP. 0,18 M3, PESO OPERACIONAL MÍN. 7.140 KG, PROFUNDIDADE ESCAVAÇÃO MÁX. 4,50 M - DEPRECIAÇÃO. AF_06/2014	H	13,18	13,18
SINAPI	89012	RETROESCAVADEIRA SOBRE RODAS COM CARREGADEIRA, TRAÇÃO 4X4, POTÊNCIA LÍQ. 72 HP, CAÇAMBA CARREG. CAP. MÍN. 0,79 M3, CAÇAMBA RETRO CAP. 0,18 M3, PESO OPERACIONAL MÍN. 7.140 KG, PROFUNDIDADE ESCAVAÇÃO MÁX. 4,50 M - JUROS. AF_06/2014	H	1,78	1,78
SINAPI	89013	TRATOR DE ESTEIRAS, POTÊNCIA 347 HP, PESO OPERACIONAL 38,5 T, COM LÂMINA 8,70 M3 - DEPRECIAÇÃO. AF_06/2014	H	74,11	74,11
SINAPI	89014	TRATOR DE ESTEIRAS, POTÊNCIA 347 HP, PESO OPERACIONAL 38,5 T, COM LÂMINA 8,70 M3 - JUROS. AF_06/2014	H	16,68	16,68
SINAPI	89015	VASSOURA MECÂNICA REBOCÁVEL COM ESCOVA CILÍNDRICA, LARGURA ÚTIL DE VARRIMENTO DE 2,44 M - DEPRECIAÇÃO. AF_06/2014	H	2,01	2,01
SINAPI	89016	VASSOURA MECÂNICA REBOCÁVEL COM ESCOVA CILÍNDRICA, LARGURA ÚTIL DE VARRIMENTO DE 2,44 M - JUROS. AF_06/2014	H	0,27	0,27
SINAPI	89017	TRATOR DE ESTEIRAS, POTÊNCIA 170 HP, PESO OPERACIONAL 19 T, CAÇAMBA 5,2 M3 - DEPRECIAÇÃO. AF_06/2014	H	22,48	22,48
SINAPI	89018	TRATOR DE ESTEIRAS, POTÊNCIA 170 HP, PESO OPERACIONAL 19 T, CAÇAMBA 5,2 M3 - JUROS. AF_06/2014	H	5,06	5,06
SINAPI	89019	BOMBA SUBMERSÍVEL ELÉTRICA TRIFÁSICA, POTÊNCIA 2,96 HP, Ø ROTOR 144 MM SEMI-ABERTO, BOCAL DE SAÍDA Ø 2 HM/Q = 2 MCA / 38,8 M3/H A 28 MCA / 5 M3/H - DEPRECIAÇÃO. AF_06/2014	H	0,25	0,25
SINAPI	89020	BOMBA SUBMERSÍVEL ELÉTRICA TRIFÁSICA, POTÊNCIA 2,96 HP, Ø ROTOR 144 MM SEMI-ABERTO, BOCAL DE SAÍDA Ø 2 HM/Q = 2 MCA / 38,8 M3/H A 28 MCA / 5 M3/H - JUROS. AF_06/2014	H	0,03	0,03
SINAPI	89023	TANQUE DE ASFALTO ESTACIONÁRIO COM MAÇARICO, CAPACIDADE 20.000 L - DEPRECIAÇÃO. AF_06/2014	H	2,38	2,38
SINAPI	89024	TANQUE DE ASFALTO ESTACIONÁRIO COM MAÇARICO, CAPACIDADE 20.000 L - JUROS. AF_06/2014	H	0,39	0,39
SINAPI	89025	TANQUE DE ASFALTO ESTACIONÁRIO COM MAÇARICO, CAPACIDADE 20.000 L - MANUTENÇÃO. AF_06/2014	H	4,47	4,47
SINAPI	89026	TANQUE DE ASFALTO ESTACIONÁRIO COM MAÇARICO, CAPACIDADE 20.000 L - MATERIAIS NA OPERAÇÃO. AF_06/2014	H	111,48	111,48
SINAPI	89029	TRATOR DE ESTEIRAS, POTÊNCIA 100 HP, PESO OPERACIONAL 9,4 T, COM LÂMINA 2,19 M3 - DEPRECIAÇÃO. AF_06/2014	H	17,45	17,45
SINAPI	89030	TRATOR DE ESTEIRAS, POTÊNCIA 100 HP, PESO OPERACIONAL 9,4 T, COM LÂMINA 2,19 M3 - JUROS. AF_06/2014	H	3,92	3,92
SINAPI	89033	TRATOR DE PNEUS, POTÊNCIA 85 CV, TRAÇÃO 4X4, PESO COM LASTRO DE 4.675 KG - DEPRECIAÇÃO. AF_06/2014	H	7,46	7,46
SINAPI	89034	TRATOR DE PNEUS, POTÊNCIA 85 CV, TRAÇÃO 4X4, PESO COM LASTRO DE 4.675 KG - JUROS. AF_06/2014	H	1,03	1,03
SINAPI	89128	PÁ CARREGADEIRA SOBRE RODAS, POTÊNCIA LÍQUIDA 128 HP, CAPACIDADE DA CAÇAMBA 1,7 A 2,8 M3, PESO OPERACIONAL 11632 KG - DEPRECIAÇÃO. AF_06/2014	H	22,40	22,40
SINAPI	89129	PÁ CARREGADEIRA SOBRE RODAS, POTÊNCIA LÍQUIDA 128 HP, CAPACIDADE DA CAÇAMBA 1,7 A 2,8 M3, PESO OPERACIONAL 11632 KG - JUROS. AF_06/2014	H	3,04	3,04
SINAPI	89130	PÁ CARREGADEIRA SOBRE RODAS, POTÊNCIA 197 HP, CAPACIDADE DA CAÇAMBA 2,5 A 3,5 M3, PESO OPERACIONAL 18338 KG - DEPRECIAÇÃO. AF_06/2014	H	31,06	31,06
SINAPI	89131	PÁ CARREGADEIRA SOBRE RODAS, POTÊNCIA 197 HP, CAPACIDADE DA CAÇAMBA 2,5 A 3,5 M3, PESO OPERACIONAL 18338 KG - JUROS. AF_06/2014	H	4,21	4,21
SINAPI	89210	ROLO COMPACTADOR VIBRATÓRIO DE UM CILINDRO AÇO LISO, POTÊNCIA 80 HP, PESO OPERACIONAL MÁXIMO 8,1 T, IMPACTO DINÂMICO 16,15 / 9,5 T, LARGURA DE TRABALHO 1,68 M - DEPRECIAÇÃO. AF_06/2014	H	16,71	16,71
SINAPI	89211	ROLO COMPACTADOR VIBRATÓRIO DE UM CILINDRO AÇO LISO, POTÊNCIA 80 HP, PESO OPERACIONAL MÁXIMO 8,1 T, IMPACTO DINÂMICO 16,15 / 9,5 T, LARGURA DE TRABALHO 1,68 M - JUROS. AF_06/2014	H	2,32	2,32
SINAPI	89212	BATE-ESTACAS POR GRAVIDADE, POTÊNCIA DE 160 HP, PESO DO MARTELO ATÉ 3 TONELADAS - DEPRECIAÇÃO. AF_11/2014	H	15,18	15,18
SINAPI	89213	BATE-ESTACAS POR GRAVIDADE, POTÊNCIA DE 160 HP, PESO DO MARTELO ATÉ 3 TONELADAS - JUROS. AF_11/2014	H	2,39	2,39
SINAPI	89214	BATE-ESTACAS POR GRAVIDADE, POTÊNCIA DE 160 HP, PESO DO MARTELO ATÉ 3 TONELADAS - MANUTENÇÃO. AF_11/2014	H	14,25	14,25
SINAPI	89215	BATE-ESTACAS POR GRAVIDADE, POTÊNCIA DE 160 HP, PESO DO MARTELO ATÉ 3 TONELADAS - MATERIAIS NA OPERAÇÃO. AF_11/2014	H	51,99	51,99
SINAPI	89221	BETONEIRA CAPACIDADE NOMINAL DE 600 L, CAPACIDADE DE MISTURA 360 L, MOTOR ELÉTRICO TRIFÁSICO POTÊNCIA DE 4 CV, SEM CARREGADOR - DEPRECIAÇÃO. AF_11/2014	H	0,93	0,93
SINAPI	89222	BETONEIRA CAPACIDADE NOMINAL DE 600 L, CAPACIDADE DE MISTURA 360 L, MOTOR ELÉTRICO TRIFÁSICO POTÊNCIA DE 4 CV, SEM CARREGADOR - JUROS. AF_11/2014	H	0,11	0,11
SINAPI	89223	BETONEIRA CAPACIDADE NOMINAL DE 600 L, CAPACIDADE DE MISTURA 360 L, MOTOR ELÉTRICO TRIFÁSICO POTÊNCIA DE 4 CV, SEM CARREGADOR - MANUTENÇÃO. AF_11/2014	H	0,87	0,87
SINAPI	89224	BETONEIRA CAPACIDADE NOMINAL DE 600 L, CAPACIDADE DE MISTURA 360 L, MOTOR ELÉTRICO TRIFÁSICO POTÊNCIA DE 4 CV, SEM CARREGADOR - MATERIAIS NA OPERAÇÃO. AF_11/2014	H	2,32	2,32
SINAPI	89228	MOTONIVELADORA POTÊNCIA BÁSICA LÍQUIDA (PRIMEIRA MARCHA) 125 HP, PESO BRUTO 13032 KG, LARGURA DA LÂMINA DE 3,7 M - DEPRECIAÇÃO. AF_06/2014	H	22,20	22,20
SINAPI	89229	MOTONIVELADORA POTÊNCIA BÁSICA LÍQUIDA (PRIMEIRA MARCHA) 125 HP, PESO BRUTO 13032 KG, LARGURA DA LÂMINA DE 3,7 M - JUROS. AF_06/2014	H	3,99	3,99
SINAPI	89230	FRESADORA DE ASFALTO A FRIO SOBRE RODAS, LARGURA FRESAGEM DE 1,0 M, POTÊNCIA 208 HP - DEPRECIAÇÃO. AF_11/2014	H	86,14	86,14
SINAPI	89231	FRESADORA DE ASFALTO A FRIO SOBRE RODAS, LARGURA FRESAGEM DE 1,0 M, POTÊNCIA 208 HP - JUROS. AF_11/2014	H	13,64	13,64
SINAPI	89232	FRESADORA DE ASFALTO A FRIO SOBRE RODAS, LARGURA FRESAGEM DE 1,0 M, POTÊNCIA 208 HP - MANUTENÇÃO. AF_11/2014	H	153,65	153,65
SINAPI	89233	FRESADORA DE ASFALTO A FRIO SOBRE RODAS, LARGURA FRESAGEM DE 1,0 M, POTÊNCIA 208 HP - MATERIAIS NA OPERAÇÃO. AF_11/2014	H	93,56	93,56
SINAPI	89236	FRESADORA DE ASFALTO A FRIO SOBRE RODAS, LARGURA FRESAGEM DE 2,0 M, POTÊNCIA 550 HP - DEPRECIAÇÃO. AF_11/2014	H	201,22	201,22
SINAPI	89237	FRESADORA DE ASFALTO A FRIO SOBRE RODAS, LARGURA FRESAGEM DE 2,0 M, POTÊNCIA 550 HP - JUROS. AF_11/2014	H	31,88	31,88
SINAPI	89238	FRESADORA DE ASFALTO A FRIO SOBRE RODAS, LARGURA FRESAGEM DE 2,0 M, POTÊNCIA 550 HP - MANUTENÇÃO. AF_11/2014	H	358,92	358,92
SINAPI	89239	FRESADORA DE ASFALTO A FRIO SOBRE RODAS, LARGURA FRESAGEM DE 2,0 M, POTÊNCIA 550 HP - MATERIAIS NA OPERAÇÃO. AF_11/2014	H	247,43	247,43
SINAPI	89240	VIBROACABADORA DE ASFALTO SOBRE ESTEIRAS, LARGURA DE PAVIMENTAÇÃO 1,90 M A 5,30 M, POTÊNCIA 105 HP CAPACIDADE 450 T/H - DEPRECIAÇÃO. AF_11/2014	H	61,75	61,75

FONTE	CÓDIGO	DESCRIÇÃO	UNIDADE	DESONERADO	NÃO DESONERADO
SINAPI	89241	VIBROACABADORA DE ASFALTO SOBRE ESTEIRAS, LARGURA DE PAVIMENTAÇÃO 1,90 M A 5,30 M, POTÊNCIA 105 HP CAPACIDADE 450 T/H - JUROS. AF_11/2014	H	11,11	11,11
SINAPI	89246	RECICLADORA DE ASFALTO A FRIO SOBRE RODAS, LARGURA FRESAGEM DE 2,0 M, POTÊNCIA 422 HP - DEPRECIAÇÃO. AF_11/2014	H	174,85	174,85
SINAPI	89247	RECICLADORA DE ASFALTO A FRIO SOBRE RODAS, LARGURA FRESAGEM DE 2,0 M, POTÊNCIA 422 HP - JUROS. AF_11/2014	H	27,70	27,70
SINAPI	89248	RECICLADORA DE ASFALTO A FRIO SOBRE RODAS, LARGURA FRESAGEM DE 2,0 M, POTÊNCIA 422 HP - MANUTENÇÃO. AF_11/2014	H	311,88	311,88
SINAPI	89249	RECICLADORA DE ASFALTO A FRIO SOBRE RODAS, LARGURA FRESAGEM DE 2,0 M, POTÊNCIA 422 HP - MATERIAIS NA OPERAÇÃO. AF_11/2014	H	210,91	210,91
SINAPI	89253	VIBROACABADORA DE ASFALTO SOBRE ESTEIRAS, LARGURA DE PAVIMENTAÇÃO 2,13 M A 4,55 M, POTÊNCIA 100 HP, CAPACIDADE 400 T/H - DEPRECIAÇÃO. AF_11/2014	H	50,60	50,60
SINAPI	89254	VIBROACABADORA DE ASFALTO SOBRE ESTEIRAS, LARGURA DE PAVIMENTAÇÃO 2,13 M A 4,55 M, POTÊNCIA 100 HP, CAPACIDADE 400 T/H - JUROS. AF_11/2014	H	9,10	9,10
SINAPI	89255	VIBROACABADORA DE ASFALTO SOBRE ESTEIRAS, LARGURA DE PAVIMENTAÇÃO 2,13 M A 4,55 M, POTÊNCIA 100 HP, CAPACIDADE 400 T/H - MANUTENÇÃO. AF_11/2014	H	81,34	81,34
SINAPI	89256	VIBROACABADORA DE ASFALTO SOBRE ESTEIRAS, LARGURA DE PAVIMENTAÇÃO 2,13 M A 4,55 M, POTÊNCIA 100 HP, CAPACIDADE 400 T/H - MATERIAIS NA OPERAÇÃO. AF_11/2014	H	47,46	47,46
SINAPI	89259	GUINDAUTO HIDRÁULICO, CAPACIDADE MÁXIMA DE CARGA 6200 KG, MOMENTO MÁXIMO DE CARGA 11,7 TM, ALCANCE MÁXIMO HORIZONTAL 9,70 M, INCLUSIVE CAMINHÃO TOCO PBT 16.000 KG, POTÊNCIA DE 189 CV - DEPRECIAÇÃO. AF_06/2014	H	9,87	9,87
SINAPI	89260	GUINDAUTO HIDRÁULICO, CAPACIDADE MÁXIMA DE CARGA 6200 KG, MOMENTO MÁXIMO DE CARGA 11,7 TM, ALCANCE MÁXIMO HORIZONTAL 9,70 M, INCLUSIVE CAMINHÃO TOCO PBT 16.000 KG, POTÊNCIA DE 189 CV - JUROS. AF_06/2014	H	2,06	2,06
SINAPI	89262	GUINDAUTO HIDRÁULICO, CAPACIDADE MÁXIMA DE CARGA 6200 KG, MOMENTO MÁXIMO DE CARGA 11,7 TM, ALCANCE MÁXIMO HORIZONTAL 9,70 M, INCLUSIVE CAMINHÃO TOCO PBT 16.000 KG, POTÊNCIA DE 189 CV - MANUTENÇÃO. AF_06/2014	H	18,50	18,50
SINAPI	89264	CAMINHÃO TOCO, PBT 16.000 KG, CARGA ÚTIL MÁX. 10.685 KG, DIST. ENTRE EIXOS 4,8 M, POTÊNCIA 189 CV, INCLUSIVE CARROCERIA FIXA ABERTA DE MADEIRA P/ TRANSPORTE GERAL DE CARGA SECA, DIMEN. APROX. 2,5 X 7,00 X 0,50 M - DEPRECIAÇÃO. AF_06/2014	H	7,88	7,88
SINAPI	89265	CAMINHÃO TOCO, PBT 16.000 KG, CARGA ÚTIL MÁX. 10.685 KG, DIST. ENTRE EIXOS 4,8 M, POTÊNCIA 189 CV, INCLUSIVE CARROCERIA FIXA ABERTA DE MADEIRA P/ TRANSPORTE GERAL DE CARGA SECA, DIMEN. APROX. 2,5 X 7,00 X 0,50 M - JUROS. AF_06/2014	H	1,65	1,65
SINAPI	89266	CAMINHÃO TOCO, PBT 16.000 KG, CARGA ÚTIL MÁX. 10.685 KG, DIST. ENTRE EIXOS 4,8 M, POTÊNCIA 189 CV, INCLUSIVE CARROCERIA FIXA ABERTA DE MADEIRA P/ TRANSPORTE GERAL DE CARGA SECA, DIMEN. APROX. 2,5 X 7,00 X 0,50 M - IMPOSTOS E SEGUROS. AF_06/2014	H	0,64	0,64
SINAPI	89267	GUINDASTE HIDRÁULICO AUTOPROPELIDO, COM LANÇA TELESCÓPICA 28,80 M, CAPACIDADE MÁXIMA 30 T, POTÊNCIA 97 KW, TRAÇÃO 4 X 4 - DEPRECIAÇÃO. AF_11/2014	H	26,42	26,42
SINAPI	89268	GUINDASTE HIDRÁULICO AUTOPROPELIDO, COM LANÇA TELESCÓPICA 28,80 M, CAPACIDADE MÁXIMA 30 T, POTÊNCIA 97 KW, TRAÇÃO 4 X 4 - JUROS. AF_11/2014	H	4,75	4,75
SINAPI	89269	GUINDASTE HIDRÁULICO AUTOPROPELIDO, COM LANÇA TELESCÓPICA 28,80 M, CAPACIDADE MÁXIMA 30 T, POTÊNCIA 97 KW, TRAÇÃO 4 X 4 - IMPOSTOS E SEGUROS. AF_11/2014	H	1,84	1,84
SINAPI	89270	GUINDASTE HIDRÁULICO AUTOPROPELIDO, COM LANÇA TELESCÓPICA 28,80 M, CAPACIDADE MÁXIMA 30 T, POTÊNCIA 97 KW, TRAÇÃO 4 X 4 - MANUTENÇÃO. AF_11/2014	H	42,48	42,48
SINAPI	89271	GUINDASTE HIDRÁULICO AUTOPROPELIDO, COM LANÇA TELESCÓPICA 28,80 M, CAPACIDADE MÁXIMA 30 T, POTÊNCIA 97 KW, TRAÇÃO 4 X 4 - MATERIAIS NA OPERAÇÃO. AF_11/2014	H	16,24	16,24
SINAPI	89274	BETONEIRA CAPACIDADE NOMINAL DE 600 L, CAPACIDADE DE MISTURA 440 L, MOTOR A DIESEL POTÊNCIA 10 HP, COM CARREGADOR - DEPRECIAÇÃO. AF_11/2014	H	1,13	1,13
SINAPI	89275	BETONEIRA CAPACIDADE NOMINAL DE 600 L, CAPACIDADE DE MISTURA 440 L, MOTOR A DIESEL POTÊNCIA 10 HP, COM CARREGADOR - JUROS. AF_11/2014	H	0,13	0,13
SINAPI	89276	BETONEIRA CAPACIDADE NOMINAL DE 600 L, CAPACIDADE DE MISTURA 440 L, MOTOR A DIESEL POTÊNCIA 10 HP, COM CARREGADOR - MANUTENÇÃO. AF_11/2014	H	1,06	1,06
SINAPI	89277	BETONEIRA CAPACIDADE NOMINAL DE 600 L, CAPACIDADE DE MISTURA 440 L, MOTOR A DIESEL POTÊNCIA 10 HP, COM CARREGADOR - MATERIAIS NA OPERAÇÃO. AF_11/2014	H	4,75	4,75
SINAPI	89280	ROLO COMPACTADOR VIBRATÓRIO TANDEM AÇO LISO, POTÊNCIA 58 HP, PESO SEM/COM LASTRO 6,5 / 9,4 T, LARGURA DE TRABALHO 1,2 M - DEPRECIAÇÃO. AF_06/2014	H	20,52	20,52
SINAPI	89281	ROLO COMPACTADOR VIBRATÓRIO TANDEM AÇO LISO, POTÊNCIA 58 HP, PESO SEM/COM LASTRO 6,5 / 9,4 T, LARGURA DE TRABALHO 1,2 M - JUROS. AF_06/2014	H	2,84	2,84
SINAPI	89870	CAMINHÃO BASCULANTE 14 M3, COM CAVALO MECÂNICO DE CAPACIDADE MÁXIMA DE TRAÇÃO COMBINADO DE 36000 KG, POTÊNCIA 286 CV, INCLUSIVE SEMIREBOQUE COM CAÇAMBA METÁLICA - DEPRECIAÇÃO. AF_12/2014	H	18,86	18,86
SINAPI	89871	CAMINHÃO BASCULANTE 14 M3, COM CAVALO MECÂNICO DE CAPACIDADE MÁXIMA DE TRAÇÃO COMBINADO DE 36000 KG, POTÊNCIA 286 CV, INCLUSIVE SEMIREBOQUE COM CAÇAMBA METÁLICA - JUROS. AF_12/2014	H	3,48	3,48
SINAPI	89872	CAMINHÃO BASCULANTE 14 M3, COM CAVALO MECÂNICO DE CAPACIDADE MÁXIMA DE TRAÇÃO COMBINADO DE 36000 KG, POTÊNCIA 286 CV, INCLUSIVE SEMIREBOQUE COM CAÇAMBA METÁLICA - IMPOSTOS E SEGUROS. AF_12/2014	H	1,36	1,36
SINAPI	89873	CAMINHÃO BASCULANTE 14 M3, COM CAVALO MECÂNICO DE CAPACIDADE MÁXIMA DE TRAÇÃO COMBINADO DE 36000 KG, POTÊNCIA 286 CV, INCLUSIVE SEMIREBOQUE COM CAÇAMBA METÁLICA - MANUTENÇÃO. AF_12/2014	H	35,38	35,38
SINAPI	89874	CAMINHÃO BASCULANTE 14 M3, COM CAVALO MECÂNICO DE CAPACIDADE MÁXIMA DE TRAÇÃO COMBINADO DE 36000 KG, POTÊNCIA 286 CV, INCLUSIVE SEMIREBOQUE COM CAÇAMBA METÁLICA - MATERIAIS NA OPERAÇÃO. AF_12/2014	H	98,72	98,72
SINAPI	89878	CAMINHÃO BASCULANTE 18 M3, COM CAVALO MECÂNICO DE CAPACIDADE MÁXIMA DE TRAÇÃO COMBINADO DE 45000 KG, POTÊNCIA 330 CV, INCLUSIVE SEMIREBOQUE COM CAÇAMBA METÁLICA - DEPRECIAÇÃO. AF_12/2014	H	19,84	19,84
SINAPI	89879	CAMINHÃO BASCULANTE 18 M3, COM CAVALO MECÂNICO DE CAPACIDADE MÁXIMA DE TRAÇÃO COMBINADO DE 45000 KG, POTÊNCIA 330 CV, INCLUSIVE SEMIREBOQUE COM CAÇAMBA METÁLICA - JUROS. AF_12/2014	H	3,66	3,66
SINAPI	89880	CAMINHÃO BASCULANTE 18 M3, COM CAVALO MECÂNICO DE CAPACIDADE MÁXIMA DE TRAÇÃO COMBINADO DE 45000 KG, POTÊNCIA 330 CV, INCLUSIVE SEMIREBOQUE COM CAÇAMBA METÁLICA - IMPOSTOS E SEGUROS. AF_12/2014	H	1,43	1,43
SINAPI	89881	CAMINHÃO BASCULANTE 18 M3, COM CAVALO MECÂNICO DE CAPACIDADE MÁXIMA DE TRAÇÃO COMBINADO DE 45000 KG, POTÊNCIA 330 CV, INCLUSIVE SEMIREBOQUE COM CAÇAMBA METÁLICA - MANUTENÇÃO. AF_12/2014	H	37,20	37,20
SINAPI	89882	CAMINHÃO BASCULANTE 18 M3, COM CAVALO MECÂNICO DE CAPACIDADE MÁXIMA DE TRAÇÃO COMBINADO DE 45000 KG, POTÊNCIA 330 CV, INCLUSIVE SEMIREBOQUE COM CAÇAMBA METÁLICA - MATERIAIS NA OPERAÇÃO. AF_12/2014	H	113,90	113,90
SINAPI	90582	VIBRADOR DE IMERSÃO, DIÂMETRO DE PONTEIRA 45MM, MOTOR ELÉTRICO TRIFÁSICO POTÊNCIA DE 2 CV - DEPRECIAÇÃO. AF_06/2015	H	0,29	0,29
SINAPI	90583	VIBRADOR DE IMERSÃO, DIÂMETRO DE PONTEIRA 45MM, MOTOR ELÉTRICO TRIFÁSICO POTÊNCIA DE 2 CV - JUROS. AF_06/2015	H	0,03	0,03
SINAPI	90584	VIBRADOR DE IMERSÃO, DIÂMETRO DE PONTEIRA 45MM, MOTOR ELÉTRICO TRIFÁSICO POTÊNCIA DE 2 CV - MANUTENÇÃO. AF_06/2015	H	0,22	0,22
SINAPI	90585	VIBRADOR DE IMERSÃO, DIÂMETRO DE PONTEIRA 45MM, MOTOR ELÉTRICO TRIFÁSICO POTÊNCIA DE 2 CV - MATERIAIS NA OPERAÇÃO. AF_06/2015	H	1,16	1,16
SINAPI	90621	PERFURATRIZ MANUAL, TORQUE MÁXIMO 83 N.M, POTÊNCIA 5 CV, COM DIÂMETRO MÁXIMO 4" - DEPRECIAÇÃO. AF_06/2015	H	1,11	1,11
SINAPI	90622	PERFURATRIZ MANUAL, TORQUE MÁXIMO 83 N.M, POTÊNCIA 5 CV, COM DIÂMETRO MÁXIMO 4" - JUROS. AF_06/2015	H	0,13	0,13
SINAPI	90623	PERFURATRIZ MANUAL, TORQUE MÁXIMO 83 N.M, POTÊNCIA 5 CV, COM DIÂMETRO MÁXIMO 4" - MANUTENÇÃO. AF_06/2015	H	1,39	1,39
SINAPI	90624	PERFURATRIZ MANUAL, TORQUE MÁXIMO 83 N.M, POTÊNCIA 5 CV, COM DIÂMETRO MÁXIMO 4" - MATERIAIS NA OPERAÇÃO. AF_06/2015	H	2,91	2,91
SINAPI	90627	PERFURATRIZ SOBRE ESTEIRA, TORQUE MÁXIMO 600 KGF, PESO MÉDIO 1000 KG, POTÊNCIA 20 HP, DIÂMETRO MÁXIMO 10" - DEPRECIAÇÃO. AF_06/2015	H	23,51	23,51

FONTE	CÓDIGO	DESCRIÇÃO	UNIDADE	DESONERADO	NÃO DESONERADO
SINAPI	90628	PERFURATRIZ SOBRE ESTEIRA, TORQUE MÁXIMO 600 KGF, PESO MÉDIO 1000 KG, POTÊNCIA 20 HP, DIÂMETRO MÁXIMO 10" - JUROS. AF_06/2015	H	3,35	3,35
SINAPI	90629	PERFURATRIZ SOBRE ESTEIRA, TORQUE MÁXIMO 600 KGF, PESO MÉDIO 1000 KG, POTÊNCIA 20 HP, DIÂMETRO MÁXIMO 10" - MANUTENÇÃO. AF_06/2015	H	29,42	29,42
SINAPI	90630	PERFURATRIZ SOBRE ESTEIRA, TORQUE MÁXIMO 600 KGF, PESO MÉDIO 1000 KG, POTÊNCIA 20 HP, DIÂMETRO MÁXIMO 10" - MATERIAIS NA OPERAÇÃO. AF_06/2015	H	11,79	11,79
SINAPI	90633	MISTURADOR DUPLO HORIZONTAL DE ALTA TURBULÊNCIA, CAPACIDADE / VOLUME 2 X 500 LITROS, MOTORES ELÉTRICOS MÍNIMO 5 CV CADA, PARA NATA CIMENTO, ARGAMASSA E OUTROS - DEPRECIAÇÃO. AF_06/2015	H	2,89	2,89
SINAPI	90634	MISTURADOR DUPLO HORIZONTAL DE ALTA TURBULÊNCIA, CAPACIDADE / VOLUME 2 X 500 LITROS, MOTORES ELÉTRICOS MÍNIMO 5 CV CADA, PARA NATA CIMENTO, ARGAMASSA E OUTROS - JUROS. AF_06/2015	H	0,34	0,34
SINAPI	90635	MISTURADOR DUPLO HORIZONTAL DE ALTA TURBULÊNCIA, CAPACIDADE / VOLUME 2 X 500 LITROS, MOTORES ELÉTRICOS MÍNIMO 5 CV CADA, PARA NATA CIMENTO, ARGAMASSA E OUTROS - MANUTENÇÃO. AF_06/2015	H	3,16	3,16
SINAPI	90636	MISTURADOR DUPLO HORIZONTAL DE ALTA TURBULÊNCIA, CAPACIDADE / VOLUME 2 X 500 LITROS, MOTORES ELÉTRICOS MÍNIMO 5 CV CADA, PARA NATA CIMENTO, ARGAMASSA E OUTROS - MATERIAIS NA OPERAÇÃO. AF_06/2015	H	5,82	5,82
SINAPI	90639	BOMBA TRIPLEX, PARA INJEÇÃO DE NATA DE CIMENTO, VAZÃO MÁXIMA DE 100 LITROS/MINUTO, PRESSÃO MÁXIMA DE 70 BAR - DEPRECIAÇÃO. AF_06/2015	H	4,31	4,31
SINAPI	90640	BOMBA TRIPLEX, PARA INJEÇÃO DE NATA DE CIMENTO, VAZÃO MÁXIMA DE 100 LITROS/MINUTO, PRESSÃO MÁXIMA DE 70 BAR - JUROS. AF_06/2015	H	0,51	0,51
SINAPI	90641	BOMBA TRIPLEX, PARA INJEÇÃO DE NATA DE CIMENTO, VAZÃO MÁXIMA DE 100 LITROS/MINUTO, PRESSÃO MÁXIMA DE 70 BAR - MANUTENÇÃO. AF_06/2015	H	4,71	4,71
SINAPI	90642	BOMBA TRIPLEX, PARA INJEÇÃO DE NATA DE CIMENTO, VAZÃO MÁXIMA DE 100 LITROS/MINUTO, PRESSÃO MÁXIMA DE 70 BAR - MATERIAIS NA OPERAÇÃO. AF_06/2015	H	5,15	5,15
SINAPI	90646	BOMBA CENTRÍFUGA MONOESTÁGIO COM MOTOR ELÉTRICO MONOFÁSICO, POTÊNCIA 15 HP, DIÂMETRO DO ROTOR 173 MM, HM/Q = 30 MCA / 90 M3/H A 45 MCA / 55 M3/H - DEPRECIAÇÃO. AF_06/2015	H	0,65	0,65
SINAPI	90647	BOMBA CENTRÍFUGA MONOESTÁGIO COM MOTOR ELÉTRICO MONOFÁSICO, POTÊNCIA 15 HP, DIÂMETRO DO ROTOR 173 MM, HM/Q = 30 MCA / 90 M3/H A 45 MCA / 55 M3/H - JUROS. AF_06/2015	H	0,07	0,07
SINAPI	90648	BOMBA CENTRÍFUGA MONOESTÁGIO COM MOTOR ELÉTRICO MONOFÁSICO, POTÊNCIA 15 HP, DIÂMETRO DO ROTOR 173 MM, HM/Q = 30 MCA / 90 M3/H A 45 MCA / 55 M3/H - MANUTENÇÃO. AF_06/2015	H	0,71	0,71
SINAPI	90649	BOMBA CENTRÍFUGA MONOESTÁGIO COM MOTOR ELÉTRICO MONOFÁSICO, POTÊNCIA 15 HP, DIÂMETRO DO ROTOR 173 MM, HM/Q = 30 MCA / 90 M3/H A 45 MCA / 55 M3/H - MATERIAIS NA OPERAÇÃO. AF_06/2015	H	9,03	9,03
SINAPI	90652	BOMBA DE PROJEÇÃO DE CONCRETO SECO, POTÊNCIA 10 CV, VAZÃO 3 M3/H - DEPRECIAÇÃO. AF_06/2015	H	2,80	2,80
SINAPI	90653	BOMBA DE PROJEÇÃO DE CONCRETO SECO, POTÊNCIA 10 CV, VAZÃO 3 M3/H - JUROS. AF_06/2015	H	0,33	0,33
SINAPI	90654	BOMBA DE PROJEÇÃO DE CONCRETO SECO, POTÊNCIA 10 CV, VAZÃO 3 M3/H - MANUTENÇÃO. AF_06/2015	H	3,07	3,07
SINAPI	90655	BOMBA DE PROJEÇÃO DE CONCRETO SECO, POTÊNCIA 10 CV, VAZÃO 3 M3/H - MATERIAIS NA OPERAÇÃO. AF_06/2015	H	5,94	5,94
SINAPI	90658	BOMBA DE PROJEÇÃO DE CONCRETO SECO, POTÊNCIA 10 CV, VAZÃO 6 M3/H - DEPRECIAÇÃO. AF_06/2015	H	3,00	3,00
SINAPI	90659	BOMBA DE PROJEÇÃO DE CONCRETO SECO, POTÊNCIA 10 CV, VAZÃO 6 M3/H - JUROS. AF_06/2015	H	0,35	0,35
SINAPI	90660	BOMBA DE PROJEÇÃO DE CONCRETO SECO, POTÊNCIA 10 CV, VAZÃO 6 M3/H - MANUTENÇÃO. AF_06/2015	H	3,29	3,29
SINAPI	90661	BOMBA DE PROJEÇÃO DE CONCRETO SECO, POTÊNCIA 10 CV, VAZÃO 6 M3/H - MATERIAIS NA OPERAÇÃO. AF_06/2015	H	5,94	5,94
SINAPI	90664	PROJETOR PNEUMÁTICO DE ARGAMASSA PARA CHAPISCO E REBOCO COM RECIPIENTE ACOPLADO, TIPO CANEQUINHA, COM COMPRESSOR DE AR REBOCÁVEL VAZÃO 89 PCM E MOTOR DIESEL DE 20 CV - DEPRECIAÇÃO. AF_06/2015	H	3,76	3,76
SINAPI	90665	PROJETOR PNEUMÁTICO DE ARGAMASSA PARA CHAPISCO E REBOCO COM RECIPIENTE ACOPLADO, TIPO CANEQUINHA, COM COMPRESSOR DE AR REBOCÁVEL VAZÃO 89 PCM E MOTOR DIESEL DE 20 CV - JUROS. AF_06/2015	H	0,43	0,43
SINAPI	90666	PROJETOR PNEUMÁTICO DE ARGAMASSA PARA CHAPISCO E REBOCO COM RECIPIENTE ACOPLADO, TIPO CANEQUINHA, COM COMPRESSOR DE AR REBOCÁVEL VAZÃO 89 PCM E MOTOR DIESEL DE 20 CV - MANUTENÇÃO. AF_06/2015	H	4,12	4,12
SINAPI	90667	PROJETOR PNEUMÁTICO DE ARGAMASSA PARA CHAPISCO E REBOCO COM RECIPIENTE ACOPLADO, TIPO CANEQUINHA, COM COMPRESSOR DE AR REBOCÁVEL VAZÃO 89 PCM E MOTOR DIESEL DE 20 CV - MATERIAIS NA OPERAÇÃO. AF_06/2015	H	8,37	8,37
SINAPI	90670	PERFURATRIZ COM TORRE METÁLICA PARA EXECUÇÃO DE ESTACA HÉLICE CONTÍNUA, PROFUNDIDADE MÁXIMA DE 30 M, DIÂMETRO MÁXIMO DE 800 MM, POTÊNCIA INSTALADA DE 268 HP, MESA ROTATIVA COM TORQUE MÁXIMO DE 170 KNM - DEPRECIAÇÃO. AF_06/2015	H	107,90	107,90
SINAPI	90671	PERFURATRIZ COM TORRE METÁLICA PARA EXECUÇÃO DE ESTACA HÉLICE CONTÍNUA, PROFUNDIDADE MÁXIMA DE 30 M, DIÂMETRO MÁXIMO DE 800 MM, POTÊNCIA INSTALADA DE 268 HP, MESA ROTATIVA COM TORQUE MÁXIMO DE 170 KNM - JUROS. AF_06/2015	H	14,98	14,98
SINAPI	90672	PERFURATRIZ COM TORRE METÁLICA PARA EXECUÇÃO DE ESTACA HÉLICE CONTÍNUA, PROFUNDIDADE MÁXIMA DE 30 M, DIÂMETRO MÁXIMO DE 800 MM, POTÊNCIA INSTALADA DE 268 HP, MESA ROTATIVA COM TORQUE MÁXIMO DE 170 KNM - MANUTENÇÃO. AF_06/2015	H	135,03	135,03
SINAPI	90673	PERFURATRIZ COM TORRE METÁLICA PARA EXECUÇÃO DE ESTACA HÉLICE CONTÍNUA, PROFUNDIDADE MÁXIMA DE 30 M, DIÂMETRO MÁXIMO DE 800 MM, POTÊNCIA INSTALADA DE 268 HP, MESA ROTATIVA COM TORQUE MÁXIMO DE 170 KNM - MATERIAIS NA OPERAÇÃO. AF_06/2015	H	67,00	67,00
SINAPI	90676	PERFURATRIZ HIDRÁULICA SOBRE CAMINHÃO COM TRADO CURTO ACOPLADO, PROFUNDIDADE MÁXIMA DE 20 M, DIÂMETRO MÁXIMO DE 1500 MM, POTÊNCIA INSTALADA DE 137 HP, MESA ROTATIVA COM TORQUE MÁXIMO DE 30 KNM - DEPRECIAÇÃO. AF_06/2015	H	57,69	57,69
SINAPI	90677	PERFURATRIZ HIDRÁULICA SOBRE CAMINHÃO COM TRADO CURTO ACOPLADO, PROFUNDIDADE MÁXIMA DE 20 M, DIÂMETRO MÁXIMO DE 1500 MM, POTÊNCIA INSTALADA DE 137 HP, MESA ROTATIVA COM TORQUE MÁXIMO DE 30 KNM - JUROS. AF_06/2015	H	8,00	8,00
SINAPI	90678	PERFURATRIZ HIDRÁULICA SOBRE CAMINHÃO COM TRADO CURTO ACOPLADO, PROFUNDIDADE MÁXIMA DE 20 M, DIÂMETRO MÁXIMO DE 1500 MM, POTÊNCIA INSTALADA DE 137 HP, MESA ROTATIVA COM TORQUE MÁXIMO DE 30 KNM - MANUTENÇÃO. AF_06/2015	H	72,20	72,20
SINAPI	90679	PERFURATRIZ HIDRÁULICA SOBRE CAMINHÃO COM TRADO CURTO ACOPLADO, PROFUNDIDADE MÁXIMA DE 20 M, DIÂMETRO MÁXIMO DE 1500 MM, POTÊNCIA INSTALADA DE 137 HP, MESA ROTATIVA COM TORQUE MÁXIMO DE 30 KNM - MATERIAIS NA OPERAÇÃO. AF_06/2015	H	51,35	51,35
SINAPI	90682	MANIPULADOR TELESCÓPICO, POTÊNCIA DE 85 HP, CAPACIDADE DE CARGA DE 3.500 KG, ALTURA MÁXIMA DE ELEVAÇÃO DE 12,3 M - DEPRECIAÇÃO. AF_06/2015	H	21,46	21,46
SINAPI	90683	MANIPULADOR TELESCÓPICO, POTÊNCIA DE 85 HP, CAPACIDADE DE CARGA DE 3.500 KG, ALTURA MÁXIMA DE ELEVAÇÃO DE 12,3 M - JUROS. AF_06/2015	H	2,54	2,54
SINAPI	90684	MANIPULADOR TELESCÓPICO, POTÊNCIA DE 85 HP, CAPACIDADE DE CARGA DE 3.500 KG, ALTURA MÁXIMA DE ELEVAÇÃO DE 12,3 M - MANUTENÇÃO. AF_06/2015	H	23,47	23,47
SINAPI	90685	MANIPULADOR TELESCÓPICO, POTÊNCIA DE 85 HP, CAPACIDADE DE CARGA DE 3.500 KG, ALTURA MÁXIMA DE ELEVAÇÃO DE 12,3 M - MATERIAIS NA OPERAÇÃO. AF_06/2015	H	31,85	31,85
SINAPI	90688	MINICARREGADEIRA SOBRE RODAS, POTÊNCIA LÍQUIDA DE 47 HP, CAPACIDADE NOMINAL DE OPERAÇÃO DE 646 KG - DEPRECIAÇÃO. AF_06/2015	H	14,40	14,40
SINAPI	90689	MINICARREGADEIRA SOBRE RODAS, POTÊNCIA LÍQUIDA DE 47 HP, CAPACIDADE NOMINAL DE OPERAÇÃO DE 646 KG - JUROS. AF_06/2015	H	1,45	1,45
SINAPI	90690	MINICARREGADEIRA SOBRE RODAS, POTÊNCIA LÍQUIDA DE 47 HP, CAPACIDADE NOMINAL DE OPERAÇÃO DE 646 KG - MANUTENÇÃO. AF_06/2015	H	18,00	18,00
SINAPI	90691	MINICARREGADEIRA SOBRE RODAS, POTÊNCIA LÍQUIDA DE 47 HP, CAPACIDADE NOMINAL DE OPERAÇÃO DE 646 KG - MATERIAIS NA OPERAÇÃO. AF_06/2015	H	29,34	29,34
SINAPI	90957	COMPRESSOR DE AR REBOCÁVEL, VAZÃO 189 PCM, PRESSÃO EFETIVA DE TRABALHO 102 PSI, MOTOR DIESEL, POTÊNCIA 63 CV - DEPRECIAÇÃO. AF_06/2015	H	2,33	2,33
SINAPI	90958	COMPRESSOR DE AR REBOCÁVEL, VAZÃO 189 PCM, PRESSÃO EFETIVA DE TRABALHO 102 PSI, MOTOR DIESEL, POTÊNCIA 63 CV - JUROS. AF_06/2015	H	0,32	0,32
SINAPI	90960	COMPRESSOR DE AR REBOCÁVEL, VAZÃO 89 PCM, PRESSÃO EFETIVA DE TRABALHO 102 PSI, MOTOR DIESEL, POTÊNCIA 20 CV - DEPRECIAÇÃO. AF_06/2015	H	3,11	3,11
SINAPI	90961	COMPRESSOR DE AR REBOCÁVEL, VAZÃO 89 PCM, PRESSÃO EFETIVA DE TRABALHO 102 PSI, MOTOR DIESEL, POTÊNCIA 20 CV - JUROS. AF_06/2015	H	0,43	0,43
SINAPI	90962	COMPRESSOR DE AR REBOCÁVEL, VAZÃO 89 PCM, PRESSÃO EFETIVA DE TRABALHO 102 PSI, MOTOR DIESEL, POTÊNCIA 20 CV - MANUTENÇÃO. AF_06/2015	H	3,89	3,89
SINAPI	90963	COMPRESSOR DE AR REBOCÁVEL, VAZÃO 89 PCM, PRESSÃO EFETIVA DE TRABALHO 102 PSI, MOTOR DIESEL, POTÊNCIA 20 CV - MATERIAIS NA OPERAÇÃO. AF_06/2015	H	8,37	8,37

FONTE	CÓDIGO	DESCRIÇÃO	UNIDADE	DESONERADO	NÃO DESONERADO
SINAPI	90968	COMPRESSOR DE AR REBOCAVEL, VAZÃO 250 PCM, PRESSAO DE TRABALHO 102 PSI, MOTOR A DIESEL POTÊNCIA 81 CV - DEPRECIAÇÃO. AF_06/2015	H	3,12	3,12
SINAPI	90969	COMPRESSOR DE AR REBOCAVEL, VAZÃO 250 PCM, PRESSAO DE TRABALHO 102 PSI, MOTOR A DIESEL POTÊNCIA 81 CV - JUROS. AF_06/2015	H	0,43	0,43
SINAPI	90970	COMPRESSOR DE AR REBOCAVEL, VAZÃO 250 PCM, PRESSAO DE TRABALHO 102 PSI, MOTOR A DIESEL POTÊNCIA 81 CV - MANUTENÇÃO. AF_06/2015	H	3,91	3,91
SINAPI	90971	COMPRESSOR DE AR REBOCAVEL, VAZÃO 250 PCM, PRESSAO DE TRABALHO 102 PSI, MOTOR A DIESEL POTÊNCIA 81 CV - MATERIAIS NA OPERAÇÃO. AF_06/2015	H	33,93	33,93
SINAPI	90975	COMPRESSOR DE AR REBOCÁVEL, VAZÃO 748 PCM, PRESSÃO EFETIVA DE TRABALHO 102 PSI, MOTOR DIESEL, POTÊNCIA 210 CV - DEPRECIAÇÃO. AF_06/2015	H	7,93	7,93
SINAPI	90976	COMPRESSOR DE AR REBOCÁVEL, VAZÃO 748 PCM, PRESSÃO EFETIVA DE TRABALHO 102 PSI, MOTOR DIESEL, POTÊNCIA 210 CV - JUROS. AF_06/2015	H	1,10	1,10
SINAPI	90977	COMPRESSOR DE AR REBOCÁVEL, VAZÃO 748 PCM, PRESSÃO EFETIVA DE TRABALHO 102 PSI, MOTOR DIESEL, POTÊNCIA 210 CV - MANUTENÇÃO. AF_06/2015	H	9,92	9,92
SINAPI	90978	COMPRESSOR DE AR REBOCÁVEL, VAZÃO 748 PCM, PRESSÃO EFETIVA DE TRABALHO 102 PSI, MOTOR DIESEL, POTÊNCIA 210 CV - MATERIAIS NA OPERAÇÃO. AF_06/2015	H	88,03	88,03
SINAPI	90992	COMPRESSOR DE AR REBOCAVEL, VAZÃO 400 PCM, PRESSAO DE TRABALHO 102 PSI, MOTOR A DIESEL POTÊNCIA 110 CV - DEPRECIAÇÃO. AF_06/2015	H	3,70	3,70
SINAPI	90993	COMPRESSOR DE AR REBOCAVEL, VAZÃO 400 PCM, PRESSAO DE TRABALHO 102 PSI, MOTOR A DIESEL POTÊNCIA 110 CV - JUROS. AF_06/2015	H	0,51	0,51
SINAPI	90994	COMPRESSOR DE AR REBOCAVEL, VAZÃO 400 PCM, PRESSAO DE TRABALHO 102 PSI, MOTOR A DIESEL POTÊNCIA 110 CV - MANUTENÇÃO. AF_06/2015	H	4,63	4,63
SINAPI	90995	COMPRESSOR DE AR REBOCAVEL, VAZÃO 400 PCM, PRESSAO DE TRABALHO 102 PSI, MOTOR A DIESEL POTÊNCIA 110 CV - MATERIAIS NA OPERAÇÃO. AF_06/2015	H	46,09	46,09
SINAPI	91021	PERFURATRIZ HIDRÁULICA SOBRE CAMINHÃO COM TRADO CURTO ACOPLADO, PROFUNDIDADE MÁXIMA DE 20 M, DIÂMETRO MÁXIMO DE 1500 MM, POTÊNCIA INSTALADA DE 137 HP, MESA ROTATIVA COM TORQUE MÁXIMO DE 30 KNM - IMPOSTOS E SEGUROS. AF_06/2015	H	3,13	3,13
SINAPI	91026	CAMINHÃO TRUCADO (C/ TERCEIRO EIXO) ELETRÔNICO - POTÊNCIA 231CV - PBT = 22000KG - DIST. ENTRE EIXOS 5170 MM - INCLUI CARROCERIA FIXA ABERTA DE MADEIRA - DEPRECIAÇÃO. AF_06/2015	H	11,18	11,18
SINAPI	91027	CAMINHÃO TRUCADO (C/ TERCEIRO EIXO) ELETRÔNICO - POTÊNCIA 231CV - PBT = 22000KG - DIST. ENTRE EIXOS 5170 MM - INCLUI CARROCERIA FIXA ABERTA DE MADEIRA - JUROS. AF_06/2015	H	2,34	2,34
SINAPI	91028	CAMINHÃO TRUCADO (C/ TERCEIRO EIXO) ELETRÔNICO - POTÊNCIA 231CV - PBT = 22000KG - DIST. ENTRE EIXOS 5170 MM - INCLUI CARROCERIA FIXA ABERTA DE MADEIRA - IMPOSTOS E SEGUROS. AF_06/2015	H	0,91	0,91
SINAPI	91029	CAMINHÃO TRUCADO (C/ TERCEIRO EIXO) ELETRÔNICO - POTÊNCIA 231CV - PBT = 22000KG - DIST. ENTRE EIXOS 5170 MM - INCLUI CARROCERIA FIXA ABERTA DE MADEIRA - MANUTENÇÃO. AF_06/2015	H	20,96	20,96
SINAPI	91030	CAMINHÃO TRUCADO (C/ TERCEIRO EIXO) ELETRÔNICO - POTÊNCIA 231CV - PBT = 22000KG - DIST. ENTRE EIXOS 5170 MM - INCLUI CARROCERIA FIXA ABERTA DE MADEIRA - MATERIAIS NA OPERAÇÃO. AF_06/2015	H	79,73	79,73
SINAPI	91273	PLACA VIBRATÓRIA REVERSÍVEL COM MOTOR 4 TEMPOS A GASOLINA, FORÇA CENTRÍFUGA DE 25 KN (2500 KGF), POTÊNCIA 5,5 CV - DEPRECIAÇÃO. AF_08/2015	H	0,43	0,43
SINAPI	91274	PLACA VIBRATÓRIA REVERSÍVEL COM MOTOR 4 TEMPOS A GASOLINA, FORÇA CENTRÍFUGA DE 25 KN (2500 KGF), POTÊNCIA 5,5 CV - JUROS. AF_08/2015	H	0,06	0,06
SINAPI	91275	PLACA VIBRATÓRIA REVERSÍVEL COM MOTOR 4 TEMPOS A GASOLINA, FORÇA CENTRÍFUGA DE 25 KN (2500 KGF), POTÊNCIA 5,5 CV - MANUTENÇÃO. AF_08/2015	H	0,54	0,54
SINAPI	91276	PLACA VIBRATÓRIA REVERSÍVEL COM MOTOR 4 TEMPOS A GASOLINA, FORÇA CENTRÍFUGA DE 25 KN (2500 KGF), POTÊNCIA 5,5 CV - MATERIAIS NA OPERAÇÃO. AF_08/2015	H	6,06	6,06
SINAPI	91279	CORTADORA DE PISO COM MOTOR 4 TEMPOS A GASOLINA, POTÊNCIA DE 13 HP, COM DISCO DE CORTE DIAMANTADO SEGMENTADO PARA CONCRETO, DIÂMETRO DE 350 MM, FURO DE 1" (14 X 1") - DEPRECIAÇÃO. AF_08/2015	H	0,56	0,56
SINAPI	91280	CORTADORA DE PISO COM MOTOR 4 TEMPOS A GASOLINA, POTÊNCIA DE 13 HP, COM DISCO DE CORTE DIAMANTADO SEGMENTADO PARA CONCRETO, DIÂMETRO DE 350 MM, FURO DE 1" (14 X 1") - JUROS. AF_08/2015	H	0,06	0,06
SINAPI	91281	CORTADORA DE PISO COM MOTOR 4 TEMPOS A GASOLINA, POTÊNCIA DE 13 HP, COM DISCO DE CORTE DIAMANTADO SEGMENTADO PARA CONCRETO, DIÂMETRO DE 350 MM, FURO DE 1" (14 X 1") - MANUTENÇÃO. AF_08/2015	H	0,71	0,71
SINAPI	91282	CORTADORA DE PISO COM MOTOR 4 TEMPOS A GASOLINA, POTÊNCIA DE 13 HP, COM DISCO DE CORTE DIAMANTADO SEGMENTADO PARA CONCRETO, DIÂMETRO DE 350 MM, FURO DE 1" (14 X 1") - MATERIAIS NA OPERAÇÃO. AF_08/2015	H	14,49	14,49
SINAPI	91354	CAMINHÃO TOCO, PESO BRUTO TOTAL 14.300 KG, CARGA ÚTIL MÁXIMA 9590 KG, DISTÂNCIA ENTRE EIXOS 4,76 M, POTÊNCIA 185 CV (NÃO INCLUI CARROCERIA) - DEPRECIAÇÃO. AF_06/2014	H	8,73	8,73
SINAPI	91355	CAMINHÃO TOCO, PESO BRUTO TOTAL 14.300 KG, CARGA ÚTIL MÁXIMA 9590 KG, DISTÂNCIA ENTRE EIXOS 4,76 M, POTÊNCIA 185 CV (NÃO INCLUI CARROCERIA) - JUROS. AF_06/2014	H	1,83	1,83
SINAPI	91356	CAMINHÃO TOCO, PESO BRUTO TOTAL 14.300 KG, CARGA ÚTIL MÁXIMA 9590 KG, DISTÂNCIA ENTRE EIXOS 4,76 M, POTÊNCIA 185 CV (NÃO INCLUI CARROCERIA) - IMPOSTOS E SEGUROS. AF_06/2014	H	0,71	0,71
SINAPI	91359	CAMINHÃO PIPA 6.000 L, PESO BRUTO TOTAL 13.000 KG, DISTÂNCIA ENTRE EIXOS 4,80 M, POTÊNCIA 189 CV INCLUSIVE TANQUE DE AÇO PARA TRANSPORTE DE ÁGUA, CAPACIDADE 6 M3 - DEPRECIAÇÃO. AF_06/2014	H	9,79	9,79
SINAPI	91360	CAMINHÃO PIPA 6.000 L, PESO BRUTO TOTAL 13.000 KG, DISTÂNCIA ENTRE EIXOS 4,80 M, POTÊNCIA 189 CV INCLUSIVE TANQUE DE AÇO PARA TRANSPORTE DE ÁGUA, CAPACIDADE 6 M3 - JUROS. AF_06/2014	H	2,05	2,05
SINAPI	91361	CAMINHÃO PIPA 6.000 L, PESO BRUTO TOTAL 13.000 KG, DISTÂNCIA ENTRE EIXOS 4,80 M, POTÊNCIA 189 CV INCLUSIVE TANQUE DE AÇO PARA TRANSPORTE DE ÁGUA, CAPACIDADE 6 M3 - IMPOSTOS E SEGUROS. AF_06/2014	H	0,79	0,79
SINAPI	91367	CAMINHÃO BASCULANTE 6 M3, PESO BRUTO TOTAL 16.000 KG, CARGA ÚTIL MÁXIMA 13.071 KG, DISTÂNCIA ENTRE EIXOS 4,80 M, POTÊNCIA 230 CV INCLUSIVE CAÇAMBA METÁLICA - DEPRECIAÇÃO. AF_06/2014	H	12,61	12,61
SINAPI	91368	CAMINHÃO BASCULANTE 6 M3, PESO BRUTO TOTAL 16.000 KG, CARGA ÚTIL MÁXIMA 13.071 KG, DISTÂNCIA ENTRE EIXOS 4,80 M, POTÊNCIA 230 CV INCLUSIVE CAÇAMBA METÁLICA - JUROS. AF_06/2014	H	2,32	2,32
SINAPI	91369	CAMINHÃO BASCULANTE 6 M3, PESO BRUTO TOTAL 16.000 KG, CARGA ÚTIL MÁXIMA 13.071 KG, DISTÂNCIA ENTRE EIXOS 4,80 M, POTÊNCIA 230 CV INCLUSIVE CAÇAMBA METÁLICA - IMPOSTOS E SEGUROS. AF_06/2014	H	0,91	0,91
SINAPI	91375	CAMINHÃO TOCO, PESO BRUTO TOTAL 16.000 KG, CARGA ÚTIL MÁXIMA DE 10.685 KG, DISTÂNCIA ENTRE EIXOS 4,80 M, POTÊNCIA 189 CV EXCLUSIVE CARROCERIA - DEPRECIAÇÃO. AF_06/2014	H	7,36	7,36
SINAPI	91376	CAMINHÃO TOCO, PESO BRUTO TOTAL 16.000 KG, CARGA ÚTIL MÁXIMA DE 10.685 KG, DISTÂNCIA ENTRE EIXOS 4,80 M, POTÊNCIA 189 CV EXCLUSIVE CARROCERIA - JUROS. AF_06/2014	H	1,54	1,54
SINAPI	91377	CAMINHÃO TOCO, PESO BRUTO TOTAL 16.000 KG, CARGA ÚTIL MÁXIMA DE 10.685 KG, DISTÂNCIA ENTRE EIXOS 4,80 M, POTÊNCIA 189 CV EXCLUSIVE CARROCERIA - IMPOSTOS E SEGUROS. AF_06/2014	H	0,60	0,60
SINAPI	91380	CAMINHÃO BASCULANTE 10 M3, TRUCADO CABINE SIMPLES, PESO BRUTO TOTAL 23.000 KG, CARGA ÚTIL MÁXIMA 15.935 KG, DISTÂNCIA ENTRE EIXOS 4,80 M, POTÊNCIA 230 CV INCLUSIVE CAÇAMBA METÁLICA - DEPRECIAÇÃO. AF_06/2014	H	14,21	14,21
SINAPI	91381	CAMINHÃO BASCULANTE 10 M3, TRUCADO CABINE SIMPLES, PESO BRUTO TOTAL 23.000 KG, CARGA ÚTIL MÁXIMA 15.935 KG, DISTÂNCIA ENTRE EIXOS 4,80 M, POTÊNCIA 230 CV INCLUSIVE CAÇAMBA METÁLICA - JUROS. AF_06/2014	H	2,62	2,62
SINAPI	91382	CAMINHÃO BASCULANTE 10 M3, TRUCADO CABINE SIMPLES, PESO BRUTO TOTAL 23.000 KG, CARGA ÚTIL MÁXIMA 15.935 KG, DISTÂNCIA ENTRE EIXOS 4,80 M, POTÊNCIA 230 CV INCLUSIVE CAÇAMBA METÁLICA - IMPOSTOS E SEGUROS. AF_06/2014	H	1,02	1,02
SINAPI	91383	CAMINHÃO BASCULANTE 10 M3, TRUCADO CABINE SIMPLES, PESO BRUTO TOTAL 23.000 KG, CARGA ÚTIL MÁXIMA 15.935 KG, DISTÂNCIA ENTRE EIXOS 4,80 M, POTÊNCIA 230 CV INCLUSIVE CAÇAMBA METÁLICA - MANUTENÇÃO. AF_06/2014	H	26,65	26,65
SINAPI	91384	CAMINHÃO BASCULANTE 10 M3, TRUCADO CABINE SIMPLES, PESO BRUTO TOTAL 23.000 KG, CARGA ÚTIL MÁXIMA 15.935 KG, DISTÂNCIA ENTRE EIXOS 4,80 M, POTÊNCIA 230 CV INCLUSIVE CAÇAMBA METÁLICA - MATERIAIS NA OPERAÇÃO. AF_06/2014	H	79,39	79,39
SINAPI	91390	CAMINHÃO TOCO, PBT 14.300 KG, CARGA ÚTIL MÁX. 9.710 KG, DIST. ENTRE EIXOS 3,56 M, POTÊNCIA 185 CV, INCLUSIVE CARROCERIA FIXA ABERTA DE MADEIRA P/ TRANSPORTE GERAL DE CARGA SECA, DIMEN. APROX. 2,50 X 6,50 X 0,50 M - DEPRECIAÇÃO. AF_06/2014	H	9,38	9,38
SINAPI	91391	CAMINHÃO TOCO, PBT 14.300 KG, CARGA ÚTIL MÁX. 9.710 KG, DIST. ENTRE EIXOS 3,56 M, POTÊNCIA 185 CV, INCLUSIVE CARROCERIA FIXA ABERTA DE MADEIRA P/ TRANSPORTE GERAL DE CARGA SECA, DIMEN. APROX. 2,50 X 6,50 X 0,50 M - JUROS. AF_06/2014	H	1,96	1,96
SINAPI	91392	CAMINHÃO TOCO, PBT 14.300 KG, CARGA ÚTIL MÁX. 9.710 KG, DIST. ENTRE EIXOS 3,56 M, POTÊNCIA 185 CV, INCLUSIVE CARROCERIA FIXA ABERTA DE MADEIRA P/ TRANSPORTE GERAL DE CARGA SECA, DIMEN. APROX. 2,50 X 6,50 X 0,50 M - IMPOSTOS E SEGUROS. AF_06/2014	H	0,76	0,76

FONTE	CÓDIGO	DESCRIÇÃO	UNIDADE	DESONERADO	NÃO DESONERADO
SINAPI	91396	CAMINHÃO PIPA 10.000 L TRUCADO, PESO BRUTO TOTAL 23.000 KG, CARGA ÚTIL MÁXIMA 15.935 KG, DISTÂNCIA ENTRE EIXOS 4,8 M, POTÊNCIA 230 CV, INCLUSIVE TANQUE DE AÇO PARA TRANSPORTE DE ÁGUA - DEPRECIAÇÃO. AF_06/2014	H	12,57	12,57
SINAPI	91397	CAMINHÃO PIPA 10.000 L TRUCADO, PESO BRUTO TOTAL 23.000 KG, CARGA ÚTIL MÁXIMA 15.935 KG, DISTÂNCIA ENTRE EIXOS 4,8 M, POTÊNCIA 230 CV, INCLUSIVE TANQUE DE AÇO PARA TRANSPORTE DE ÁGUA - JUROS. AF_06/2014	H	2,64	2,64
SINAPI	91398	CAMINHÃO PIPA 10.000 L TRUCADO, PESO BRUTO TOTAL 23.000 KG, CARGA ÚTIL MÁXIMA 15.935 KG, DISTÂNCIA ENTRE EIXOS 4,8 M, POTÊNCIA 230 CV, INCLUSIVE TANQUE DE AÇO PARA TRANSPORTE DE ÁGUA - IMPOSTOS E SEGUROS. AF_06/2014	H	1,02	1,02
SINAPI	91402	CAMINHÃO BASCULANTE 6 M3 TOCO, PESO BRUTO TOTAL 16.000 KG, CARGA ÚTIL MÁXIMA 11.130 KG, DISTÂNCIA ENTRE EIXOS 5,36 M, POTÊNCIA 185 CV, INCLUSIVE CAÇAMBA METÁLICA - IMPOSTOS E SEGUROS. AF_06/2014	H	0,86	0,86
SINAPI	91466	GUINDAUTO HIDRÁULICO, CAPACIDADE MÁXIMA DE CARGA 6200 KG, MOMENTO MÁXIMO DE CARGA 11,7 TM, ALCANCE MÁXIMO HORIZONTAL 9,70 M, INCLUSIVE CAMINHÃO TOCO PBT 16.000 KG, POTÊNCIA DE 189 CV - IMPOSTOS E SEGUROS. AF_08/2015	H	0,80	0,80
SINAPI	91467	GUINDAUTO HIDRÁULICO, CAPACIDADE MÁXIMA DE CARGA 6200 KG, MOMENTO MÁXIMO DE CARGA 11,7 TM, ALCANCE MÁXIMO HORIZONTAL 9,70 M, INCLUSIVE CAMINHÃO TOCO PBT 16.000 KG, POTÊNCIA DE 189 CV - MATERIAIS NA OPERAÇÃO. AF_08/2015	H	88,54	88,54
SINAPI	91468	ESPARGIDOR DE ASFALTO PRESSURIZADO, TANQUE 6 M3 COM ISOLAÇÃO TÉRMICA, AQUECIDO COM 2 MAÇARICOS, COM BARRA ESPARGIDORA 3,60 M, MONTADO SOBRE CAMINHÃO TOCO, PBT 14.300 KG, POTÊNCIA 185 CV - DEPRECIAÇÃO. AF_08/2015	H	13,71	13,71
SINAPI	91469	ESPARGIDOR DE ASFALTO PRESSURIZADO, TANQUE 6 M3 COM ISOLAÇÃO TÉRMICA, AQUECIDO COM 2 MAÇARICOS, COM BARRA ESPARGIDORA 3,60 M, MONTADO SOBRE CAMINHÃO TOCO, PBT 14.300 KG, POTÊNCIA 185 CV - JUROS. AF_08/2015	H	2,96	2,96
SINAPI	91484	ESPARGIDOR DE ASFALTO PRESSURIZADO, TANQUE 6 M3 COM ISOLAÇÃO TÉRMICA, AQUECIDO COM 2 MAÇARICOS, COM BARRA ESPARGIDORA 3,60 M, MONTADO SOBRE CAMINHÃO TOCO, PBT 14.300 KG, POTÊNCIA 185 CV - IMPOSTOS E SEGUROS. AF_08/2015	H	0,94	0,94
SINAPI	91485	ESPARGIDOR DE ASFALTO PRESSURIZADO, TANQUE 6 M3 COM ISOLAÇÃO TÉRMICA, AQUECIDO COM 2 MAÇARICOS, COM BARRA ESPARGIDORA 3,60 M, MONTADO SOBRE CAMINHÃO TOCO, PBT 14.300 KG, POTÊNCIA 185 CV - MATERIAIS NA OPERAÇÃO. AF_08/2015	H	120,16	120,16
SINAPI	91529	COMPACTADOR DE SOLOS DE PERCUSSÃO (SOQUETE) COM MOTOR A GASOLINA 4 TEMPOS, POTÊNCIA 4 CV - DEPRECIAÇÃO. AF_08/2015	H	0,64	0,64
SINAPI	91530	COMPACTADOR DE SOLOS DE PERCUSSÃO (SOQUETE) COM MOTOR A GASOLINA 4 TEMPOS, POTÊNCIA 4 CV - JUROS. AF_08/2015	H	0,08	0,08
SINAPI	91531	COMPACTADOR DE SOLOS DE PERCUSSÃO (SOQUETE) COM MOTOR A GASOLINA 4 TEMPOS, POTÊNCIA 4 CV - MANUTENÇÃO. AF_08/2015	H	0,80	0,80
SINAPI	91532	COMPACTADOR DE SOLOS DE PERCUSSÃO (SOQUETE) COM MOTOR A GASOLINA 4 TEMPOS, POTÊNCIA 4 CV - MATERIAIS NA OPERAÇÃO. AF_08/2015	H	4,39	4,39
SINAPI	91629	GUINDAUTO HIDRÁULICO, CAPACIDADE MÁXIMA DE CARGA 6500 KG, MOMENTO MÁXIMO DE CARGA 5,8 TM, ALCANCE MÁXIMO HORIZONTAL 7,60 M, INCLUSIVE CAMINHÃO TOCO PBT 9.700 KG, POTÊNCIA DE 160 CV - DEPRECIAÇÃO. AF_08/2015	H	9,14	9,14
SINAPI	91630	GUINDAUTO HIDRÁULICO, CAPACIDADE MÁXIMA DE CARGA 6500 KG, MOMENTO MÁXIMO DE CARGA 5,8 TM, ALCANCE MÁXIMO HORIZONTAL 7,60 M, INCLUSIVE CAMINHÃO TOCO PBT 9.700 KG, POTÊNCIA DE 160 CV - JUROS. AF_08/2015	H	1,91	1,91
SINAPI	91631	GUINDAUTO HIDRÁULICO, CAPACIDADE MÁXIMA DE CARGA 6500 KG, MOMENTO MÁXIMO DE CARGA 5,8 TM, ALCANCE MÁXIMO HORIZONTAL 7,60 M, INCLUSIVE CAMINHÃO TOCO PBT 9.700 KG, POTÊNCIA DE 160 CV - IMPOSTOS E SEGUROS. AF_08/2015	H	0,74	0,74
SINAPI	91632	GUINDAUTO HIDRÁULICO, CAPACIDADE MÁXIMA DE CARGA 6500 KG, MOMENTO MÁXIMO DE CARGA 5,8 TM, ALCANCE MÁXIMO HORIZONTAL 7,60 M, INCLUSIVE CAMINHÃO TOCO PBT 9.700 KG, POTÊNCIA DE 160 CV - MANUTENÇÃO. AF_08/2015	H	17,14	17,14
SINAPI	91633	GUINDAUTO HIDRÁULICO, CAPACIDADE MÁXIMA DE CARGA 6500 KG, MOMENTO MÁXIMO DE CARGA 5,8 TM, ALCANCE MÁXIMO HORIZONTAL 7,60 M, INCLUSIVE CAMINHÃO TOCO PBT 9.700 KG, POTÊNCIA DE 160 CV - MATERIAIS NA OPERAÇÃO. AF_08/2015	H	74,93	74,93
SINAPI	91640	CAMINHÃO DE TRANSPORTE DE MATERIAL ASFÁLTICO 30.000 L, COM CAVALO MECÂNICO DE CAPACIDADE MÁXIMA DE TRAÇÃO COMBINADO DE 66.000 KG, POTÊNCIA 360 CV, INCLUSIVE TANQUE DE ASFALTO COM SERPENTINA - DEPRECIAÇÃO. AF_08/2015	H	20,30	20,30
SINAPI	91641	CAMINHÃO DE TRANSPORTE DE MATERIAL ASFÁLTICO 30.000 L, COM CAVALO MECÂNICO DE CAPACIDADE MÁXIMA DE TRAÇÃO COMBINADO DE 66.000 KG, POTÊNCIA 360 CV, INCLUSIVE TANQUE DE ASFALTO COM SERPENTINA - JUROS. AF_08/2015	H	4,25	4,25
SINAPI	91642	CAMINHÃO DE TRANSPORTE DE MATERIAL ASFÁLTICO 30.000 L, COM CAVALO MECÂNICO DE CAPACIDADE MÁXIMA DE TRAÇÃO COMBINADO DE 66.000 KG, POTÊNCIA 360 CV, INCLUSIVE TANQUE DE ASFALTO COM SERPENTINA - IMPOSTOS E SEGUROS. AF_08/2015	H	1,64	1,64
SINAPI	91643	CAMINHÃO DE TRANSPORTE DE MATERIAL ASFÁLTICO 30.000 L, COM CAVALO MECÂNICO DE CAPACIDADE MÁXIMA DE TRAÇÃO COMBINADO DE 66.000 KG, POTÊNCIA 360 CV, INCLUSIVE TANQUE DE ASFALTO COM SERPENTINA - MANUTENÇÃO. AF_08/2015	H	38,05	38,05
SINAPI	91644	CAMINHÃO DE TRANSPORTE DE MATERIAL ASFÁLTICO 30.000 L, COM CAVALO MECÂNICO DE CAPACIDADE MÁXIMA DE TRAÇÃO COMBINADO DE 66.000 KG, POTÊNCIA 360 CV, INCLUSIVE TANQUE DE ASFALTO COM SERPENTINA - MATERIAIS NA OPERAÇÃO. AF_08/2015	H	168,63	168,63
SINAPI	91688	SERRA CIRCULAR DE BANCADA COM MOTOR ELÉTRICO POTÊNCIA DE 5HP, COM COIFA PARA DISCO 10" - DEPRECIAÇÃO. AF_08/2015	H	0,06	0,06
SINAPI	91689	SERRA CIRCULAR DE BANCADA COM MOTOR ELÉTRICO POTÊNCIA DE 5HP, COM COIFA PARA DISCO 10" - JUROS. AF_08/2015	H	0,01	0,01
SINAPI	91690	SERRA CIRCULAR DE BANCADA COM MOTOR ELÉTRICO POTÊNCIA DE 5HP, COM COIFA PARA DISCO 10" - MANUTENÇÃO. AF_08/2015	H	0,04	0,04
SINAPI	91691	SERRA CIRCULAR DE BANCADA COM MOTOR ELÉTRICO POTÊNCIA DE 5HP, COM COIFA PARA DISCO 10" - MATERIAIS NA OPERAÇÃO. AF_08/2015	H	2,94	2,94
SINAPI	92040	DISTRIBUIDOR DE AGREGADOS REBOCAVEL, CAPACIDADE 1,9 M³, LARGURA DE TRABALHO 3,66 M - DEPRECIAÇÃO. AF_11/2015	H	4,13	4,13
SINAPI	92041	DISTRIBUIDOR DE AGREGADOS REBOCAVEL, CAPACIDADE 1,9 M³, LARGURA DE TRABALHO 3,66 M - JUROS. AF_11/2015	H	0,43	0,43
SINAPI	92042	DISTRIBUIDOR DE AGREGADOS REBOCAVEL, CAPACIDADE 1,9 M³, LARGURA DE TRABALHO 3,66 M - MANUTENÇÃO. AF_11/2015	H	3,44	3,44
SINAPI	92101	CAMINHÃO PARA EQUIPAMENTO DE LIMPEZA A SUCÇÃO COM CAMINHÃO TRUCADO DE PESO BRUTO TOTAL 23000 KG, CARGA ÚTIL MÁXIMA 15935 KG, DISTÂNCIA ENTRE EIXOS 4,80 M, POTÊNCIA 230 CV, INCLUSIVE LIMPADORA A SUCÇÃO, TANQUE 12000 L - DEPRECIAÇÃO. AF_11/2015	H	14,23	14,23
SINAPI	92102	CAMINHÃO PARA EQUIPAMENTO DE LIMPEZA A SUCÇÃO COM CAMINHÃO TRUCADO DE PESO BRUTO TOTAL 23000 KG, CARGA ÚTIL MÁXIMA 15935 KG, DISTÂNCIA ENTRE EIXOS 4,80 M, POTÊNCIA 230 CV, INCLUSIVE LIMPADORA A SUCÇÃO, TANQUE 12000 L - JUROS. AF_11/2015	H	2,98	2,98
SINAPI	92103	CAMINHÃO PARA EQUIPAMENTO DE LIMPEZA A SUCÇÃO COM CAMINHÃO TRUCADO DE PESO BRUTO TOTAL 23000 KG, CARGA ÚTIL MÁXIMA 15935 KG, DISTÂNCIA ENTRE EIXOS 4,80 M, POTÊNCIA 230 CV, INCLUSIVE LIMPADORA A SUCÇÃO, TANQUE 12000 L - IMPOSTOS E SEGUROS. AF_11/2015	H	1,15	1,15
SINAPI	92104	CAMINHÃO PARA EQUIPAMENTO DE LIMPEZA A SUCÇÃO COM CAMINHÃO TRUCADO DE PESO BRUTO TOTAL 23000 KG, CARGA ÚTIL MÁXIMA 15935 KG, DISTÂNCIA ENTRE EIXOS 4,80 M, POTÊNCIA 230 CV, INCLUSIVE LIMPADORA A SUCÇÃO, TANQUE 12000 L - MANUTENÇÃO. AF_11/2015	H	26,69	26,69
SINAPI	92105	CAMINHÃO PARA EQUIPAMENTO DE LIMPEZA A SUCÇÃO COM CAMINHÃO TRUCADO DE PESO BRUTO TOTAL 23000 KG, CARGA ÚTIL MÁX. 15935 KG, DISTÂNCIA ENTRE EIXOS 4,80 M, POTÊNCIA 230 CV, INCLUSIVE LIMPADORA A SUCÇÃO, TANQUE 12000 L - MATERIAIS NA OPERAÇÃO. AF_11/2015	H	107,73	107,73
SINAPI	92108	PENEIRA ROTATIVA COM MOTOR ELÉTRICO TRIFÁSICO DE 2 CV, CILINDRO DE 1 M X 0,60 M, COM FUROS DE 3,17 MM - DEPRECIAÇÃO. AF_11/2015	H	0,67	0,67
SINAPI	92109	PENEIRA ROTATIVA COM MOTOR ELÉTRICO TRIFÁSICO DE 2 CV, CILINDRO DE 1 M X 0,60 M, COM FUROS DE 3,17 MM - JUROS. AF_11/2015	H	0,08	0,08

FONTE	CÓDIGO	DESCRIÇÃO	UNIDADE	DESONERADO	NÃO DESONERADO
SINAPI	92110	PENEIRA ROTATIVA COM MOTOR ELÉTRICO TRIFÁSICO DE 2 CV, CILINDRO DE 1 M X 0,60 M, COM FUROS DE 3,17 MM - MANUTENÇÃO. AF_11/2015	H	0,52	0,52
SINAPI	92111	PENEIRA ROTATIVA COM MOTOR ELÉTRICO TRIFÁSICO DE 2 CV, CILINDRO DE 1 M X 0,60 M, COM FUROS DE 3,17 MM - MATERIAIS NA OPERAÇÃO. AF_11/2015	H	1,16	1,16
SINAPI	92114	DOSADOR DE AREIA, CAPACIDADE DE 26 LITROS - DEPRECIAÇÃO. AF_11/2015	H	0,07	0,07
SINAPI	92115	DOSADOR DE AREIA, CAPACIDADE DE 26 LITROS - JUROS. AF_11/2015	H	0,00	0,00
SINAPI	92116	DOSADOR DE AREIA, CAPACIDADE DE 26 LITROS - MANUTENÇÃO. AF_11/2015	H	0,09	0,09
SINAPI	92133	CAMINHONETE COM MOTOR A DIESEL, POTÊNCIA 180 CV, CABINE DUPLA, 4X4 - DEPRECIAÇÃO. AF_11/2015	H	7,44	7,44
SINAPI	92134	CAMINHONETE COM MOTOR A DIESEL, POTÊNCIA 180 CV, CABINE DUPLA, 4X4 - JUROS. AF_11/2015	H	1,17	1,17
SINAPI	92135	CAMINHONETE COM MOTOR A DIESEL, POTÊNCIA 180 CV, CABINE DUPLA, 4X4 - IMPOSTOS E SEGUROS. AF_11/2015	H	0,46	0,46
SINAPI	92136	CAMINHONETE COM MOTOR A DIESEL, POTÊNCIA 180 CV, CABINE DUPLA, 4X4 - MANUTENÇÃO. AF_11/2015	H	9,31	9,31
SINAPI	92137	CAMINHONETE COM MOTOR A DIESEL, POTÊNCIA 180 CV, CABINE DUPLA, 4X4 - MATERIAIS NA OPERAÇÃO. AF_11/2015	H	22,17	22,17
SINAPI	92140	CAMINHONETE CABINE SIMPLES COM MOTOR 1.6 FLEX, CÂMBIO MANUAL, POTÊNCIA 101/104 CV, 2 PORTAS - DEPRECIAÇÃO. AF_11/2015	H	2,27	2,27
SINAPI	92141	CAMINHONETE CABINE SIMPLES COM MOTOR 1.6 FLEX, CÂMBIO MANUAL, POTÊNCIA 101/104 CV, 2 PORTAS - JUROS. AF_11/2015	H	0,35	0,35
SINAPI	92142	CAMINHONETE CABINE SIMPLES COM MOTOR 1.6 FLEX, CÂMBIO MANUAL, POTÊNCIA 101/104 CV, 2 PORTAS - IMPOSTOS E SEGUROS. AF_11/2015	H	0,14	0,14
SINAPI	92143	CAMINHONETE CABINE SIMPLES COM MOTOR 1.6 FLEX, CÂMBIO MANUAL, POTÊNCIA 101/104 CV, 2 PORTAS - MANUTENÇÃO. AF_11/2015	H	2,83	2,83
SINAPI	92144	CAMINHONETE CABINE SIMPLES COM MOTOR 1.6 FLEX, CÂMBIO MANUAL, POTÊNCIA 101/104 CV, 2 PORTAS - MATERIAIS NA OPERAÇÃO. AF_11/2015	H	28,56	28,56
SINAPI	92237	CAMINHÃO DE TRANSPORTE DE MATERIAL ASFÁLTICO 20.000 L, COM CAVALO MECÂNICO DE CAPACIDADE MÁXIMA DE TRAÇÃO COMBINADO DE 45.000 KG, POTÊNCIA 330 CV, INCLUSIVE TANQUE DE ASFALTO COM MAÇARICO - DEPRECIAÇÃO. AF_12/2015	H	14,84	14,84
SINAPI	92238	CAMINHÃO DE TRANSPORTE DE MATERIAL ASFÁLTICO 20.000 L, COM CAVALO MECÂNICO DE CAPACIDADE MÁXIMA DE TRAÇÃO COMBINADO DE 45.000 KG, POTÊNCIA 330 CV, INCLUSIVE TANQUE DE ASFALTO COM MAÇARICO - JUROS. AF_12/2015	H	3,11	3,11
SINAPI	92239	CAMINHÃO DE TRANSPORTE DE MATERIAL ASFÁLTICO 20.000 L, COM CAVALO MECÂNICO DE CAPACIDADE MÁXIMA DE TRAÇÃO COMBINADO DE 45.000 KG, POTÊNCIA 330 CV, INCLUSIVE TANQUE DE ASFALTO COM MAÇARICO - IMPOSTOS E SEGUROS. AF_12/2015	H	1,20	1,20
SINAPI	92240	CAMINHÃO DE TRANSPORTE DE MATERIAL ASFÁLTICO 20.000 L, COM CAVALO MECÂNICO DE CAPACIDADE MÁXIMA DE TRAÇÃO COMBINADO DE 45.000 KG, POTÊNCIA 330 CV, INCLUSIVE TANQUE DE ASFALTO COM MAÇARICO - MANUTENÇÃO. AF_12/2015	H	27,83	27,83
SINAPI	92241	CAMINHÃO DE TRANSPORTE DE MATERIAL ASFÁLTICO 20.000 L, COM CAVALO MECÂNICO DE CAPACIDADE MÁXIMA DE TRAÇÃO COMBINADO DE 45.000 KG, POTÊNCIA 330 CV, INCLUSIVE TANQUE DE ASFALTO COM MAÇARICO - MATERIAIS NA OPERAÇÃO. AF_12/2015	H	154,60	154,60
SINAPI	92712	APARELHO PARA CORTE E SOLDA OXI-ACETILENO SOBRE RODAS, INCLUSIVE CILINDROS E MAÇARICOS - DEPRECIAÇÃO. AF_12/2015	H	0,19	0,19
SINAPI	92713	APARELHO PARA CORTE E SOLDA OXI-ACETILENO SOBRE RODAS, INCLUSIVE CILINDROS E MAÇARICOS - JUROS. AF_12/2015	H	0,02	0,02
SINAPI	92714	APARELHO PARA CORTE E SOLDA OXI-ACETILENO SOBRE RODAS, INCLUSIVE CILINDROS E MAÇARICOS - MANUTENÇÃO. AF_12/2015	H	0,24	0,24
SINAPI	92715	APARELHO PARA CORTE E SOLDA OXI-ACETILENO SOBRE RODAS, INCLUSIVE CILINDROS E MAÇARICOS - MATERIAIS NA OPERAÇÃO. AF_12/2015	H	21,90	21,90
SINAPI	92956	MÁQUINA EXTRUSORA DE CONCRETO PARA GUIAS E SARJETAS, MOTOR A DIESEL, POTÊNCIA 14 CV - DEPRECIAÇÃO. AF_12/2015	H	3,75	3,75
SINAPI	92957	MÁQUINA EXTRUSORA DE CONCRETO PARA GUIAS E SARJETAS, MOTOR A DIESEL, POTÊNCIA 14 CV - JUROS. AF_12/2015	H	0,44	0,44
SINAPI	92958	MÁQUINA EXTRUSORA DE CONCRETO PARA GUIAS E SARJETAS, MOTOR A DIESEL, POTÊNCIA 14 CV - MANUTENÇÃO. AF_12/2015	H	4,11	4,11
SINAPI	92959	MÁQUINA EXTRUSORA DE CONCRETO PARA GUIAS E SARJETAS, MOTOR A DIESEL, POTÊNCIA 14 CV - MATERIAIS NA OPERAÇÃO. AF_12/2015	H	5,19	5,19
SINAPI	92963	MARTELO PERFURADOR PNEUMÁTICO MANUAL, HASTE 25 X 75 MM, 21 KG - DEPRECIAÇÃO. AF_12/2015	H	0,85	0,85
SINAPI	92964	MARTELO PERFURADOR PNEUMÁTICO MANUAL, HASTE 25 X 75 MM, 21 KG - JUROS. AF_12/2015	H	0,10	0,10
SINAPI	92965	MARTELO PERFURADOR PNEUMÁTICO MANUAL, HASTE 25 X 75 MM, 21 KG - MANUTENÇÃO. AF_12/2015	H	1,07	1,07
SINAPI	93220	PERFURATRIZ COM TORRE METÁLICA PARA EXECUÇÃO DE ESTACA HÉLICE CONTÍNUA, PROFUNDIDADE MÁXIMA DE 32 M, DIÂMETRO MÁXIMO DE 1000 MM, POTÊNCIA INSTALADA DE 350 HP, MESA ROTATIVA COM TORQUE MÁXIMO DE 263 KNM - DEPRECIAÇÃO. AF_01/2016	H	167,78	167,78
SINAPI	93221	PERFURATRIZ COM TORRE METÁLICA PARA EXECUÇÃO DE ESTACA HÉLICE CONTÍNUA, PROFUNDIDADE MÁXIMA DE 32 M, DIÂMETRO MÁXIMO DE 1000 MM, POTÊNCIA INSTALADA DE 350 HP, MESA ROTATIVA COM TORQUE MÁXIMO DE 263 KNM - JUROS. AF_01/2016	H	23,29	23,29
SINAPI	93222	PERFURATRIZ COM TORRE METÁLICA PARA EXECUÇÃO DE ESTACA HÉLICE CONTÍNUA, PROFUNDIDADE MÁXIMA DE 32 M, DIÂMETRO MÁXIMO DE 1000 MM, POTÊNCIA INSTALADA DE 350 HP, MESA ROTATIVA COM TORQUE MÁXIMO DE 263 KNM - MANUTENÇÃO. AF_01/2016	H	209,97	209,97
SINAPI	93223	PERFURATRIZ COM TORRE METÁLICA PARA EXECUÇÃO DE ESTACA HÉLICE CONTÍNUA, PROFUNDIDADE MÁXIMA DE 32 M, DIÂMETRO MÁXIMO DE 1000 MM, POTÊNCIA INSTALADA DE 350 HP, MESA ROTATIVA COM TORQUE MÁXIMO DE 263 KNM - MATERIAIS NA OPERAÇÃO. AF_01/2016	H	87,50	87,50
SINAPI	93229	BETONEIRA CAPACIDADE NOMINAL 400 L, CAPACIDADE DE MISTURA 310 L, MOTOR A GASOLINA POTÊNCIA 5,5 HP, SEM CARREGADOR - DEPRECIAÇÃO. AF_02/2016	H	0,28	0,28
SINAPI	93230	BETONEIRA CAPACIDADE NOMINAL 400 L, CAPACIDADE DE MISTURA 310 L, MOTOR A GASOLINA POTÊNCIA 5,5 HP, SEM CARREGADOR - JUROS. AF_02/2016	H	0,03	0,03
SINAPI	93231	BETONEIRA CAPACIDADE NOMINAL 400 L, CAPACIDADE DE MISTURA 310 L, MOTOR A GASOLINA POTÊNCIA 5,5 HP, SEM CARREGADOR - MANUTENÇÃO. AF_02/2016	H	0,27	0,27
SINAPI	93232	BETONEIRA CAPACIDADE NOMINAL 400 L, CAPACIDADE DE MISTURA 310 L, MOTOR A GASOLINA POTÊNCIA 5,5 HP, SEM CARREGADOR - MATERIAIS NA OPERAÇÃO. AF_02/2016	H	6,14	6,14
SINAPI	93235	GRUPO GERADOR ESTACIONÁRIO, MOTOR DIESEL POTÊNCIA 170 KVA - JUROS. AF_02/2016	H	0,50	0,50
SINAPI	93238	ROLO COMPACTADOR VIBRATÓRIO REBOCÁVEL, CILINDRO DE AÇO LISO, POTÊNCIA DE TRAÇÃO DE 65 CV, PESO 4,7 T, IMPACTO DINÂMICO 18,3 T, LARGURA DE TRABALHO 1,67 M - JUROS. AF_02/2016	H	0,70	0,70
SINAPI	93239	ROLO COMPACTADOR VIBRATÓRIO PÉ DE CARNEIRO, OPERADO POR CONTROLE REMOTO, POTÊNCIA 12,5 KW, PESO OPERACIONAL 1,675 T, LARGURA DE TRABALHO 0,85 M - JUROS. AF_02/2016	H	3,17	3,17
SINAPI	93240	ROLO COMPACTADOR VIBRATÓRIO PÉ DE CARNEIRO, OPERADO POR CONTROLE REMOTO, POTÊNCIA 12,5 KW, PESO OPERACIONAL 1,675 T, LARGURA DE TRABALHO 0,85 M - MATERIAIS NA OPERAÇÃO. AF_02/2016	H	6,70	6,70
SINAPI	93267	GRUA ASCENCIONAL, LANÇA DE 30 M, CAPACIDADE DE 1,0 T A 30 M, ALTURA ATÉ 39 M DEPRECIAÇÃO. AF_03/2016	H	24,17	24,17
SINAPI	93269	GRUA ASCENCIONAL, LANÇA DE 30 M, CAPACIDADE DE 1,0 T A 30 M, ALTURA ATÉ 39 M JUROS. AF_03/2016	H	2,87	2,87
SINAPI	93270	GRUA ASCENCIONAL, LANÇA DE 30 M, CAPACIDADE DE 1,0 T A 30 M, ALTURA ATÉ 39 M MANUTENÇÃO. AF_03/2016	H	26,44	26,44
SINAPI	93271	GRUA ASCENCIONAL, LANÇA DE 30 M, CAPACIDADE DE 1,0 T A 30 M, ALTURA ATÉ 39 M MATERIAIS NA OPERAÇÃO. AF_03/2016	H	8,69	8,69
SINAPI	93277	GUINCHO ELÉTRICO DE COLUNA, CAPACIDADE 400 KG, COM MOTO FREIO, MOTOR TRIFÁSICO DE 1,25 CV - DEPRECIAÇÃO. AF_03/2016	H	0,31	0,31
SINAPI	93278	GUINCHO ELÉTRICO DE COLUNA, CAPACIDADE 400 KG, COM MOTO FREIO, MOTOR TRIFÁSICO DE 1,25 CV - JUROS. AF_03/2016	H	0,03	0,03
SINAPI	93279	GUINCHO ELÉTRICO DE COLUNA, CAPACIDADE 400 KG, COM MOTO FREIO, MOTOR TRIFÁSICO DE 1,25 CV - MANUTENÇÃO. AF_03/2016	H	0,29	0,29
SINAPI	93280	GUINCHO ELÉTRICO DE COLUNA, CAPACIDADE 400 KG, COM MOTO FREIO, MOTOR TRIFÁSICO DE 1,25 CV - MATERIAIS NA OPERAÇÃO. AF_03/2016	H	0,72	0,72
SINAPI	93283	GUINDASTE HIDRÁULICO AUTOPROPELIDO, COM LANÇA TELESCÓPICA 40 M, CAPACIDADE MÁXIMA 60 T, POTÊNCIA 260 KW - DEPRECIAÇÃO. AF_03/2016	H	50,81	50,81
SINAPI	93284	GUINDASTE HIDRÁULICO AUTOPROPELIDO, COM LANÇA TELESCÓPICA 40 M, CAPACIDADE MÁXIMA 60 T, POTÊNCIA 260 KW - JUROS. AF_03/2016	H	9,65	9,65

FONTE	CÓDIGO	DESCRIÇÃO	UNIDADE	DESONERADO	NÃO DESONERADO
SINAPI	93285	GUINDASTE HIDRÁULICO AUTOPROPELIDO, COM LANÇA TELESCÓPICA 40 M, CAPACIDADE MÁXIMA 60 T, POTÊNCIA 260 KW - MANUTENÇÃO. AF_03/2016	H	81,69	81,69
SINAPI	93286	GUINDASTE HIDRÁULICO AUTOPROPELIDO, COM LANÇA TELESCÓPICA 40 M, CAPACIDADE MÁXIMA 60 T, POTÊNCIA 260 KW - MATERIAIS NA OPERAÇÃO. AF_03/2016	H	205,53	205,53
SINAPI	93296	GUINDASTE HIDRÁULICO AUTOPROPELIDO, COM LANÇA TELESCÓPICA 40 M, CAPACIDADE MÁXIMA 60 T, POTÊNCIA 260 KW - IMPOSTOS E SEGUROS. AF_03/2016	H	3,55	3,55
SINAPI	93397	GUINDAUTO HIDRÁULICO, CAPACIDADE MÁXIMA DE CARGA 3300 KG, MOMENTO MÁXIMO DE CARGA 5,8 TM, ALCANCE MÁXIMO HORIZONTAL 7,60 M, INCLUSIVE CAMINHÃO TOCO PBT 16.000 KG, POTÊNCIA DE 189 CV - DEPRECIAÇÃO. AF_03/2016	H	9,14	9,14
SINAPI	93398	GUINDAUTO HIDRÁULICO, CAPACIDADE MÁXIMA DE CARGA 3300 KG, MOMENTO MÁXIMO DE CARGA 5,8 TM, ALCANCE MÁXIMO HORIZONTAL 7,60 M, INCLUSIVE CAMINHÃO TOCO PBT 16.000 KG, POTÊNCIA DE 189 CV - JUROS. AF_03/2016	H	1,91	1,91
SINAPI	93399	GUINDAUTO HIDRÁULICO, CAPACIDADE MÁXIMA DE CARGA 3300 KG, MOMENTO MÁXIMO DE CARGA 5,8 TM, ALCANCE MÁXIMO HORIZONTAL 7,60 M, INCLUSIVE CAMINHÃO TOCO PBT 16.000 KG, POTÊNCIA DE 189 CV IMPOSTOS E SEGUROS. AF_03/2016	H	0,74	0,74
SINAPI	93400	GUINDAUTO HIDRÁULICO, CAPACIDADE MÁXIMA DE CARGA 3300 KG, MOMENTO MÁXIMO DE CARGA 5,8 TM, ALCANCE MÁXIMO HORIZONTAL 7,60 M, INCLUSIVE CAMINHÃO TOCO PBT 16.000 KG, POTÊNCIA DE 189 CV - MANUTENÇÃO. AF_03/2016	H	17,14	17,14
SINAPI	93401	GUINDAUTO HIDRÁULICO, CAPACIDADE MÁXIMA DE CARGA 3300 KG, MOMENTO MÁXIMO DE CARGA 5,8 TM, ALCANCE MÁXIMO HORIZONTAL 7,60 M, INCLUSIVE CAMINHÃO TOCO PBT 16.000 KG, POTÊNCIA DE 189 CV - MATERIAIS NA OPERAÇÃO. AF_03/2016	H	88,54	88,54
SINAPI	93404	MÁQUINA JATO DE PRESSAO PORTÁTIL, CAMARA DE 1 SAIDA, CAPACIDADE 280 L, DIAMETRO 670 MM, BICO DE JATO CURTO VENTURI DE 5/16'' , MANGUEIRA DE 1'' COM COMPRESSOR DE AR REBOCÁVEL 189 PCM E MOTOR DIESEL 63 CV - DEPRECIAÇÃO. AF_03/2016	H	4,39	4,39
SINAPI	93405	MÁQUINA JATO DE PRESSAO PORTÁTIL, CAMARA DE 1 SAIDA, CAPACIDADE 280 L, DIAMETRO 670 MM, BICO DE JATO CURTO VENTURI DE 5/16'' , MANGUEIRA DE 1'' COM COMPRESSOR DE AR REBOCÁVEL 189 PCM E MOTOR DIESEL 63 CV - JUROS. AF_03/2016	H	0,44	0,44
SINAPI	93406	MÁQUINA JATO DE PRESSAO PORTÁTIL, CAMARA DE 1 SAIDA, CAPACIDADE 280 L, DIAMETRO 670 MM, BICO DE JATO CURTO VENTURI DE 5/16'' , MANGUEIRA DE 1'' COM COMPRESSOR DE AR REBOCÁVEL 189 PCM E MOTOR DIESEL 63 CV - MANUTENÇÃO. AF_03/2016	H	5,49	5,49
SINAPI	93407	MÁQUINA JATO DE PRESSAO PORTÁTIL, CAMARA DE 1 SAIDA, CAPACIDADE 280 L, DIAMETRO 670 MM, BICO DE JATO CURTO VENTURI DE 5/16'' , MANGUEIRA DE 1'' COM COMPRESSOR DE AR REBOCÁVEL 189 PCM E MOTOR DIESEL 63 CV - MATERIAIS NA OPERAÇÃO. AF_03/2016	H	26,39	26,39
SINAPI	93411	GERADOR PORTÁTIL MONOFÁSICO, POTÊNCIA 5500 VA, MOTOR A GASOLINA, POTÊNCIA DO MOTOR 13 CV - DEPRECIAÇÃO. AF_03/2016	H	0,13	0,13
SINAPI	93412	GERADOR PORTÁTIL MONOFÁSICO, POTÊNCIA 5500 VA, MOTOR A GASOLINA, POTÊNCIA DO MOTOR 13 CV - JUROS. AF_03/2016	H	0,02	0,02
SINAPI	93413	GERADOR PORTÁTIL MONOFÁSICO, POTÊNCIA 5500 VA, MOTOR A GASOLINA, POTÊNCIA DO MOTOR 13 CV - MANUTENÇÃO. AF_03/2016	H	0,12	0,12
SINAPI	93414	GERADOR PORTÁTIL MONOFÁSICO, POTÊNCIA 5500 VA, MOTOR A GASOLINA, POTÊNCIA DO MOTOR 13 CV - MATERIAIS NA OPERAÇÃO. AF_03/2016	H	10,60	10,60
SINAPI	93417	GRUPO GERADOR REBOCÁVEL, POTÊNCIA 66 KVA, MOTOR A DIESEL - DEPRECIAÇÃO. AF_03/2016	H	1,77	1,77
SINAPI	93418	GRUPO GERADOR REBOCÁVEL, POTÊNCIA 66 KVA, MOTOR A DIESEL - JUROS. AF_03/2016	H	0,31	0,31
SINAPI	93419	GRUPO GERADOR REBOCÁVEL, POTÊNCIA 66 KVA, MOTOR A DIESEL - MANUTENÇÃO. AF_03/2016	H	1,58	1,58
SINAPI	93420	GRUPO GERADOR REBOCÁVEL, POTÊNCIA 66 KVA, MOTOR A DIESEL - MATERIAIS NA OPERAÇÃO. AF_03/2016	H	37,55	37,55
SINAPI	93423	GRUPO GERADOR ESTACIONÁRIO, POTÊNCIA 150 KVA, MOTOR A DIESEL- DEPRECIAÇÃO. AF_03/2016	H	2,50	2,50
SINAPI	93424	GRUPO GERADOR ESTACIONÁRIO, POTÊNCIA 150 KVA, MOTOR A DIESEL- JUROS. AF_03/2016	H	0,45	0,45
SINAPI	93425	GRUPO GERADOR ESTACIONÁRIO, POTÊNCIA 150 KVA, MOTOR A DIESEL- MANUTENÇÃO. AF_03/2016	H	2,23	2,23
SINAPI	93426	GRUPO GERADOR ESTACIONÁRIO, POTÊNCIA 150 KVA, MOTOR A DIESEL- MATERIAIS NA OPERAÇÃO. AF_03/2016	H	89,74	89,74
SINAPI	93429	USINA DE MISTURA ASFÁLTICA À QUENTE, TIPO CONTRA FLUXO, PROD 40 A 80 TON/HORA - DEPRECIAÇÃO. AF_03/2016	H	66,00	66,00
SINAPI	93430	USINA DE MISTURA ASFÁLTICA À QUENTE, TIPO CONTRA FLUXO, PROD 40 A 80 TON/HORA - JUROS. AF_03/2016	H	11,88	11,88
SINAPI	93431	USINA DE MISTURA ASFÁLTICA À QUENTE, TIPO CONTRA FLUXO, PROD 40 A 80 TON/HORA - MANUTENÇÃO. AF_03/2016	H	106,09	106,09
SINAPI	93432	USINA DE MISTURA ASFÁLTICA À QUENTE, TIPO CONTRA FLUXO, PROD 40 A 80 TON/HORA - MATERIAIS NA OPERAÇÃO. AF_03/2016	H	1.608,00	1.608,00
SINAPI	93435	USINA DE ASFALTO À FRIO, CAPACIDADE DE 40 A 60 TON/HORA, ELÉTRICA POTÊNCIA 30 CV - DEPRECIAÇÃO. AF_03/2016	H	3,57	3,57
SINAPI	93436	USINA DE ASFALTO À FRIO, CAPACIDADE DE 40 A 60 TON/HORA, ELÉTRICA POTÊNCIA 30 CV - JUROS. AF_03/2016	H	0,75	0,75
SINAPI	93437	USINA DE ASFALTO À FRIO, CAPACIDADE DE 40 A 60 TON/HORA, ELÉTRICA POTÊNCIA 30 CV - MANUTENÇÃO. AF_03/2016	H	6,69	6,69
SINAPI	93438	USINA DE ASFALTO À FRIO, CAPACIDADE DE 40 A 60 TON/HORA, ELÉTRICA POTÊNCIA 30 CV - MATERIAIS NA OPERAÇÃO. AF_03/2016	H	16,62	16,62
SINAPI	95114	MARTELETE OU ROMPEDOR PNEUMÁTICO MANUAL, 28 KG, COM SILENCIADOR - DEPRECIAÇÃO. AF_07/2016	H	0,83	0,83
SINAPI	95115	MARTELETE OU ROMPEDOR PNEUMÁTICO MANUAL, 28 KG, COM SILENCIADOR - JUROS. AF_07/2016	H	0,09	0,09
SINAPI	95116	USINA DE CONCRETO FIXA, CAPACIDADE NOMINAL DE 90 A 120 M3/H, SEM SILO - DEPRECIAÇÃO. AF_07/2016	H	31,99	31,99
SINAPI	95117	USINA DE CONCRETO FIXA, CAPACIDADE NOMINAL DE 90 A 120 M3/H, SEM SILO - JUROS. AF_07/2016	H	5,04	5,04
SINAPI	95118	USINA MISTURADORA DE SOLOS, CAPACIDADE DE 200 A 500 TON/H, POTENCIA 75KW - DEPRECIAÇÃO. AF_07/2016	H	34,04	34,04
SINAPI	95119	USINA MISTURADORA DE SOLOS, CAPACIDADE DE 200 A 500 TON/H, POTENCIA 75KW - JUROS. AF_07/2016	H	6,12	6,12
SINAPI	95120	USINA MISTURADORA DE SOLOS, CAPACIDADE DE 200 A 500 TON/H, POTENCIA 75KW - MATERIAIS NA OPERAÇÃO. AF_07/2016	H	59,28	59,28
SINAPI	95123	DISTRIBUIDOR DE AGREGADOS AUTOPROPELIDO, CAP 3 M3, A DIESEL, POTÊNCIA 176CV - DEPRECIAÇÃO. AF_07/2016	H	11,40	11,40
SINAPI	95124	DISTRIBUIDOR DE AGREGADOS AUTOPROPELIDO, C/AP 3 M3, A DIESEL, POTÊNCIA 176CV - JUROS. AF_07/2016	H	1,79	1,79
SINAPI	95125	DISTRIBUIDOR DE AGREGADOS AUTOPROPELIDO, CAP 3 M3, A DIESEL, POTÊNCIA 176CV - MANUTENÇÃO. AF_07/2016	H	12,47	12,47
SINAPI	95126	DISTRIBUIDOR DE AGREGADOS AUTOPROPELIDO, CAP 3 M3, A DIESEL, POTÊNCIA 176CV MATERIAIS NA OPERAÇÃO. AF_07/2016	H	82,44	82,44
SINAPI	95129	MÁQUINA DEMARCADORA DE FAIXA DE TRÁFEGO À FRIO, AUTOPROPELIDA, POTÊNCIA 38 HP - DEPRECIAÇÃO. AF_07/2016	H	20,23	20,23
SINAPI	95130	MÁQUINA DEMARCADORA DE FAIXA DE TRÁFEGO À FRIO, AUTOPROPELIDA, POTÊNCIA 38 HP - JUROS. AF_07/2016	H	3,64	3,64
SINAPI	95131	MÁQUINA DEMARCADORA DE FAIXA DE TRÁFEGO À FRIO, AUTOPROPELIDA, POTÊNCIA 38 HP - MANUTENÇÃO. AF_07/2016	H	37,94	37,94
SINAPI	95132	MÁQUINA DEMARCADORA DE FAIXA DE TRÁFEGO À FRIO, AUTOPROPELIDA, POTÊNCIA 38 HP - MATERIAIS NA OPERAÇÃO. AF_07/2016	H	18,05	18,05
SINAPI	95136	TALHA MANUAL DE CORRENTE, CAPACIDADE DE 2 TON. COM ELEVAÇÃO DE 3 M - DEPRECIAÇÃO. AF_07/2016	H	0,03	0,03
SINAPI	95137	TALHA MANUAL DE CORRENTE, CAPACIDADE DE 2 TON. COM ELEVAÇÃO DE 3 M - JUROS. AF_07/2016	H	0,01	0,01
SINAPI	95138	TALHA MANUAL DE CORRENTE, CAPACIDADE DE 2 TON. COM ELEVAÇÃO DE 3 M - MANUTENÇÃO. AF_07/2016	H	0,02	0,02
SINAPI	95208	GRUA ASCENCIONAL, LANÇA DE 42 M, CAPACIDADE DE 1,5 T A 30 M, ALTURA ATÉ 39 M DEPRECIAÇÃO. AF_08/2016	H	27,39	27,39
SINAPI	95209	GRUA ASCENCIONAL, LANCA DE 42 M, CAPACIDADE DE 1,5 T A 30 M, ALTURA ATE 39 M JUROS. AF_08/2016	H	3,25	3,25
SINAPI	95210	GRUA ASCENCIONAL, LANCA DE 42 M, CAPACIDADE DE 1,5 T A 30 M, ALTURA ATE 39 M MANUTENÇÃO. AF_08/2016	H	29,96	29,96
SINAPI	95211	GRUA ASCENCIONAL, LANCA DE 42 M, CAPACIDADE DE 1,5 T A 30 M, ALTURA ATE 39 M MATERIAIS NA OPERAÇÃO. AF_08/2016	H	8,69	8,69
SINAPI	95214	PULVERIZADOR DE TINTA ELÉTRICO/MÁQUINA DE PINTURA AIRLESS, VAZÃO 2 L/MIN - DEPRECIAÇÃO. AF_08/2016	H	0,26	0,26
SINAPI	95215	PULVERIZADOR DE TINTA ELÉTRICO/MÁQUINA DE PINTURA AIRLESS, VAZÃO 2 L/MIN - JUROS. AF_08/2016	H	0,02	0,02
SINAPI	95216	PULVERIZADOR DE TINTA ELÉTRICO/MÁQUINA DE PINTURA AIRLESS, VAZÃO 2 L/MIN - MANUTENÇÃO. AF_08/2016	H	0,18	0,18
SINAPI	95217	PULVERIZADOR DE TINTA ELÉTRICO/MÁQUINA DE PINTURA AIRLESS, VAZÃO 2 L/MIN - MATERIAIS NA OPERAÇÃO. AF_08/2016	H	0,58	0,58
SINAPI	95255	MARTELO DEMOLIDOR PNEUMÁTICO MANUAL, 32 KG - DEPRECIAÇÃO. AF_09/2016	H	0,74	0,74
SINAPI	95256	MARTELO DEMOLIDOR PNEUMÁTICO MANUAL, 32 KG - JUROS. AF_09/2016	H	0,08	0,08
SINAPI	95257	MARTELO DEMOLIDOR PNEUMÁTICO MANUAL, 32 KG - MANUTENÇÃO. AF_09/2016	H	0,92	0,92
SINAPI	95260	COMPACTADOR DE SOLOS DE PERCUSÃO (SOQUETE) COM MOTOR A GASOLINA, POTÊNCIA 3 CV - DEPRECIAÇÃO. AF_09/2016	H	0,52	0,52

FONTE	CÓDIGO	DESCRIÇÃO	UNIDADE	DESONERADO	NÃO DESONERADO
SINAPI	95261	COMPACTADOR DE SOLOS DE PERCUSÃO (SOQUETE) COM MOTOR A GASOLINA, POTÊNCIA 3 CV - JUROS. AF_09/2016	H	0,08	0,08
SINAPI	95262	COMPACTADOR DE SOLOS DE PERCUSÃO (SOQUETE) COM MOTOR A GASOLINA, POTÊNCIA 3 CV - MANUTENÇÃO. AF_09/2016	H	0,77	0,77
SINAPI	95263	COMPACTADOR DE SOLOS DE PERCUSÃO (SOQUETE) COM MOTOR A GASOLINA, POTÊNCIA 3 CV - MATERIAIS NA OPERAÇÃO. AF_09/2016	H	3,28	3,28
SINAPI	95266	RÉGUA VIBRATÓRIA DUPLA PARA CONCRETO, PESO DE 60KG, COMPRIMENTO 4 M, COM MOTOR A GASOLINA, POTÊNCIA 5,5 HP - DEPRECIAÇÃO. AF_09/2016	H	0,38	0,38
SINAPI	95267	RÉGUA VIBRATÓRIA DUPLA PARA CONCRETO, PESO DE 60KG, COMPRIMENTO 4 M, COM MOTOR A GASOLINA, POTÊNCIA 5,5 HP - JUROS. AF_09/2016	H	0,04	0,04
SINAPI	95268	RÉGUA VIBRATÓRIA DUPLA PARA CONCRETO, PESO DE 60KG, COMPRIMENTO 4 M, COM MOTOR A GASOLINA, POTÊNCIA 5,5 HP - MANUTENÇÃO. AF_09/2016	H	0,37	0,37
SINAPI	95269	RÉGUA VIBRATÓRIA DUPLA PARA CONCRETO, PESO DE 60KG, COMPRIMENTO 4 M, COM MOTOR A GASOLINA, POTÊNCIA 5,5 HP - MATERIAIS NA OPERAÇÃO. AF_09/2016	H	6,14	6,14
SINAPI	95272	POLIDORA DE PISO (POLITRIZ), PESO DE 100KG, DIÂMETRO 450 MM, MOTOR ELÉTRICO, POTÊNCIA 4 HP - DEPRECIAÇÃO. AF_09/2016	H	0,37	0,37
SINAPI	95273	POLIDORA DE PISO (POLITRIZ), PESO DE 100KG, DIÂMETRO 450 MM, MOTOR ELÉTRICO, POTÊNCIA 4 HP - JUROS. AF_09/2016	H	0,04	0,04
SINAPI	95274	POLIDORA DE PISO (POLITRIZ), PESO DE 100KG, DIÂMETRO 450 MM, MOTOR ELÉTRICO, POTÊNCIA 4 HP - MANUTENÇÃO. AF_09/2016	H	0,29	0,29
SINAPI	95275	POLIDORA DE PISO (POLITRIZ), PESO DE 100KG, DIÂMETRO 450 MM, MOTOR ELÉTRICO, POTÊNCIA 4 HP - MATERIAIS NA OPERAÇÃO. AF_09/2016	H	2,36	2,36
SINAPI	95278	DESEMPENADEIRA DE CONCRETO, PESO DE 75KG, 4 PÁS, MOTOR A GASOLINA, POTÊNCIA 5,5 HP - DEPRECIAÇÃO. AF_09/2016	H	0,41	0,41
SINAPI	95279	DESEMPENADEIRA DE CONCRETO, PESO DE 75KG, 4 PÁS, MOTOR A GASOLINA, POTÊNCIA 5,5 HP - JUROS. AF_09/2016	H	0,04	0,04
SINAPI	95280	DESEMPENADEIRA DE CONCRETO, PESO DE 75KG, 4 PÁS, MOTOR A GASOLINA, POTÊNCIA 5,5 HP - MANUTENÇÃO. AF_09/2016	H	0,32	0,32
SINAPI	95281	DESEMPENADEIRA DE CONCRETO, PESO DE 75KG, 4 PÁS, MOTOR A GASOLINA, POTÊNCIA 5,5 HP - MATERIAIS NA OPERAÇÃO. AF_09/2016	H	6,14	6,14
SINAPI	95617	PERFURATRIZ PNEUMATICA MANUAL DE PESO MEDIO, MARTELETE, 18KG, COMPRIMENTO MÁXIMO DE CURSO DE 6 M, DIAMETRO DO PISTAO DE 5,5 CM - DEPRECIAÇÃO. AF_11/2016	H	0,60	0,60
SINAPI	95618	PERFURATRIZ PNEUMATICA MANUAL DE PESO MEDIO, MARTELETE, 18KG, COMPRIMENTO MÁXIMO DE CURSO DE 6 M, DIAMETRO DO PISTAO DE 5,5 CM - JUROS. AF_11/2016	H	0,07	0,07
SINAPI	95619	PERFURATRIZ PNEUMATICA MANUAL DE PESO MEDIO, MARTELETE, 18KG, COMPRIMENTO MÁXIMO DE CURSO DE 6 M, DIAMETRO DO PISTAO DE 5,5 CM - MANUTENÇÃO. AF_11/2016	H	0,76	0,76
SINAPI	95627	ROLO COMPACTADOR VIBRATORIO TANDEM, ACO LISO, POTENCIA 125 HP, PESO SEM/COM LASTRO 10,20/11,65 T, LARGURA DE TRABALHO 1,73 M - DEPRECIAÇÃO. AF_11/2016	H	24,99	24,99
SINAPI	95628	ROLO COMPACTADOR VIBRATORIO TANDEM, ACO LISO, POTENCIA 125 HP, PESO SEM/COM LASTRO 10,20/11,65 T, LARGURA DE TRABALHO 1,73 M - JUROS. AF_11/2016	H	3,47	3,47
SINAPI	95629	ROLO COMPACTADOR VIBRATORIO TANDEM, ACO LISO, POTENCIA 125 HP, PESO SEM/COM LASTRO 10,20/11,65 T, LARGURA DE TRABALHO 1,73 M - MANUTENÇÃO. AF_11/2016	H	31,28	31,28
SINAPI	95630	ROLO COMPACTADOR VIBRATORIO TANDEM, ACO LISO, POTENCIA 125 HP, PESO SEM/COM LASTRO 10,20/11,65 T, LARGURA DE TRABALHO 1,73 M - MATERIAIS NA OPERAÇÃO. AF_11/2016	H	49,98	49,98
SINAPI	95698	PERFURATRIZ MANUAL, TORQUE MAXIMO 55 KGF.M, POTENCIA 5 CV, COM DIAMETRO MAXIMO 8 1/2" - DEPRECIAÇÃO. AF_11/2016	H	2,46	2,46
SINAPI	95699	PERFURATRIZ MANUAL, TORQUE MAXIMO 55 KGF.M, POTENCIA 5 CV, COM DIAMETRO MAXIMO 8 1/2" - JUROS. AF_11/2016	H	0,29	0,29
SINAPI	95700	PERFURATRIZ MANUAL, TORQUE MAXIMO 55 KGF.M, POTENCIA 5 CV, COM DIAMETRO MAXIMO 8 1/2" - MANUTENÇÃO. AF_11/2016	H	3,08	3,08
SINAPI	95701	PERFURATRIZ MANUAL, TORQUE MAXIMO 55 KGF.M, POTENCIA 5 CV, COM DIAMETRO MAXIMO 8 1/2" - MATERIAIS NA OPERAÇÃO. AF_11/2016	H	2,91	2,91
SINAPI	95704	PERFURATRIZ SOBRE ESTEIRA, TORQUE MÁXIMO 600 KGF, POTÊNCIA ENTRE 50 E 60 HP, DIÂMETRO MÁXIMO 10" - DEPRECIAÇÃO. AF_11/2016	H	22,53	22,53
SINAPI	95705	PERFURATRIZ SOBRE ESTEIRA, TORQUE MÁXIMO 600 KGF, POTÊNCIA ENTRE 50 E 60 HP, DIÂMETRO MÁXIMO 10" - JUROS. AF_11/2016	H	3,21	3,21
SINAPI	95706	PERFURATRIZ SOBRE ESTEIRA, TORQUE MÁXIMO 600 KGF, POTÊNCIA ENTRE 50 E 60 HP, DIÂMETRO MÁXIMO 10" - MANUTENÇÃO. AF_11/2016	H	28,20	28,20
SINAPI	95707	PERFURATRIZ SOBRE ESTEIRA, TORQUE MÁXIMO 600 KGF, POTÊNCIA ENTRE 50 E 60 HP, DIÂMETRO MÁXIMO 10" - MATERIAIS NA OPERAÇÃO. AF_11/2016	H	32,43	32,43
SINAPI	95710	ESCAVADEIRA HIDRAULICA SOBRE ESTEIRA, COM GARRA GIRATORIA DE MANDIBULAS, PESO OPERACIONAL ENTRE 22,00 E 25,50 TON, POTENCIA LIQUIDA ENTRE 150 E 160 HP - DEPRECIAÇÃO. AF_11/2016	H	27,08	27,08
SINAPI	95711	ESCAVADEIRA HIDRAULICA SOBRE ESTEIRA, COM GARRA GIRATORIA DE MANDIBULAS, PESO OPERACIONAL ENTRE 22,00 E 25,50 TON, POTENCIA LIQUIDA ENTRE 150 E 160 HP - JUROS. AF_11/2016	H	3,67	3,67
SINAPI	95712	ESCAVADEIRA HIDRAULICA SOBRE ESTEIRA, COM GARRA GIRATORIA DE MANDIBULAS, PESO OPERACIONAL ENTRE 22,00 E 25,50 TON, POTENCIA LIQUIDA ENTRE 150 E 160 HP - MANUTENÇÃO. AF_11/2016	H	33,85	33,85
SINAPI	95713	ESCAVADEIRA HIDRAULICA SOBRE ESTEIRA, COM GARRA GIRATORIA DE MANDIBULAS, PESO OPERACIONAL ENTRE 22,00 E 25,50 TON, POTENCIA LIQUIDA ENTRE 150 E 160 HP - MATERIAIS NA OPERAÇÃO. AF_11/2016	H	50,35	50,35
SINAPI	95716	ESCAVADEIRA HIDRAULICA SOBRE ESTEIRA, EQUIPADA COM CLAMSHELL, COM CAPACIDADE DA CAÇAMBA ENTRE 1,20 E 1,50 M3, PESO OPERACIONAL ENTRE 20,00 E 22,00 TON, POTENCIA LIQUIDA ENTRE 150 E 160 HP - DEPRECIAÇÃO. AF_11/2016	H	26,07	26,07
SINAPI	95717	ESCAVADEIRA HIDRAULICA SOBRE ESTEIRA, EQUIPADA COM CLAMSHELL, COM CAPACIDADE DA CAÇAMBA ENTRE 1,20 E 1,50 M3, PESO OPERACIONAL ENTRE 20,00 E 22,00 TON, POTENCIA LIQUIDA ENTRE 150 E 160 HP - JUROS. AF_11/2016	H	3,53	3,53
SINAPI	95718	ESCAVADEIRA HIDRAULICA SOBRE ESTEIRA, EQUIPADA COM CLAMSHELL, COM CAPACIDADE DA CAÇAMBA ENTRE 1,20 E 1,50 M3, PESO OPERACIONAL ENTRE 20,00 E 22,00 TON, POTENCIA LIQUIDA ENTRE 150 E 160 HP - MANUTENÇÃO. AF_11/2016	H	32,59	32,59
SINAPI	95719	ESCAVADEIRA HIDRAULICA SOBRE ESTEIRA, EQUIPADA COM CLAMSHELL, COM CAPACIDADE DA CAÇAMBA ENTRE 1,20 E 1,50 M3, PESO OPERACIONAL ENTRE 20,00 E 22,00 TON, POTENCIA LIQUIDA ENTRE 150 E 160 HP - MATERIAIS NA OPERAÇÃO. AF_11/2016	H	50,35	50,35
SINAPI	95869	GRUPO GERADOR COM CARENAGEM, MOTOR DIESEL POTÊNCIA STANDART ENTRE 250 E 260 KVA - JUROS. AF_12/2016	H	0,72	0,72
SINAPI	95870	GRUPO GERADOR COM CARENAGEM, MOTOR DIESEL POTÊNCIA STANDART ENTRE 250 E 260 KVA - MANUTENÇÃO. AF_12/2016	H	3,57	3,57
SINAPI	95871	GRUPO GERADOR COM CARENAGEM, MOTOR DIESEL POTÊNCIA STANDART ENTRE 250 E 260 KVA - MATERIAIS NA OPERAÇÃO. AF_12/2016	H	152,89	152,89
SINAPI	95874	GRUPO GERADOR COM CARENAGEM, MOTOR DIESEL POTÊNCIA STANDART ENTRE 250 E 260 KVA - DEPRECIAÇÃO. AF_12/2016	H	4,00	4,00
SINAPI	96008	TRATOR DE PNEUS COM POTÊNCIA DE 122 CV, TRAÇÃO 4X4, COM VASSOURA MECÂNICA ACOPLADA - DEPRECIAÇÃO. AF_02/2017	H	12,09	12,09
SINAPI	96009	TRATOR DE PNEUS COM POTÊNCIA DE 122 CV, TRAÇÃO 4X4, COM VASSOURA MECÂNICA ACOPLADA - JUROS. AF_02/2017	H	1,67	1,67
SINAPI	96011	TRATOR DE PNEUS COM POTÊNCIA DE 122 CV, TRAÇÃO 4X4, COM VASSOURA MECÂNICA ACOPLADA - MANUTENÇÃO. AF_02/2017	H	13,22	13,22
SINAPI	96012	TRATOR DE PNEUS COM POTÊNCIA DE 122 CV, TRAÇÃO 4X4, COM VASSOURA MECÂNICA ACOPLADA - MATERIAIS NA OPERAÇÃO. AF_02/2017	H	96,24	96,24
SINAPI	96015	TRATOR DE PNEUS COM POTÊNCIA DE 122 CV, TRAÇÃO 4X4, COM GRADE DE DISCOS ACOPLADA - DEPRECIAÇÃO. AF_02/2017	H	11,98	11,98
SINAPI	96016	TRATOR DE PNEUS COM POTÊNCIA DE 122 CV, TRAÇÃO 4X4, COM GRADE DE DISCOS ACOPLADA - JUROS. AF_02/2017	H	1,66	1,66
SINAPI	96018	TRATOR DE PNEUS COM POTÊNCIA DE 122 CV, TRAÇÃO 4X4, COM GRADE DE DISCOS ACOPLADA - MANUTENÇÃO. AF_02/2017	H	13,10	13,10
SINAPI	96019	TRATOR DE PNEUS COM POTÊNCIA DE 122 CV, TRAÇÃO 4X4, COM GRADE DE DISCOS ACOPLADA - MATERIAIS NA OPERAÇÃO. AF_02/2017	H	96,24	96,24

FONTE	CÓDIGO	DESCRIÇÃO	UNIDADE	DESONERADO	NÃO DESONERADO
SINAPI	96023	TRATOR DE PNEUS COM POTÊNCIA DE 85 CV, TRAÇÃO 4X4, COM GRADE DE DISCOS ACOPLADA - DEPRECIAÇÃO. AF_02/2017	H	9,26	9,26
SINAPI	96024	TRATOR DE PNEUS COM POTÊNCIA DE 85 CV, TRAÇÃO 4X4, COM GRADE DE DISCOS ACOPLADA - JUROS. AF_02/2017	H	1,28	1,28
SINAPI	96026	TRATOR DE PNEUS COM POTÊNCIA DE 85 CV, TRAÇÃO 4X4, COM GRADE DE DISCOS ACOPLADA - MANUTENÇÃO. AF_02/2017	H	10,13	10,13
SINAPI	96027	TRATOR DE PNEUS COM POTÊNCIA DE 85 CV, TRAÇÃO 4X4, COM GRADE DE DISCOS ACOPLADA - MATERIAIS NA OPERAÇÃO. AF_02/2017	H	67,06	67,06
SINAPI	96030	CAMINHÃO BASCULANTE 10 M3, TRUCADO, POTÊNCIA 230 CV, INCLUSIVE CAÇAMBA METÁLICA, COM DISTRIBUIDOR DE AGREGADOS ACOPLADO - DEPRECIAÇÃO. AF_02/2017	H	16,50	16,50
SINAPI	96031	CAMINHÃO BASCULANTE 10 M3, TRUCADO, POTÊNCIA 230 CV, INCLUSIVE CAÇAMBA METÁLICA, COM DISTRIBUIDOR DE AGREGADOS ACOPLADO - JUROS. AF_02/2017	H	3,04	3,04
SINAPI	96032	CAMINHÃO BASCULANTE 10 M3, TRUCADO, POTÊNCIA 230 CV, INCLUSIVE CAÇAMBA METÁLICA, COM DISTRIBUIDOR DE AGREGADOS ACOPLADO - IMPOSTOS E SEGUROS. AF_02/2017	H	1,18	1,18
SINAPI	96033	CAMINHÃO BASCULANTE 10 M3, TRUCADO, POTÊNCIA 230 CV, INCLUSIVE CAÇAMBA METÁLICA, COM DISTRIBUIDOR DE AGREGADOS ACOPLADO - MANUTENÇÃO. AF_02/2017	H	30,95	30,95
SINAPI	96034	CAMINHÃO BASCULANTE 10 M3, TRUCADO, POTÊNCIA 230 CV, INCLUSIVE CAÇAMBA METÁLICA, COM DISTRIBUIDOR DE AGREGADOS ACOPLADO - MATERIAIS NA OPERAÇÃO. AF_02/2017	H	79,39	79,39
SINAPI	96053	TRATOR DE PNEUS COM POTÊNCIA DE 85 CV, TRAÇÃO 4X4, COM VASSOURA MECÂNICA ACOPLADA - DEPRECIAÇÃO. AF_03/2017	H	9,37	9,37
SINAPI	96054	MINICARREGADEIRA SOBRE RODAS POTENCIA 47HP CAPACIDADE OPERACAO 646 KG, COM VASSOURA MECÂNICA ACOPLADA - DEPRECIAÇÃO. AF_03/2017	H	17,27	17,27
SINAPI	96055	TRATOR DE PNEUS COM POTÊNCIA DE 85 CV, TRAÇÃO 4X4, COM VASSOURA MECÂNICA ACOPLADA - JUROS. AF_03/2017	H	1,29	1,29
SINAPI	96056	TRATOR DE PNEUS COM POTÊNCIA DE 85 CV, TRAÇÃO 4X4, COM VASSOURA MECÂNICA ACOPLADA - MANUTENÇÃO. AF_03/2017	H	10,25	10,25
SINAPI	96057	TRATOR DE PNEUS COM POTÊNCIA DE 85 CV, TRAÇÃO 4X4, COM VASSOURA MECÂNICA ACOPLADA - MATERIAIS NA OPERAÇÃO. AF_03/2017	H	67,06	67,06
SINAPI	96060	MINICARREGADEIRA SOBRE RODAS POTENCIA 47HP CAPACIDADE OPERACAO 646 KG, COM VASSOURA MECÂNICA ACOPLADA - JUROS. AF_03/2017	H	1,74	1,74
SINAPI	96061	MINICARREGADEIRA SOBRE RODAS POTENCIA 47HP CAPACIDADE OPERACAO 646 KG, COM VASSOURA MECÂNICA ACOPLADA - MANUTENÇÃO. AF_03/2017	H	21,59	21,59
SINAPI	96062	MINICARREGADEIRA SOBRE RODAS POTENCIA 47HP CAPACIDADE OPERACAO 646 KG, COM VASSOURA MECÂNICA ACOPLADA - MATERIAIS NA OPERAÇÃO. AF_03/2017	H	29,34	29,34
SINAPI	96241	MINIESCAVADEIRA SOBRE ESTEIRAS, POTENCIA LIQUIDA DE *30* HP, PESO OPERACIONAL DE *3.500* KG - DEPRECIACAO. AF_04/2017	H	15,30	15,30
SINAPI	96242	MINIESCAVADEIRA SOBRE ESTEIRAS, POTENCIA LIQUIDA DE *30* HP, PESO OPERACIONAL DE *3.500* KG - JUROS. AF_04/2017	H	2,07	2,07
SINAPI	96243	MINIESCAVADEIRA SOBRE ESTEIRAS, POTENCIA LIQUIDA DE *30* HP, PESO OPERACIONAL DE *3.500* KG - MANUTENCAO. AF_04/2017	H	19,12	19,12
SINAPI	96244	MINIESCAVADEIRA SOBRE ESTEIRAS, POTENCIA LIQUIDA DE *30* HP, PESO OPERACIONAL DE *3.500* KG - MATERIAIS NA OPERACAO. AF_04/2017	H	9,74	9,74
SINAPI	96298	PERFURATRIZ ROTATIVA SOBRE ESTEIRA, TORQUE MAXIMO 2500 KGM, POTENCIA 110 HP, MOTOR DIESEL - DEPRECIAÇÃO. AF_05/2017	H	35,18	35,18
SINAPI	96299	PERFURATRIZ ROTATIVA SOBRE ESTEIRA, TORQUE MAXIMO 2500 KGM, POTENCIA 110 HP, MOTOR DIESEL - JUROS. AF_05/2017	H	4,88	4,88
SINAPI	96300	PERFURATRIZ ROTATIVA SOBRE ESTEIRA, TORQUE MAXIMO 2500 KGM, POTENCIA 110 HP, MOTOR DIESEL - MANUTENÇÃO. AF_05/2017	H	44,02	44,02
SINAPI	96301	PERFURATRIZ ROTATIVA SOBRE ESTEIRA, TORQUE MAXIMO 2500 KGM, POTENCIA 110 HP, MOTOR DIESEL - MATERIAIS NA OPERAÇÃO. AF_05/2017	H	27,50	27,50
SINAPI	96304	COMPRESSOR DE AR, VAZAO DE 10 PCM, RESERVATORIO 100 L, PRESSAO DE TRABALHO ENTRE 6,9 E 9,7 BAR, POTENCIA 2 HP, TENSAO 110/220 V - DEPRECIAÇÃO. AF_05/2017	H	0,11	0,11
SINAPI	96305	COMPRESSOR DE AR, VAZAO DE 10 PCM, RESERVATORIO 100 L, PRESSAO DE TRABALHO ENTRE 6,9 E 9,7 BAR, POTENCIA 2 HP, TENSAO 110/220 V - JUROS. AF_05/2017	H	0,01	0,01
SINAPI	96306	COMPRESSOR DE AR, VAZAO DE 10 PCM, RESERVATORIO 100 L, PRESSAO DE TRABALHO ENTRE 6,9 E 9,7 BAR, POTENCIA 2 HP, TENSAO 110/220 V - MANUTENÇÃO. AF_05/2017	H	0,14	0,14
SINAPI	96307	COMPRESSOR DE AR, VAZAO DE 10 PCM, RESERVATORIO 100 L, PRESSAO DE TRABALHO ENTRE 6,9 E 9,7 BAR, POTENCIA 2 HP, TENSAO 110/220 V - MATERIAIS NA OPERAÇÃO. AF_05/2017	H	1,18	1,18
SINAPI	96457	ROLO COMPACTADOR DE PNEUS, ESTATICO, PRESSAO VARIAVEL, POTENCIA 110 HP, PESO SEM/COM LASTRO 10,8/27 T, LARGURA DE ROLAGEM 2,30 M - MATERIAIS NA OPERACAO. AF_06/2017	H	35,74	35,74
SINAPI	96458	ROLO COMPACTADOR DE PNEUS, ESTATICO, PRESSAO VARIAVEL, POTENCIA 110 HP, PESO SEM/COM LASTRO 10,8/27 T, LARGURA DE ROLAGEM 2,30 M - MANUTENCAO. AF_06/2017	H	34,69	34,69
SINAPI	96459	ROLO COMPACTADOR DE PNEUS, ESTATICO, PRESSAO VARIAVEL, POTENCIA 110 HP, PESO SEM/COM LASTRO 10,8/27 T, LARGURA DE ROLAGEM 2,30 M - JUROS. AF_06/2017	H	3,84	3,84
SINAPI	96460	ROLO COMPACTADOR DE PNEUS, ESTATICO, PRESSAO VARIAVEL, POTENCIA 110 HP, PESO SEM/COM LASTRO 10,8/27 T, LARGURA DE ROLAGEM 2,30 M - DEPRECIAÇÃO. AF_06/2017	H	27,72	27,72
SINAPI	98760	INVERSOR DE SOLDA MONOFÁSICO DE 160 A, POTÊNCIA DE 5400 W, TENSÃO DE 220 V, PARA SOLDA COM ELETRODOS DE 2,0 A 4,0 MM E PROCESSO TIG - DEPRECIAÇÃO. AF_06/2018	H	0,07	0,07
SINAPI	98761	INVERSOR DE SOLDA MONOFÁSICO DE 160 A, POTÊNCIA DE 5400 W, TENSÃO DE 220 V, PARA SOLDA COM ELETRODOS DE 2,0 A 4,0 MM E PROCESSO TIG - JUROS. AF_06/2018	H	0,01	0,01
SINAPI	98762	INVERSOR DE SOLDA MONOFÁSICO DE 160 A, POTÊNCIA DE 5400 W, TENSÃO DE 220 V, PARA SOLDA COM ELETRODOS DE 2,0 A 4,0 MM E PROCESSO TIG - MANUTENÇÃO. AF_06/2018	H	0,09	0,09
SINAPI	98763	INVERSOR DE SOLDA MONOFÁSICO DE 160 A, POTÊNCIA DE 5400 W, TENSÃO DE 220 V, PARA SOLDA COM ELETRODOS DE 2,0 A 4,0 MM E PROCESSO TIG - MATERIAIS NA OPERAÇÃO. AF_06/2018	H	4,26	4,26
SINAPI	99829	LAVADORA DE ALTA PRESSAO (LAVA-JATO) PARA AGUA FRIA, PRESSAO DE OPERACAO ENTRE 1400 E 1900 LIB/POL2, VAZAO MAXIMA ENTRE 400 E 700 L/H - DEPRECIAÇÃO. AF_04/2019	H	0,14	0,14
SINAPI	99830	LAVADORA DE ALTA PRESSAO (LAVA-JATO) PARA AGUA FRIA, PRESSAO DE OPERACAO ENTRE 1400 E 1900 LIB/POL2, VAZAO MAXIMA ENTRE 400 E 700 L/H - JUROS. AF_04/2019	H	0,01	0,01
SINAPI	99831	LAVADORA DE ALTA PRESSAO (LAVA-JATO) PARA AGUA FRIA, PRESSAO DE OPERACAO ENTRE 1400 E 1900 LIB/POL2, VAZAO MAXIMA ENTRE 400 E 700 L/H - MANUTENÇÃO. AF_04/2019	H	0,20	0,20
SINAPI	99832	LAVADORA DE ALTA PRESSAO (LAVA-JATO) PARA AGUA FRIA, PRESSAO DE OPERACAO ENTRE 1400 E 1900 LIB/POL2, VAZAO MAXIMA ENTRE 400 E 700 L/H - MATERIAIS NA OPERAÇÃO. AF_04/2019	H	1,10	1,10
SINAPI	100637	USINA DE MISTURA ASFÁLTICA À QUENTE, TIPO CONTRA FLUXO, PROD 100 A 140 TON/HORA - DEPRECIAÇÃO. AF_12/2019	H	81,06	81,06
SINAPI	100638	USINA DE MISTURA ASFÁLTICA À QUENTE, TIPO CONTRA FLUXO, PROD 100 A 140 TON/HORA - JUROS. AF_12/2019	H	14,59	14,59
SINAPI	100639	USINA DE MISTURA ASFÁLTICA À QUENTE, TIPO CONTRA FLUXO, PROD 100 A 140 TON/HORA - MANUTENÇÃO. AF_12/2019	H	130,31	130,31
SINAPI	100640	USINA DE MISTURA ASFÁLTICA À QUENTE, TIPO CONTRA FLUXO, PROD 100 A 140 TON/HORA - MATERIAIS NA OPERAÇÃO. AF_12/2019	H	221,34	221,34
SINAPI	100643	USINA DE ASFALTO, TIPO GRAVIMÉTRICA, PROD 150 TON/HORA - DEPRECIAÇÃO. AF_12/2019	H	213,45	213,45
SINAPI	100644	USINA DE ASFALTO, TIPO GRAVIMÉTRICA, PROD 150 TON/HORA - JUROS. AF_12/2019	H	38,42	38,42
SINAPI	100645	USINA DE ASFALTO, TIPO GRAVIMÉTRICA, PROD 150 TON/HORA - MANUTENÇÃO. AF_12/2019	H	343,12	343,12
SINAPI	100646	USINA DE ASFALTO, TIPO GRAVIMÉTRICA, PROD 150 TON/HORA - MATERIAIS NA OPERAÇÃO. AF_12/2019	H	316,20	316,20
SINAPI	55960	IMUNIZACAO DE MADEIRAMENTO PARA COBERTURA UTILIZANDO CUPINICIDA INCOLOR	M2	4,08	4,39
SINAPI	92259	INSTALAÇÃO DE TESOURA (INTEIRA OU MEIA), BIAPOIADA, EM MADEIRA NÃO APARELHADA, PARA VÃOS MAIORES OU IGUAIS A 3,0 M E MENORES QUE 6,0 M, INCLUSO IÇAMENTO. AF_07/2019	UN	343,74	355,06
SINAPI	92260	INSTALAÇÃO DE TESOURA (INTEIRA OU MEIA), BIAPOIADA, EM MADEIRA NÃO APARELHADA, PARA VÃOS MAIORES OU IGUAIS A 6,0 M E MENORES QUE 8,0 M, INCLUSO IÇAMENTO. AF_07/2019	UN	387,36	404,21
SINAPI	92261	INSTALAÇÃO DE TESOURA (INTEIRA OU MEIA), BIAPOIADA, EM MADEIRA NÃO APARELHADA, PARA VÃOS MAIORES OU IGUAIS A 8,0 M E MENORES QUE 10,0 M, INCLUSO IÇAMENTO. AF_07/2019	UN	429,65	451,87

FONTE	CÓDIGO	DESCRIÇÃO	UNIDADE	DESONERADO	NÃO DESONERADO
SINAPI	92262	INSTALAÇÃO DE TESOURA (INTEIRA OU MEIA), BIAPOIADA, EM MADEIRA NÃO APARELHADA, PARA VÃOS MAIORES OU IGUAIS A 10,0 M E MENORES QUE 12,0 M, INCLUSO IÇAMENTO. AF_07/2019	UN	497,74	528,59
SINAPI	92539	TRAMA DE MADEIRA COMPOSTA POR RIPAS, CAIBROS E TERÇAS PARA TELHADOS DE ATÉ 2 ÁGUAS PARA TELHA DE ENCAIXE DE CERÂMICA OU DE CONCRETO, INCLUSO TRANSPORTE VERTICAL. AF_07/2019	M2	59,74	61,59
SINAPI	92540	TRAMA DE MADEIRA COMPOSTA POR RIPAS, CAIBROS E TERÇAS PARA TELHADOS DE MAIS QUE 2 ÁGUAS PARA TELHA DE ENCAIXE DE CERÂMICA OU DE CONCRETO, INCLUSO TRANSPORTE VERTICAL. AF_07/2019	M2	66,31	68,94
SINAPI	92541	TRAMA DE MADEIRA COMPOSTA POR RIPAS, CAIBROS E TERÇAS PARA TELHADOS DE ATÉ 2 ÁGUAS PARA TELHA CERÂMICA CAPA-CANAL, INCLUSO TRANSPORTE VERTICAL. AF_07/2019	M2	64,24	66,14
SINAPI	92542	TRAMA DE MADEIRA COMPOSTA POR RIPAS, CAIBROS E TERÇAS PARA TELHADOS DE MAIS QUE 2 ÁGUAS PARA TELHA CERÂMICA CAPA-CANAL, INCLUSO TRANSPORTE VERTICAL. AF_07/2019	M2	77,08	79,82
SINAPI	92543	TRAMA DE MADEIRA COMPOSTA POR TERÇAS PARA TELHADOS DE ATÉ 2 ÁGUAS PARA TELHA ONDULADA DE FIBROCIMENTO, METÁLICA, PLÁSTICA OU TERMOACÚSTICA, INCLUSO TRANSPORTE VERTICAL. AF_07/2019	M2	17,10	17,51
SINAPI	92544	TRAMA DE MADEIRA COMPOSTA POR TERÇAS PARA TELHADOS DE ATÉ 2 ÁGUAS PARA TELHA ESTRUTURAL DE FIBROCIMENTO, INCLUSO TRANSPORTE VERTICAL. AF_07/2019	M2	14,58	14,92
SINAPI	92545	FABRICAÇÃO E INSTALAÇÃO DE TESOURA INTEIRA EM MADEIRA NÃO APARELHADA, VÃO DE 3 M, PARA TELHA CERÂMICA OU DE CONCRETO, INCLUSO IÇAMENTO. AF_07/2019	UN	729,12	761,17
SINAPI	92546	FABRICAÇÃO E INSTALAÇÃO DE TESOURA INTEIRA EM MADEIRA NÃO APARELHADA, VÃO DE 4 M, PARA TELHA CERÂMICA OU DE CONCRETO, INCLUSO IÇAMENTO. AF_07/2019	UN	890,89	933,31
SINAPI	92547	FABRICAÇÃO E INSTALAÇÃO DE TESOURA INTEIRA EM MADEIRA NÃO APARELHADA, VÃO DE 5 M, PARA TELHA CERÂMICA OU DE CONCRETO, INCLUSO IÇAMENTO. AF_07/2019	UN	943,21	985,63
SINAPI	92548	FABRICAÇÃO E INSTALAÇÃO DE TESOURA INTEIRA EM MADEIRA NÃO APARELHADA, VÃO DE 6 M, PARA TELHA CERÂMICA OU DE CONCRETO, INCLUSO IÇAMENTO. AF_07/2019	UN	1.049,77	1.097,72
SINAPI	92549	FABRICAÇÃO E INSTALAÇÃO DE TESOURA INTEIRA EM MADEIRA NÃO APARELHADA, VÃO DE 7 M, PARA TELHA CERÂMICA OU DE CONCRETO, INCLUSO IÇAMENTO. AF_07/2019	UN	1.310,25	1.378,94
SINAPI	92550	FABRICAÇÃO E INSTALAÇÃO DE TESOURA INTEIRA EM MADEIRA NÃO APARELHADA, VÃO DE 8 M, PARA TELHA CERÂMICA OU DE CONCRETO, INCLUSO IÇAMENTO. AF_07/2019	UN	1.604,20	1.678,26
SINAPI	92551	FABRICAÇÃO E INSTALAÇÃO DE TESOURA INTEIRA EM MADEIRA NÃO APARELHADA, VÃO DE 9 M, PARA TELHA CERÂMICA OU DE CONCRETO, INCLUSO IÇAMENTO. AF_07/2019	UN	1.673,80	1.747,86
SINAPI	92552	FABRICAÇÃO E INSTALAÇÃO DE TESOURA INTEIRA EM MADEIRA NÃO APARELHADA, VÃO DE 10 M, PARA TELHA CERÂMICA OU DE CONCRETO, INCLUSO IÇAMENTO. AF_07/2019	UN	1.822,11	1.904,80
SINAPI	92553	FABRICAÇÃO E INSTALAÇÃO DE TESOURA INTEIRA EM MADEIRA NÃO APARELHADA, VÃO DE 11 M, PARA TELHA CERÂMICA OU DE CONCRETO, INCLUSO IÇAMENTO. AF_07/2019	UN	2.093,84	2.197,27
SINAPI	92554	FABRICAÇÃO E INSTALAÇÃO DE TESOURA INTEIRA EM MADEIRA NÃO APARELHADA, VÃO DE 12 M, PARA TELHA CERÂMICA OU DE CONCRETO, INCLUSO IÇAMENTO. AF_07/2019	UN	2.173,05	2.276,48
SINAPI	92555	FABRICAÇÃO E INSTALAÇÃO DE TESOURA INTEIRA EM MADEIRA NÃO APARELHADA, VÃO DE 3 M, PARA TELHA ONDULADA DE FIBROCIMENTO, METÁLICA, PLÁSTICA OU TERMOACÚSTICA, INCLUSO IÇAMENTO. AF_07/2019	UN	718,51	750,56
SINAPI	92556	FABRICAÇÃO E INSTALAÇÃO DE TESOURA INTEIRA EM MADEIRA NÃO APARELHADA, VÃO DE 4 M, PARA TELHA ONDULADA DE FIBROCIMENTO, METÁLICA, PLÁSTICA OU TERMOACÚSTICA, INCLUSO IÇAMENTO. AF_07/2019	UN	873,36	915,78
SINAPI	92557	FABRICAÇÃO E INSTALAÇÃO DE TESOURA INTEIRA EM MADEIRA NÃO APARELHADA, VÃO DE 5 M, PARA TELHA ONDULADA DE FIBROCIMENTO, METÁLICA, PLÁSTICA OU TERMOACÚSTICA, INCLUSO IÇAMENTO. AF_07/2019	UN	925,68	968,10
SINAPI	92558	FABRICAÇÃO E INSTALAÇÃO DE TESOURA INTEIRA EM MADEIRA NÃO APARELHADA, VÃO DE 6 M, PARA TELHA ONDULADA DE FIBROCIMENTO, METÁLICA, PLÁSTICA OU TERMOACÚSTICA, INCLUSO IÇAMENTO. AF_07/2019	UN	1.039,16	1.087,11
SINAPI	92559	FABRICAÇÃO E INSTALAÇÃO DE TESOURA INTEIRA EM MADEIRA NÃO APARELHADA, VÃO DE 7 M, PARA TELHA ONDULADA DE FIBROCIMENTO, METÁLICA, PLÁSTICA OU TERMOACÚSTICA, INCLUSO IÇAMENTO. AF_07/2019	UN	1.291,57	1.360,26
SINAPI	92560	FABRICAÇÃO E INSTALAÇÃO DE TESOURA INTEIRA EM MADEIRA NÃO APARELHADA, VÃO DE 8 M, PARA TELHA ONDULADA DE FIBROCIMENTO, METÁLICA, PLÁSTICA OU TERMOACÚSTICA, INCLUSO IÇAMENTO. AF_07/2019	UN	1.575,72	1.649,78
SINAPI	92561	FABRICAÇÃO E INSTALAÇÃO DE TESOURA INTEIRA EM MADEIRA NÃO APARELHADA, VÃO DE 9 M, PARA TELHA ONDULADA DE FIBROCIMENTO, METÁLICA, PLÁSTICA OU TERMOACÚSTICA, INCLUSO IÇAMENTO. AF_07/2019	UN	1.646,59	1.720,65
SINAPI	92562	FABRICAÇÃO E INSTALAÇÃO DE TESOURA INTEIRA EM MADEIRA NÃO APARELHADA, VÃO DE 10 M, PARA TELHA ONDULADA DE FIBROCIMENTO, METÁLICA, PLÁSTICA OU TERMOACÚSTICA, INCLUSO IÇAMENTO. AF_07/2019	UN	1.777,37	1.860,06
SINAPI	92563	FABRICAÇÃO E INSTALAÇÃO DE TESOURA INTEIRA EM MADEIRA NÃO APARELHADA, VÃO DE 11 M, PARA TELHA ONDULADA DE FIBROCIMENTO, METÁLICA, PLÁSTICA OU TERMOACÚSTICA, INCLUSO IÇAMENTO. AF_07/2019	UN	2.039,42	2.142,85
SINAPI	92564	FABRICAÇÃO E INSTALAÇÃO DE TESOURA INTEIRA EM MADEIRA NÃO APARELHADA, VÃO DE 12 M, PARA TELHA ONDULADA DE FIBROCIMENTO, METÁLICA, PLÁSTICA OU TERMOACÚSTICA, INCLUSO IÇAMENTO. AF_07/2019	UN	2.106,87	2.210,30
SINAPI	92565	FABRICAÇÃO E INSTALAÇÃO DE ESTRUTURA PONTALETADA DE MADEIRA NÃO APARELHADA PARA TELHADOS COM ATÉ 2 ÁGUAS E PARA TELHA CERÂMICA OU DE CONCRETO, INCLUSO TRANSPORTE VERTICAL. AF_12/2015	M2	27,93	29,11
SINAPI	92566	FABRICAÇÃO E INSTALAÇÃO DE ESTRUTURA PONTALETADA DE MADEIRA NÃO APARELHADA PARA TELHADOS COM ATÉ 2 ÁGUAS E PARA TELHA ONDULADA DE FIBROCIMENTO, METÁLICA, PLÁSTICA OU TERMOACÚSTICA, INCLUSO TRANSPORTE VERTICAL. AF_12/2015	M2	17,70	18,14
SINAPI	92567	FABRICAÇÃO E INSTALAÇÃO DE ESTRUTURA PONTALETADA DE MADEIRA NÃO APARELHADA PARA TELHADOS COM MAIS QUE 2 ÁGUAS E PARA TELHA CERÂMICA OU DE CONCRETO, INCLUSO TRANSPORTE VERTICAL. AF_12/2015	M2	25,26	26,12
SINAPI	100379	FABRICAÇÃO E INSTALAÇÃO DE PONTALETES DE MADEIRA NÃO APARELHADA PARA TELHADOS COM ATÉ 2 ÁGUAS E COM TELHA CERÂMICA OU DE CONCRETO EM EDIFÍCIO RESIDENCIAL TÉRREO, INCLUSO TRANSPORTE VERTICAL. AF_07/2019	M2	27,93	29,11
SINAPI	100380	FABRICAÇÃO E INSTALAÇÃO DE PONTALETES DE MADEIRA NÃO APARELHADA PARA TELHADOS COM ATÉ 2 ÁGUAS E COM TELHA CERÂMICA OU DE CONCRETO EM EDIFÍCIO RESIDENCIAL DE MÚLTIPLOS PAVIMENTOS, INCLUSO TRANSPORTE VERTICAL. AF_07/2019	M2	36,85	38,69
SINAPI	100381	FABRICAÇÃO E INSTALAÇÃO DE PONTALETES DE MADEIRA NÃO APARELHADA PARA TELHADOS COM ATÉ 2 ÁGUAS E COM TELHA CERÂMICA OU DE CONCRETO EM EDIFÍCIO INSTITUCIONAL TÉRREO, INCLUSO TRANSPORTE VERTICAL. AF_07/2019	M2	41,23	43,55
SINAPI	100383	FABRICAÇÃO E INSTALAÇÃO DE PONTALETES DE MADEIRA NÃO APARELHADA PARA TELHADOS COM ATÉ 2 ÁGUAS E COM TELHA ONDULADA DE FIBROCIMENTO, ALUMÍNIO OU PLÁSTICA EM EDIFÍCIO RESIDENCIAL DE MÚLTIPLOS PAVIMENTOS, INCLUSO TRANSPORTE VERTICAL. AF_07/2019	M2	19,18	19,68
SINAPI	100384	FABRICAÇÃO E INSTALAÇÃO DE PONTALETES DE MADEIRA NÃO APARELHADA PARA TELHADOS COM ATÉ 2 ÁGUAS E COM TELHA ONDULADA DE FIBROCIMENTO, ALUMÍNIO OU PLÁSTICA EM EDIFÍCIO INSTITUCIONAL TÉRREO, INCLUSO TRANSPORTE VERTICAL. AF_07/2019	M2	20,13	20,76
SINAPI	100385	FABRICAÇÃO E INSTALAÇÃO DE PONTALETES DE MADEIRA NÃO APARELHADA PARA TELHADOS COM MAIS QUE 2 ÁGUAS E COM TELHA CERÂMICA OU DE CONCRETO EM EDIFÍCIO RESIDENCIAL TÉRREO, INCLUSO TRANSPORTE VERTICAL. AF_07/2019	M2	25,26	26,12
SINAPI	100386	FABRICAÇÃO E INSTALAÇÃO DE PONTALETES DE MADEIRA NÃO APARELHADA PARA TELHADOS COM MAIS QUE 2 ÁGUAS E COM TELHA CERÂMICA OU DE CONCRETO EM EDIFÍCIO RESIDENCIAL DE MÚLTIPLOS PAVIMENTOS. AF_07/2019	M2	32,38	33,69
SINAPI	100387	FABRICAÇÃO E INSTALAÇÃO DE PONTALETES DE MADEIRA NÃO APARELHADA PARA TELHADOS COM MAIS QUE 2 ÁGUAS E COM TELHA CERÂMICA OU DE CONCRETO EM EDIFÍCIO INSTITUCIONAL TÉRREO, INCLUSO TRANSPORTE VERTICAL. AF_07/2019	M2	39,90	41,58
SINAPI	100388	RETIRADA E RECOLOCAÇÃO DE RIPA EM TELHADOS DE ATÉ 2 ÁGUAS COM TELHA CERÂMICA OU DE CONCRETO DE ENCAIXE, INCLUSO TRANSPORTE VERTICAL. AF_07/2019	M2	15,49	16,38
SINAPI	100389	RETIRADA E RECOLOCAÇÃO DE CAIBRO EM TELHADOS DE ATÉ 2 ÁGUAS COM TELHA CERÂMICA OU DE CONCRETO DE ENCAIXE, INCLUSO TRANSPORTE VERTICAL. AF_07/2019	M2	12,48	13,44
SINAPI	100390	RETIRADA E RECOLOCAÇÃO DE RIPA EM TELHADOS DE MAIS DE 2 ÁGUAS COM TELHA CERÂMICA OU DE CONCRETO DE ENCAIXE, INCLUSO TRANSPORTE VERTICAL. AF_07/2019	M2	18,08	19,30
SINAPI	100391	RETIRADA E RECOLOCAÇÃO DE CAIBRO EM TELHADOS DE MAIS DE 2 ÁGUAS COM TELHA CERÂMICA OU DE CONCRETO DE ENCAIXE, INCLUSO TRANSPORTE VERTICAL. AF_07/2019	M2	14,17	15,34
SINAPI	100392	RETIRADA E RECOLOCAÇÃO DE RIPA EM TELHADOS DE ATÉ 2 ÁGUAS COM TELHA CERÂMICA CAPA-CANAL, INCLUSO TRANSPORTE VERTICAL. AF_07/2019	M2	12,18	12,87
SINAPI	100393	RETIRADA E RECOLOCAÇÃO DE CAIBRO EM TELHADOS DE ATÉ 2 ÁGUAS COM TELHA CERÂMICA CAPA-CANAL, INCLUSO TRANSPORTE VERTICAL. AF_07/2019	M2	14,34	15,42
SINAPI	100394	RETIRADA E RECOLOCAÇÃO DE RIPA EM TELHADOS DE MAIS DE 2 ÁGUAS COM TELHA CERÂMICA CAPA-CANAL, INCLUSO TRANSPORTE VERTICAL. AF_07/2019	M2	14,21	15,16
SINAPI	100395	RETIRADA E RECOLOCAÇÃO DE CAIBRO EM TELHADOS DE MAIS DE 2 ÁGUAS COM TELHA CERÂMICA CAPA-CANAL, INCLUSO TRANSPORTE VERTICAL. AF_07/2019	M2	16,93	18,34

FONTE	CÓDIGO	DESCRIÇÃO	UNIDADE	DESONERADO	NÃO DESONERADO
SINAPI	94189	TELHAMENTO COM TELHA DE CONCRETO DE ENCAIXE, COM ATÉ 2 ÁGUAS, INCLUSO TRANSPORTE VERTICAL. AF_07/2019	M2	21,08	21,50
SINAPI	94192	TELHAMENTO COM TELHA DE CONCRETO DE ENCAIXE, COM MAIS DE 2 ÁGUAS, INCLUSO TRANSPORTE VERTICAL. AF_07/2019	M2	22,88	23,53
SINAPI	94195	TELHAMENTO COM TELHA CERÂMICA DE ENCAIXE, TIPO PORTUGUESA, COM ATÉ 2 ÁGUAS, INCLUSO TRANSPORTE VERTICAL. AF_07/2019	M2	23,01	23,76
SINAPI	94198	TELHAMENTO COM TELHA CERÂMICA DE ENCAIXE, TIPO PORTUGUESA, COM MAIS DE 2 ÁGUAS, INCLUSO TRANSPORTE VERTICAL. AF_07/2019	M2	25,39	26,43
SINAPI	94201	TELHAMENTO COM TELHA CERÂMICA CAPA-CANAL, TIPO COLONIAL, COM ATÉ 2 ÁGUAS, INCLUSO TRANSPORTE VERTICAL. AF_07/2019	M2	32,88	34,03
SINAPI	94204	TELHAMENTO COM TELHA CERÂMICA CAPA-CANAL, TIPO COLONIAL, COM MAIS DE 2 ÁGUAS, INCLUSO TRANSPORTE VERTICAL. AF_07/2019	M2	36,94	38,58
SINAPI	94224	EMBOÇAMENTO COM ARGAMASSA TRAÇO 1:2:9 (CIMENTO, CAL E AREIA). AF_07/2019	M	17,52	19,41
SINAPI	94225	ISOLAMENTO TERMOACÚSTICO COM LÃ MINERAL NA SUBCOBERTURA, INCLUSO TRANSPORTE VERTICAL. AF_07/2019	M2	16,19	16,40
SINAPI	94226	SUBCOBERTURA COM MANTA PLÁSTICA REVESTIDA POR PELÍCULA DE ALUMÍNO, INCLUSO TRANSPORTE VERTICAL. AF_07/2019	M2	14,04	14,80
SINAPI	94232	AMARRAÇÃO DE TELHAS CERÂMICAS OU DE CONCRETO. AF_07/2019	UN	2,14	2,41
SINAPI	94440	TELHAMENTO COM TELHA CERÂMICA DE ENCAIXE, TIPO FRANCESA, COM ATÉ 2 ÁGUAS, INCLUSO TRANSPORTE VERTICAL. AF_07/2019	M2	23,01	23,76
SINAPI	94441	TELHAMENTO COM TELHA CERÂMICA DE ENCAIXE, TIPO FRANCESA, COM MAIS DE 2 ÁGUAS, INCLUSO TRANSPORTE VERTICAL. AF_07/2019	M2	25,39	26,43
SINAPI	94442	TELHAMENTO COM TELHA CERÂMICA DE ENCAIXE, TIPO ROMANA, COM ATÉ 2 ÁGUAS, INCLUSO TRANSPORTE VERTICAL. AF_07/2019	M2	23,01	23,76
SINAPI	94443	TELHAMENTO COM TELHA CERÂMICA DE ENCAIXE, TIPO ROMANA, COM MAIS DE 2 ÁGUAS, INCLUSO TRANSPORTE VERTICAL. AF_07/2019	M2	25,39	26,43
SINAPI	94445	TELHAMENTO COM TELHA CERÂMICA CAPA-CANAL, TIPO PLAN, COM ATÉ 2 ÁGUAS, INCLUSO TRANSPORTE VERTICAL. AF_07/2019	M2	32,88	34,03
SINAPI	94446	TELHAMENTO COM TELHA CERÂMICA CAPA-CANAL, TIPO PLAN, COM MAIS DE 2 ÁGUAS, INCLUSO TRANSPORTE VERTICAL. AF_07/2019	M2	36,94	38,58
SINAPI	94447	TELHAMENTO COM TELHA CERÂMICA CAPA-CANAL, TIPO PAULISTA, COM ATÉ 2 ÁGUAS, INCLUSO TRANSPORTE VERTICAL. AF_07/2019	M2	32,88	34,03
SINAPI	94448	TELHAMENTO COM TELHA CERÂMICA CAPA-CANAL, TIPO PAULISTA, COM MAIS DE 2 ÁGUAS, INCLUSO TRANSPORTE VERTICAL. AF_07/2019	M2	36,94	38,58
SINAPI	94207	TELHAMENTO COM TELHA ONDULADA DE FIBROCIMENTO E = 6 MM, COM RECOBRIMENTO LATERAL DE 1/4 DE ONDA PARA TELHADO COM INCLINAÇÃO MAIOR QUE 10°, COM ATÉ 2 ÁGUAS, INCLUSO IÇAMENTO. AF_07/2019	M2	29,67	30,23
SINAPI	94210	TELHAMENTO COM TELHA ONDULADA DE FIBROCIMENTO E = 6 MM, COM RECOBRIMENTO LATERAL DE 1 1/4 DE ONDA PARA TELHADO COM INCLINAÇÃO MÁXIMA DE 10°, COM ATÉ 2 ÁGUAS, INCLUSO IÇAMENTO. AF_07/2019	M2	31,53	32,16
SINAPI	94218	TELHAMENTO COM TELHA ESTRUTURAL DE FIBROCIMENTO E= 6 MM, COM ATÉ 2 ÁGUAS, INCLUSO IÇAMENTO. AF_07/2019	M2	64,09	64,72
SINAPI	94213	TELHAMENTO COM TELHA DE AÇO/ALUMÍNIO E = 0,5 MM, COM ATÉ 2 ÁGUAS, INCLUSO IÇAMENTO. AF_07/2019	M2	41,18	41,56
SINAPI	94216	TELHAMENTO COM TELHA METÁLICA TERMOACÚSTICA E = 30 MM, COM ATÉ 2 ÁGUAS, INCLUSO IÇAMENTO. AF_07/2019	M2	115,95	116,19
SINAPI	94219	CUMEEIRA E ESPIGÃO PARA TELHA CERÂMICA EMBOÇADA COM ARGAMASSA TRAÇO 1:2:9 (CIMENTO, CAL E AREIA), PARA TELHADOS COM MAIS DE 2 ÁGUAS, INCLUSO TRANSPORTE VERTICAL. AF_07/2019	M	21,43	22,90
SINAPI	94220	CUMEEIRA E ESPIGÃO PARA TELHA DE CONCRETO EMBOÇADA COM ARGAMASSA TRAÇO 1:2:9 (CIMENTO, CAL E AREIA), PARA TELHADOS COM MAIS DE 2 ÁGUAS, INCLUSO TRANSPORTE VERTICAL. AF_07/2019	M	31,78	33,25
SINAPI	94221	CUMEEIRA PARA TELHA CERÂMICA EMBOÇADA COM ARGAMASSA TRAÇO 1:2:9 (CIMENTO, CAL E AREIA) PARA TELHADOS COM ATÉ 2 ÁGUAS, INCLUSO TRANSPORTE VERTICAL. AF_07/2019	M	16,72	17,61
SINAPI	94222	CUMEEIRA PARA TELHA DE CONCRETO EMBOÇADA COM ARGAMASSA TRAÇO 1:2:9 (CIMENTO, CAL E AREIA) PARA TELHADOS COM ATÉ 2 ÁGUAS, INCLUSO TRANSPORTE VERTICAL. AF_07/2019	M	27,07	27,96
SINAPI	94223	CUMEEIRA PARA TELHA DE FIBROCIMENTO ONDULADA E = 6 MM, INCLUSO ACESSÓRIOS DE FIXAÇÃO E IÇAMENTO. AF_07/2019	M	38,03	38,31
SINAPI	94451	CUMEEIRA PARA TELHA DE FIBROCIMENTO ESTRUTURAL E = 6 MM, INCLUSO ACESSÓRIOS DE FIXAÇÃO E IÇAMENTO. AF_07/2019	M	83,99	84,27
SINAPI	100325	CUMEEIRA SHED PARA TELHA ONDULADA DE FIBROCIMENTO, E = 6 MM, INCLUSO ACESSÓRIOS DE FIXAÇÃO E IÇAMENTO. AF_07/2019	M	36,55	36,76
SINAPI	100327	RUFO EXTERNO/INTERNO EM CHAPA DE AÇO GALVANIZADO NÚMERO 26, CORTE DE 33 CM, INCLUSO IÇAMENTO. AF_07/2019	M	36,18	36,99
SINAPI	100328	RETIRADA E RECOLOCAÇÃO DE TELHA CERÂMICA DE ENCAIXE, COM ATÉ DUAS ÁGUAS, INCLUSO IÇAMENTO. AF_07/2019	M2	9,14	9,85
SINAPI	100329	RETIRADA E RECOLOCAÇÃO DE TELHA CERÂMICA DE ENCAIXE, COM MAIS DE DUAS ÁGUAS, INCLUSO IÇAMENTO. AF_07/2019	M2	11,53	12,54
SINAPI	100330	RETIRADA E RECOLOCAÇÃO DE TELHA CERÂMICA CAPA-CANAL, COM ATÉ DUAS ÁGUAS, INCLUSO IÇAMENTO. AF_07/2019	M2	12,42	13,38
SINAPI	100331	RETIRADA E RECOLOCAÇÃO DE TELHA CERÂMICA CAPA-CANAL, COM MAIS DE DUAS ÁGUAS, INCLUSO IÇAMENTO. AF_07/2019	M2	16,48	17,95
SINAPI	100434	CALHA DE BEIRAL, SEMICIRCULAR DE PVC, DIAMETRO 125 MM, INCLUINDO CABECEIRAS, EMENDAS, BOCAIS, SUPORTES E VEDAÇÕES, EXCLUINDO CONDUTORES, INCLUSO TRANSPORTE VERTICAL. AF_07/2019	M	47,75	48,62
SINAPI	100435	RUFO EM FIBROCIMENTO PARA TELHA ONDULADA E = 6 MM, ABA DE 26 CM, INCLUSO TRANSPORTE VERTICAL, EXCETO CONTRARRUFO. AF_07/2019	M	19,81	20,37
SINAPI	94227	CALHA EM CHAPA DE AÇO GALVANIZADO NÚMERO 24, DESENVOLVIMENTO DE 33 CM, INCLUSO TRANSPORTE VERTICAL. AF_07/2019	M	39,35	40,34
SINAPI	94228	CALHA EM CHAPA DE AÇO GALVANIZADO NÚMERO 24, DESENVOLVIMENTO DE 50 CM, INCLUSO TRANSPORTE VERTICAL. AF_07/2019	M	53,84	55,20
SINAPI	94229	CALHA EM CHAPA DE AÇO GALVANIZADO NÚMERO 24, DESENVOLVIMENTO DE 100 CM, INCLUSO TRANSPORTE VERTICAL. AF_07/2019	M	104,15	106,60
SINAPI	94231	RUFO EM CHAPA DE AÇO GALVANIZADO NÚMERO 24, CORTE DE 25 CM, INCLUSO TRANSPORTE VERTICAL. AF_07/2019	M	31,71	32,39
SINAPI	94449	TELHAMENTO COM TELHA ONDULADA DE FIBRA DE VIDRO E = 0,6 MM, PARA TELHADO COM INCLINAÇÃO MAIOR QUE 10°, COM ATÉ 2 ÁGUAS, INCLUSO IÇAMENTO. AF_07/2019	M2	45,93	46,49
SINAPI	92255	INSTALAÇÃO DE TESOURA (INTEIRA OU MEIA), EM AÇO, PARA VÃOS MAIORES OU IGUAIS A 3,0 M E MENORES QUE 6,0 M, INCLUSO IÇAMENTO. AF_07/2019	UN	134,70	143,17
SINAPI	92256	INSTALAÇÃO DE TESOURA (INTEIRA OU MEIA), EM AÇO, PARA VÃOS MAIORES OU IGUAIS A 6,0 M E MENORES QUE 8,0 M, INCLUSO IÇAMENTO. AF_07/2019	UN	164,67	177,02
SINAPI	92257	INSTALAÇÃO DE TESOURA (INTEIRA OU MEIA), EM AÇO, PARA VÃOS MAIORES OU IGUAIS A 8,0 M E MENORES QUE 10,0 M, INCLUSO IÇAMENTO. AF_07/2019	UN	194,27	210,44
SINAPI	92258	INSTALAÇÃO DE TESOURA (INTEIRA OU MEIA), EM AÇO, PARA VÃOS MAIORES OU IGUAIS A 10,0 M E MENORES QUE 12,0 M, INCLUSO IÇAMENTO. AF_07/2019	UN	241,87	264,19
SINAPI	92568	TRAMA DE AÇO COMPOSTA POR RIPAS, CAIBROS E TERÇAS PARA TELHADOS DE ATÉ 2 ÁGUAS PARA TELHA DE ENCAIXE DE CERÂMICA OU DE CONCRETO, INCLUSO TRANSPORTE VERTICAL. AF_07/2019	M2	85,74	86,87
SINAPI	92569	TRAMA DE AÇO COMPOSTA POR RIPAS E CAIBROS PARA TELHADOS DE ATÉ 2 ÁGUAS PARA TELHA DE ENCAIXE DE CERÂMICA OU DE CONCRETO, INCLUSO TRANSPORTE VERTICAL. AF_07/2019	M2	47,93	48,43
SINAPI	92570	TRAMA DE AÇO COMPOSTA POR RIPAS PARA TELHADOS DE ATÉ 2 ÁGUAS PARA TELHA DE ENCAIXE DE CERÂMICA OU DE CONCRETO, INCLUSO TRANSPORTE VERTICAL. AF_07/2019	M2	30,52	30,75
SINAPI	92571	TRAMA DE AÇO COMPOSTA POR RIPAS, CAIBROS E TERÇAS PARA TELHADOS DE MAIS DE 2 ÁGUAS PARA TELHA DE ENCAIXE DE CERÂMICA OU DE CONCRETO, INCLUSO TRANSPORTE VERTICAL. AF_07/2019	M2	91,52	93,32
SINAPI	92572	TRAMA DE AÇO COMPOSTA POR RIPAS E CAIBROS PARA TELHADOS DE MAIS DE 2 ÁGUAS PARA TELHA DE ENCAIXE DE CERÂMICA OU DE CONCRETO, INCLUSO TRANSPORTE VERTICAL. AF_07/2019	M2	55,10	56,01
SINAPI	92573	TRAMA DE AÇO COMPOSTA POR RIPAS PARA TELHADOS DE MAIS DE 2 ÁGUAS PARA TELHA DE ENCAIXE DE CERÂMICA OU DE CONCRETO, INCLUSO TRANSPORTE VERTICAL, INCLUSO TRANSPORTE VERTICAL. AF_07/2019	M2	32,99	33,52

FONTE	CÓDIGO	DESCRIÇÃO	UNIDADE	DESONERADO	NÃO DESONERADO
SINAPI	92574	TRAMA DE AÇO COMPOSTA POR RIPAS, CAIBROS E TERÇAS PARA TELHADOS DE ATÉ 2 ÁGUAS PARA TELHA CERÂMICA CAPA-CANAL, INCLUSO TRANSPORTE VERTICAL. AF_07/2019	M2	87,19	88,42
SINAPI	92575	TRAMA DE AÇO COMPOSTA POR RIPAS E CAIBROS PARA TELHADOS DE ATÉ 2 ÁGUAS PARA TELHA CERÂMICA CAPA-CANAL, INCLUSO TRANSPORTE VERTICAL. AF_07/2019	M2	43,85	44,33
SINAPI	92576	TRAMA DE AÇO COMPOSTA POR RIPAS PARA TELHADOS DE ATÉ 2 ÁGUAS PARA TELHA CERÂMICA CAPA-CANAL, INCLUSO TRANSPORTE VERTICAL. AF_07/2019	M2	24,08	24,28
SINAPI	92577	TRAMA DE AÇO COMPOSTA POR RIPAS, CAIBROS E TERÇAS PARA TELHADOS DE MAIS DE 2 ÁGUAS PARA TELHA CERÂMICA CAPA-CANAL, INCLUSO TRANSPORTE VERTICAL. AF_07/2019	M2	93,25	95,14
SINAPI	92578	TRAMA DE AÇO COMPOSTA POR RIPAS E CAIBROS PARA TELHADOS DE MAIS DE 2 ÁGUAS PARA TELHA CERÂMICA CAPA-CANAL, INCLUSO TRANSPORTE VERTICAL. AF_07/2019	M2	47,24	48,10
SINAPI	92579	TRAMA DE AÇO COMPOSTA POR RIPAS PARA TELHADOS DE MAIS DE 2 ÁGUAS PARA TELHA CERÂMICA CAPA-CANAL, INCLUSO TRANSPORTE VERTICAL. AF_07/2019	M2	26,06	26,49
SINAPI	92580	TRAMA DE AÇO COMPOSTA POR TERÇAS PARA TELHADOS DE ATÉ 2 ÁGUAS PARA TELHA ONDULADA DE FIBROCIMENTO, METÁLICA, PLÁSTICA OU TERMOACÚSTICA, INCLUSO TRANSPORTE VERTICAL. AF_07/2019	M2	32,61	33,28
SINAPI	92581	TRAMA DE AÇO COMPOSTA POR TERÇAS PARA TELHADOS DE ATÉ 2 ÁGUAS PARA TELHA ESTRUTURAL DE FIBROCIMENTO, INCLUSO TRANSPORTE VERTICAL. AF_07/2019	M2	33,98	34,59
SINAPI	92582	FABRICAÇÃO E INSTALAÇÃO DE TESOURA INTEIRA EM AÇO, VÃO DE 3 M, PARA TELHA CERÂMICA OU DE CONCRETO, INCLUSO IÇAMENTO. AF_12/2015	UN	488,20	500,35
SINAPI	92584	FABRICAÇÃO E INSTALAÇÃO DE TESOURA INTEIRA EM AÇO, VÃO DE 4 M, PARA TELHA CERÂMICA OU DE CONCRETO, INCLUSO IÇAMENTO. AF_12/2015	UN	570,21	582,36
SINAPI	92586	FABRICAÇÃO E INSTALAÇÃO DE TESOURA INTEIRA EM AÇO, VÃO DE 5 M, PARA TELHA CERÂMICA OU DE CONCRETO, INCLUSO IÇAMENTO. AF_12/2015	UN	652,22	664,37
SINAPI	92588	FABRICAÇÃO E INSTALAÇÃO DE TESOURA INTEIRA EM AÇO, VÃO DE 6 M, PARA TELHA CERÂMICA OU DE CONCRETO, INCLUSO IÇAMENTO. AF_12/2015	UN	823,91	841,77
SINAPI	92590	FABRICAÇÃO E INSTALAÇÃO DE TESOURA INTEIRA EM AÇO, VÃO DE 7 M, PARA TELHA CERÂMICA OU DE CONCRETO, INCLUSO IÇAMENTO. AF_12/2015	UN	905,91	923,77
SINAPI	92592	FABRICAÇÃO E INSTALAÇÃO DE TESOURA INTEIRA EM AÇO, VÃO DE 8 M, PARA TELHA CERÂMICA OU DE CONCRETO, INCLUSO IÇAMENTO. AF_12/2015	UN	1.017,52	1.039,20
SINAPI	92593	(COMPOSIÇÃO REPRESENTATIVA) FABRICAÇÃO E INSTALAÇÃO DE TESOURA INTEIRA EM AÇO, PARA VÃOS DE 3 A 12 M E PARA QUALQUER TIPO DE TELHA, INCLUSO IÇAMENTO. AF_12/2015	KG	7,71	7,88
SINAPI	92594	FABRICAÇÃO E INSTALAÇÃO DE TESOURA INTEIRA EM AÇO, VÃO DE 9 M, PARA TELHA CERÂMICA OU DE CONCRETO, INCLUSO IÇAMENTO. AF_12/2015	UN	1.180,00	1.203,52
SINAPI	92596	FABRICAÇÃO E INSTALAÇÃO DE TESOURA INTEIRA EM AÇO, VÃO DE 10 M, PARA TELHA CERÂMICA OU DE CONCRETO, INCLUSO IÇAMENTO. AF_12/2015	UN	1.313,11	1.342,78
SINAPI	92598	FABRICAÇÃO E INSTALAÇÃO DE TESOURA INTEIRA EM AÇO, VÃO DE 11 M, PARA TELHA CERÂMICA OU DE CONCRETO, INCLUSO IÇAMENTO. AF_12/2015	UN	1.395,12	1.424,79
SINAPI	92600	FABRICAÇÃO E INSTALAÇÃO DE TESOURA INTEIRA EM AÇO, VÃO DE 12 M, PARA TELHA CERÂMICA OU DE CONCRETO, INCLUSO IÇAMENTO. AF_12/2015	UN	1.497,87	1.527,54
SINAPI	92602	FABRICAÇÃO E INSTALAÇÃO DE TESOURA INTEIRA EM AÇO, VÃO DE 3 M, PARA TELHA ONDULADA DE FIBROCIMENTO, METÁLICA, PLÁSTICA OU TERMOACÚSTICA, INCLUSO IÇAMENTO.. AF_12/2015	UN	488,20	500,35
SINAPI	92604	FABRICAÇÃO E INSTALAÇÃO DE TESOURA INTEIRA EM AÇO, VÃO DE 4 M, PARA TELHA ONDULADA DE FIBROCIMENTO, METÁLICA, PLÁSTICA OU TERMOACÚSTICA, INCLUSO IÇAMENTO. AF_12/2015	UN	549,46	561,61
SINAPI	92606	FABRICAÇÃO E INSTALAÇÃO DE TESOURA INTEIRA EM AÇO, VÃO DE 5 M, PARA TELHA ONDULADA DE FIBROCIMENTO, METÁLICA, PLÁSTICA OU TERMOACÚSTICA, INCLUSO IÇAMENTO. AF_12/2015	UN	631,46	643,61
SINAPI	92608	FABRICAÇÃO E INSTALAÇÃO DE TESOURA INTEIRA EM AÇO, VÃO DE 6 M, PARA TELHA ONDULADA DE FIBROCIMENTO, METÁLICA, PLÁSTICA OU TERMOACÚSTICA, INCLUSO IÇAMENTO. AF_12/2015	UN	782,41	800,27
SINAPI	92610	FABRICAÇÃO E INSTALAÇÃO DE TESOURA INTEIRA EM AÇO, VÃO DE 7 M, PARA TELHA ONDULADA DE FIBROCIMENTO, METÁLICA, PLÁSTICA OU TERMOACÚSTICA, INCLUSO IÇAMENTO. AF_12/2015	UN	864,41	882,27
SINAPI	92612	FABRICAÇÃO E INSTALAÇÃO DE TESOURA INTEIRA EM AÇO, VÃO DE 8 M, PARA TELHA ONDULADA DE FIBROCIMENTO, METÁLICA, PLÁSTICA OU TERMOACÚSTICA, INCLUSO IÇAMENTO, INCLUSO IÇAMENTO. AF_12/2015	UN	976,01	997,69
SINAPI	92614	FABRICAÇÃO E INSTALAÇÃO DE TESOURA INTEIRA EM AÇO, VÃO DE 9 M, PARA TELHA ONDULADA DE FIBROCIMENTO, METÁLICA, PLÁSTICA OU TERMOACÚSTICA, INCLUSO IÇAMENTO. AF_12/2015	UN	1.096,99	1.120,51
SINAPI	92616	FABRICAÇÃO E INSTALAÇÃO DE TESOURA INTEIRA EM AÇO, VÃO DE 10 M, PARA TELHA ONDULADA DE FIBROCIMENTO, METÁLICA, PLÁSTICA OU TERMOACÚSTICA, INCLUSO IÇAMENTO. AF_12/2015	UN	1.250,86	1.280,53
SINAPI	92618	FABRICAÇÃO E INSTALAÇÃO DE TESOURA INTEIRA EM AÇO, VÃO DE 11 M, PARA TELHA ONDULADA DE FIBROCIMENTO, METÁLICA, PLÁSTICA OU TERMOACÚSTICA, INCLUSO IÇAMENTO. AF_12/2015	UN	1.332,86	1.362,53
SINAPI	92620	FABRICAÇÃO E INSTALAÇÃO DE TESOURA INTEIRA EM AÇO, VÃO DE 12 M, PARA TELHA ONDULADA DE FIBROCIMENTO, METÁLICA, PLÁSTICA OU TERMOACÚSTICA, INCLUSO IÇAMENTO. AF_12/2015	UN	1.414,86	1.444,53
SINAPI	100357	FABRICAÇÃO E INSTALAÇÃO DE MEIA TESOURA DE MADEIRA NÃO APARELHADA, COM VÃO DE 3 M, PARA TELHA CERÂMICA OU DE CONCRETO, INCLUSO IÇAMENTO. AF_07/2019	UN	755,18	787,23
SINAPI	100358	FABRICAÇÃO E INSTALAÇÃO DE MEIA TESOURA DE MADEIRA NÃO APARELHADA, COM VÃO DE 4 M, PARA TELHA CERÂMICA OU DE CONCRETO, INCLUSO IÇAMENTO. AF_07/2019	UN	1.021,25	1.074,04
SINAPI	100359	FABRICAÇÃO E INSTALAÇÃO DE MEIA TESOURA DE MADEIRA NÃO APARELHADA, COM VÃO DE 5 M, PARA TELHA CERÂMICA OU DE CONCRETO, INCLUSO IÇAMENTO. AF_07/2019	UN	1.075,45	1.128,24
SINAPI	100360	FABRICAÇÃO E INSTALAÇÃO DE MEIA TESOURA DE MADEIRA NÃO APARELHADA, COM VÃO DE 6 M, PARA TELHA CERÂMICA OU DE CONCRETO, INCLUSO IÇAMENTO. AF_07/2019	UN	1.193,22	1.251,54
SINAPI	100361	FABRICAÇÃO E INSTALAÇÃO DE MEIA TESOURA DE MADEIRA NÃO APARELHADA, COM VÃO DE 7 M, PARA TELHA CERÂMICA OU DE CONCRETO, INCLUSO IÇAMENTO. AF_07/2019	UN	1.482,80	1.561,85
SINAPI	100362	FABRICAÇÃO E INSTALAÇÃO DE MEIA TESOURA DE MADEIRA NÃO APARELHADA, COM VÃO DE 8 M, PARA TELHA CERÂMICA OU DE CONCRETO, INCLUSO IÇAMENTO. AF_07/2019	UN	1.926,49	2.010,91
SINAPI	100363	FABRICAÇÃO E INSTALAÇÃO DE MEIA TESOURA DE MADEIRA NÃO APARELHADA, COM VÃO DE 9 M, PARA TELHA CERÂMICA OU DE CONCRETO, INCLUSO IÇAMENTO. AF_07/2019	UN	2.005,71	2.090,13
SINAPI	100364	FABRICAÇÃO E INSTALAÇÃO DE MEIA TESOURA DE MADEIRA NÃO APARELHADA, COM VÃO DE 10 M, PARA TELHA CERÂMICA OU DE CONCRETO, INCLUSO IÇAMENTO. AF_07/2019	UN	2.188,98	2.282,03
SINAPI	100365	FABRICAÇÃO E INSTALAÇÃO DE MEIA TESOURA DE MADEIRA NÃO APARELHADA, COM VÃO DE 11 M, PARA TELHA CERÂMICA OU DE CONCRETO, INCLUSO IÇAMENTO. AF_07/2019	UN	2.523,05	2.636,84
SINAPI	100366	FABRICAÇÃO E INSTALAÇÃO DE MEIA TESOURA DE MADEIRA NÃO APARELHADA, COM VÃO DE 12 M, PARA TELHA CERÂMICA OU DE CONCRETO, INCLUSO IÇAMENTO. AF_07/2019	UN	2.713,57	2.827,36
SINAPI	100367	FABRICAÇÃO E INSTALAÇÃO DE MEIA TESOURA DE MADEIRA NÃO APARELHADA, COM VÃO DE 3 M, PARA TELHA ONDULADA DE FIBROCIMENTO, ALUMÍNIO, PLÁSTICA OU TERMOACÚSTICA, INCLUSO IÇAMENTO. AF_07/2019	UN	733,96	766,01
SINAPI	100368	FABRICAÇÃO E INSTALAÇÃO DE MEIA TESOURA DE MADEIRA NÃO APARELHADA, COM VÃO DE 4 M, PARA TELHA ONDULADA DE FIBROCIMENTO, ALUMÍNIO, PLÁSTICA OU TERMOACÚSTICA, INCLUSO IÇAMENTO. AF_07/2019	UN	994,04	1.046,83
SINAPI	100369	FABRICAÇÃO E INSTALAÇÃO DE MEIA TESOURA DE MADEIRA NÃO APARELHADA, COM VÃO DE 5 M, PARA TELHA ONDULADA DE FIBROCIMENTO, ALUMÍNIO, PLÁSTICA OU TERMOACÚSTICA, INCLUSO IÇAMENTO. AF_07/2019	UN	1.048,24	1.101,03
SINAPI	100370	FABRICAÇÃO E INSTALAÇÃO DE MEIA TESOURA DE MADEIRA NÃO APARELHADA, COM VÃO DE 6 M, PARA TELHA ONDULADA DE FIBROCIMENTO, ALUMÍNIO, PLÁSTICA OU TERMOACÚSTICA, INCLUSO IÇAMENTO. AF_07/2019	UN	1.246,05	1.304,37
SINAPI	100371	FABRICAÇÃO E INSTALAÇÃO DE MEIA TESOURA DE MADEIRA NÃO APARELHADA, COM VÃO DE 7 M, PARA TELHA ONDULADA DE FIBROCIMENTO, ALUMÍNIO, PLÁSTICA OU TERMOACÚSTICA, INCLUSO IÇAMENTO. AF_07/2019	UN	1.409,36	1.488,41
SINAPI	100372	FABRICAÇÃO E INSTALAÇÃO DE MEIA TESOURA DE MADEIRA NÃO APARELHADA, COM VÃO DE 8 M, PARA TELHA ONDULADA DE FIBROCIMENTO, ALUMÍNIO, PLÁSTICA OU TERMOACÚSTICA, INCLUSO IÇAMENTO. AF_07/2019	UN	1.809,11	1.893,53
SINAPI	100373	FABRICAÇÃO E INSTALAÇÃO DE MEIA TESOURA DE MADEIRA NÃO APARELHADA, COM VÃO DE 9 M, PARA TELHA ONDULADA DE FIBROCIMENTO, ALUMÍNIO, PLÁSTICA OU TERMOACÚSTICA, INCLUSO IÇAMENTO. AF_07/2019	UN	1.875,75	1.960,17
SINAPI	100374	FABRICAÇÃO E INSTALAÇÃO DE MEIA TESOURA DE MADEIRA NÃO APARELHADA, COM VÃO DE 10 M, PARA TELHA ONDULADA DE FIBROCIMENTO, ALUMÍNIO, PLÁSTICA OU TERMOACÚSTICA, INCLUSO IÇAMENTO. AF_07/2019	UN	2.015,32	2.108,37
SINAPI	100375	FABRICAÇÃO E INSTALAÇÃO DE MEIA TESOURA DE MADEIRA NÃO APARELHADA, COM VÃO DE 11 M, PARA TELHA ONDULADA DE FIBROCIMENTO, ALUMÍNIO, PLÁSTICA OU TERMOACÚSTICA, INCLUSO IÇAMENTO. AF_07/2019	UN	2.269,91	2.383,70
SINAPI	100376	FABRICAÇÃO E INSTALAÇÃO DE MEIA TESOURA DE MADEIRA NÃO APARELHADA, COM VÃO DE 12 M, PARA TELHA ONDULADA DE FIBROCIMENTO, ALUMÍNIO, PLÁSTICA OU TERMOACÚSTICA, INCLUSO IÇAMENTO. AF_07/2019	UN	2.196,42	2.310,21
SINAPI	100377	FABRICAÇÃO E INSTALAÇÃO DE TESOURA (INTEIRA OU MEIA) EM AÇO, VÃOS MAIORES OU IGUAIS A 3,0 M E MENORES OU IGUAL A 6,0 M, INCLUSO IÇAMENTO. AF_07/2019	KG	8,07	8,22

FONTE	CÓDIGO	DESCRIÇÃO	UNIDADE	DESONERADO	NÃO DESONERADO
SINAPI	100378	FABRICAÇÃO E INSTALAÇÃO DE TESOURA (INTEIRA OU MEIA) EM AÇO, VÃOS MAIORES QUE 6,0 M E MENORES QUE 12,0 M, INCLUSO IÇAMENTO. AF_07/2019	KG	7,46	7,60
SINAPI	100382	FABRICAÇÃO E INSTALAÇÃO DE PONTALETES DE MADEIRA NÃO APARELHADA PARA TELHADOS COM ATÉ 2 ÁGUAS E COM TELHA ONDULADA DE FIBROCIMENTO, ALUMÍNIO OU PLÁSTICA EM EDIFÍCIO RESIDENCIAL TÉRREO, INCLUSO TRANSPORTE VERTICAL. AF_07/2019	M2	17,70	18,14
SINAPI	94444	TELHAMENTO COM TELHA DE ENCAIXE, TIPO FRANCESA DE VIDRO, COM ATÉ 2 ÁGUAS, INCLUSO TRANSPORTE VERTICAL. AF_07/2019	M2	659,32	660,07
SINAPI	73816/1	EXECUCAO DE DRENO COM TUBOS DE PVC CORRUGADO FLEXIVEL PERFURADO - DN 100	M	25,94	27,21
SINAPI	73881/1	EXECUCAO DE DRENO COM MANTA GEOTEXTIL 200 G/M2	M2	5,61	5,64
SINAPI	73881/3	EXECUCAO DE DRENO COM MANTA GEOTEXTIL 400 G/M2	M2	11,00	11,03
SINAPI	73883/1	EXECUCAO DE DRENO FRANCES COM AREIA MEDIA	M3	97,19	99,18
SINAPI	73883/2	EXECUCAO DE DRENO FRANCES COM BRITA NUM 2	M3	106,98	110,04
SINAPI	73883/3	EXECUCAO DE DRENO FRANCES COM CASCALHO	M3	65,99	67,98
SINAPI	73969/1	EXECUCAO DE DRENOS DE CHORUME EM TUBOS DRENANTES DE CONCRETO, DIAM=200MM, ENVOLTOS EM BRITA E GEOTEXTIL	M	66,00	67,26
SINAPI	74017/1	EXECUCAO DE DRENOS DE CHORUME EM TUBOS DRENANTES, PVC, DIAM=100 MM, ENVOLTOS EM BRITA E GEOTEXTIL	M	44,43	45,69
SINAPI	74017/2	EXECUCAO DE DRENOS DE CHORUME EM TUBOS DRENANTES, PVC, DIAM=150 MM, ENVOLTOS EM BRITA E GEOTEXTIL	M	60,33	61,59
SINAPI	75029/1	TUBO PVC CORRUGADO RIGIDO PERFURADO DN 150 PARA DRENAGEM - FORNECIMENTO E INSTALACAO	M	38,99	40,68
SINAPI	83651	TUBO PVC CORRUGADO PERFURADO 100 MM C/ JUNTA ELASTICA PARA DRENAGEM.	M	28,37	30,46
SINAPI	83658	EXECUCAO DRENO PROFUNDO, COM CORTE TRAPEZOIDAL EM SOLO, DE 70X80X150CM EXCL TUBO INCL MATERIAL EXECUCAO, COM SELO ENCHIMENTO MATERIAL DRENANTE E ESCAVACAO	M	144,76	154,00
SINAPI	83661	EXECUCAO DE DRENO PROFUNDO, CORTE EM SOLO, COM TUBO POROSO D=0,20M	M	101,18	105,31
SINAPI	83662	EXECUCAO DE DRENO CEGO	M3	96,94	100,56
SINAPI	83664	EXECUCAO DE DRENO DE TUBO DE CONRETO SIMPLES POROSO D=0,20 M (0,5MX0,5M) PARA GALERIAS DE AGUAS PLUVIAIS	M	61,54	63,54
SINAPI	83670	TUBO PVC DN 75 MM PARA DRENAGEM - FORNECIMENTO E INSTALACAO	M	40,40	44,24
SINAPI	83671	TUBO PVC DN 100 MM PARA DRENAGEM - FORNECIMENTO E INSTALACAO	M	43,36	47,44
SINAPI	83679	TUBO PVC D=2" COM MATERIAL DRENANTE PARA DRENO/BARBACA - FORNECIMENTO E INSTALACAO	M	12,03	12,80
SINAPI	83680	TUBO PVC D=3" COM MATERIAL DRENANTE PARA DRENO/BARBACA - FORNECIMENTO E INSTALACAO	M	14,48	15,25
SINAPI	83681	TUBO PVC D=4" COM MATERIAL DRENANTE PARA DRENO/BARBACA - FORNECIMENTO E INSTALACAO	M	15,61	16,38
SINAPI	92743	MURO DE GABIÃO, ENCHIMENTO COM PEDRA DE MÃO TIPO RACHÃO, DE GRAVIDADE, COM GAIOLAS DE COMPRIMENTO IGUAL A 2 M, PARA MUROS COM ALTURA MENOR OU IGUAL A 4 M - FORNECIMENTO E EXECUÇÃO. AF_12/2015	M3	421,21	433,66
SINAPI	92744	MURO DE GABIÃO, ENCHIMENTO COM PEDRA DE MÃO TIPO RACHÃO, DE GRAVIDADE, COM GAIOLAS DE COMPRIMENTO IGUAL A 5 M, PARA MUROS COM ALTURA MENOR OU IGUAL A 4 M - FORNECIMENTO E EXECUÇÃO. AF_12/2015	M3	398,19	404,20
SINAPI	92745	MURO DE GABIÃO, ENCHIMENTO COM PEDRA DE MÃO TIPO RACHÃO, DE GRAVIDADE, COM GAIOLAS DE COMPRIMENTO IGUAL A 2 M, PARA MUROS COM ALTURA MAIOR QUE 4 M E MENOR OU IGUAL A 6 M - FORNECIMENTO E EXECUÇÃO. AF_12/2015	M3	513,97	528,94
SINAPI	92746	MURO DE GABIÃO, ENCHIMENTO COM PEDRA DE MÃO TIPO RACHÃO, DE GRAVIDADE, COM GAIOLAS DE COMPRIMENTO IGUAL A 5 M, PARA MUROS COM ALTURA MAIOR QUE 4 M E MENOR OU IGUAL A 6 M - FORNECIMENTO E EXECUÇÃO. AF_12/2015	M3	467,24	475,69
SINAPI	92747	MURO DE GABIÃO, ENCHIMENTO COM PEDRA DE MÃO TIPO RACHÃO, DE GRAVIDADE, COM GAIOLAS DE COMPRIMENTO IGUAL A 2 M, PARA MUROS COM ALTURA MAIOR QUE 6 M E MENOR OU IGUAL A 10 M - FORNECIMENTO E EXECUÇÃO. AF_12/2015	M3	566,07	582,51
SINAPI	92748	MURO DE GABIÃO, ENCHIMENTO COM PEDRA DE MÃO TIPO RACHÃO, DE GRAVIDADE, COM GAIOLAS DE COMPRIMENTO IGUAL A 5 M, PARA MUROS COM ALTURA MAIOR QUE 6 M E MENOR OU IGUAL A 10 M - FORNECIMENTO E EXECUÇÃO. AF_12/2015	M3	506,14	516,05
SINAPI	92749	MURO DE GABIÃO, ENCHIMENTO COM PEDRA DE MÃO TIPO RACHÃO, COM SOLO REFORÇADO, PARA MUROS COM ALTURA MENOR OU IGUAL A 4 M - FORNECIMENTO E EXECUÇÃO. AF_12/2015	M3	587,22	599,54
SINAPI	92750	MURO DE GABIÃO, ENCHIMENTO COM PEDRA DE MÃO TIPO RACHÃO, COM SOLO REFORÇADO, PARA MUROS COM ALTURA MAIOR QUE 4 M E MENOR OU IGUAL A 12 M - FORNECIMENTO E EXECUÇÃO. AF_12/2015	M3	981,48	998,38
SINAPI	92751	MURO DE GABIÃO, ENCHIMENTO COM PEDRA DE MÃO TIPO RACHÃO, COM SOLO REFORÇADO, PARA MUROS COM ALTURA MAIOR QUE 12 M E MENOR OU IGUAL A 20 M - FORNECIMENTO E EXECUÇÃO. AF_12/2015	M3	1.209,65	1.229,17
SINAPI	92752	MURO DE GABIÃO, ENCHIMENTO COM PEDRA DE MÃO TIPO RACHÃO, COM SOLO REFORÇADO, PARA MUROS COM ALTURA MAIOR QUE 20 M E MENOR OU IGUAL A 28 M - FORNECIMENTO E EXECUÇÃO. AF_12/2015	M3	1.436,84	1.458,88
SINAPI	92753	MURO DE GABIÃO, ENCHIMENTO COM RESÍDUO DE CONSTRUÇÃO E DEMOLIÇÃO, DE GRAVIDADE, COM GAIOLA TRAPEZOIDAL DE COMPRIMENTO IGUAL A 2 M, PARA MUROS COM ALTURA MENOR OU IGUAL A 2 M - FORNECIMENTO E EXECUÇÃO. AF_12/2015	M3	381,16	389,84
SINAPI	92754	MURO DE GABIÃO, ENCHIMENTO COM RESÍDUO DE CONSTRUÇÃO E DEMOLIÇÃO, DE GRAVIDADE, COM GAIOLA TRAPEZOIDAL DE COMPRIMENTO IGUAL A 2 M, PARA MUROS COM ALTURA MAIOR QUE 2 M E MENOR OU IGUAL A 4 M - FORNECIMENTO E EXECUÇÃO. AF_12/2015	M3	347,05	355,05
SINAPI	92755	PROTEÇÃO SUPERFICIAL DE CANAL EM GABIÃO TIPO COLCHÃO, ALTURA DE 17 CENTÍMETROS, ENCHIMENTO COM PEDRA DE MÃO TIPO RACHÃO - FORNECIMENTO E EXECUÇÃO. AF_12/2015	M2	147,87	151,98
SINAPI	92756	PROTEÇÃO SUPERFICIAL DE CANAL EM GABIÃO TIPO COLCHÃO, ALTURA DE 23 CENTÍMETROS, ENCHIMENTO COM PEDRA DE MÃO TIPO RACHÃO - FORNECIMENTO E EXECUÇÃO. AF_12/2015	M2	168,94	173,81
SINAPI	92757	PROTEÇÃO SUPERFICIAL DE CANAL EM GABIÃO TIPO COLCHÃO, ALTURA DE 30 CENTÍMETROS, ENCHIMENTO COM PEDRA DE MÃO TIPO RACHÃO - FORNECIMENTO E EXECUÇÃO. AF_12/2015	M2	194,40	200,18
SINAPI	92758	PROTEÇÃO SUPERFICIAL DE CANAL EM GABIÃO TIPO SACO, DIÂMETRO DE 65 CENTÍMETROS, ENCHIMENTO MANUAL COM PEDRA DE MÃO TIPO RACHÃO - FORNECIMENTO E EXECUÇÃO. AF_12/2015	M3	464,20	473,26
SINAPI	91069	EXECUÇÃO DE REVESTIMENTO DE CONCRETO PROJETADO COM ESPESSURA DE 7 CM, ARMADO COM TELA, INCLINAÇÃO MENOR QUE 90°, APLICAÇÃO CONTÍNUA, UTILIZANDO EQUIPAMENTO DE PROJEÇÃO COM 6 M³/H DE CAPACIDADE. AF_01/2016	M2	75,25	77,64
SINAPI	91070	EXECUÇÃO DE REVESTIMENTO DE CONCRETO PROJETADO COM ESPESSURA DE 10 CM, ARMADO COM TELA, INCLINAÇÃO MENOR QUE 90°, APLICAÇÃO CONTÍNUA, UTILIZANDO EQUIPAMENTO DE PROJEÇÃO COM 6 M³/H DE CAPACIDADE. AF_01/2016	M2	83,15	85,68
SINAPI	91071	EXECUÇÃO DE REVESTIMENTO DE CONCRETO PROJETADO COM ESPESSURA DE 7 CM, ARMADO COM TELA, INCLINAÇÃO DE 90°, APLICAÇÃO CONTÍNUA, UTILIZANDO EQUIPAMENTO DE PROJEÇÃO COM 6 M³/H DE CAPACIDADE. AF_01/2016	M2	104,52	110,20
SINAPI	91072	EXECUÇÃO DE REVESTIMENTO DE CONCRETO PROJETADO COM ESPESSURA DE 10 CM, ARMADO COM TELA, INCLINAÇÃO DE 90°, APLICAÇÃO CONTÍNUA, UTILIZANDO EQUIPAMENTO DE PROJEÇÃO COM 6 M³/H DE CAPACIDADE. AF_01/2016	M2	112,41	118,24
SINAPI	91073	EXECUÇÃO DE REVESTIMENTO DE CONCRETO PROJETADO COM ESPESSURA DE 7 CM, ARMADO COM TELA, INCLINAÇÃO MENOR QUE 90°, APLICAÇÃO CONTÍNUA, UTILIZANDO EQUIPAMENTO DE PROJEÇÃO COM 3 M³/H DE CAPACIDADE. AF_01/2016	M2	85,75	89,39
SINAPI	91074	EXECUÇÃO DE REVESTIMENTO DE CONCRETO PROJETADO COM ESPESSURA DE 10 CM, ARMADO COM TELA, INCLINAÇÃO MENOR QUE 90°, APLICAÇÃO CONTÍNUA, UTILIZANDO EQUIPAMENTO DE PROJEÇÃO COM 3 M³/H DE CAPACIDADE. AF_01/2016	M2	94,72	98,63
SINAPI	91075	EXECUÇÃO DE REVESTIMENTO DE CONCRETO PROJETADO COM ESPESSURA DE 7 CM, ARMADO COM TELA, INCLINAÇÃO DE 90°, APLICAÇÃO CONTÍNUA, UTILIZANDO EQUIPAMENTO DE PROJEÇÃO COM 3 M³/H DE CAPACIDADE. AF_01/2016	M2	117,02	124,30
SINAPI	91076	EXECUÇÃO DE REVESTIMENTO DE CONCRETO PROJETADO COM ESPESSURA DE 10 CM, ARMADO COM TELA, INCLINAÇÃO DE 90°, APLICAÇÃO CONTÍNUA, UTILIZANDO EQUIPAMENTO DE PROJEÇÃO COM 3 M³/H DE CAPACIDADE. AF_01/2016	M2	126,03	133,61
SINAPI	91077	EXECUÇÃO DE REVESTIMENTO DE CONCRETO PROJETADO COM ESPESSURA DE 7 CM, ARMADO COM FIBRAS DE AÇO, INCLINAÇÃO MENOR QUE 90°, APLICAÇÃO CONTÍNUA, UTILIZANDO EQUIPAMENTO DE PROJEÇÃO COM 6 M³/H DE CAPACIDADE. AF_01/2016	M2	78,37	80,03
SINAPI	91078	EXECUÇÃO DE REVESTIMENTO DE CONCRETO PROJETADO COM ESPESSURA DE 10 CM, ARMADO COM FIBRAS DE AÇO, INCLINAÇÃO MENOR QUE 90°, APLICAÇÃO CONTÍNUA, UTILIZANDO EQUIPAMENTO DE PROJEÇÃO COM 6 M³/H DE CAPACIDADE. AF_01/2016	M2	91,76	93,54
SINAPI	91079	EXECUÇÃO DE REVESTIMENTO DE CONCRETO PROJETADO COM ESPESSURA DE 7 CM, ARMADO COM FIBRAS DE AÇO, INCLINAÇÃO DE 90°, APLICAÇÃO CONTÍNUA, UTILIZANDO EQUIPAMENTO DE PROJEÇÃO COM 6 M³/H DE CAPACIDADE. AF_01/2016	M2	82,62	84,73

FONTE	CÓDIGO	DESCRIÇÃO	UNIDADE	DESONERADO	NÃO DESONERADO
SINAPI	91080	EXECUÇÃO DE REVESTIMENTO DE CONCRETO PROJETADO COM ESPESSURA DE 10 CM, ARMADO COM FIBRAS DE AÇO, INCLINAÇÃO DE 90°, APLICAÇÃO CONTÍNUA, UTILIZANDO EQUIPAMENTO DE PROJEÇÃO COM 6 M³/H DE CAPACIDADE. AF_01/2016	M2	95,87	98,09
SINAPI	91081	EXECUÇÃO DE REVESTIMENTO DE CONCRETO PROJETADO COM ESPESSURA DE 7 CM, ARMADO COM FIBRAS DE AÇO, INCLINAÇÃO MENOR QUE 90°, APLICAÇÃO CONTÍNUA, UTILIZANDO EQUIPAMENTO DE PROJEÇÃO COM 3 M³/H DE CAPACIDADE. AF_01/2016	M2	90,03	93,02
SINAPI	91082	EXECUÇÃO DE REVESTIMENTO DE CONCRETO PROJETADO COM ESPESSURA DE 10 CM, ARMADO COM FIBRAS DE AÇO, INCLINAÇÃO MENOR QUE 90°, APLICAÇÃO CONTÍNUA, UTILIZANDO EQUIPAMENTO DE PROJEÇÃO COM 3 M³/H DE CAPACIDADE. AF_01/2016	M2	104,38	107,60
SINAPI	91083	EXECUÇÃO DE REVESTIMENTO DE CONCRETO PROJETADO COM ESPESSURA DE 7 CM, ARMADO COM FIBRAS DE AÇO, INCLINAÇÃO DE 90°, APLICAÇÃO CONTÍNUA, UTILIZANDO EQUIPAMENTO DE PROJEÇÃO COM 3 M³/H DE CAPACIDADE. AF_01/2016	M2	97,55	101,40
SINAPI	91084	EXECUÇÃO DE REVESTIMENTO DE CONCRETO PROJETADO COM ESPESSURA DE 10 CM, ARMADO COM FIBRAS DE AÇO, INCLINAÇÃO DE 90°, APLICAÇÃO CONTÍNUA, UTILIZANDO EQUIPAMENTO DE PROJEÇÃO COM 3 M³/H DE CAPACIDADE. AF_01/2016	M2	111,70	115,79
SINAPI	91086	EXECUÇÃO DE REVESTIMENTO DE CONCRETO PROJETADO COM ESPESSURA DE 7 CM, ARMADO COM TELA, INCLINAÇÃO MENOR QUE 90°, APLICAÇÃO DESCONTÍNUA, UTILIZANDO EQUIPAMENTO DE PROJEÇÃO COM 6 M³/H DE CAPACIDADE. AF_01/2016	M2	82,82	86,04
SINAPI	91087	EXECUÇÃO DE REVESTIMENTO DE CONCRETO PROJETADO COM ESPESSURA DE 10 CM, ARMADO COM TELA, INCLINAÇÃO MENOR QUE 90°, APLICAÇÃO DESCONTÍNUA, UTILIZANDO EQUIPAMENTO DE PROJEÇÃO COM 6 M³/H DE CAPACIDADE. AF_01/2016	M2	90,97	94,35
SINAPI	91088	EXECUÇÃO DE REVESTIMENTO DE CONCRETO PROJETADO COM ESPESSURA DE 7 CM, ARMADO COM TELA, INCLINAÇÃO DE 90°, APLICAÇÃO DESCONTÍNUA, UTILIZANDO EQUIPAMENTO DE PROJEÇÃO COM 6 M³/H DE CAPACIDADE. AF_01/2016	M2	113,19	119,85
SINAPI	91089	EXECUÇÃO DE REVESTIMENTO DE CONCRETO PROJETADO COM ESPESSURA DE 10 CM, ARMADO COM TELA, INCLINAÇÃO DE 90°, APLICAÇÃO DESCONTÍNUA, UTILIZANDO EQUIPAMENTO DE PROJEÇÃO COM 6 M³/H DE CAPACIDADE. AF_01/2016	M2	121,45	128,27
SINAPI	91090	EXECUÇÃO DE REVESTIMENTO DE CONCRETO PROJETADO COM ESPESSURA DE 7 CM, ARMADO COM TELA, INCLINAÇÃO MENOR QUE 90°, APLICAÇÃO DESCONTÍNUA, UTILIZANDO EQUIPAMENTO DE PROJEÇÃO COM 3 M³/H DE CAPACIDADE. AF_01/2016	M2	91,92	96,27
SINAPI	91091	EXECUÇÃO DE REVESTIMENTO DE CONCRETO PROJETADO COM ESPESSURA DE 10 CM, ARMADO COM TELA, INCLINAÇÃO MENOR QUE 90°, APLICAÇÃO DESCONTÍNUA, UTILIZANDO EQUIPAMENTO DE PROJEÇÃO COM 3 M³/H DE CAPACIDADE. AF_01/2016	M2	101,28	105,92
SINAPI	91092	EXECUÇÃO DE REVESTIMENTO DE CONCRETO PROJETADO COM ESPESSURA DE 7 CM, ARMADO COM TELA, INCLINAÇÃO DE 90°, APLICAÇÃO DESCONTÍNUA, UTILIZANDO EQUIPAMENTO DE PROJEÇÃO COM 3 M³/H DE CAPACIDADE. AF_01/2016	M2	123,92	132,01
SINAPI	91093	EXECUÇÃO DE REVESTIMENTO DE CONCRETO PROJETADO COM ESPESSURA DE 10 CM, ARMADO COM TELA, INCLINAÇÃO DE 90°, APLICAÇÃO DESCONTÍNUA, UTILIZANDO EQUIPAMENTO DE PROJEÇÃO COM 3 M³/H DE CAPACIDADE. AF_01/2016	M2	133,50	141,94
SINAPI	91094	EXECUÇÃO DE REVESTIMENTO DE CONCRETO PROJETADO COM ESPESSURA DE 7 CM, ARMADO COM FIBRAS DE AÇO, INCLINAÇÃO MENOR QUE 90°, APLICAÇÃO DESCONTÍNUA, UTILIZANDO EQUIPAMENTO DE PROJEÇÃO COM 6 M³/H DE CAPACIDADE. AF_01/2016	M2	82,93	85,14
SINAPI	91095	EXECUÇÃO DE REVESTIMENTO DE CONCRETO PROJETADO COM ESPESSURA DE 10 CM, ARMADO COM FIBRAS DE AÇO, INCLINAÇÃO MENOR QUE 90°, APLICAÇÃO DESCONTÍNUA, UTILIZANDO EQUIPAMENTO DE PROJEÇÃO COM 6 M³/H DE CAPACIDADE. AF_01/2016	M2	96,61	98,95
SINAPI	91096	EXECUÇÃO DE REVESTIMENTO DE CONCRETO PROJETADO COM ESPESSURA DE 7 CM, ARMADO COM FIBRAS DE AÇO, INCLINAÇÃO DE 90°, APLICAÇÃO DESCONTÍNUA, UTILIZANDO EQUIPAMENTO DE PROJEÇÃO COM 6 M³/H DE CAPACIDADE. AF_01/2016	M2	85,12	87,59
SINAPI	91097	EXECUÇÃO DE REVESTIMENTO DE CONCRETO PROJETADO COM ESPESSURA DE 10 CM, ARMADO COM FIBRAS DE AÇO, INCLINAÇÃO DE 90°, APLICAÇÃO DESCONTÍNUA, UTILIZANDO EQUIPAMENTO DE PROJEÇÃO COM 6 M³/H DE CAPACIDADE. AF_01/2016	M2	98,70	101,30
SINAPI	91098	EXECUÇÃO DE REVESTIMENTO DE CONCRETO PROJETADO COM ESPESSURA DE 7 CM, ARMADO COM FIBRAS DE AÇO, INCLINAÇÃO MENOR QUE 90°, APLICAÇÃO DESCONTÍNUA, UTILIZANDO EQUIPAMENTO DE PROJEÇÃO COM 3 M³/H DE CAPACIDADE. AF_01/2016	M2	94,50	98,07
SINAPI	91099	EXECUÇÃO DE REVESTIMENTO DE CONCRETO PROJETADO COM ESPESSURA DE 10 CM, ARMADO COM FIBRAS DE AÇO, INCLINAÇÃO MENOR QUE 90°, APLICAÇÃO DESCONTÍNUA, UTILIZANDO EQUIPAMENTO DE PROJEÇÃO COM 3 M³/H DE CAPACIDADE. AF_01/2016	M2	109,19	113,02
SINAPI	91100	EXECUÇÃO DE REVESTIMENTO DE CONCRETO PROJETADO COM ESPESSURA DE 7 CM, ARMADO COM FIBRAS DE AÇO, INCLINAÇÃO DE 90°, APLICAÇÃO DESCONTÍNUA, UTILIZANDO EQUIPAMENTO DE PROJEÇÃO COM 3 M³/H DE CAPACIDADE. AF_01/2016	M2	100,49	104,77
SINAPI	91101	EXECUÇÃO DE REVESTIMENTO DE CONCRETO PROJETADO COM ESPESSURA DE 10 CM, ARMADO COM FIBRAS DE AÇO, INCLINAÇÃO DE 90°, APLICAÇÃO DESCONTÍNUA, UTILIZANDO EQUIPAMENTO DE PROJEÇÃO COM 3 M³/H DE CAPACIDADE. AF_01/2016	M2	115,11	119,65
SINAPI	93952	EXECUÇÃO DE GRAMPO PARA SOLO GRAMPEADO COM COMPRIMENTO MENOR OU IGUAL A 4 M, DIÂMETRO DE 10 CM, PERFURAÇÃO COM EQUIPAMENTO MANUAL E ARMADURA COM DIÂMETRO DE 16 MM. AF_05/2016	M	152,52	163,28
SINAPI	93953	EXECUÇÃO DE GRAMPO PARA SOLO GRAMPEADO COM COMPRIMENTO MAIOR QUE 4 M E MENOR OU IGUAL A 6 M, DIÂMETRO DE 10 CM, PERFURAÇÃO COM EQUIPAMENTO MANUAL E ARMADURA COM DIÂMETRO DE 16 MM. AF_05/2016	M	141,78	151,39
SINAPI	93954	EXECUÇÃO DE GRAMPO PARA SOLO GRAMPEADO COM COMPRIMENTO MAIOR QUE 6 M E MENOR OU IGUAL A 8 M, DIÂMETRO DE 10 CM, PERFURAÇÃO COM EQUIPAMENTO MANUAL E ARMADURA COM DIÂMETRO DE 16 MM. AF_05/2016	M	135,36	144,31
SINAPI	93955	EXECUÇÃO DE GRAMPO PARA SOLO GRAMPEADO COM COMPRIMENTO MAIOR QUE 8 M E MENOR OU IGUAL A 10 M, DIÂMETRO DE 10 CM, PERFURAÇÃO COM EQUIPAMENTO MANUAL E ARMADURA COM DIÂMETRO DE 16 MM. AF_05/2016	M	130,82	139,27
SINAPI	93956	EXECUÇÃO DE GRAMPO PARA SOLO GRAMPEADO COM COMPRIMENTO MAIOR QUE 10 M, DIÂMETRO DE 10 CM, PERFURAÇÃO COM EQUIPAMENTO MANUAL E ARMADURA COM DIÂMETRO DE 16 MM. AF_05/2016	M	127,21	135,30
SINAPI	93957	EXECUÇÃO DE GRAMPO PARA SOLO GRAMPEADO COM COMPRIMENTO MENOR OU IGUAL A 4 M, DIÂMETRO DE 10 CM, PERFURAÇÃO COM EQUIPAMENTO MANUAL E ARMADURA COM DIÂMETRO DE 20 MM. AF_05/2016	M	160,56	171,53
SINAPI	93958	EXECUÇÃO DE GRAMPO PARA SOLO GRAMPEADO COM COMPRIMENTO MAIOR QUE 4 M E MENOR OU IGUAL A 6 M, DIÂMETRO DE 10 CM, PERFURAÇÃO COM EQUIPAMENTO MANUAL E ARMADURA COM DIÂMETRO DE 20 MM. AF_05/2016	M	149,22	158,98
SINAPI	93959	EXECUÇÃO DE GRAMPO PARA SOLO GRAMPEADO COM COMPRIMENTO MAIOR QUE 6 M E MENOR OU IGUAL A 8 M, DIÂMETRO DE 10 CM, PERFURAÇÃO COM EQUIPAMENTO MANUAL E ARMADURA COM DIÂMETRO DE 20 MM. AF_05/2016	M	142,50	151,53
SINAPI	93960	EXECUÇÃO DE GRAMPO PARA SOLO GRAMPEADO COM COMPRIMENTO MAIOR QUE 8 M E MENOR OU IGUAL A 10 M, DIÂMETRO DE 10 CM, PERFURAÇÃO COM EQUIPAMENTO MANUAL E ARMADURA COM DIÂMETRO DE 20 MM. AF_05/2016	M	137,75	146,29
SINAPI	93961	EXECUÇÃO DE GRAMPO PARA SOLO GRAMPEADO COM COMPRIMENTO MAIOR QUE 10 M, DIÂMETRO DE 10 CM, PERFURAÇÃO COM EQUIPAMENTO MANUAL E ARMADURA COM DIÂMETRO DE 20 MM. AF_05/2016	M	134,04	142,18
SINAPI	93962	EXECUÇÃO DE GRAMPO PARA SOLO GRAMPEADO COM COMPRIMENTO MENOR OU IGUAL A 4 M, DIÂMETRO DE 7 CM, PERFURAÇÃO COM EQUIPAMENTO MANUAL E ARMADURA COM DIÂMETRO DE 16 MM. AF_05/2016	M	144,58	154,97
SINAPI	93963	EXECUÇÃO DE GRAMPO PARA SOLO GRAMPEADO COM COMPRIMENTO MAIOR QUE 4 E MENOR OU IGUAL A 6 M, DIÂMETRO DE 7 CM, PERFURAÇÃO COM EQUIPAMENTO MANUAL E ARMADURA COM DIÂMETRO DE 16 MM. AF_05/2016	M	133,85	143,12
SINAPI	93964	EXECUÇÃO DE GRAMPO PARA SOLO GRAMPEADO COM COMPRIMENTO MAIOR QUE 6 M E MENOR OU IGUAL A 8 M, DIÂMETRO DE 7 CM, PERFURAÇÃO COM EQUIPAMENTO MANUAL E ARMADURA COM DIÂMETRO DE 16 MM. AF_05/2016	M	127,46	136,00
SINAPI	93965	EXECUÇÃO DE GRAMPO PARA SOLO GRAMPEADO COM COMPRIMENTO MAIOR QUE 8 M E MENOR OU IGUAL A 10 M, DIÂMETRO DE 7 CM, PERFURAÇÃO COM EQUIPAMENTO MANUAL E ARMADURA COM DIÂMETRO DE 16 MM. AF_05/2016	M	121,15	128,98

FONTE	CÓDIGO	DESCRIÇÃO	UNIDADE	DESONERADO	NÃO DESONERADO
SINAPI	93966	EXECUÇÃO DE GRAMPO PARA SOLO GRAMPEADO COM COMPRIMENTO MAIOR QUE 10 M, DIÂMETRO DE 7 CM, PERFURAÇÃO COM EQUIPAMENTO MANUAL E ARMADURA COM DIÂMETRO DE 16 MM. AF_05/2016	M	119,37	127,09
SINAPI	93967	EXECUÇÃO DE GRAMPO PARA SOLO GRAMPEADO COM COMPRIMENTO MENOR OU IGUAL A 4 M, DIÂMETRO DE 7 CM, PERFURAÇÃO COM EQUIPAMENTO MANUAL E ARMADURA COM DIÂMETRO DE 20 MM. AF_05/2016	M	152,63	163,21
SINAPI	93968	EXECUÇÃO DE GRAMPO PARA SOLO GRAMPEADO COM COMPRIMENTO MAIOR QUE 4 E MENOR OU IGUAL A 6 M, DIÂMETRO DE 7 CM, PERFURAÇÃO COM EQUIPAMENTO MANUAL E ARMADURA COM DIÂMETRO DE 20 MM. AF_05/2016	M	141,29	150,68
SINAPI	93969	EXECUÇÃO DE GRAMPO PARA SOLO GRAMPEADO COM COMPRIMENTO MAIOR QUE 6 M E MENOR OU IGUAL A 8 M, DIÂMETRO DE 7 CM, PERFURAÇÃO COM EQUIPAMENTO MANUAL E ARMADURA COM DIÂMETRO DE 20 MM. AF_05/2016	M	134,60	143,25
SINAPI	93970	EXECUÇÃO DE GRAMPO PARA SOLO GRAMPEADO COM COMPRIMENTO MAIOR QUE 8 MENOR OU IGUAL A 10 M, DIÂMETRO DE 7 CM, PERFURAÇÃO COM EQUIPAMENTO MANUAL E ARMADURA COM DIÂMETRO DE 20 MM. AF_05/2016	M	129,89	138,05
SINAPI	93971	EXECUÇÃO DE GRAMPO PARA SOLO GRAMPEADO COM COMPRIMENTO MAIOR QUE 10 M, DIÂMETRO DE 7 CM, PERFURAÇÃO COM EQUIPAMENTO MANUAL E ARMADURA COM DIÂMETRO DE 20 MM. AF_05/2016	M	122,78	130,39
SINAPI	95108	EXECUÇÃO DE PROTEÇÃO DA CABEÇA DO TIRANTE COM USO DE FÔRMAS EM CHAPA COMPENSADA PLASTIFICADA DE MADEIRA E CONCRETO FCK =15 MPA. AF_07/2016	UN	20,37	22,42
SINAPI	100332	CONTENÇÃO EM PERFIL PRANCHADO COM PRANCHÃO DE MADEIRA, PERFIS ESPAÇADOS A 1,5 M PARA 1 SUBSOLO. AF_07/2019	M2	562,68	570,94
SINAPI	100333	CONTENÇÃO EM PERFIL PRANCHADO COM PRANCHÃO DE MADEIRA, PERFIS ESPAÇADOS A 1,5 M PARA 2 OU MAIS SUBSOLOS. AF_07/2019	M2	341,66	347,63
SINAPI	100334	CONTENÇÃO EM PERFIL PRANCHADO COM PRANCHÃO DE MADEIRA, PERFIS ESPAÇADOS A 2 M PARA 1 SUBSOLO. AF_07/2019	M2	442,80	449,68
SINAPI	100335	CONTENÇÃO EM PERFIL PRANCHADO COM PRANCHÃO DE MADEIRA, PERFIS ESPAÇADOS A 2 M PARA 2 OU MAIS SUBSOLOS. AF_07/2019	M2	277,04	282,20
SINAPI	100341	FABRICAÇÃO, MONTAGEM E DESMONTAGEM DE FÔRMA PARA CORTINA DE CONTENÇÃO, EM CHAPA DE MADEIRA COMPENSADA PLASTIFICADA, E = 18 MM, 10 UTILIZAÇÕES. AF_07/2019	M2	20,52	22,14
SINAPI	100342	ARMAÇÃO DE CORTINA DE CONTENÇÃO EM CONCRETO ARMADO, COM AÇO CA-50 DE 6,3 MM - MONTAGEM. AF_07/2019	KG	9,05	9,44
SINAPI	100343	ARMAÇÃO DE CORTINA DE CONTENÇÃO EM CONCRETO ARMADO, COM AÇO CA-50 DE 8 MM - MONTAGEM. AF_07/2019	KG	8,30	8,56
SINAPI	100344	ARMAÇÃO DE CORTINA DE CONTENÇÃO EM CONCRETO ARMADO, COM AÇO CA-50 DE 10 MM - MONTAGEM. AF_07/2019	KG	7,31	7,50
SINAPI	100345	ARMAÇÃO DE CORTINA DE CONTENÇÃO EM CONCRETO ARMADO, COM AÇO CA-50 DE 12,5 MM - MONTAGEM. AF_07/2019	KG	6,11	6,25
SINAPI	100346	ARMAÇÃO DE CORTINA DE CONTENÇÃO EM CONCRETO ARMADO, COM AÇO CA-50 DE 16 MM - MONTAGEM. AF_07/2019	KG	5,71	5,80
SINAPI	100347	ARMAÇÃO DE CORTINA DE CONTENÇÃO EM CONCRETO ARMADO, COM AÇO CA-50 DE 20 MM - MONTAGEM. AF_07/2019	KG	6,33	6,39
SINAPI	100348	ARMAÇÃO DE CORTINA DE CONTENÇÃO EM CONCRETO ARMADO, COM AÇO CA-50 DE 25 MM - MONTAGEM. AF_07/2019	KG	6,14	6,17
SINAPI	100349	CONCRETAGEM DE CORTINA DE CONTENÇÃO, ATRAVÉS DE BOMBA LANÇAMENTO, ADENSAMENTO E ACABAMENTO. AF_07/2019	M3	352,92	355,47
SINAPI	73799/1	GRELHA EM FERRO FUNDIDO SIMPLES COM REQUADRO, CARGA MÁXIMA 12,5 T, 300 X 1000 MM, E = 15 MM, FORNECIDA E ASSENTADA COM ARGAMASSA 1:4 CIMENTO:AREIA.	UN	272,38	282,62
SINAPI	73856/1	BOCA P/BUEIRO SIMPLES TUBULAR D=0,40M EM CONCRETO CICLOPICO, INCLINDO FORMAS, ESCAVACAO, REATERRO E MATERIAIS, EXCLUINDO MATERIAL REATERRO JAZIDA E TRANSPORTE	UN	546,23	588,16
SINAPI	73856/2	BOCA PARA BUEIRO SIMPLES TUBULAR, DIAMETRO =0,60M, EM CONCRETO CICLOPICO, INCLUINDO FORMAS, ESCAVACAO, REATERRO E MATERIAIS, EXCLUINDO MATERIAL REATERRO JAZIDA E TRANSPORTE.	UN	890,30	957,95
SINAPI	73856/3	BOCA PARA BUEIRO SIMPLES TUBULAR, DIAMETRO =0,80M, EM CONCRETO CICLOPICO, INCLUINDO FORMAS, ESCAVACAO, REATERRO E MATERIAIS, EXCLUINDO MATERIAL REATERRO JAZIDA E TRANSPORTE.	UN	1.328,43	1.428,52
SINAPI	73856/4	BOCA PARA BUEIRO SIMPLES TUBULAR, DIAMETRO =1,00M, EM CONCRETO CICLOPICO, INCLUINDO FORMAS, ESCAVACAO, REATERRO E MATERIAIS, EXCLUINDO MATERIAL REATERRO JAZIDA E TRANSPORTE.	UN	1.866,45	2.006,08
SINAPI	73856/5	BOCA PARA BUEIRO SIMPLES TUBULAR, DIAMETRO =1,20M, EM CONCRETO CICLOPICO, INCLUINDO FORMAS, ESCAVACAO, REATERRO E MATERIAIS, EXCLUINDO MATERIAL REATERRO JAZIDA E TRANSPORTE.	UN	2.509,04	2.695,55
SINAPI	73856/6	BOCA PARA BUEIRO DUPLO TUBULAR, DIAMETRO =0,40M, EM CONCRETO CICLOPICO, INCLUINDO FORMAS, ESCAVACAO, REATERRO E MATERIAIS, EXCLUINDO MATERIAL REATERRO JAZIDA E TRANSPORTE.	UN	768,33	826,99
SINAPI	73856/7	BOCA PARA BUEIRO DUPLO TUBULAR, DIAMETRO =0,60M, EM CONCRETO CICLOPICO, INCLUINDO FORMAS, ESCAVACAO, REATERRO E MATERIAIS, EXCLUINDO MATERIAL REATERRO JAZIDA E TRANSPORTE.	UN	1.260,05	1.355,36
SINAPI	73856/8	BOCA PARA BUEIRO DUPLO TUBULAR, DIAMETRO =0,80M, EM CONCRETO CICLOPICO, INCLUINDO FORMAS, ESCAVACAO, REATERRO E MATERIAIS, EXCLUINDO MATERIAL REATERRO JAZIDA E TRANSPORTE.	UN	1.884,14	2.025,59
SINAPI	73856/9	BOCA PARA BUEIRO DUPLO TUBULAR, DIAMETRO =1,00M, EM CONCRETO CICLOPICO, INCLUINDO FORMAS, ESCAVACAO, REATERRO E MATERIAIS, EXCLUINDO MATERIAL REATERRO JAZIDA E TRANSPORTE.	UN	2.396,83	2.573,72
SINAPI	73856/10	BOCA PARA BUEIRO DUPLOTUBULAR, DIAMETRO =1,20M, EM CONCRETO CICLOPICO, INCLUINDO FORMAS, ESCAVACAO, REATERRO E MATERIAIS, EXCLUINDO MATERIAL REATERRO JAZIDA E TRANSPORTE.	UN	3.555,08	3.818,87
SINAPI	73856/11	BOCA PARA BUEIRO TRIPLO TUBULAR, DIAMETRO =0,40M, EM CONCRETO CICLOPICO, INCLUINDO FORMAS, ESCAVACAO, REATERRO E MATERIAIS, EXCLUINDO MATERIAL REATERRO JAZIDA E TRANSPORTE.	UN	990,06	1.065,44
SINAPI	73856/12	BOCA PARA BUEIRO TRIPLO TUBULAR, DIAMETRO =0,60M, EM CONCRETO CICLOPICO, INCLUINDO FORMAS, ESCAVACAO, REATERRO E MATERIAIS, EXCLUINDO MATERIAL REATERRO JAZIDA E TRANSPORTE.	UN	1.629,38	1.752,34
SINAPI	73856/13	BOCA PARA BUEIRO TRIPLO TUBULAR, DIAMETRO =0,80M, EM CONCRETO CICLOPICO, INCLUINDO FORMAS, ESCAVACAO, REATERRO E MATERIAIS, EXCLUINDO MATERIAL REATERRO JAZIDA E TRANSPORTE.	UN	2.439,52	2.622,33
SINAPI	73856/14	BOCA PARA BUEIRO TRIPLO TUBULAR, DIAMETRO =1,00M, EM CONCRETO CICLOPICO, INCLUINDO FORMAS, ESCAVACAO, REATERRO E MATERIAIS, EXCLUINDO MATERIAL REATERRO JAZIDA E TRANSPORTE.	UN	3.427,77	3.683,17
SINAPI	73856/15	BOCA PARA BUEIRO TRIPLO TUBULAR, DIAMETRO =1,20M, EM CONCRETO CICLOPICO, INCLUINDO FORMAS, ESCAVACAO, REATERRO E MATERIAIS, EXCLUINDO MATERIAL REATERRO JAZIDA E TRANSPORTE.	UN	4.601,19	4.942,28
SINAPI	74224/1	POCO DE VISITA PARA DRENAGEM PLUVIAL, EM CONCRETO ESTRUTURAL, DIMENSOES INTERNAS DE 90X150X80CM (LARGXCOMPXALT), PARA REDE DE 600 MM, EXCLUSOS TAMPAO E CHAMINE.	UN	1.247,04	1.314,34
SINAPI	83659	BOCA DE LOBO EM ALVENARIA TIJOLO MACICO, REVESTIDA C/ ARGAMASSA DE CIMENTO E AREIA 1:3, SOBRE LASTRO DE CONCRETO 10CM E TAMPA DE CONCRETO ARMADO	UN	654,79	707,51
SINAPI	83716	GRELHA FF 30X90CM, 135KG, P/ CX RALO COM ASSENTAMENTO DE ARGAMASSA CIMENTO/AREIA 1:4 - FORNECIMENTO E INSTALAÇÃO	UN	271,70	281,87
SINAPI	97976	POÇO DE INSPEÇÃO CIRCULAR PARA ESGOTO, EM ALVENARIA COM TIJOLOS CERÂMICOS MACIÇOS, DIÂMETRO INTERNO = 0,6 M, PROFUNDIDADE = 1 M, EXCLUINDO TAMPÃO. AF_05/2018	UN	750,58	800,26
SINAPI	97977	POÇO DE INSPEÇÃO CIRCULAR PARA ESGOTO, EM ALVENARIA COM TIJOLOS CERÂMICOS MACIÇOS, DIÂMETRO INTERNO = 0,6 M, PROFUNDIDADE = 1,5 M, EXCLUINDO TAMPÃO. AF_05/2018	UN	1.085,35	1.159,74
SINAPI	97980	BASE PARA POÇO DE VISITA CIRCULAR PARA ESGOTO, EM ALVENARIA COM TIJOLOS CERÂMICOS MACIÇOS, DIÂMETRO INTERNO = 0,8 M, PROFUNDIDADE = 1,45 M, EXCLUINDO TAMPÃO. AF_05/2018	UN	1.390,62	1.483,13
SINAPI	97981	ACRÉSCIMO PARA POÇO DE VISITA CIRCULAR PARA ESGOTO, EM ALVENARIA COM TIJOLOS CERÂMICOS MACIÇOS, DIÂMETRO INTERNO = 0,8 M. AF_05/2018	M	821,35	882,93
SINAPI	97983	ACRÉSCIMO PARA POÇO DE VISITA CIRCULAR PARA ESGOTO, EM CONCRETO PRÉ-MOLDADO, DIÂMETRO INTERNO = 1 M. AF_05/2018	M	289,88	296,12
SINAPI	97985	ACRÉSCIMO PARA POÇO DE VISITA CIRCULAR PARA ESGOTO, EM ALVENARIA COM TIJOLOS CERÂMICOS MACIÇOS, DIÂMETRO INTERNO = 1 M. AF_05/2018	M	993,56	1.068,97
SINAPI	97987	ACRÉSCIMO PARA POÇO DE VISITA CIRCULAR PARA ESGOTO, EM CONCRETO PRÉ-MOLDADO, DIÂMETRO INTERNO = 1,2 M. AF_05/2018	M	325,89	333,29
SINAPI	97988	BASE PARA POÇO DE VISITA CIRCULAR PARA ESGOTO, EM ALVENARIA COM TIJOLOS CERÂMICOS MACIÇOS, DIÂMETRO INTERNO = 1,2 M, PROFUNDIDADE = 1,45 M, EXCLUINDO TAMPÃO. AF_05/2018	UN	2.011,99	2.142,14
SINAPI	97989	ACRÉSCIMO PARA POÇO DE VISITA CIRCULAR PARA ESGOTO, EM ALVENARIA COM TIJOLOS CERÂMICOS MACIÇOS, DIÂMETRO INTERNO = 1,2 M. AF_05/2018	M	1.165,80	1.254,95
SINAPI	97991	ACRÉSCIMO PARA POÇO DE VISITA CIRCULAR PARA ESGOTO, EM CONCRETO PRÉ-MOLDADO, DIÂMETRO INTERNO = 1,5 M. AF_05/2018	M	503,84	513,28

FONTE	CÓDIGO	DESCRIÇÃO	UNIDADE	DESONERADO	NÃO DESONERADO
SINAPI	97992	BASE PARA POÇO DE VISITA CIRCULAR PARA ESGOTO, EM ALVENARIA COM TIJOLOS CERÂMICOS MACIÇOS, DIÂMETRO INTERNO = 1,5 M, PROFUNDIDADE = 1,45 M, EXCLUINDO TAMPÃO. AF_05/2018	UN	2.553,14	2.714,17
SINAPI	97993	ACRÉSCIMO PARA POÇO DE VISITA CIRCULAR PARA ESGOTO, EM ALVENARIA COM TIJOLOS CERÂMICOS MACIÇOS, DIÂMETRO INTERNO = 1,5 M. AF_05/2018	M	1.424,14	1.533,97
SINAPI	97994	BASE PARA POÇO DE VISITA RETANGULAR PARA ESGOTO, EM ALVENARIA COM BLOCOS DE CONCRETO, DIMENSÕES INTERNAS = 1X1 M, PROFUNDIDADE = 1,45 M, EXCLUINDO TAMPÃO. AF_05/2018	UN	1.751,44	1.863,92
SINAPI	97995	ACRÉSCIMO PARA POÇO DE VISITA RETANGULAR PARA ESGOTO, EM ALVENARIA COM BLOCOS DE CONCRETO, DIMENSÕES INTERNAS = 1X1 M. AF_05/2018	M	879,71	945,68
SINAPI	97996	BASE PARA POÇO DE VISITA RETANGULAR PARA ESGOTO, EM ALVENARIA COM BLOCOS DE CONCRETO, DIMENSÕES INTERNAS = 1X1,5 M, PROFUNDIDADE = 1,45 M, EXCLUINDO TAMPÃO. AF_05/2018	UN	2.212,15	2.353,23
SINAPI	97997	ACRÉSCIMO PARA POÇO DE VISITA RETANGULAR PARA ESGOTO, EM ALVENARIA COM BLOCOS DE CONCRETO, DIMENSÕES INTERNAS = 1X1,5 M. AF_05/2018	M	1.053,30	1.132,46
SINAPI	97999	ACRÉSCIMO PARA POÇO DE VISITA RETANGULAR PARA ESGOTO, EM ALVENARIA COM BLOCOS DE CONCRETO, DIMENSÕES INTERNAS = 1X2 M. AF_05/2018	M	1.226,86	1.319,26
SINAPI	98001	ACRÉSCIMO PARA POÇO DE VISITA RETANGULAR PARA ESGOTO, EM ALVENARIA COM BLOCOS DE CONCRETO, DIMENSÕES INTERNAS = 1X2,5 M. AF_05/2018	M	1.400,43	1.506,05
SINAPI	98002	BASE PARA POÇO DE VISITA RETANGULAR PARA ESGOTO, EM ALVENARIA COM BLOCOS DE CONCRETO, DIMENSÕES INTERNAS = 1X3 M, PROFUNDIDADE = 1,45 M, EXCLUINDO TAMPÃO. AF_05/2018	UN	3.613,45	3.840,22
SINAPI	98003	ACRÉSCIMO PARA POÇO DE VISITA RETANGULAR PARA ESGOTO, EM ALVENARIA COM BLOCOS DE CONCRETO, DIMENSÕES INTERNAS = 1X3 M. AF_05/2018	M	1.574,04	1.692,87
SINAPI	98005	ACRÉSCIMO PARA POÇO DE VISITA RETANGULAR PARA ESGOTO, EM ALVENARIA COM BLOCOS DE CONCRETO, DIMENSÕES INTERNAS = 1X3,5 M. AF_05/2018	M	1.747,61	1.879,67
SINAPI	98006	BASE PARA POÇO DE VISITA RETANGULAR PARA ESGOTO, EM ALVENARIA COM BLOCOS DE CONCRETO, DIMENSÕES INTERNAS = 1X4 M, PROFUNDIDADE = 1,45 M, EXCLUINDO TAMPÃO. AF_05/2018	UN	4.539,63	4.823,57
SINAPI	98007	ACRÉSCIMO PARA POÇO DE VISITA RETANGULAR PARA ESGOTO, EM ALVENARIA COM BLOCOS DE CONCRETO, DIMENSÕES INTERNAS = 1X4 M. AF_05/2018	M	1.921,18	2.066,46
SINAPI	98008	BASE PARA POÇO DE VISITA RETANGULAR PARA ESGOTO, EM ALVENARIA COM BLOCOS DE CONCRETO, DIMENSÕES INTERNAS = 1,5X1,5 M, PROFUNDIDADE = 1,45 M, EXCLUINDO TAMPÃO . AF_05/2018	UN	2.737,12	2.907,18
SINAPI	98009	ACRÉSCIMO PARA POÇO DE VISITA RETANGULAR PARA ESGOTO, EM ALVENARIA COM BLOCOS DE CONCRETO, DIMENSÕES INTERNAS = 1,5X1,5 M. AF_05/2018	M	1.226,86	1.319,26
SINAPI	98010	BASE PARA POÇO DE VISITA RETANGULAR PARA ESGOTO, EM ALVENARIA COM BLOCOS DE CONCRETO, DIMENSÕES INTERNAS = 1,5X2 M, PROFUNDIDADE = 1,45 M, EXCLUINDO TAMPÃO. AF_05/2018	UN	3.329,78	3.533,66
SINAPI	98011	ACRÉSCIMO PARA POÇO DE VISITA RETANGULAR PARA ESGOTO, EM ALVENARIA COM BLOCOS DE CONCRETO, DIMENSÕES INTERNAS = 1,5X2 M. AF_05/2018	M	1.400,43	1.506,05
SINAPI	98012	BASE PARA POÇO DE VISITA RETANGULAR PARA ESGOTO, EM ALVENARIA COM BLOCOS DE CONCRETO, DIMENSÕES INTERNAS = 1,5X2,5 M, PROFUNDIDADE = 1,45 M, EXCLUINDO TAMPÃO. AF_05/2018	UN	3.907,36	4.145,01
SINAPI	98013	ACRÉSCIMO PARA POÇO DE VISITA RETANGULAR PARA ESGOTO, EM ALVENARIA COM BLOCOS DE CONCRETO, DIMENSÕES INTERNAS = 1,5X2,5 M. AF_05/2018	M	1.574,04	1.692,87
SINAPI	98014	BASE PARA POÇO DE VISITA RETANGULAR PARA ESGOTO, EM ALVENARIA COM BLOCOS DE CONCRETO, DIMENSÕES INTERNAS = 1,5X3 M, PROFUNDIDADE = 1,45 M, EXCLUINDO TAMPÃO. AF_05/2018	UN	4.484,81	4.756,26
SINAPI	98015	ACRÉSCIMO PARA POÇO DE VISITA RETANGULAR PARA ESGOTO, EM ALVENARIA COM BLOCOS DE CONCRETO, DIMENSÕES INTERNAS = 1,5X3 M. AF_05/2018	M	1.747,61	1.879,67
SINAPI	98016	BASE PARA POÇO DE VISITA RETANGULAR PARA ESGOTO, EM ALVENARIA COM BLOCOS DE CONCRETO, DIMENSÕES INTERNAS = 1,5X3,5 M, PROFUNDIDADE = 1,45 M, EXCLUINDO TAMPÃO. AF_05/2018	UN	5.062,34	5.367,60
SINAPI	98017	ACRÉSCIMO PARA POÇO DE VISITA RETANGULAR PARA ESGOTO, EM ALVENARIA COM BLOCOS DE CONCRETO, DIMENSÕES INTERNAS = 1,5X3,5 M. AF_05/2018	M	1.921,18	2.066,46
SINAPI	98018	BASE PARA POÇO DE VISITA RETANGULAR PARA ESGOTO, EM ALVENARIA COM BLOCOS DE CONCRETO, DIMENSÕES INTERNAS = 1,5X4 M, PROFUNDIDADE = 1,45 M, EXCLUINDO TAMPÃO. AF_05/2018	UN	5.639,88	5.978,92
SINAPI	98019	ACRÉSCIMO PARA POÇO DE VISITA RETANGULAR PARA ESGOTO, EM ALVENARIA COM BLOCOS DE CONCRETO, DIMENSÕES INTERNAS = 1,5X4 M. AF_05/2018	M	2.119,33	2.279,07
SINAPI	98020	BASE PARA POÇO DE VISITA RETANGULAR PARA ESGOTO, EM ALVENARIA COM BLOCOS DE CONCRETO, DIMENSÕES INTERNAS = 2X2 M, PROFUNDIDADE = 1,45 M, EXCLUINDO TAMPÃO. AF_05/2018	UN	4.024,97	4.268,66
SINAPI	98021	ACRÉSCIMO PARA POÇO DE VISITA RETANGULAR PARA ESGOTO, EM ALVENARIA COM BLOCOS DE CONCRETO, DIMENSÕES INTERNAS = 2X2 M. AF_05/2018	M	1.598,62	1.718,68
SINAPI	98022	BASE PARA POÇO DE VISITA RETANGULAR PARA ESGOTO, EM ALVENARIA COM BLOCOS DE CONCRETO, DIMENSÕES INTERNAS = 2X2,5 M, PROFUNDIDADE = 1,45 M, EXCLUINDO TAMPÃO. AF_05/2018	UN	4.710,97	4.993,65
SINAPI	98023	ACRÉSCIMO PARA POÇO DE VISITA RETANGULAR PARA ESGOTO, EM ALVENARIA COM BLOCOS DE CONCRETO, DIMENSÕES INTERNAS = 2X2,5 M. AF_05/2018	M	1.772,19	1.905,49
SINAPI	98024	BASE PARA POÇO DE VISITA RETANGULAR PARA ESGOTO, EM ALVENARIA COM BLOCOS DE CONCRETO, DIMENSÕES INTERNAS = 2X3 M, PROFUNDIDADE = 1,45 M, EXCLUINDO TAMPÃO. AF_05/2018	UN	5.431,55	5.753,21
SINAPI	98025	ACRÉSCIMO PARA POÇO DE VISITA RETANGULAR PARA ESGOTO, EM ALVENARIA COM BLOCOS DE CONCRETO, DIMENSÕES INTERNAS = 2X3 M. AF_05/2018	M	1.945,76	2.092,27
SINAPI	98026	BASE PARA POÇO DE VISITA RETANGULAR PARA ESGOTO, EM ALVENARIA COM BLOCOS DE CONCRETO, DIMENSÕES INTERNAS = 2X3,5 M, PROFUNDIDADE = 1,45 M, EXCLUINDO TAMPÃO. AF_05/2018	UN	6.121,81	6.482,46
SINAPI	98027	ACRÉSCIMO PARA POÇO DE VISITA RETANGULAR PARA ESGOTO, EM ALVENARIA COM BLOCOS DE CONCRETO, DIMENSÕES INTERNAS = 2X3,5 M. AF_05/2018	M	2.119,33	2.279,07
SINAPI	98028	BASE PARA POÇO DE VISITA RETANGULAR PARA ESGOTO, EM ALVENARIA COM BLOCOS DE CONCRETO, DIMENSÕES INTERNAS = 2X4 M, PROFUNDIDADE = 1,45 M, EXCLUINDO TAMPÃO. AF_05/2018	UN	6.812,06	7.211,72
SINAPI	98029	ACRÉSCIMO PARA POÇO DE VISITA RETANGULAR PARA ESGOTO, EM ALVENARIA COM BLOCOS DE CONCRETO, DIMENSÕES INTERNAS = 2X4 M. AF_05/2018	M	2.297,98	2.471,18
SINAPI	98030	BASE PARA POÇO DE VISITA RETANGULAR PARA ESGOTO, EM ALVENARIA COM BLOCOS DE CONCRETO, DIMENSÕES INTERNAS = 2,5X2,5 M, PROFUNDIDADE = 1,45 M, EXCLUINDO TAMPÃO. AF_05/2018	UN	5.554,39	5.875,23
SINAPI	98031	ACRÉSCIMO PARA POÇO DE VISITA RETANGULAR PARA ESGOTO, EM ALVENARIA COM BLOCOS DE CONCRETO, DIMENSÕES INTERNAS = 2,5X2,5 M. AF_05/2018	M	1.950,89	2.097,67
SINAPI	98032	BASE PARA POÇO DE VISITA RETANGULAR PARA ESGOTO, EM ALVENARIA COM BLOCOS DE CONCRETO, DIMENSÕES INTERNAS = 2,5X3 M, PROFUNDIDADE = 1,45 M, EXCLUINDO TAMPÃO. AF_05/2018	UN	6.381,78	6.746,94
SINAPI	98033	ACRÉSCIMO PARA POÇO DE VISITA RETANGULAR PARA ESGOTO, EM ALVENARIA COM BLOCOS DE CONCRETO, DIMENSÕES INTERNAS = 2,5X3 M. AF_05/2018	M	2.124,46	2.284,47
SINAPI	98034	BASE PARA POÇO DE VISITA RETANGULAR PARA ESGOTO, EM ALVENARIA COM BLOCOS DE CONCRETO, DIMENSÕES INTERNAS = 2,5X3,5 M, PROFUNDIDADE = 1,45 M, EXCLUINDO TAMPÃO. AF_05/2018	UN	7.209,16	7.618,70
SINAPI	98035	ACRÉSCIMO PARA POÇO DE VISITA RETANGULAR PARA ESGOTO, EM ALVENARIA COM BLOCOS DE CONCRETO, DIMENSÕES INTERNAS = 2,5X3,5 M. AF_05/2018	M	2.297,98	2.471,18
SINAPI	98036	BASE PARA POÇO DE VISITA RETANGULAR PARA ESGOTO, EM ALVENARIA COM BLOCOS DE CONCRETO, DIMENSÕES INTERNAS = 2,5X4 M, PROFUNDIDADE = 1,45 M, EXCLUINDO TAMPÃO. AF_05/2018	UN	8.036,56	8.490,44
SINAPI	98037	ACRÉSCIMO PARA POÇO DE VISITA RETANGULAR PARA ESGOTO, EM ALVENARIA COM BLOCOS DE CONCRETO, DIMENSÕES INTERNAS = 2,5X4 M. AF_05/2018	M	2.476,68	2.663,37
SINAPI	98038	BASE PARA POÇO DE VISITA RETANGULAR PARA ESGOTO, EM ALVENARIA COM BLOCOS DE CONCRETO, DIMENSÕES INTERNAS = 3X3 M, PROFUNDIDADE = 1,45 M, EXCLUINDO TAMPÃO. AF_05/2018	UN	7.368,92	7.783,96
SINAPI	98039	ACRÉSCIMO PARA POÇO DE VISITA RETANGULAR PARA ESGOTO, EM ALVENARIA COM BLOCOS DE CONCRETO, DIMENSÕES INTERNAS = 3X3 M. AF_05/2018	M	2.303,10	2.476,57
SINAPI	98040	BASE PARA POÇO DE VISITA RETANGULAR PARA ESGOTO, EM ALVENARIA COM BLOCOS DE CONCRETO, DIMENSÕES INTERNAS = 3X3,5 M, PROFUNDIDADE = 1,45 M, EXCLUINDO TAMPÃO. AF_05/2018	UN	8.320,12	8.784,76
SINAPI	98041	ACRÉSCIMO PARA POÇO DE VISITA RETANGULAR PARA ESGOTO, EM ALVENARIA COM BLOCOS DE CONCRETO, DIMENSÕES INTERNAS = 3X3,5 M. AF_05/2018	M	2.476,68	2.663,37
SINAPI	98042	BASE PARA POÇO DE VISITA RETANGULAR PARA ESGOTO, EM ALVENARIA COM BLOCOS DE CONCRETO, DIMENSÕES INTERNAS = 3X4 M, PROFUNDIDADE = 1,45 M, EXCLUINDO TAMPÃO. AF_05/2018	UN	9.271,35	9.785,62
SINAPI	98043	ACRÉSCIMO PARA POÇO DE VISITA RETANGULAR PARA ESGOTO, EM ALVENARIA COM BLOCOS DE CONCRETO, DIMENSÕES INTERNAS = 3X4 M. AF_05/2018	M	2.655,38	2.855,55
SINAPI	98044	BASE PARA POÇO DE VISITA RETANGULAR PARA ESGOTO, EM ALVENARIA COM BLOCOS DE CONCRETO, DIMENSÕES INTERNAS = 3,5X3,5 M, PROFUNDIDADE = 1,45 M, EXCLUINDO TAMPÃO. AF_05/2018	UN	9.437,59	9.957,43

FONTE	CÓDIGO	DESCRIÇÃO	UNIDADE	DESONERADO	NÃO DESONERADO
SINAPI	98045	ACRÉSCIMO PARA POÇO DE VISITA RETANGULAR PARA ESGOTO, EM ALVENARIA COM BLOCOS DE CONCRETO, DIMENSÕES INTERNAS = 3,5X3,5 M. AF_05/2018	M	2.655,38	2.855,55
SINAPI	98046	BASE PARA POÇO DE VISITA RETANGULAR PARA ESGOTO, EM ALVENARIA COM BLOCOS DE CONCRETO, DIMENSÕES INTERNAS = 3,5X4 M, PROFUNDIDADE = 1,45 M, EXCLUINDO TAMPÃO. AF_05/2018	UN	10.513,56	11.088,32
SINAPI	98047	ACRÉSCIMO PARA POÇO DE VISITA RETANGULAR PARA ESGOTO, EM ALVENARIA COM BLOCOS DE CONCRETO, DIMENSÕES INTERNAS = 3,5X4 M. AF_05/2018	M	2.834,09	3.047,71
SINAPI	98048	BASE PARA POÇO DE VISITA RETANGULAR PARA ESGOTO, EM ALVENARIA COM BLOCOS DE CONCRETO, DIMENSÕES INTERNAS = 4X4 M, PROFUNDIDADE = 1,45 M, EXCLUINDO TAMPÃO. AF_05/2018	UN	11.763,39	12.398,64
SINAPI	98049	ACRÉSCIMO PARA POÇO DE VISITA RETANGULAR PARA ESGOTO, EM ALVENARIA COM BLOCOS DE CONCRETO, DIMENSÕES INTERNAS = 4X4 M. AF_05/2018	M	2.962,60	3.187,20
SINAPI	98050	CHAMINÉ CIRCULAR PARA POÇO DE VISITA PARA ESGOTO, EM CONCRETO PRÉ-MOLDADO, DIÂMETRO INTERNO = 0,6 M. AF_05/2018	M	155,70	158,92
SINAPI	98051	CHAMINÉ CIRCULAR PARA POÇO DE VISITA PARA ESGOTO, EM ALVENARIA COM TIJOLOS CERÂMICOS MACIÇOS, DIÂMETRO INTERNO = 0,6 M. AF_05/2018	M	649,96	697,75
SINAPI	98405	BASE PARA POÇO DE VISITA CIRCULAR PARA ESGOTO, EM ALVENARIA COM TIJOLOS CERÂMICOS MACIÇOS, DIÂMETRO INTERNO = 1 M, PROFUNDIDADE = 1,45 M, EXCLUINDO TAMPÃO. AF_05/2018	UN	1.703,77	1.815,77
SINAPI	98406	BASE PARA POÇO DE VISITA RETANGULAR PARA ESGOTO, EM ALVENARIA COM BLOCOS DE CONCRETO, DIMENSÕES INTERNAS = 1X3,5 M, PROFUNDIDADE = 1,45 M, EXCLUINDO TAMPÃO. AF_05/2018	UN	4.076,51	4.331,86
SINAPI	98407	BASE PARA POÇO DE VISITA RETANGULAR PARA ESGOTO, EM ALVENARIA COM BLOCOS DE CONCRETO, DIMENSÕES INTERNAS = 1X2 M, PROFUNDIDADE = 1,45 M, EXCLUINDO TAMPÃO. AF_05/2018	UN	2.672,85	2.842,46
SINAPI	98408	BASE PARA POÇO DE VISITA RETANGULAR PARA ESGOTO, EM ALVENARIA COM BLOCOS DE CONCRETO, DIMENSÕES INTERNAS = 1X2,5 M, PROFUNDIDADE = 1,45 M, EXCLUINDO TAMPÃO. AF_05/2018	UN	3.133,48	3.331,68
SINAPI	98409	ACRÉSCIMO PARA POÇO DE VISITA CIRCULAR PARA ESGOTO, EM CONCRETO PRÉ-MOLDADO, DIÂMETRO INTERNO = 0,8 M. AF_05/2018	M	239,42	244,59
SINAPI	98414	BASE PARA POÇO DE VISITA CIRCULAR PARA ESGOTO, EM CONCRETO PRÉ-MOLDADO, DIÂMETRO INTERNO = 1 M, PROFUNDIDADE = 1,45 M, EXCLUINDO TAMPÃO. AF_05/2018_P	UN	786,52	816,91
SINAPI	98415	(COMPOSIÇÃO REPRESENTATIVA) POÇO DE VISITA CIRCULAR PARA ESGOTO, EM CONCRETO PRÉ-MOLDADO, DIÂMETRO INTERNO = 1,0 M, PROFUNDIDADE ATÉ 1,50 M, EXCLUINDO TAMPÃO. AF_04/2018	UN	786,52	816,91
SINAPI	98416	(COMPOSIÇÃO REPRESENTATIVA) POÇO DE VISITA CIRCULAR PARA ESGOTO, EM CONCRETO PRÉ-MOLDADO, DIÂMETRO INTERNO = 1,0 M, PROFUNDIDADE DE 1,50 A 2,00 M, EXCLUINDO TAMPÃO. AF_04/2018	UN	931,46	964,97
SINAPI	98417	(COMPOSIÇÃO REPRESENTATIVA) POÇO DE VISITA CIRCULAR PARA ESGOTO, EM CONCRETO PRÉ-MOLDADO, DIÂMETRO INTERNO = 1,0 M, PROFUNDIDADE DE 2,00 A 2,50 M, EXCLUINDO TAMPÃO. AF_04/2018	UN	1.076,40	1.113,03
SINAPI	98418	(COMPOSIÇÃO REPRESENTATIVA) POÇO DE VISITA CIRCULAR PARA ESGOTO, EM CONCRETO PRÉ-MOLDADO, DIÂMETRO INTERNO = 1,0 M, PROFUNDIDADE DE 2,50 A 3,00 M, EXCLUINDO TAMPÃO. AF_04/2018	UN	1.154,25	1.192,49
SINAPI	98419	(COMPOSIÇÃO REPRESENTATIVA) POÇO DE VISITA CIRCULAR PARA ESGOTO, EM CONCRETO PRÉ-MOLDADO, DIÂMETRO INTERNO = 1,0 M, PROFUNDIDADE DE 3,00 A 3,50 M, EXCLUINDO TAMPÃO. AF_04/2018	UN	1.232,10	1.271,95
SINAPI	98420	(COMPOSIÇÃO REPRESENTATIVA) POÇO DE VISITA CIRCULAR PARA ESGOTO, EM CONCRETO PRÉ-MOLDADO, DIÂMETRO INTERNO = 1,0 M, PROFUNDIDADE ATÉ 1,50 M, INCLUINDO TAMPÃO DE FERRO FUNDIDO, DIÂMETRO DE 60 CM. AF_04/2018	UN	1.144,03	1.180,03
SINAPI	98421	(COMPOSIÇÃO REPRESENTATIVA) POÇO DE VISITA CIRCULAR PARA ESGOTO, EM CONCRETO PRÉ-MOLDADO, DIÂMETRO INTERNO = 1,0 M, PROFUNDIDADE DE 1,50 A 2,00 M, INCLUINDO TAMPÃO DE FERRO FUNDIDO, DIÂMETRO DE 60 CM. AF_04/2018	UN	1.288,97	1.328,09
SINAPI	98422	(COMPOSIÇÃO REPRESENTATIVA) POÇO DE VISITA CIRCULAR PARA ESGOTO, EM CONCRETO PRÉ-MOLDADO, DIÂMETRO INTERNO = 1,0 M, PROFUNDIDADE DE 2,00 A 2,50 M, INCLUINDO TAMPÃO DE FERRO FUNDIDO, DIÂMETRO DE 60 CM. AF_04/2018	UN	1.433,91	1.476,15
SINAPI	98423	(COMPOSIÇÃO REPRESENTATIVA) POÇO DE VISITA CIRCULAR PARA ESGOTO, EM CONCRETO PRÉ-MOLDADO, DIÂMETRO INTERNO = 1,0 M, PROFUNDIDADE DE 2,50 A 3,00 M, INCLUINDO TAMPÃO DE FERRO FUNDIDO, DIÂMETRO DE 60 CM. AF_04/2018	UN	1.511,76	1.555,61
SINAPI	98424	(COMPOSIÇÃO REPRESENTATIVA) POÇO DE VISITA CIRCULAR PARA ESGOTO, EM CONCRETO PRÉ-MOLDADO, DIÂMETRO INTERNO = 1,0 M, PROFUNDIDADE DE 3,00 A 3,50 M, INCLUINDO TAMPÃO DE FERRO FUNDIDO, DIÂMETRO DE 60 CM. AF_04/2018	UN	1.589,61	1.635,07
SINAPI	98425	(COMPOSIÇÃO REPRESENTATIVA) POÇO DE VISITA CIRCULAR PARA ESGOTO, EM ALVENARIA COM TIJOLOS CERÂMICOS MACIÇOS, DIÂMETRO INTERNO = 1,2 M, PROFUNDIDADE ATÉ 1,50 M, EXCLUINDO TAMPÃO. AF_04/2018	UN	2.011,99	2.142,14
SINAPI	98426	(COMPOSIÇÃO REPRESENTATIVA) POÇO DE VISITA CIRCULAR PARA ESGOTO, EM ALVENARIA COM TIJOLOS CERÂMICOS MACIÇOS, DIÂMETRO INTERNO = 1,2 M, PROFUNDIDADE DE 1,50 A 2,00 M, EXCLUINDO TAMPÃO. AF_04/2018	UN	2.594,89	2.769,61
SINAPI	98427	(COMPOSIÇÃO REPRESENTATIVA) POÇO DE VISITA CIRCULAR PARA ESGOTO, EM ALVENARIA COM TIJOLOS CERÂMICOS MACIÇOS, DIÂMETRO INTERNO = 1,2 M, PROFUNDIDADE DE 2,00 A 2,50 M, EXCLUINDO TAMPÃO. AF_04/2018	UN	3.177,79	3.397,09
SINAPI	98428	(COMPOSIÇÃO REPRESENTATIVA) POÇO DE VISITA CIRCULAR PARA ESGOTO, EM ALVENARIA COM TIJOLOS CERÂMICOS MACIÇOS, DIÂMETRO INTERNO = 1,2 M, PROFUNDIDADE DE 2,50 A 3,00 M, EXCLUINDO TAMPÃO. AF_04/2018	UN	3.502,77	3.745,96
SINAPI	98429	(COMPOSIÇÃO REPRESENTATIVA) POÇO DE VISITA CIRCULAR PARA ESGOTO, EM ALVENARIA COM TIJOLOS CERÂMICOS MACIÇOS, DIÂMETRO INTERNO = 1,2 M, PROFUNDIDADE DE 3,00 A 3,50 M, EXCLUINDO TAMPÃO. AF_04/2018	UN	3.827,75	4.094,84
SINAPI	98430	(COMPOSIÇÃO REPRESENTATIVA) POÇO DE VISITA CIRCULAR PARA ESGOTO, EM ALVENARIA COM TIJOLOS CERÂMICOS MACIÇOS, DIÂMETRO INTERNO = 1,2 M, PROFUNDIDADE ATÉ 1,50 M, INCLUINDO TAMPÃO DE FERRO FUNDIDO, DIÂMETRO DE 60 CM. AF_04/2018	UN	2.369,50	2.505,26
SINAPI	98431	(COMPOSIÇÃO REPRESENTATIVA) POÇO DE VISITA CIRCULAR PARA ESGOTO, EM ALVENARIA COM TIJOLOS CERÂMICOS MACIÇOS, DIÂMETRO INTERNO = 1,2 M, PROFUNDIDADE DE 1,50 A 2,00 M, INCLUINDO TAMPÃO DE FERRO FUNDIDO, DIÂMETRO DE 60 CM. AF_04/2018	UN	2.952,40	3.132,73
SINAPI	98432	(COMPOSIÇÃO REPRESENTATIVA) POÇO DE VISITA CIRCULAR PARA ESGOTO, EM ALVENARIA COM TIJOLOS CERÂMICOS MACIÇOS, DIÂMETRO INTERNO = 1,2 M, PROFUNDIDADE DE 2,00 A 2,50 M, INCLUINDO TAMPÃO DE FERRO FUNDIDO, DIÂMETRO DE 60 CM. AF_04/2018	UN	3.535,30	3.760,21
SINAPI	98433	(COMPOSIÇÃO REPRESENTATIVA) POÇO DE VISITA CIRCULAR PARA ESGOTO, EM ALVENARIA COM TIJOLOS CERÂMICOS MACIÇOS, DIÂMETRO INTERNO = 1,2 M, PROFUNDIDADE DE 2,50 A 3,00 M, INCLUINDO TAMPÃO DE FERRO FUNDIDO, DIÂMETRO DE 60 CM. AF_04/2018	UN	3.860,28	4.109,08
SINAPI	98434	(COMPOSIÇÃO REPRESENTATIVA) POÇO DE VISITA CIRCULAR PARA ESGOTO, EM ALVENARIA COM TIJOLOS CERÂMICOS MACIÇOS, DIÂMETRO INTERNO = 1,2 M, PROFUNDIDADE DE 3,00 A 3,50 M, INCLUINDO TAMPÃO DE FERRO FUNDIDO, DIÂMETRO DE 60 CM. AF_04/2018	UN	4.185,26	4.457,96
SINAPI	99240	ACRÉSCIMO PARA POÇO DE VISITA CIRCULAR PARA DRENAGEM, EM CONCRETO PRÉ-MOLDADO, DIÂMETRO INTERNO = 1,2 M. AF_05/2018	M	317,76	325,10
SINAPI	99241	ACRÉSCIMO PARA POÇO DE VISITA RETANGULAR PARA DRENAGEM, EM ALVENARIA COM BLOCOS DE CONCRETO, DIMENSÕES INTERNAS = 1,5X1,5 M. AF_05/2018	M	1.184,26	1.276,35
SINAPI	99242	BASE PARA POÇO DE VISITA CIRCULAR PARA DRENAGEM, EM ALVENARIA COM TIJOLOS CERÂMICOS MACIÇOS, DIÂMETRO INTERNO = 1,2 M, PROFUNDIDADE = 1,45 M, EXCLUINDO TAMPÃO. AF_05/2018	UN	1.943,53	2.073,17
SINAPI	99243	ACRÉSCIMO PARA POÇO DE VISITA CIRCULAR PARA DRENAGEM, EM ALVENARIA COM TIJOLOS CERÂMICOS MACIÇOS, DIÂMETRO INTERNO = 1,2 M. AF_05/2018	M	1.110,95	1.199,69
SINAPI	99244	BASE PARA POÇO DE VISITA RETANGULAR PARA DRENAGEM, EM ALVENARIA COM BLOCOS DE CONCRETO, DIMENSÕES INTERNAS = 1,5X2 M, PROFUNDIDADE = 1,45 M, EXCLUINDO TAMPÃO. AF_05/2018	UN	3.242,12	3.445,34
SINAPI	99246	ACRÉSCIMO PARA POÇO DE VISITA CIRCULAR PARA DRENAGEM, EM CONCRETO PRÉ-MOLDADO, DIÂMETRO INTERNO = 1,5 M. AF_05/2018	M	492,75	502,11
SINAPI	99247	ACRÉSCIMO PARA POÇO DE VISITA RETANGULAR PARA DRENAGEM, EM ALVENARIA COM BLOCOS DE CONCRETO, DIMENSÕES INTERNAS = 1,5X2 M. AF_05/2018	M	1.351,57	1.456,83
SINAPI	99248	BASE PARA POÇO DE VISITA CIRCULAR PARA DRENAGEM, EM ALVENARIA COM TIJOLOS CERÂMICOS MACIÇOS, DIÂMETRO INTERNO = 1,5 M, PROFUNDIDADE = 1,45 M, EXCLUINDO TAMPÃO. AF_05/2018	UN	2.468,16	2.628,55
SINAPI	99249	ACRÉSCIMO PARA POÇO DE VISITA CIRCULAR PARA DRENAGEM, EM ALVENARIA COM TIJOLOS CERÂMICOS MACIÇOS, DIÂMETRO INTERNO = 1,5 M. AF_05/2018	M	1.360,74	1.470,10
SINAPI	99252	BASE PARA POÇO DE VISITA RETANGULAR PARA DRENAGEM, EM ALVENARIA COM BLOCOS DE CONCRETO, DIMENSÕES INTERNAS = 1X1 M, PROFUNDIDADE = 1,45 M, EXCLUINDO TAMPÃO. AF_05/2018	UN	1.706,50	1.818,65
SINAPI	99254	ACRÉSCIMO PARA POÇO DE VISITA RETANGULAR PARA DRENAGEM, EM ALVENARIA COM BLOCOS DE CONCRETO, DIMENSÕES INTERNAS = 1X1 M. AF_05/2018	M	849,64	915,39
SINAPI	99256	BASE PARA POÇO DE VISITA RETANGULAR PARA DRENAGEM, EM ALVENARIA COM BLOCOS DE CONCRETO, DIMENSÕES INTERNAS = 1,5X2,5 M, PROFUNDIDADE = 1,45 M, EXCLUINDO TAMPÃO. AF_05/2018	UN	3.803,84	4.040,73

FONTE	CÓDIGO	DESCRIÇÃO	UNIDADE	DESONERADO	NÃO DESONERADO
SINAPI	99259	BASE PARA POÇO DE VISITA RETANGULAR PARA DRENAGEM, EM ALVENARIA COM BLOCOS DE CONCRETO, DIMENSÕES INTERNAS = 1X1,5 M, PROFUNDIDADE = 1,45 M, EXCLUINDO TAMPÃO. AF_05/2018	UN	2.155,12	2.295,78
SINAPI	99261	ACRÉSCIMO PARA POÇO DE VISITA RETANGULAR PARA DRENAGEM, EM ALVENARIA COM BLOCOS DE CONCRETO, DIMENSÕES INTERNAS = 1X1,5 M. AF_05/2018	M	1.016,97	1.095,86
SINAPI	99263	ACRÉSCIMO PARA POÇO DE VISITA RETANGULAR PARA DRENAGEM, EM ALVENARIA COM BLOCOS DE CONCRETO, DIMENSÕES INTERNAS = 1,5X2,5 M. AF_05/2018	M	1.518,91	1.637,33
SINAPI	99265	BASE PARA POÇO DE VISITA RETANGULAR PARA DRENAGEM, EM ALVENARIA COM BLOCOS DE CONCRETO, DIMENSÕES INTERNAS = 1X2 M, PROFUNDIDADE = 1,45 M, EXCLUINDO TAMPÃO. AF_05/2018	UN	2.603,73	2.772,84
SINAPI	99266	ACRÉSCIMO PARA POÇO DE VISITA RETANGULAR PARA DRENAGEM, EM ALVENARIA COM BLOCOS DE CONCRETO, DIMENSÕES INTERNAS = 1X2 M. AF_05/2018	M	1.184,26	1.276,35
SINAPI	99267	BASE PARA POÇO DE VISITA RETANGULAR PARA DRENAGEM, EM ALVENARIA COM BLOCOS DE CONCRETO, DIMENSÕES INTERNAS = 1X2,5 M, PROFUNDIDADE = 1,45 M, EXCLUINDO TAMPÃO. AF_05/2018	UN	3.052,29	3.249,88
SINAPI	99269	ACRÉSCIMO PARA POÇO DE VISITA RETANGULAR PARA DRENAGEM, EM ALVENARIA COM BLOCOS DE CONCRETO, DIMENSÕES INTERNAS = 1X2,5 M. AF_05/2018	M	1.351,57	1.456,83
SINAPI	99271	BASE PARA POÇO DE VISITA RETANGULAR PARA DRENAGEM, EM ALVENARIA COM BLOCOS DE CONCRETO, DIMENSÕES INTERNAS = 1,5X3 M, PROFUNDIDADE = 1,45 M, EXCLUINDO TAMPÃO. AF_05/2018	UN	4.365,43	4.636,00
SINAPI	99272	POÇO DE INSPEÇÃO CIRCULAR PARA DRENAGEM, EM ALVENARIA COM TIJOLOS CERÂMICOS MACIÇOS, DIÂMETRO INTERNO = 0,6 M, PROFUNDIDADE = 1 M, EXCLUINDO TAMPÃO. AF_05/2018	UN	721,65	771,12
SINAPI	99273	POÇO DE INSPEÇÃO CIRCULAR PARA DRENAGEM, EM ALVENARIA COM TIJOLOS CERÂMICOS MACIÇOS, DIÂMETRO INTERNO = 0,6 M, PROFUNDIDADE = 1,5 M, EXCLUINDO TAMPÃO. AF_05/2018	UN	1.036,27	1.110,29
SINAPI	99274	BASE PARA POÇO DE VISITA RETANGULAR PARA DRENAGEM, EM ALVENARIA COM BLOCOS DE CONCRETO, DIMENSÕES INTERNAS = 1X3 M, PROFUNDIDADE = 1,45 M, EXCLUINDO TAMPÃO. AF_05/2018	UN	3.520,17	3.746,25
SINAPI	99276	ACRÉSCIMO PARA POÇO DE VISITA RETANGULAR PARA DRENAGEM, EM ALVENARIA COM BLOCOS DE CONCRETO, DIMENSÕES INTERNAS = 1,5X3 M. AF_05/2018	M	1.686,22	1.817,82
SINAPI	99277	ACRÉSCIMO PARA POÇO DE VISITA RETANGULAR PARA DRENAGEM, EM ALVENARIA COM BLOCOS DE CONCRETO, DIMENSÕES INTERNAS = 1X3 M. AF_05/2018	M	1.518,91	1.637,33
SINAPI	99278	ACRÉSCIMO PARA POÇO DE VISITA CIRCULAR PARA DRENAGEM, EM CONCRETO PRÉ-MOLDADO, DIÂMETRO INTERNO = 0,8 M. AF_05/2018	M	234,49	239,62
SINAPI	99279	BASE PARA POÇO DE VISITA RETANGULAR PARA DRENAGEM, EM ALVENARIA COM BLOCOS DE CONCRETO, DIMENSÕES INTERNAS = 1X3,5 M, PROFUNDIDADE = 1,45 M, EXCLUINDO TAMPÃO. AF_05/2018	UN	3.971,14	4.225,72
SINAPI	99280	BASE PARA POÇO DE VISITA CIRCULAR PARA DRENAGEM, EM ALVENARIA COM TIJOLOS CERÂMICOS MACIÇOS, DIÂMETRO INTERNO = 0,8 M, PROFUNDIDADE = 1,45 M, EXCLUINDO TAMPÃO. AF_05/2018	UN	1.338,58	1.430,71
SINAPI	99281	ACRÉSCIMO PARA POÇO DE VISITA RETANGULAR PARA DRENAGEM, EM ALVENARIA COM BLOCOS DE CONCRETO, DIMENSÕES INTERNAS = 1X3,5 M. AF_05/2018	M	1.686,22	1.817,82
SINAPI	99282	ACRÉSCIMO PARA POÇO DE VISITA RETANGULAR PARA DRENAGEM, EM ALVENARIA COM BLOCOS DE CONCRETO, DIMENSÕES INTERNAS = 2,5X2,5 M. AF_05/2018	M	1.878,69	2.024,93
SINAPI	99283	ACRÉSCIMO PARA POÇO DE VISITA CIRCULAR PARA DRENAGEM, EM ALVENARIA COM TIJOLOS CERÂMICOS MACIÇOS, DIÂMETRO INTERNO = 0,8 M. AF_05/2018	M	777,87	839,13
SINAPI	99284	BASE PARA POÇO DE VISITA RETANGULAR PARA DRENAGEM, EM ALVENARIA COM BLOCOS DE CONCRETO, DIMENSÕES INTERNAS = 1,5X3,5 M, PROFUNDIDADE = 1,45 M, EXCLUINDO TAMPÃO. AF_05/2018	UN	4.927,12	5.231,37
SINAPI	99286	BASE PARA POÇO DE VISITA RETANGULAR PARA DRENAGEM, EM ALVENARIA COM BLOCOS DE CONCRETO, DIMENSÕES INTERNAS = 1X4 M, PROFUNDIDADE = 1,45 M, EXCLUINDO TAMPÃO. AF_05/2018	UN	4.422,18	4.705,26
SINAPI	99287	BASE PARA POÇO DE VISITA RETANGULAR PARA DRENAGEM, EM ALVENARIA COM BLOCOS DE CONCRETO, DIMENSÕES INTERNAS = 2,5X3 M, PROFUNDIDADE = 1,45 M, EXCLUINDO TAMPÃO. AF_05/2018	UN	6.200,46	6.564,29
SINAPI	99288	ACRÉSCIMO PARA POÇO DE VISITA CIRCULAR PARA DRENAGEM, EM CONCRETO PRÉ-MOLDADO, DIÂMETRO INTERNO = 1 M. AF_05/2018	M	283,41	289,60
SINAPI	99289	ACRÉSCIMO PARA POÇO DE VISITA RETANGULAR PARA DRENAGEM, EM ALVENARIA COM BLOCOS DE CONCRETO, DIMENSÕES INTERNAS = 1X4 M. AF_05/2018	M	1.853,52	1.998,30
SINAPI	99290	BASE PARA POÇO DE VISITA RETANGULAR PARA DRENAGEM, EM ALVENARIA COM BLOCOS DE CONCRETO, DIMENSÕES INTERNAS = 1,5X1,5 M, PROFUNDIDADE = 1,45 M, EXCLUINDO TAMPÃO. AF_05/2018	UN	2.665,29	2.834,83
SINAPI	99291	ACRÉSCIMO PARA POÇO DE VISITA RETANGULAR PARA DRENAGEM, EM ALVENARIA COM BLOCOS DE CONCRETO, DIMENSÕES INTERNAS = 1,5X3,5 M. AF_05/2018	M	1.853,52	1.998,30
SINAPI	99292	BASE PARA POÇO DE VISITA CIRCULAR PARA DRENAGEM, EM ALVENARIA COM TIJOLOS CERÂMICOS MACIÇOS, DIÂMETRO INTERNO = 1 M, PROFUNDIDADE = 1,45 M, EXCLUINDO TAMPÃO. AF_05/2018	UN	1.643,38	1.754,94
SINAPI	99293	ACRÉSCIMO PARA POÇO DE VISITA CIRCULAR PARA DRENAGEM, EM ALVENARIA COM TIJOLOS CERÂMICOS MACIÇOS, DIÂMETRO INTERNO = 1 M. AF_05/2018	M	944,39	1.019,43
SINAPI	99294	BASE PARA POÇO DE VISITA RETANGULAR PARA DRENAGEM, EM ALVENARIA COM BLOCOS DE CONCRETO, DIMENSÕES INTERNAS = 1,5X4 M, PROFUNDIDADE = 1,45 M, EXCLUINDO TAMPÃO. AF_05/2018	UN	5.488,80	5.826,72
SINAPI	99296	ACRÉSCIMO PARA POÇO DE VISITA RETANGULAR PARA DRENAGEM, EM ALVENARIA COM BLOCOS DE CONCRETO, DIMENSÕES INTERNAS = 2,5X3 M. AF_05/2018	M	2.045,98	2.205,41
SINAPI	99297	ACRÉSCIMO PARA POÇO DE VISITA RETANGULAR PARA DRENAGEM, EM ALVENARIA COM BLOCOS DE CONCRETO, DIMENSÕES INTERNAS = 1,5X4 M. AF_05/2018	M	2.041,64	2.200,81
SINAPI	99298	BASE PARA POÇO DE VISITA RETANGULAR PARA DRENAGEM, EM ALVENARIA COM BLOCOS DE CONCRETO, DIMENSÕES INTERNAS = 2,5X3,5 M, PROFUNDIDADE = 1,45 M, EXCLUINDO TAMPÃO. AF_05/2018	UN	7.002,76	7.410,78
SINAPI	99299	ACRÉSCIMO PARA POÇO DE VISITA RETANGULAR PARA DRENAGEM, EM ALVENARIA COM BLOCOS DE CONCRETO, DIMENSÕES INTERNAS = 2,5X3,5 M. AF_05/2018	M	2.213,25	2.385,82
SINAPI	99300	BASE PARA POÇO DE VISITA RETANGULAR PARA DRENAGEM, EM ALVENARIA COM BLOCOS DE CONCRETO, DIMENSÕES INTERNAS = 2,5X4 M, PROFUNDIDADE = 1,45 M, EXCLUINDO TAMPÃO. AF_05/2018	UN	7.805,08	8.257,25
SINAPI	99301	BASE PARA POÇO DE VISITA RETANGULAR PARA DRENAGEM, EM ALVENARIA COM BLOCOS DE CONCRETO, DIMENSÕES INTERNAS = 2X2 M, PROFUNDIDADE = 1,45 M, EXCLUINDO TAMPÃO. AF_05/2018	UN	3.916,59	4.159,49
SINAPI	99302	ACRÉSCIMO PARA POÇO DE VISITA RETANGULAR PARA DRENAGEM, EM ALVENARIA COM BLOCOS DE CONCRETO, DIMENSÕES INTERNAS = 2,5X4 M. AF_05/2018	M	2.384,90	2.570,91
SINAPI	99303	BASE PARA POÇO DE VISITA RETANGULAR PARA DRENAGEM, EM ALVENARIA COM BLOCOS DE CONCRETO, DIMENSÕES INTERNAS = 3X3 M, PROFUNDIDADE = 1,45 M, EXCLUINDO TAMPÃO. AF_05/2018	UN	7.155,22	7.568,69
SINAPI	99304	ACRÉSCIMO PARA POÇO DE VISITA RETANGULAR PARA DRENAGEM, EM ALVENARIA COM BLOCOS DE CONCRETO, DIMENSÕES INTERNAS = 3X3 M. AF_05/2018	M	2.217,57	2.390,42
SINAPI	99305	BASE PARA POÇO DE VISITA RETANGULAR PARA DRENAGEM, EM ALVENARIA COM BLOCOS DE CONCRETO, DIMENSÕES INTERNAS = 3X3,5 M, PROFUNDIDADE = 1,45 M, EXCLUINDO TAMPÃO. AF_05/2018	UN	8.076,89	8.539,74
SINAPI	99306	ACRÉSCIMO PARA POÇO DE VISITA RETANGULAR PARA DRENAGEM, EM ALVENARIA COM BLOCOS DE CONCRETO, DIMENSÕES INTERNAS = 3X3,5 M. AF_05/2018	M	2.384,90	2.570,91
SINAPI	99307	ACRÉSCIMO PARA POÇO DE VISITA RETANGULAR PARA DRENAGEM, EM ALVENARIA COM BLOCOS DE CONCRETO, DIMENSÕES INTERNAS = 2X2 M. AF_05/2018	M	1.539,73	1.659,36
SINAPI	99308	BASE PARA POÇO DE VISITA RETANGULAR PARA DRENAGEM, EM ALVENARIA COM BLOCOS DE CONCRETO, DIMENSÕES INTERNAS = 3X4 M, PROFUNDIDADE = 1,45 M, EXCLUINDO TAMPÃO. AF_05/2018	UN	8.998,58	9.510,84
SINAPI	99309	ACRÉSCIMO PARA POÇO DE VISITA RETANGULAR PARA DRENAGEM, EM ALVENARIA COM BLOCOS DE CONCRETO, DIMENSÕES INTERNAS = 3X4 M. AF_05/2018	M	2.556,54	2.755,99
SINAPI	99310	BASE PARA POÇO DE VISITA RETANGULAR PARA DRENAGEM, EM ALVENARIA COM BLOCOS DE CONCRETO, DIMENSÕES INTERNAS = 3,5X3,5 M, PROFUNDIDADE = 1,45 M, EXCLUINDO TAMPÃO. AF_05/2018	UN	9.156,96	9.674,73
SINAPI	99311	ACRÉSCIMO PARA POÇO DE VISITA RETANGULAR PARA DRENAGEM, EM ALVENARIA COM BLOCOS DE CONCRETO, DIMENSÕES INTERNAS = 3,5X3,5 M. AF_05/2018	M	2.556,54	2.755,99
SINAPI	99312	BASE PARA POÇO DE VISITA RETANGULAR PARA DRENAGEM, EM ALVENARIA COM BLOCOS DE CONCRETO, DIMENSÕES INTERNAS = 2X2,5 M, PROFUNDIDADE = 1,45 M, EXCLUINDO TAMPÃO. AF_05/2018	UN	4.583,24	4.864,98
SINAPI	99313	BASE PARA POÇO DE VISITA RETANGULAR PARA DRENAGEM, EM ALVENARIA COM BLOCOS DE CONCRETO, DIMENSÕES INTERNAS = 3,5X4 M, PROFUNDIDADE = 1,45 M, EXCLUINDO TAMPÃO. AF_05/2018	UN	10.198,86	10.771,29
SINAPI	99314	ACRÉSCIMO PARA POÇO DE VISITA RETANGULAR PARA DRENAGEM, EM ALVENARIA COM BLOCOS DE CONCRETO, DIMENSÕES INTERNAS = 3,5X4 M. AF_05/2018	M	2.728,20	2.941,05
SINAPI	99315	BASE PARA POÇO DE VISITA RETANGULAR PARA DRENAGEM, EM ALVENARIA COM BLOCOS DE CONCRETO, DIMENSÕES INTERNAS = 4X4 M, PROFUNDIDADE = 1,45 M, EXCLUINDO TAMPÃO. AF_05/2018	UN	11.406,10	12.038,71
SINAPI	99317	ACRÉSCIMO PARA POÇO DE VISITA RETANGULAR PARA DRENAGEM, EM ALVENARIA COM BLOCOS DE CONCRETO, DIMENSÕES INTERNAS = 2X2,5 M. AF_05/2018	M	1.707,03	1.839,85

FONTE	CÓDIGO	DESCRIÇÃO	UNIDADE	DESONERADO	NÃO DESONERADO
SINAPI	99318	CHAMINÉ CIRCULAR PARA POÇO DE VISITA PARA DRENAGEM, EM CONCRETO PRÉ-MOLDADO, DIÂMETRO INTERNO = 0,6 M. AF_05/2018	M	153,48	156,69
SINAPI	99319	CHAMINÉ CIRCULAR PARA POÇO DE VISITA PARA DRENAGEM, EM ALVENARIA COM TIJOLOS CERÂMICOS MACIÇOS, DIÂMETRO INTERNO = 0,6 M. AF_05/2018	M	613,58	661,11
SINAPI	99320	BASE PARA POÇO DE VISITA RETANGULAR PARA DRENAGEM, EM ALVENARIA COM BLOCOS DE CONCRETO, DIMENSÕES INTERNAS = 2X3 M, PROFUNDIDADE = 1,45 M, EXCLUINDO TAMPÃO. AF_05/2018	UN	5.284,46	5.605,04
SINAPI	99321	ACRÉSCIMO PARA POÇO DE VISITA RETANGULAR PARA DRENAGEM, EM ALVENARIA COM BLOCOS DE CONCRETO, DIMENSÕES INTERNAS = 2X3 M. AF_05/2018	M	1.874,34	2.020,33
SINAPI	99322	BASE PARA POÇO DE VISITA RETANGULAR PARA DRENAGEM, EM ALVENARIA COM BLOCOS DE CONCRETO, DIMENSÕES INTERNAS = 2X3,5 M, PROFUNDIDADE = 1,45 M, EXCLUINDO TAMPÃO. AF_05/2018	UN	5.955,37	6.314,79
SINAPI	99323	ACRÉSCIMO PARA POÇO DE VISITA RETANGULAR PARA DRENAGEM, EM ALVENARIA COM BLOCOS DE CONCRETO, DIMENSÕES INTERNAS = 2X3,5 M. AF_05/2018	M	2.041,64	2.200,81
SINAPI	99324	BASE PARA POÇO DE VISITA RETANGULAR PARA DRENAGEM, EM ALVENARIA COM BLOCOS DE CONCRETO, DIMENSÕES INTERNAS = 2X4 M, PROFUNDIDADE = 1,45 M, EXCLUINDO TAMPÃO. AF_05/2018	UN	6.626,27	7.024,56
SINAPI	99325	ACRÉSCIMO PARA POÇO DE VISITA RETANGULAR PARA DRENAGEM, EM ALVENARIA COM BLOCOS DE CONCRETO, DIMENSÕES INTERNAS = 2X4 M. AF_05/2018	M	2.213,25	2.385,82
SINAPI	99326	BASE PARA POÇO DE VISITA RETANGULAR PARA DRENAGEM, EM ALVENARIA COM BLOCOS DE CONCRETO, DIMENSÕES INTERNAS = 2,5X2,5 M, PROFUNDIDADE = 1,45 M, EXCLUINDO TAMPÃO. AF_05/2018	UN	5.398,15	5.717,83
SINAPI	99327	ACRÉSCIMO PARA POÇO DE VISITA RETANGULAR PARA DRENAGEM, EM ALVENARIA COM BLOCOS DE CONCRETO, DIMENSÕES INTERNAS = 4X4 M. AF_05/2018	M	2.857,35	3.081,17
SINAPI	94263	GUIA (MEIO-FIO) CONCRETO, MOLDADA IN LOCO EM TRECHO RETO COM EXTRUSORA, 13 CM BASE X 22 CM ALTURA. AF_06/2016	M	20,13	21,53
SINAPI	94264	GUIA (MEIO-FIO) CONCRETO, MOLDADA IN LOCO EM TRECHO CURVO COM EXTRUSORA, 13 CM BASE X 22 CM ALTURA. AF_06/2016	M	22,62	24,29
SINAPI	94265	GUIA (MEIO-FIO) CONCRETO, MOLDADA IN LOCO EM TRECHO RETO COM EXTRUSORA, 15 CM BASE X 30 CM ALTURA. AF_06/2016	M	25,78	27,28
SINAPI	94266	GUIA (MEIO-FIO) CONCRETO, MOLDADA IN LOCO EM TRECHO CURVO COM EXTRUSORA, 15 CM BASE X 30 CM ALTURA. AF_06/2016	M	28,63	30,43
SINAPI	94267	GUIA (MEIO-FIO) E SARJETA CONJUGADOS DE CONCRETO, MOLDADA IN LOCO EM TRECHO RETO COM EXTRUSORA, 45 CM BASE (15 CM BASE DA GUIA + 30 CM BASE DA SARJETA) X 22 CM ALTURA. AF_06/2016	M	30,47	32,04
SINAPI	94268	GUIA (MEIO-FIO) E SARJETA CONJUGADOS DE CONCRETO, MOLDADA IN LOCO EM TRECHO CURVO COM EXTRUSORA, 45 CM BASE (15 CM BASE DA GUIA + 30 CM BASE DA SARJETA) X 22 CM ALTURA. AF_06/2016	M	33,59	35,51
SINAPI	94269	GUIA (MEIO-FIO) E SARJETA CONJUGADOS DE CONCRETO, MOLDADA IN LOCO EM TRECHO RETO COM EXTRUSORA, 60 CM BASE (15 CM BASE DA GUIA + 45 CM BASE DA SARJETA) X 26 CM ALTURA. AF_06/2016	M	42,89	44,79
SINAPI	94270	GUIA (MEIO-FIO) E SARJETA CONJUGADOS DE CONCRETO, MOLDADA IN LOCO EM TRECHO CURVO COM EXTRUSORA, 60 CM BASE (15 CM BASE DA GUIA + 45 CM BASE DA SARJETA) X 26 CM ALTURA. AF_06/2016	M	47,25	49,63
SINAPI	94271	GUIA (MEIO-FIO) E SARJETA CONJUGADOS DE CONCRETO, MOLDADA IN LOCO EM TRECHO RETO COM EXTRUSORA, 65 CM BASE (15 CM BASE DA GUIA + 50 CM BASE DA SARJETA) X 26 CM ALTURA. AF_06/2016	M	52,24	54,52
SINAPI	94272	GUIA (MEIO-FIO) E SARJETA CONJUGADOS DE CONCRETO, MOLDADA IN LOCO EM TRECHO CURVO COM EXTRUSORA, 65 CM BASE (15 CM BASE DA GUIA + 50 CM BASE DA SARJETA) X 26 CM ALTURA. AF_06/2016	M	58,04	60,97
SINAPI	94273	ASSENTAMENTO DE GUIA (MEIO-FIO) EM TRECHO RETO, CONFECCIONADA EM CONCRETO PRÉ-FABRICADO, DIMENSÕES 100X15X13X30 CM (COMPRIMENTO X BASE INFERIOR X BASE SUPERIOR X ALTURA), PARA VIAS URBANAS (USO VIÁRIO). AF_06/2016	M	32,90	34,45
SINAPI	94274	ASSENTAMENTO DE GUIA (MEIO-FIO) EM TRECHO CURVO, CONFECCIONADA EM CONCRETO PRÉ-FABRICADO, DIMENSÕES 100X15X13X30 CM (COMPRIMENTO X BASE INFERIOR X BASE SUPERIOR X ALTURA), PARA VIAS URBANAS (USO VIÁRIO). AF_06/2016	M	35,72	37,62
SINAPI	94275	ASSENTAMENTO DE GUIA (MEIO-FIO) EM TRECHO RETO, CONFECCIONADA EM CONCRETO PRÉ-FABRICADO, DIMENSÕES 100X15X13X20 CM (COMPRIMENTO X BASE INFERIOR X BASE SUPERIOR X ALTURA), PARA URBANIZAÇÃO INTERNA DE EMPREENDIMENTOS. AF_06/2016_P	M	31,45	32,86
SINAPI	94276	ASSENTAMENTO DE GUIA (MEIO-FIO) EM TRECHO CURVO, CONFECCIONADA EM CONCRETO PRÉ-FABRICADO, DIMENSÕES 100X15X13X20 CM (COMPRIMENTO X BASE INFERIOR X BASE SUPERIOR X ALTURA), PARA URBANIZAÇÃO INTERNA DE EMPREENDIMENTOS. AF_06/2016_P	M	34,27	36,02
SINAPI	94281	EXECUÇÃO DE SARJETA DE CONCRETO USINADO, MOLDADA IN LOCO EM TRECHO RETO, 30 CM BASE X 15 CM ALTURA. AF_06/2016	M	32,21	34,15
SINAPI	94282	EXECUÇÃO DE SARJETA DE CONCRETO USINADO, MOLDADA IN LOCO EM TRECHO CURVO, 30 CM BASE X 15 CM ALTURA. AF_06/2016	M	40,80	43,79
SINAPI	94283	EXECUÇÃO DE SARJETA DE CONCRETO USINADO, MOLDADA IN LOCO EM TRECHO RETO, 45 CM BASE X 15 CM ALTURA. AF_06/2016	M	40,72	42,82
SINAPI	94284	EXECUÇÃO DE SARJETA DE CONCRETO USINADO, MOLDADA IN LOCO EM TRECHO CURVO, 45 CM BASE X 15 CM ALTURA. AF_06/2016	M	49,30	52,46
SINAPI	94285	EXECUÇÃO DE SARJETA DE CONCRETO USINADO, MOLDADA IN LOCO EM TRECHO RETO, 60 CM BASE X 15 CM ALTURA. AF_06/2016	M	48,80	51,03
SINAPI	94286	EXECUÇÃO DE SARJETA DE CONCRETO USINADO, MOLDADA IN LOCO EM TRECHO CURVO, 60 CM BASE X 15 CM ALTURA. AF_06/2016	M	57,39	60,67
SINAPI	94287	EXECUÇÃO DE SARJETA DE CONCRETO USINADO, MOLDADA IN LOCO EM TRECHO RETO, 30 CM BASE X 10 CM ALTURA. AF_06/2016	M	25,55	27,31
SINAPI	94288	EXECUÇÃO DE SARJETA DE CONCRETO USINADO, MOLDADA IN LOCO EM TRECHO CURVO, 30 CM BASE X 10 CM ALTURA. AF_06/2016	M	33,06	35,73
SINAPI	94289	EXECUÇÃO DE SARJETA DE CONCRETO USINADO, MOLDADA IN LOCO EM TRECHO RETO, 45 CM BASE X 10 CM ALTURA. AF_06/2016	M	31,72	33,65
SINAPI	94290	EXECUÇÃO DE SARJETA DE CONCRETO USINADO, MOLDADA IN LOCO EM TRECHO CURVO, 45 CM BASE X 10 CM ALTURA. AF_06/2016	M	39,24	42,07
SINAPI	94291	EXECUÇÃO DE SARJETA DE CONCRETO USINADO, MOLDADA IN LOCO EM TRECHO RETO, 60 CM BASE X 10 CM ALTURA. AF_06/2016	M	37,52	39,55
SINAPI	94292	EXECUÇÃO DE SARJETA DE CONCRETO USINADO, MOLDADA IN LOCO EM TRECHO CURVO, 60 CM BASE X 10 CM ALTURA. AF_06/2016	M	45,04	47,98
SINAPI	94293	EXECUÇÃO DE SARJETÃO DE CONCRETO USINADO, MOLDADA IN LOCO EM TRECHO RETO, 100 CM BASE X 20 CM ALTURA. AF_06/2016	M	94,96	98,20
SINAPI	94294	EXECUÇÃO DE ESCORAS DE CONCRETO PARA CONTENÇÃO DE GUIAS PRÉ-FABRICADAS. AF_06/2016	M	5,53	5,80
SINAPI	94037	ESCORAMENTO DE VALA, TIPO PONTALETEAMENTO, COM PROFUNDIDADE DE 0 A 1,5 M, LARGURA MENOR QUE 1,5 M, EM LOCAL COM NÍVEL ALTO DE INTERFERÊNCIA. AF_06/2016	M2	15,96	17,43
SINAPI	94038	ESCORAMENTO DE VALA, TIPO PONTALETEAMENTO, COM PROFUNDIDADE DE 0 A 1,5 M, LARGURA MAIOR OU IGUAL A 1,5 M E MENOR QUE 2,5 M, EM LOCAL COM NÍVEL ALTO DE INTERFERÊNCIA. AF_06/2016	M2	21,64	23,76
SINAPI	94039	ESCORAMENTO DE VALA, TIPO PONTALETEAMENTO, COM PROFUNDIDADE DE 1,5 A 3,0 M, LARGURA MENOR QUE 1,5 M, EM LOCAL COM NÍVEL ALTO DE INTERFERÊNCIA. AF_06/2016	M2	12,67	13,79
SINAPI	94040	ESCORAMENTO DE VALA, TIPO PONTALETEAMENTO, COM PROFUNDIDADE DE 1,5 A 3,0 M, LARGURA MAIOR OU IGUAL A 1,5 M E MENOR QUE 2,5 M, EM LOCAL COM NÍVEL ALTO DE INTERFERÊNCIA. AF_06/2016	M2	18,39	20,16
SINAPI	94041	ESCORAMENTO DE VALA, TIPO PONTALETEAMENTO, COM PROFUNDIDADE DE 3,0 A 4,5 M, LARGURA MENOR QUE 1,5 M EM LOCAL COM NÍVEL ALTO DE INTERFERÊNCIA. AF_06/2016	M2	9,89	10,66
SINAPI	94042	ESCORAMENTO DE VALA, TIPO PONTALETEAMENTO, COM PROFUNDIDADE DE 3,0 A 4,5 M, LARGURA MAIOR OU IGUAL A 1,5 M E MENOR QUE 2,5 M, EM LOCAL COM NÍVEL ALTO DE INTERFERÊNCIA. AF_06/2016	M2	15,75	17,18
SINAPI	94043	ESCORAMENTO DE VALA, TIPO PONTALETEAMENTO, COM PROFUNDIDADE DE 0 A 1,5 M, LARGURA MENOR QUE 1,5 M, EM LOCAL COM NÍVEL BAIXO DE INTERFERÊNCIA. AF_06/2016	M2	15,06	16,43
SINAPI	94044	ESCORAMENTO DE VALA, TIPO PONTALETEAMENTO, COM PROFUNDIDADE DE 0 A 1,5 M, LARGURA MAIOR OU IGUAL A 1,5 M E MENOR QUE 2,5 M, EM LOCAL COM NÍVEL BAIXO DE INTERFERÊNCIA. AF_06/2016	M2	20,78	22,80
SINAPI	94045	ESCORAMENTO DE VALA, TIPO PONTALETEAMENTO, COM PROFUNDIDADE DE 1,5 A 3,0 M, LARGURA MENOR QUE 1,5 M, EM LOCAL COM NÍVEL BAIXO DE INTERFERÊNCIA. AF_06/2016	M2	11,81	12,83
SINAPI	94046	ESCORAMENTO DE VALA, TIPO PONTALETEAMENTO, COM PROFUNDIDADE DE 1,5 A 3,0 M, LARGURA MAIOR OU IGUAL A 1,5 M E MENOR QUE 2,5 M, EM LOCAL COM NÍVEL BAIXO DE INTERFERÊNCIA. AF_06/2016	M2	17,49	19,16

FONTE	CÓDIGO	DESCRIÇÃO	UNIDADE	DESONERADO	NÃO DESONERADO
SINAPI	94047	ESCORAMENTO DE VALA, TIPO PONTALETEAMENTO, COM PROFUNDIDADE DE 3,0 A 4,5 M, LARGURA MENOR QUE 1,5 M EM LOCAL COM NÍVEL BAIXO DE INTERFERÊNCIA. AF_06/2016	M2	9,03	9,70
SINAPI	94048	ESCORAMENTO DE VALA, TIPO PONTALETEAMENTO, COM PROFUNDIDADE DE 3,0 A 4,5 M, LARGURA MAIOR OU IGUAL A 1,5 M E MENOR QUE 2,5 M, EM LOCAL COM NÍVEL BAIXO DE INTERFERÊNCIA. AF_06/2016	M2	14,86	16,17
SINAPI	94049	ESCORAMENTO DE VALA, TIPO DESCONTÍNUO, COM PROFUNDIDADE DE 0 A 1,5 M, LARGURA MENOR QUE 1,5 M, EM LOCAL COM NÍVEL ALTO DE INTERFERÊNCIA. AF_06/2016	M2	28,41	30,32
SINAPI	94050	ESCORAMENTO DE VALA, TIPO DESCONTÍNUO, COM PROFUNDIDADE DE 0 A 1,5 M, LARGURA MAIOR OU IGUAL A 1,5 M E MENOR QUE 2,5 M, EM LOCAL COM NÍVEL ALTO DE INTERFERÊNCIA. AF_06/2016	M2	35,80	38,56
SINAPI	94051	ESCORAMENTO DE VALA, TIPO DESCONTÍNUO, COM PROFUNDIDADE DE 1,5 M A 3,0 M, LARGURA MENOR QUE 1,5 M, EM LOCAL COM NÍVEL ALTO DE INTERFERÊNCIA. AF_06/2016	M2	23,73	25,19
SINAPI	94052	ESCORAMENTO DE VALA, TIPO DESCONTÍNUO, COM PROFUNDIDADE DE 1,5 A 3,0 M, LARGURA MAIOR OU IGUAL A 1,5 M E MENOR QUE 2,5 M, EM LOCAL COM NÍVEL ALTO DE INTERFERÊNCIA. AF_06/2016	M2	30,98	33,29
SINAPI	94053	ESCORAMENTO DE VALA, TIPO DESCONTÍNUO, COM PROFUNDIDADE DE 3,0 A 4,5 M, LARGURA MENOR QUE 1,5 M, EM LOCAL COM NÍVEL ALTO DE INTERFERÊNCIA. AF_06/2016	M2	21,28	22,29
SINAPI	94054	ESCORAMENTO DE VALA, TIPO DESCONTÍNUO, COM PROFUNDIDADE DE 3,0 A 4,5 M, LARGURA MAIOR OU IGUAL A 1,5 E MENOR QUE 2,5 M, EM LOCAL COM NÍVEL ALTO DE INTERFERÊNCIA. AF_06/2016	M2	28,68	30,53
SINAPI	94055	ESCORAMENTO DE VALA, TIPO DESCONTÍNUO, COM PROFUNDIDADE DE 0 A 1,5 M, LARGURA MENOR QUE 1,5 M, EM LOCAL COM NÍVEL BAIXO DE INTERFERÊNCIA. AF_06/2016	M2	27,26	29,03
SINAPI	94056	ESCORAMENTO DE VALA, TIPO DESCONTÍNUO, COM PROFUNDIDADE DE 0 A 1,5 M, LARGURA MAIOR OU IGUAL A 1,5 M E MENOR QUE 2,5 M, EM LOCAL COM NÍVEL BAIXO DE INTERFERÊNCIA. AF_06/2016	M2	34,68	37,29
SINAPI	94057	ESCORAMENTO DE VALA, TIPO DESCONTÍNUO, COM PROFUNDIDADE DE 1,5 M A 3,0 M, LARGURA MENOR QUE 1,5 M, EM LOCAL COM NÍVEL BAIXO DE INTERFERÊNCIA. AF_06/2016	M2	22,60	23,91
SINAPI	94058	ESCORAMENTO DE VALA, TIPO DESCONTÍNUO, COM PROFUNDIDADE DE 1,5 A 3,0 M, LARGURA MAIOR OU IGUAL A 1,5 M E MENOR QUE 2,5 M, EM LOCAL COM NÍVEL BAIXO DE INTERFERÊNCIA. AF_06/2016	M2	29,84	32,01
SINAPI	94059	ESCORAMENTO DE VALA, TIPO DESCONTÍNUO, COM PROFUNDIDADE DE 3,0 A 4,5 M, LARGURA MENOR QUE 1,5 M, EM LOCAL COM NÍVEL BAIXO DE INTERFERÊNCIA. AF_06/2016	M2	20,15	21,01
SINAPI	94060	ESCORAMENTO DE VALA, TIPO DESCONTÍNUO, COM PROFUNDIDADE DE 3,0 A 4,5 M, LARGURA MAIOR OU IGUAL A 1,5 E MENOR QUE 2,5 M, EM LOCAL COM NÍVEL BAIXO DE INTERFERÊNCIA. AF_06/2016	M2	27,54	29,25
SINAPI	73301	ESCORAMENTO FORMAS ATE H = 3,30M, COM MADEIRA DE 3A QUALIDADE, NAO APARELHADA, APROVEITAMENTO TABUAS 3X E PRUMOS 4X.	M3	8,01	8,67
SINAPI	83515	ESCORAMENTO FORMAS DE H=3,30 A 3,50 M, COM MADEIRA 3A QUALIDADE, NAO APARELHADA, APROVEITAMENTO TABUAS 3X E PRUMOS 4X	M3	16,40	17,11
SINAPI	83516	ESCORAMENTO FORMAS H=3,50 A 4,00 M, COM MADEIRA DE 3A QUALIDADE, NAO APARELHADA, APROVEITAMENTO TABUAS 3X E PRUMOS 4X.	M3	18,92	19,75
SINAPI	90788	KIT DE PORTA-PRONTA DE MADEIRA EM ACABAMENTO MELAMÍNICO BRANCO, FOLHA LEVE OU MÉDIA, 60X210CM, EXCLUSIVE FECHADURA, FIXAÇÃO COM PREENCHIMENTO PARCIAL DE ESPUMA EXPANSIVA - FORNECIMENTO E INSTALAÇÃO. AF_12/2019	UN	379,52	380,82
SINAPI	90789	KIT DE PORTA-PRONTA DE MADEIRA EM ACABAMENTO MELAMÍNICO BRANCO, FOLHA LEVE OU MÉDIA, 70X210CM, EXCLUSIVE FECHADURA, FIXAÇÃO COM PREENCHIMENTO PARCIAL DE ESPUMA EXPANSIVA - FORNECIMENTO E INSTALAÇÃO. AF_12/2019	UN	392,13	393,55
SINAPI	90790	KIT DE PORTA-PRONTA DE MADEIRA EM ACABAMENTO MELAMÍNICO BRANCO, FOLHA LEVE OU MÉDIA, 80X210CM, EXCLUSIVE FECHADURA, FIXAÇÃO COM PREENCHIMENTO PARCIAL DE ESPUMA EXPANSIVA - FORNECIMENTO E INSTALAÇÃO. AF_12/2019	UN	395,50	397,07
SINAPI	90791	KIT DE PORTA-PRONTA DE MADEIRA EM ACABAMENTO MELAMÍNICO BRANCO, FOLHA PESADA OU SUPERPESADA, 80X210CM, EXCLUSIVE FECHADURA, FIXAÇÃO COM PREENCHIMENTO PARCIAL DE ESPUMA EXPANSIVA - FORNECIMENTO E INSTALAÇÃO. AF_12/2019	UN	422,98	425,10
SINAPI	90793	KIT DE PORTA-PRONTA DE MADEIRA EM ACABAMENTO MELAMÍNICO BRANCO, FOLHA PESADA OU SUPERPESADA, 90X210CM, EXCLUSIVE FECHADURA, FIXAÇÃO COM PREENCHIMENTO TOTAL DE ESPUMA EXPANSIVA - FORNECIMENTO E INSTALAÇÃO. AF_12/2019	UN	456,22	458,84
SINAPI	90794	KIT DE PORTA-PRONTA DE MADEIRA EM ACABAMENTO MELAMÍNICO BRANCO, FOLHA LEVE OU MÉDIA, E BATENTE METÁLICO, 60X210CM, EXCLUSIVE FECHADURA, FIXAÇÃO COM ARGAMASSA - FORNECIMENTO E INSTALAÇÃO. AF_12/2019	UN	411,74	417,50
SINAPI	90795	KIT DE PORTA-PRONTA DE MADEIRA EM ACABAMENTO MELAMÍNICO BRANCO, FOLHA LEVE OU MÉDIA, E BATENTE METÁLICO, 70X210CM, EXCLUSIVE FECHADURA, FIXAÇÃO COM ARGAMASSA - FORNECIMENTO E INSTALAÇÃO. AF_12/2019	UN	428,12	434,47
SINAPI	90796	KIT DE PORTA-PRONTA DE MADEIRA EM ACABAMENTO MELAMÍNICO BRANCO, FOLHA LEVE OU MÉDIA, E BATENTE METÁLICO, 80X210CM, EXCLUSIVE FECHADURA, FIXAÇÃO COM ARGAMASSA - FORNECIMENTO E INSTALAÇÃO. AF_12/2019	UN	435,28	442,22
SINAPI	90797	KIT DE PORTA-PRONTA DE MADEIRA EM ACABAMENTO MELAMÍNICO BRANCO, FOLHA LEVE OU MÉDIA, E BATENTE METÁLICO, 90X210CM, EXCLUSIVE FECHADURA, FIXAÇÃO COM ARGAMASSA - FORNECIMENTO E INSTALAÇÃO. AF_12/2019	UN	461,82	469,34
SINAPI	90798	KIT DE PORTA-PRONTA DE MADEIRA EM ACABAMENTO MELAMÍNICO BRANCO, FOLHA PESADA OU SUPERPESADA, E BATENTE METÁLICO, 80X210CM, EXCLUSIVE FECHADURA, FIXAÇÃO COM ARGAMASSA - FORNECIMENTO E INSTALAÇÃO. AF_12/2019	UN	465,20	472,99
SINAPI	90799	KIT DE PORTA-PRONTA DE MADEIRA EM ACABAMENTO MELAMÍNICO BRANCO, FOLHA PESADA OU SUPERPESADA, E BATENTE METÁLICO, 90X210CM, EXCLUSIVE FECHADURA, FIXAÇÃO COM ARGAMASSA - FORNECIMENTO E INSTALAÇÃO. AF_12/2019	UN	481,00	489,46
SINAPI	90801	BATENTE PARA PORTA DE MADEIRA, PADRÃO MÉDIO - FORNECIMENTO E MONTAGEM. AF_12/2019	UN	172,74	180,45
SINAPI	90806	BATENTE PARA PORTA DE MADEIRA, FIXAÇÃO COM ARGAMASSA, PADRÃO MÉDIO - FORNECIMENTO E INSTALAÇÃO. AF_12/2019_P	UN	231,12	244,92
SINAPI	90820	PORTA DE MADEIRA PARA PINTURA, SEMI-OCA (LEVE OU MÉDIA), 60X210CM, ESPESSURA DE 3,5CM, INCLUSO DOBRADIÇAS - FORNECIMENTO E INSTALAÇÃO. AF_12/2019	UN	237,23	240,86
SINAPI	90821	PORTA DE MADEIRA PARA PINTURA, SEMI-OCA (LEVE OU MÉDIA), 70X210CM, ESPESSURA DE 3,5CM, INCLUSO DOBRADIÇAS - FORNECIMENTO E INSTALAÇÃO. AF_12/2019	UN	259,80	263,79
SINAPI	90822	PORTA DE MADEIRA PARA PINTURA, SEMI-OCA (LEVE OU MÉDIA), 80X210CM, ESPESSURA DE 3,5CM, INCLUSO DOBRADIÇAS - FORNECIMENTO E INSTALAÇÃO. AF_12/2019	UN	256,40	260,76
SINAPI	90823	PORTA DE MADEIRA PARA PINTURA, SEMI-OCA (LEVE OU MÉDIA), 90X210CM, ESPESSURA DE 3,5CM, INCLUSO DOBRADIÇAS - FORNECIMENTO E INSTALAÇÃO. AF_12/2019	UN	270,61	275,36
SINAPI	90824	PORTA DE MADEIRA PARA PINTURA, SEMI-OCA (PESADA OU SUPERPESADA), 80X210CM, ESPESSURA DE 3,5CM, INCLUSO DOBRADIÇAS - FORNECIMENTO E INSTALAÇÃO. AF_12/2019	UN	278,07	284,12
SINAPI	90825	PORTA DE MADEIRA, MACIÇA (PESADA OU SUPERPESADA), 90X210CM, ESPESSURA DE 3,5CM, INCLUSO DOBRADIÇAS - FORNECIMENTO E INSTALAÇÃO. AF_12/2019	UN	299,05	305,63
SINAPI	90830	FECHADURA DE EMBUTIR COM CILINDRO, EXTERNA, COMPLETA, ACABAMENTO PADRÃO MÉDIO, INCLUSO EXECUÇÃO DE FURO - FORNECIMENTO E INSTALAÇÃO. AF_12/2019	UN	80,57	83,40
SINAPI	90831	FECHADURA DE EMBUTIR PARA PORTA DE BANHEIRO, COMPLETA, ACABAMENTO PADRÃO MÉDIO, INCLUSO EXECUÇÃO DE FURO - FORNECIMENTO E INSTALAÇÃO. AF_12/2019	UN	63,14	65,30
SINAPI	90841	KIT DE PORTA DE MADEIRA PARA PINTURA, SEMI-OCA (LEVE OU MÉDIA), PADRÃO MÉDIO, 60X210CM, ESPESSURA DE 3,5CM, ITENS INCLUSOS: DOBRADIÇAS, MONTAGEM E INSTALAÇÃO DO BATENTE, FECHADURA COM EXECUÇÃO DO FURO - FORNECIMENTO E INSTALAÇÃO. AF_12/2019	UN	583,90	605,41
SINAPI	90842	KIT DE PORTA DE MADEIRA PARA PINTURA, SEMI-OCA (LEVE OU MÉDIA), PADRÃO MÉDIO, 70X210CM, ESPESSURA DE 3,5CM, ITENS INCLUSOS: DOBRADIÇAS, MONTAGEM E INSTALAÇÃO DO BATENTE, FECHADURA COM EXECUÇÃO DO FURO - FORNECIMENTO E INSTALAÇÃO. AF_12/2019	UN	613,12	635,03
SINAPI	90843	KIT DE PORTA DE MADEIRA PARA PINTURA, SEMI-OCA (LEVE OU MÉDIA), PADRÃO MÉDIO, 80X210CM, ESPESSURA DE 3,5CM, ITENS INCLUSOS: DOBRADIÇAS, MONTAGEM E INSTALAÇÃO DO BATENTE, FECHADURA COM EXECUÇÃO DO FURO - FORNECIMENTO E INSTALAÇÃO. AF_12/2019	UN	622,69	645,68
SINAPI	90844	KIT DE PORTA DE MADEIRA PARA PINTURA, SEMI-OCA (LEVE OU MÉDIA), PADRÃO MÉDIO, 90X210CM, ESPESSURA DE 3,5CM, ITENS INCLUSOS: DOBRADIÇAS, MONTAGEM E INSTALAÇÃO DO BATENTE, FECHADURA COM EXECUÇÃO DO FURO - FORNECIMENTO E INSTALAÇÃO. AF_12/2019	UN	637,99	661,41

FONTE	CÓDIGO	DESCRIÇÃO	UNIDADE	DESONERADO	NÃO DESONERADO
SINAPI	90847	KIT DE PORTA DE MADEIRA PARA PINTURA, SEMI-OCA (LEVE OU MÉDIA), PADRÃO MÉDIO, 60X210CM, ESPESSURA DE 3,5CM, ITENS INCLUSOS: DOBRADIÇAS, MONTAGEM E INSTALAÇÃO DO BATENTE, SEM FECHADURA - FORNECIMENTO E INSTALAÇÃO. AF_12/2019	UN	520,76	540,11
SINAPI	90848	KIT DE PORTA DE MADEIRA PARA PINTURA, SEMI-OCA (LEVE OU MÉDIA), PADRÃO MÉDIO, 70X210CM, ESPESSURA DE 3,5CM, ITENS INCLUSOS: DOBRADIÇAS, MONTAGEM E INSTALAÇÃO DO BATENTE, SEM FECHADURA - FORNECIMENTO E INSTALAÇÃO. AF_12/2019	UN	544,42	564,17
SINAPI	90849	KIT DE PORTA DE MADEIRA PARA PINTURA, SEMI-OCA (LEVE OU MÉDIA), PADRÃO MÉDIO, 80X210CM, ESPESSURA DE 3,5CM, ITENS INCLUSOS: DOBRADIÇAS, MONTAGEM E INSTALAÇÃO DO BATENTE, SEM FECHADURA - FORNECIMENTO E INSTALAÇÃO. AF_12/2019	UN	542,12	562,28
SINAPI	90850	KIT DE PORTA DE MADEIRA PARA PINTURA, SEMI-OCA (LEVE OU MÉDIA), PADRÃO MÉDIO, 90X210CM, ESPESSURA DE 3,5CM, ITENS INCLUSOS: DOBRADIÇAS, MONTAGEM E INSTALAÇÃO DO BATENTE, SEM FECHADURA - FORNECIMENTO E INSTALAÇÃO. AF_12/2019	UN	557,42	578,01
SINAPI	91009	PORTA DE MADEIRA PARA VERNIZ, SEMI-OCA (LEVE OU MÉDIA), 60X210CM, ESPESSURA DE 3,5CM, INCLUSO DOBRADIÇAS - FORNECIMENTO E INSTALAÇÃO. AF_12/2019	UN	243,34	246,97
SINAPI	91010	PORTA DE MADEIRA PARA VERNIZ, SEMI-OCA (LEVE OU MÉDIA), 70X210CM, ESPESSURA DE 3,5CM, INCLUSO DOBRADIÇAS - FORNECIMENTO E INSTALAÇÃO. AF_12/2019	UN	192,90	196,89
SINAPI	91011	PORTA DE MADEIRA PARA VERNIZ, SEMI-OCA (LEVE OU MÉDIA), 80X210CM, ESPESSURA DE 3,5CM, INCLUSO DOBRADIÇAS - FORNECIMENTO E INSTALAÇÃO. AF_12/2019	UN	279,26	283,62
SINAPI	91012	PORTA DE MADEIRA PARA VERNIZ, SEMI-OCA (LEVE OU MÉDIA), 90X210CM, ESPESSURA DE 3,5CM, INCLUSO DOBRADIÇAS - FORNECIMENTO E INSTALAÇÃO. AF_12/2019	UN	265,91	270,66
SINAPI	91013	KIT DE PORTA DE MADEIRA PARA VERNIZ, SEMI-OCA (LEVE OU MÉDIA), PADRÃO MÉDIO, 60X210CM, ESPESSURA DE 3,5CM, ITENS INCLUSOS: DOBRADIÇAS, MONTAGEM E INSTALAÇÃO DO BATENTE, SEM FECHADURA - FORNECIMENTO E INSTALAÇÃO. AF_12/2019	UN	526,87	546,22
SINAPI	91014	KIT DE PORTA DE MADEIRA PARA VERNIZ, SEMI-OCA (LEVE OU MÉDIA), PADRÃO MÉDIO, 70X210CM, ESPESSURA DE 3,5CM, ITENS INCLUSOS: DOBRADIÇAS, MONTAGEM E INSTALAÇÃO DO BATENTE, SEM FECHADURA - FORNECIMENTO E INSTALAÇÃO. AF_12/2019	UN	477,52	497,27
SINAPI	91015	KIT DE PORTA DE MADEIRA PARA VERNIZ, SEMI-OCA (LEVE OU MÉDIA), PADRÃO MÉDIO, 80X210CM, ESPESSURA DE 3,5CM, ITENS INCLUSOS: DOBRADIÇAS, MONTAGEM E INSTALAÇÃO DO BATENTE, SEM FECHADURA - FORNECIMENTO E INSTALAÇÃO. AF_12/2019	UN	564,98	585,14
SINAPI	91016	KIT DE PORTA DE MADEIRA PARA VERNIZ, SEMI-OCA (LEVE OU MÉDIA), PADRÃO MÉDIO, 90X210CM, ESPESSURA DE 3,5CM, ITENS INCLUSOS: DOBRADIÇAS, MONTAGEM E INSTALAÇÃO DO BATENTE, SEM FECHADURA - FORNECIMENTO E INSTALAÇÃO. AF_12/2019	UN	552,72	573,31
SINAPI	91287	BATENTE PARA PORTA DE MADEIRA, PADRÃO POPULAR - FORNECIMENTO E MONTAGEM. AF_12/2019	UN	136,02	143,76
SINAPI	91292	BATENTE PARA PORTA DE MADEIRA, FIXAÇÃO COM ARGAMASSA, PADRÃO POPULAR. FORNECIMENTO E INSTALAÇÃO. AF_12/2019_P	UN	194,40	208,23
SINAPI	91295	PORTA DE MADEIRA FRISADA, SEMI-OCA (LEVE OU MÉDIA), 60X210CM, ESPESSURA DE 3CM, INCLUSO DOBRADIÇAS - FORNECIMENTO E INSTALAÇÃO. AF_12/2019	UN	226,94	230,57
SINAPI	91296	PORTA DE MADEIRA FRISADA, SEMI-OCA (LEVE OU MÉDIA), 70X210CM, ESPESSURA DE 3CM, INCLUSO DOBRADIÇAS - FORNECIMENTO E INSTALAÇÃO. AF_12/2019	UN	241,97	245,96
SINAPI	91297	PORTA DE MADEIRA FRISADA, SEMI-OCA (LEVE OU MÉDIA), 80X210CM, ESPESSURA DE 3,5CM, INCLUSO DOBRADIÇAS - FORNECIMENTO E INSTALAÇÃO. AF_12/2019	UN	280,93	285,29
SINAPI	91298	PORTA DE MADEIRA TIPO VENEZIANA, 80X210CM, ESPESSURA DE 3CM, INCLUSO DOBRADIÇAS - FORNECIMENTO E INSTALAÇÃO. AF_12/2019	UN	677,49	681,85
SINAPI	91299	PORTA DE MADEIRA, TIPO MEXICANA, MACIÇA (PESADA OU SUPERPESADA), 80X210CM, ESPESSURA DE 3,5CM, INCLUSO DOBRADIÇAS - FORNECIMENTO E INSTALAÇÃO. AF_12/2019	UN	953,51	959,56
SINAPI	91304	FECHADURA DE EMBUTIR COM CILINDRO, EXTERNA, COMPLETA, ACABAMENTO PADRÃO POPULAR, INCLUSO EXECUÇÃO DE FURO - FORNECIMENTO E INSTALAÇÃO. AF_12/2019	UN	61,11	63,94
SINAPI	91305	FECHADURA DE EMBUTIR PARA PORTA DE BANHEIRO, COMPLETA, ACABAMENTO PADRÃO POPULAR, INCLUSO EXECUÇÃO DE FURO - FORNECIMENTO E INSTALAÇÃO. AF_12/2019	UN	46,14	48,30
SINAPI	91306	FECHADURA DE EMBUTIR PARA PORTAS INTERNAS, COMPLETA, ACABAMENTO PADRÃO MÉDIO, COM EXECUÇÃO DE FURO - FORNECIMENTO E INSTALAÇÃO. AF_12/2019	UN	68,70	70,86
SINAPI	91307	FECHADURA DE EMBUTIR PARA PORTAS INTERNAS, COMPLETA, ACABAMENTO PADRÃO POPULAR, COM EXECUÇÃO DE FURO - FORNECIMENTO E INSTALAÇÃO. AF_12/2019	UN	48,42	50,58
SINAPI	91312	KIT DE PORTA DE MADEIRA PARA PINTURA, SEMI-OCA (LEVE OU MÉDIA), PADRÃO POPULAR, 60X210CM, ESPESSURA DE 3,5CM, ITENS INCLUSOS: DOBRADIÇAS, MONTAGEM E INSTALAÇÃO DO BATENTE, FECHADURA COM EXECUÇÃO DO FURO - FORNECIMENTO E INSTALAÇÃO. AF_12/2019	UN	521,64	543,18
SINAPI	91313	KIT DE PORTA DE MADEIRA PARA PINTURA, SEMI-OCA (LEVE OU MÉDIA), PADRÃO POPULAR, 70X210CM, ESPESSURA DE 3,5CM, ITENS INCLUSOS: DOBRADIÇAS, MONTAGEM E INSTALAÇÃO DO BATENTE, FECHADURA COM EXECUÇÃO DO FURO - FORNECIMENTO E INSTALAÇÃO. AF_12/2019	UN	547,40	569,34
SINAPI	91314	KIT DE PORTA DE MADEIRA PARA PINTURA, SEMI-OCA (LEVE OU MÉDIA), PADRÃO POPULAR, 80X210CM, ESPESSURA DE 3,5CM, ITENS INCLUSOS: DOBRADIÇAS, MONTAGEM E INSTALAÇÃO DO BATENTE, FECHADURA COM EXECUÇÃO DO FURO - FORNECIMENTO E INSTALAÇÃO. AF_12/2019	UN	557,61	580,63
SINAPI	91315	KIT DE PORTA DE MADEIRA PARA PINTURA, SEMI-OCA (LEVE OU MÉDIA), PADRÃO POPULAR, 90X210CM, ESPESSURA DE 3,5CM, ITENS INCLUSOS: DOBRADIÇAS, MONTAGEM E INSTALAÇÃO DO BATENTE, FECHADURA COM EXECUÇÃO DO FURO - FORNECIMENTO E INSTALAÇÃO. AF_12/2019	UN	572,73	596,18
SINAPI	91318	KIT DE PORTA DE MADEIRA PARA PINTURA, SEMI-OCA (LEVE OU MÉDIA), PADRÃO POPULAR, 60X210CM, ESPESSURA DE 3,5CM, ITENS INCLUSOS: DOBRADIÇAS, MONTAGEM E INSTALAÇÃO DO BATENTE, SEM FECHADURA - FORNECIMENTO E INSTALAÇÃO. AF_12/2019	UN	475,50	494,88
SINAPI	91319	KIT DE PORTA DE MADEIRA PARA PINTURA, SEMI-OCA (LEVE OU MÉDIA), PADRÃO POPULAR, 70X210CM, ESPESSURA DE 3,5CM, ITENS INCLUSOS: DOBRADIÇAS, MONTAGEM E INSTALAÇÃO DO BATENTE, SEM FECHADURA - FORNECIMENTO E INSTALAÇÃO. AF_12/2019	UN	498,98	518,76
SINAPI	91320	KIT DE PORTA DE MADEIRA PARA PINTURA, SEMI-OCA (LEVE OU MÉDIA), PADRÃO POPULAR, 80X210CM, ESPESSURA DE 3,5CM, ITENS INCLUSOS: DOBRADIÇAS, MONTAGEM E INSTALAÇÃO DO BATENTE, SEM FECHADURA - FORNECIMENTO E INSTALAÇÃO. AF_12/2019	UN	496,50	516,69
SINAPI	91321	KIT DE PORTA DE MADEIRA PARA PINTURA, SEMI-OCA (LEVE OU MÉDIA), PADRÃO POPULAR, 90X210CM, ESPESSURA DE 3,5CM, ITENS INCLUSOS: DOBRADIÇAS, MONTAGEM E INSTALAÇÃO DO BATENTE, SEM FECHADURA - FORNECIMENTO E INSTALAÇÃO. AF_12/2019	UN	511,62	532,24
SINAPI	91324	KIT DE PORTA DE MADEIRA PARA VERNIZ, SEMI-OCA (LEVE OU MÉDIA), PADRÃO POPULAR, 60X210CM, ESPESSURA DE 3,5CM, ITENS INCLUSOS: DOBRADIÇAS, MONTAGEM E INSTALAÇÃO DO BATENTE, SEM FECHADURA - FORNECIMENTO E INSTALAÇÃO. AF_12/2019	UN	481,61	500,99
SINAPI	91325	KIT DE PORTA DE MADEIRA PARA VERNIZ, SEMI-OCA (LEVE OU MÉDIA), PADRÃO POPULAR, 70X210CM, ESPESSURA DE 3,5CM, ITENS INCLUSOS: DOBRADIÇAS, MONTAGEM E INSTALAÇÃO DO BATENTE, SEM FECHADURA - FORNECIMENTO E INSTALAÇÃO. AF_12/2019	UN	432,08	451,86
SINAPI	91326	KIT DE PORTA DE MADEIRA PARA VERNIZ, SEMI-OCA (LEVE OU MÉDIA), PADRÃO POPULAR, 80X210CM, ESPESSURA DE 3,5CM, ITENS INCLUSOS: DOBRADIÇAS, MONTAGEM E INSTALAÇÃO DO BATENTE, SEM FECHADURA - FORNECIMENTO E INSTALAÇÃO. AF_12/2019	UN	519,36	539,55
SINAPI	91327	KIT DE PORTA DE MADEIRA PARA VERNIZ, SEMI-OCA (LEVE OU MÉDIA), PADRÃO POPULAR, 90X210CM, ESPESSURA DE 3,5CM, ITENS INCLUSOS: DOBRADIÇAS, MONTAGEM E INSTALAÇÃO DO BATENTE, SEM FECHADURA - FORNECIMENTO E INSTALAÇÃO. AF_12/2019	UN	506,92	527,54
SINAPI	91328	KIT DE PORTA DE MADEIRA FRISADA, SEMI-OCA (LEVE OU MÉDIA), PADRÃO MÉDIO 60X210CM, ESPESSURA DE 3CM, ITENS INCLUSOS: DOBRADIÇAS, MONTAGEM E INSTALAÇÃO DO BATENTE, SEM FECHADURA - FORNECIMENTO E INSTALAÇÃO. AF_12/2019	UN	510,47	529,82
SINAPI	91329	KIT DE PORTA DE MADEIRA FRISADA, SEMI-OCA (LEVE OU MÉDIA), PADRÃO POPULAR, 60X210CM, ESPESSURA DE 3CM, ITENS INCLUSOS: DOBRADIÇAS, MONTAGEM E INSTALAÇÃO DO BATENTE, SEM FECHADURA - FORNECIMENTO E INSTALAÇÃO. AF_12/2019	UN	465,21	484,59
SINAPI	91330	KIT DE PORTA DE MADEIRA FRISADA, SEMI-OCA (LEVE OU MÉDIA), PADRÃO MÉDIO, 70X210CM, ESPESSURA DE 3CM, ITENS INCLUSOS: DOBRADIÇAS, MONTAGEM E INSTALAÇÃO DO BATENTE, SEM FECHADURA - FORNECIMENTO E INSTALAÇÃO. AF_12/2019	UN	526,59	546,34

FONTE	CÓDIGO	DESCRIÇÃO	UNIDADE	DESONERADO	NÃO DESONERADO
SINAPI	91331	KIT DE PORTA DE MADEIRA FRISADA, SEMI-OCA (LEVE OU MÉDIA), PADRÃO POPULAR, 70X210CM, ESPESSURA DE 3CM, ITENS INCLUSOS: DOBRADIÇAS, MONTAGEM E INSTALAÇÃO DO BATENTE, SEM FECHADURA - FORNECIMENTO E INSTALAÇÃO. AF_12/2019	UN	481,15	500,93
SINAPI	91332	KIT DE PORTA DE MADEIRA FRISADA, SEMI-OCA (LEVE OU MÉDIA), PADRÃO MÉDIO, 80X210CM, ESPESSURA DE 3,5CM, ITENS INCLUSOS: DOBRADIÇAS, MONTAGEM E INSTALAÇÃO DO BATENTE, SEM FECHADURA - FORNECIMENTO E INSTALAÇÃO. AF_12/2019	UN	566,65	586,81
SINAPI	91333	KIT DE PORTA DE MADEIRA FRISADA, SEMI-OCA (LEVE OU MÉDIA), PADRÃO POPULAR, 80X210CM, ESPESSURA DE 3,5CM, ITENS INCLUSOS: DOBRADIÇAS, MONTAGEM E INSTALAÇÃO DO BATENTE, SEM FECHADURA - FORNECIMENTO E INSTALAÇÃO. AF_12/2019	UN	521,03	541,22
SINAPI	91334	KIT DE PORTA DE MADEIRA TIPO VENEZIANA, PADRÃO MÉDIO, 80X210CM, ESPESSURA DE 3CM, ITENS INCLUSOS: DOBRADIÇAS, MONTAGEM E INSTALAÇÃO DO BATENTE, SEM FECHADURA - FORNECIMENTO E INSTALAÇÃO. AF_12/2019	UN	963,21	983,37
SINAPI	91335	KIT DE PORTA DE MADEIRA TIPO VENEZIANA, PADRÃO POPULAR, 80X210CM, ESPESSURA DE 3CM, ITENS INCLUSOS: DOBRADIÇAS, MONTAGEM E INSTALAÇÃO DO BATENTE, SEM FECHADURA - FORNECIMENTO E INSTALAÇÃO. AF_12/2019	UN	917,59	937,78
SINAPI	91336	KIT DE PORTA DE MADEIRA TIPO MEXICANA, MACIÇA (PESADA OU SUPERPESADA), PADRÃO MÉDIO, 80X210CM, ESPESSURA DE 3CM, ITENS INCLUSOS: DOBRADIÇAS, MONTAGEM E INSTALAÇÃO DO BATENTE, SEM FECHADURA - FORNECIMENTO E INSTALAÇÃO. AF_12/2019	UN	1.239,23	1.261,08
SINAPI	91337	KIT DE PORTA DE MADEIRA TIPO MEXICANA, MACIÇA (PESADA OU SUPERPESADA), PADRÃO POPULAR, 80X210CM, ESPESSURA DE 3CM, ITENS INCLUSOS: DOBRADIÇAS, MONTAGEM E INSTALAÇÃO DO BATENTE, SEM FECHADURA - FORNECIMENTO E INSTALAÇÃO. AF_12/2019	UN	1.193,61	1.215,49
SINAPI	100659	ALIZAR DE 5X1,5CM PARA PORTA FIXADO COM PREGOS, PADRÃO MÉDIO - FORNECIMENTO E INSTALAÇÃO. AF_12/2019	M	5,46	5,66
SINAPI	100660	ALIZAR DE 5X1,5CM PARA PORTA FIXADO COM PREGOS, PADRÃO POPULAR - FORNECIMENTO E INSTALAÇÃO. AF_12/2019	M	4,57	4,77
SINAPI	100675	KIT DE PORTA-PRONTA DE MADEIRA EM ACABAMENTO MELAMÍNICO BRANCO, FOLHA LEVE OU MÉDIA, 90X210, EXCLUSIVE FECHADURA, FIXAÇÃO COM PREENCHIMENTO TOTAL DE ESPUMA EXPANSIVA - FORNECIMENTO E INSTALAÇÃO. AF_12/2019	UN	438,86	440,79
SINAPI	100676	BATENTE PARA PORTA COM BANDEIRA, FIXAÇÃO COM PARAFUSO E BUCHA. AF_12/2019	UN	112,97	119,12
SINAPI	100678	KIT DE PORTA DE MADEIRA PARA VERNIZ, SEMI-OCA (LEVE OU MÉDIA), PADRÃO MÉDIO, 60X210CM, ESPESSURA DE 3,5CM, ITENS INCLUSOS: DOBRADIÇAS, MONTAGEM E INSTALAÇÃO DE BATENTE, FECHADURA COM EXECUÇÃO DO FURO - FORNECIMENTO E INSTALAÇÃO. AF_12/2019	UN	590,01	611,52
SINAPI	100679	KIT DE PORTA DE MADEIRA PARA VERNIZ, SEMI-OCA (LEVE OU MÉDIA), PADRÃO POPULAR, 60X210CM, ESPESSURA DE 3,5CM, ITENS INCLUSOS: DOBRADIÇAS, MONTAGEM E INSTALAÇÃO DE BATENTE, FECHADURA COM EXECUÇÃO DO FURO - FORNECIMENTO E INSTALAÇÃO. AF_12/2019	UN	527,75	549,29
SINAPI	100680	KIT DE PORTA DE MADEIRA PARA VERNIZ, SEMI-OCA (LEVE OU MÉDIA), PADRÃO MÉDIO, 70X210CM, ESPESSURA DE 3,5CM, ITENS INCLUSOS: DOBRADIÇAS, MONTAGEM E INSTALAÇÃO DE BATENTE, FECHADURA COM EXECUÇÃO DO FURO - FORNECIMENTO E INSTALAÇÃO. AF_12/2019	UN	546,22	568,13
SINAPI	100681	KIT DE PORTA DE MADEIRA FRISADA, SEMI-OCA (LEVE OU MÉDIA), PADRÃO MÉDIO, 70X210CM, ESPESSURA DE 3CM, ITENS INCLUSOS: DOBRADIÇAS, MONTAGEM E INSTALAÇÃO DE BATENTE, FECHADURA COM EXECUÇÃO DO FURO - FORNECIMENTO E INSTALAÇÃO. AF_12/2019	UN	595,29	617,20
SINAPI	100682	KIT DE PORTA DE MADEIRA FRISADA, SEMI-OCA (LEVE OU MÉDIA), PADRÃO POPULAR, 70X210CM, ESPESSURA DE 3CM, ITENS INCLUSOS: DOBRADIÇAS, MONTAGEM E INSTALAÇÃO DE BATENTE, FECHADURA COM EXECUÇÃO DO FURO - FORNECIMENTO E INSTALAÇÃO. AF_12/2019	UN	529,57	551,51
SINAPI	100683	KIT DE PORTA DE MADEIRA PARA VERNIZ, SEMI-OCA (LEVE OU MÉDIA), PADRÃO MÉDIO, 80X210CM, ESPESSURA DE 3,5CM, ITENS INCLUSOS: DOBRADIÇAS, MONTAGEM E INSTALAÇÃO DE BATENTE, FECHADURA COM EXECUÇÃO DO FURO - FORNECIMENTO E INSTALAÇÃO. AF_12/2019	UN	645,55	668,54
SINAPI	100684	KIT DE PORTA DE MADEIRA PARA VERNIZ, SEMI-OCA (LEVE OU MÉDIA), PADRÃO POPULAR, 80X210CM, ESPESSURA DE 3,5CM, ITENS INCLUSOS: DOBRADIÇAS, MONTAGEM E INSTALAÇÃO DE BATENTE, FECHADURA COM EXECUÇÃO DO FURO - FORNECIMENTO E INSTALAÇÃO. AF_12/2019	UN	580,47	603,49
SINAPI	100685	KIT DE PORTA DE MADEIRA PARA VERNIZ, SEMI-OCA (LEVE OU MÉDIA), PADRÃO MÉDIO, 90X210CM, ESPESSURA DE 3,5CM, ITENS INCLUSOS: DOBRADIÇAS, MONTAGEM E INSTALAÇÃO DE BATENTE, FECHADURA COM EXECUÇÃO DO FURO - FORNECIMENTO E INSTALAÇÃO. AF_12/2019	UN	633,29	656,71
SINAPI	100686	KIT DE PORTA DE MADEIRA PARA VERNIZ, SEMI-OCA (LEVE OU MÉDIA), PADRÃO POPULAR, 90X210CM, ESPESSURA DE 3CM, ITENS INCLUSOS: DOBRADIÇAS, MONTAGEM E INSTALAÇÃO DE BATENTE, FECHADURA COM EXECUÇÃO DO FURO - FORNECIMENTO E INSTALAÇÃO. AF_12/2019	UN	568,03	591,48
SINAPI	100687	KIT DE PORTA DE MADEIRA FRISADA, SEMI-OCA (LEVE OU MÉDIA), PADRÃO MÉDIO, 60X210CM, ESPESSURA DE 3,5CM, ITENS INCLUSOS: DOBRADIÇAS, MONTAGEM E INSTALAÇÃO DE BATENTE, FECHADURA COM EXECUÇÃO DO FURO - FORNECIMENTO E INSTALAÇÃO. AF_12/2019	UN	573,61	595,12
SINAPI	100688	KIT DE PORTA DE MADEIRA FRISADA, SEMI-OCA (LEVE OU MÉDIA), PADRÃO POPULAR, 60X210CM, ESPESSURA DE 3CM, ITENS INCLUSOS: DOBRADIÇAS, MONTAGEM E INSTALAÇÃO DE BATENTE, FECHADURA COM EXECUÇÃO DO FURO - FORNECIMENTO E INSTALAÇÃO. AF_12/2019	UN	511,35	532,89
SINAPI	100689	KIT DE PORTA DE MADEIRA FRISADA, SEMI-OCA (LEVE OU MÉDIA), PADRÃO MÉDIO, 80X210CM, ESPESSURA DE 3,5CM, ITENS INCLUSOS: DOBRADIÇAS, MONTAGEM E INSTALAÇÃO DE BATENTE, FECHADURA COM EXECUÇÃO DO FURO - FORNECIMENTO E INSTALAÇÃO. AF_12/2019	UN	647,22	670,21
SINAPI	100690	KIT DE PORTA DE MADEIRA FRISADA, SEMI-OCA (LEVE OU MÉDIA), PADRÃO POPULAR, 80X210CM, ESPESSURA DE 3,5CM, ITENS INCLUSOS: DOBRADIÇAS, MONTAGEM E INSTALAÇÃO DE BATENTE, FECHADURA COM EXECUÇÃO DO FURO - FORNECIMENTO E INSTALAÇÃO. AF_12/2019	UN	582,14	605,16
SINAPI	100691	KIT DE PORTA DE MADEIRA TIPO VENEZIANA, 80X210CM (ESPESSURA DE 3CM), PADRÃO MÉDIO, ITENS INCLUSOS: DOBRADIÇAS, MONTAGEM E INSTALAÇÃO DE BATENTE, FECHADURA COM EXECUÇÃO DO FURO - FORNECIMENTO E INSTALAÇÃO. AF_12/2019	UN	1.043,78	1.066,77
SINAPI	100692	KIT DE PORTA DE MADEIRA TIPO VENEZIANA, 80X210CM (ESPESSURA DE 3CM), PADRÃO POPULAR, ITENS INCLUSOS: DOBRADIÇAS, MONTAGEM E INSTALAÇÃO DE BATENTE, FECHADURA COM EXECUÇÃO DO FURO - FORNECIMENTO E INSTALAÇÃO. AF_12/2019	UN	978,70	1.001,72
SINAPI	100693	KIT DE PORTA DE MADEIRA TIPO MEXICANA, MACIÇA (PESADA OU SUPERPESADA), PADRÃO MÉDIO, 80X210CM, ESPESSURA DE 3,5CM, ITENS INCLUSOS: DOBRADIÇAS, MONTAGEM E INSTALAÇÃO DE BATENTE, FECHADURA COM EXECUÇÃO DO FURO - FORNECIMENTO E INSTALAÇÃO. AF_12/2019	UN	1.319,80	1.344,48
SINAPI	100694	KIT DE PORTA DE MADEIRA TIPO MEXICANA, MACIÇA (PESADA OU SUPERPESADA), PADRÃO POPULAR, 80X210CM, ESPESSURA DE 3,5CM, ITENS INCLUSOS: DOBRADIÇAS, MONTAGEM E INSTALAÇÃO DE BATENTE, FECHADURA COM EXECUÇÃO DO FURO - FORNECIMENTO E INSTALAÇÃO. AF_12/2019	UN	1.254,72	1.279,43
SINAPI	100695	RECOLOCAÇÃO DE FOLHAS DE PORTA DE MADEIRA LEVE OU MÉDIA DE 60CM DE LARGURA, CONSIDERANDO REAPROVEITAMENTO DO MATERIAL. AF_12/2019	UN	37,85	42,36
SINAPI	100696	RECOLOCAÇÃO DE FOLHAS DE PORTA DE MADEIRA LEVE OU MÉDIA DE 70CM DE LARGURA, CONSIDERANDO REAPROVEITAMENTO DO MATERIAL. AF_12/2019	UN	42,12	47,14
SINAPI	100697	RECOLOCAÇÃO DE FOLHAS DE PORTA DE MADEIRA LEVE OU MÉDIA DE 80CM DE LARGURA, CONSIDERANDO REAPROVEITAMENTO DO MATERIAL. AF_12/2019	UN	46,42	51,97
SINAPI	100698	RECOLOCAÇÃO DE FOLHAS DE PORTA DE MADEIRA LEVE OU MÉDIA DE 90CM DE LARGURA, CONSIDERANDO REAPROVEITAMENTO DO MATERIAL. AF_12/2019	UN	50,71	56,79
SINAPI	100699	RECOLOCAÇÃO DE FOLHAS DE PORTA DE MADEIRA PESADA OU SUPERPESADA DE 80CM DE LARGURA, CONSIDERANDO REAPROVEITAMENTO DO MATERIAL. AF_12/2019	UN	60,30	67,53
SINAPI	100700	PORTA DE MADEIRA COMPENSADA LISA PARA PINTURA, 120X210X3,5CM, 2 FOLHAS, INCLUSO ADUELA 2A, ALIZAR 2A E DOBRADIÇAS. AF_12/2019	UN	580,88	595,31
SINAPI	100712	KIT DE PORTA DE MADEIRA PARA VERNIZ, SEMI-OCA (LEVE OU MÉDIA), PADRÃO POPULAR, 70X210CM, ESPESSURA DE 3,5CM, ITENS INCLUSOS: DOBRADIÇAS, MONTAGEM E INSTALAÇÃO DE BATENTE, FECHADURA COM EXECUÇÃO DO FURO - FORNECIMENTO E INSTALAÇÃO. AF_12/2019	UN	480,50	502,44
SINAPI	100665	JANELA DE MADEIRA - CEDRINHO/ANGELIM OU EQUIVALENTE DA REGIÃO - DE ABRIR COM 4 FOLHAS (2 VENEZIANAS E 2 GUILHOTINAS PARA VIDRO), COM BATENTE, ALIZAR E FERRAGENS. EXCLUSIVE VIDROS, ACABAMENTO E CONTRAMARCO. FORNECIMENTO E INSTALAÇÃO. AF_12/2019	M2	697,43	702,32
SINAPI	100666	JANELA DE MADEIRA (PINUS/EUCALIPTO OU EQUIV.) DE ABRIR COM 4 FOLHAS (2 VENEZIANAS E 2 GUILHOTINAS PARA VIDRO), COM BATENTE, ALIZAR E FERRAGENS. EXCLUSIVE VIDROS, ACABAMENTO E CONTRAMARCO. FORNECIMENTO E INSTALAÇÃO. AF_12/2019	M2	550,20	555,09

FONTE	CÓDIGO	DESCRIÇÃO	UNIDADE	DESONERADO	NÃO DESONERADO
SINAPI	100667	JANELA DE MADEIRA (IMBUIA/CEDRO OU EQUIV.) DE ABRIR COM 4 FOLHAS (2 VENEZIANAS E 2 GUILHOTINAS PARA VIDRO), COM BATENTE, ALIZAR E FERRAGENS. EXCLUSIVE VIDROS, ACABAMENTO E CONTRAMARCO. FORNECIMENTO E INSTALAÇÃO. AF_12/2019	M2	905,56	910,45
SINAPI	100668	JANELA DE MADEIRA (CEDRINHO/ANGELIM OU EQUIV.) TIPO MAXIM-AR, PARA VIDRO, COM BATENTE, ALIZAR E FERRAGENS. EXCLUSIVE VIDRO, ACABAMENTO E CONTRAMARCO. FORNECIMENTO E INSTALAÇÃO. AF_12/2019	M2	1.078,72	1.089,73
SINAPI	100669	JANELA DE MADEIRA (PINUS/EUCALIPTO OU EQUIV.) TIPO BASCULANTE COM 2 FOLHAS PARA VIDRO, COM BATENTE, ALIZAR E FERRAGENS. EXCLUSIVE VIDROS, ACABAMENTO E CONTRAMARCO. FORNECIMENTO E INSTALAÇÃO. AF_12/2019	M2	643,49	650,54
SINAPI	100670	JANELA DE MADEIRA (CEDRINHO/ANGELIM OU EQUIV.) DE CORRER COM 6 FOLHAS (2 VENEZ. FIXAS, 2 VENEZ. DE CORRER E 2 DE CORRER PARA VIDRO), COM BATENTE, ALIZAR E FERRAGENS. EXCLUSIVE VIDROS, ACABAMENTO E CONTRAMARCO. FORNECIMENTO E INSTALAÇÃO. AF_12/2019	M2	867,69	873,13
SINAPI	100671	JANELA DE MADEIRA (IMBUIA/CEDRO OU EQUIV) DE CORRER COM 6 FOLHAS (2 VENEZIANAS FIXAS, 2 VENEZIANAS DE CORRER E 2 DE CORRER PARA VIDRO), COM BATENTE, ALIZAR E FERRAGENS. EXCLUSIVE VIDROS, ACABAMENTO E CONTRAMARCO. FORNECIMENTO E INSTALAÇÃO. AF_12/2019	M2	1.079,24	1.084,68
SINAPI	100672	JANELA DE MADEIRA (PINUS/EUCALIPTO OU EQUIV.) DE CORRER COM 6 FOLHAS (2 VENEZ. FIXAS, 2 VENEZ. DE CORRER E 2 DE CORRER PARA VIDRO), COM BATENTE, ALIZAR E FERRAGENS. EXCLUSIVE VIDROS, ACABAMENTO E CONTRAMARCO. FORNECIMENTO EINSTALAÇÃO. AF_12/2019	M2	693,23	698,67
SINAPI	100701	PORTA DE FERRO, DE ABRIR, TIPO GRADE COM CHAPA, COM GUARNIÇÕES. AF_12/2019	M2	483,00	484,60
SINAPI	94559	JANELA DE AÇO TIPO BASCULANTE PARA VIDROS, COM BATENTE, FERRAGENS E PINTURA ANTICORROSIVA. EXCLUSIVE VIDROS, ACABAMENTO, ALIZAR E CONTRAMARCO. FORNECIMENTO E INSTALAÇÃO. AF_12/2019	M2	574,39	588,94
SINAPI	94560	JANELA DE AÇO DE CORRER COM 2 FOLHAS PARA VIDRO, COM VIDROS, BATENTE, FERRAGENS E PINTURAS ANTICORROSIVA E DE ACABAMENTO. EXCLUSIVE ALIZAR E CONTRAMARCO. FORNECIMENTO E INSTALAÇÃO. AF_12/2019	M2	528,81	534,23
SINAPI	94562	JANELA DE AÇO DE CORRER COM 4 FOLHAS PARA VIDRO, COM BATENTE, FERRAGENS E PINTURA ANTICORROSIVA. EXCLUSIVE VIDROS, ALIZAR E CONTRAMARCO. FORNECIMENTO E INSTALAÇÃO. AF_12/2019	M2	554,70	561,35
SINAPI	94563	JANELA DE AÇO DE CORRER COM 6 FOLHAS (4 VENEZIANAS E 2 PARA VIDRO), COM VIDROS, BATENTE, FERRAGENS E PINTURAS ANTICORROSIVA E DE ACABAMENTO. EXCLUSIVE ALIZAR E CONTRAMARCO. FORNECIMENTO E INSTALAÇÃO. AF_12/2019	M2	697,96	705,53
SINAPI	94587	CONTRAMARCO DE AÇO, FIXAÇÃO COM ARGAMASSA - FORNECIMENTO E INSTALAÇÃO. AF_12/2019	M	43,17	45,26
SINAPI	94588	CONTRAMARCO DE AÇO, FIXAÇÃO COM PARAFUSO - FORNECIMENTO E INSTALAÇÃO. AF_12/2019	M	37,62	38,70
SINAPI	99837	GUARDA-CORPO DE AÇO GALVANIZADO DE 1,10M, MONTANTES TUBULARES DE 1.1/4" ESPAÇADOS DE 1,20M, TRAVESSA SUPERIOR DE 1.1/2", GRADIL FORMADO POR TUBOS HORIZONTAIS DE 1" E VERTICAIS DE 3/4", FIXADO COM CHUMBADOR MECÂNICO. AF_04/2019_P	M	363,21	384,03
SINAPI	99839	GUARDA-CORPO DE AÇO GALVANIZADO DE 1,10M DE ALTURA, MONTANTES TUBULARES DE 1.1/2" ESPAÇADOS DE 1,20M, TRAVESSA SUPERIOR DE 2" GRADIL FORMADO POR BARRAS CHATAS EM FERRO DE 32X4,8MM, FIXADO COM CHUMBADOR MECÂNICO. AF_04/2019_P	M	299,80	321,62
SINAPI	99841	GUARDA-CORPO PANORÂMICO COM PERFIS DE ALUMÍNIO E VIDRO LAMINADO 8 MM, FIXADO COM CHUMBADOR MECÂNICO. AF_04/2019_P	M	732,77	745,43
SINAPI	99855	CORRIMÃO SIMPLES, DIÂMETRO EXTERNO = 1 1/2", EM AÇO GALVANIZADO. AF_04/2019_P	M	66,29	69,88
SINAPI	99857	CORRIMÃO SIMPLES, DIÂMETRO EXTERNO = 1 1/2", EM ALUMÍNIO. AF_04/2019_P	M	64,44	69,48
SINAPI	99861	GRADIL EM FERRO FIXADO EM VÃOS DE JANELAS, FORMADO POR BARRAS CHATAS DE 25X4,8 MM. AF_04/2019	M2	383,18	415,31
SINAPI	99862	GRADIL EM ALUMÍNIO FIXADO EM VÃOS DE JANELAS, FORMADO POR TUBOS DE 3/4". AF_04/2019	M2	440,55	473,93
SINAPI	73665	ESCADA TIPO MARINHEIRO EM ACO CA-50 9,52MM INCLUSO PINTURA COM FUNDO ANTICORROSIVO TIPO ZARCAO	M	57,41	62,60
SINAPI	74194/1	ESCADA TIPO MARINHEIRO EM TUBO ACO GALVANIZADO 1 1/2" 5 DEGRAUS	M	232,95	245,90
SINAPI	90838	PORTA CORTA-FOGO 90X210X4CM - FORNECIMENTO E INSTALAÇÃO. AF_12/2019	UN	1.068,86	1.080,20
SINAPI	91338	PORTA DE ALUMÍNIO DE ABRIR COM LAMBRI, COM GUARNIÇÃO, FIXAÇÃO COM PARAFUSOS - FORNECIMENTO E INSTALAÇÃO. AF_12/2019	M2	497,93	499,04
SINAPI	91341	PORTA EM ALUMÍNIO DE ABRIR TIPO VENEZIANA COM GUARNIÇÃO, FIXAÇÃO COM PARAFUSOS - FORNECIMENTO E INSTALAÇÃO. AF_12/2019	M2	367,19	368,38
SINAPI	94805	PORTA DE ALUMÍNIO DE ABRIR PARA VIDRO SEM GUARNIÇÃO, 87X210CM, FIXAÇÃO COM PARAFUSOS, INCLUSIVE VIDROS - FORNECIMENTO E INSTALAÇÃO. AF_12/2019	UN	578,74	580,77
SINAPI	94806	PORTA EM AÇO DE ABRIR PARA VIDRO SEM GUARNIÇÃO, 87X210CM, FIXAÇÃO COM PARAFUSOS, EXCLUSIVE VIDROS - FORNECIMENTO E INSTALAÇÃO. AF_12/2019	UN	493,69	496,55
SINAPI	94807	PORTA EM AÇO DE ABRIR TIPO VENEZIANA SEM GUARNIÇÃO, 87X210CM, FIXAÇÃO COM PARAFUSOS - FORNECIMENTO E INSTALAÇÃO. AF_12/2019	UN	597,79	600,81
SINAPI	100702	PORTA DE CORRER DE ALUMÍNIO, COM DUAS FOLHAS PARA VIDRO, INCLUSO VIDRO LISO INCOLOR, FECHADURA E PUXADOR, SEM ALIZAR. AF_12/2019	M2	297,11	297,99
SINAPI	84885	JOGO DE FERRAGENS CROMADAS PARA PORTA DE VIDRO TEMPERADO, UMA FOLHA COMPOSTO DE DOBRADICAS SUPERIOR E INFERIOR, TRINCO, FECHADURA, CONTRA FECHADURA COM CAPUCHINHO SEM MOLA E PUXADOR	UN	539,01	565,91
SINAPI	84886	MOLA HIDRAULICA DE PISO PARA PORTA DE VIDRO TEMPERADO	UN	971,63	973,51
SINAPI	100703	PUXADOR CENTRAL PARA ESQUADRIA DE MADEIRA. AF_12/2019	UN	17,93	18,88
SINAPI	100704	PORTA CADEADO ZINCADO OXIDADO PRETO COM CADEADO DE AÇO INOX, LARGURA DE *50* MM. AF_12/2019	UN	141,77	143,27
SINAPI	100705	TARJETA TIPO LIVRE/OCUPADO PARA PORTA DE BANHEIRO. AF_12/2019	UN	44,61	47,19
SINAPI	100706	CREMONA EM LATÃO CROMADO OU POLIDO, COMPLETA. AF_12/2019	UN	82,95	86,30
SINAPI	100707	FECHO DE EMBUTIR TIPO UNHA 22CM. AF_12/2019	UN	46,11	49,29
SINAPI	100708	FECHO DE EMBUTIR TIPO UNHA 40CM. AF_12/2019	UN	60,06	63,59
SINAPI	100709	DOBRADIÇA EM AÇO/FERRO, 3" X 21/2", E=1,9 A 2MM, SEN ANEL, CROMADO OU ZINCADO, TAMPA BOLA, COM PARAFUSOS. AF_12/2019	UN	29,13	31,73
SINAPI	100710	DOBRADIÇA TIPO VAI E VEM EM LATÃO POLIDO 3". AF_12/2019	UN	70,30	73,75
SINAPI	72116	VIDRO LISO COMUM TRANSPARENTE, ESPESSURA 3MM	M2	90,41	91,78
SINAPI	72117	VIDRO LISO COMUM TRANSPARENTE, ESPESSURA 4MM	M2	115,77	117,32
SINAPI	72118	VIDRO TEMPERADO INCOLOR, ESPESSURA 6MM, FORNECIMENTO E INSTALACAO, INCLUSIVE MASSA PARA VEDACAO	M2	133,76	135,48
SINAPI	72119	VIDRO TEMPERADO INCOLOR, ESPESSURA 8MM, FORNECIMENTO E INSTALACAO, INCLUSIVE MASSA PARA VEDACAO	M2	167,50	169,22
SINAPI	72120	VIDRO TEMPERADO INCOLOR, ESPESSURA 10MM, FORNECIMENTO E INSTALACAO, INCLUSIVE MASSA PARA VEDACAO	M2	210,51	212,23
SINAPI	72122	VIDRO FANTASIA TIPO CANELADO, ESPESSURA 4MM	M2	99,62	101,17
SINAPI	72123	VIDRO ARAMADO, ESPESSURA 7MM	M2	262,96	264,51
SINAPI	73838/1	PORTA DE VIDRO TEMPERADO, 0,9X2,10M, ESPESSURA 10MM, INCLUSIVE ACESSORIOS	UN	1.646,83	1.647,40
SINAPI	74125/1	ESPELHO CRISTAL ESPESSURA 4MM, COM MOLDURA DE MADEIRA	M2	346,97	354,79
SINAPI	74125/2	ESPELHO CRISTAL ESPESSURA 4MM, COM MOLDURA EM ALUMINIO E COMPENSADO 6MM PLASTIFICADO COLADO	M2	401,01	407,76
SINAPI	84957	VIDRO LISO COMUM TRANSPARENTE, ESPESSURA 5MM	M2	138,97	141,18
SINAPI	84959	VIDRO LISO COMUM TRANSPARENTE, ESPESSURA 6MM	M2	162,31	164,52
SINAPI	85001	VIDRO LISO FUME, ESPESSURA 4MM	M2	154,53	156,74
SINAPI	85002	VIDRO LISO FUME, ESPESSURA 6MM	M2	216,75	218,96
SINAPI	85004	VIDRO FANTASIA MARTELADO 4MM	M2	107,86	110,07
SINAPI	85005	ESPELHO CRISTAL, ESPESSURA 4MM, COM PARAFUSOS DE FIXACAO, SEM MOLDURA	M2	318,78	323,19
SINAPI	94569	JANELA DE ALUMÍNIO TIPO MAXIM-AR, COM VIDROS, BATENTE E FERRAGENS. EXCLUSIVE ALIZAR, ACABAMENTO E CONTRAMARCO. FORNECIMENTO E INSTALAÇÃO. AF_12/2019	M2	348,51	353,83
SINAPI	94570	JANELA DE ALUMÍNIO DE CORRER COM 2 FOLHAS PARA VIDROS, COM VIDROS, BATENTE, ACABAMENTO COM ACETATO OU BRILHANTE E FERRAGENS. EXCLUSIVE ALIZAR E CONTRAMARCO. FORNECIMENTO E INSTALAÇÃO. AF_12/2019	M2	215,77	217,39
SINAPI	94572	JANELA DE ALUMÍNIO DE CORRER COM 3 FOLHAS (2 VENEZIANAS E 1 PARA VIDRO), COM VIDROS, BATENTE E FERRAGENS. EXCLUSIVE ACABAMENTO, ALIZAR E CONTRAMARCO. FORNECIMENTO E INSTALAÇÃO. AF_12/2019	M2	322,81	324,98
SINAPI	94573	JANELA DE ALUMÍNIO DE CORRER COM 4 FOLHAS PARA VIDROS, COM VIDROS, BATENTE, ACABAMENTO COM ACETATO OU BRILHANTE E FERRAGENS. EXCLUSIVE ALIZAR E CONTRAMARCO. FORNECIMENTO E INSTALAÇÃO. AF_12/2019	M2	250,79	253,77
SINAPI	94580	JANELA DE ALUMÍNIO DE CORRER COM 6 FOLHAS (2 VENEZIANAS FIXAS, 2 VENEZIANAS DE CORRER E 2 PARA VIDRO), COM VIDROS, BATENTE, ACABAMENTO COM ACETATO OU BRILHANTE E FERRAGENS. EXCLUSIVE ALIZAR E CONTRAMARCO. FORNECIMENTO E INSTALAÇÃO. AF_12/2019	M2	366,33	369,82
SINAPI	100674	JANELA FIXA DE ALUMÍNIO PARA VIDRO, COM VIDRO, BATENTE E FERRAGENS. EXCLUSIVE ACABAMENTO, ALIZAR E CONTRAMARCO. FORNECIMENTO E INSTALAÇÃO. AF_12/2019	M2	237,86	240,10
SINAPI	97751	TUBULÃO A CÉU ABERTO, DIÂMETRO DO FUSTE DE 70 CM, PROFUNDIDADE MENOR OU IGUAL A 5 M, ESCAVAÇÃO MANUAL, SEM ALARGAMENTO DE BASE, CONCRETO FEITO EM OBRA E LANÇADO COM JERICA. AF_01/2018	M3	561,93	597,23

FONTE	CÓDIGO	DESCRIÇÃO	UNIDADE	DESONERADO	NÃO DESONERADO
SINAPI	97752	TUBULÃO A CÉU ABERTO, DIÂMETRO DO FUSTE DE 80 CM, PROFUNDIDADE MENOR OU IGUAL A 5 M, ESCAVAÇÃO MANUAL, SEM ALARGAMENTO DE BASE, CONCRETO FEITO EM OBRA E LANÇADO COM JERICA. AF_01/2018	M3	532,38	564,45
SINAPI	97753	TUBULÃO A CÉU ABERTO, DIÂMETRO DO FUSTE DE 100 CM, PROFUNDIDADE MENOR OU IGUAL A 5 M, ESCAVAÇÃO MANUAL, SEM ALARGAMENTO DE BASE, CONCRETO FEITO EM OBRA E LANÇADO COM JERICA. AF_01/2018	M3	491,15	518,76
SINAPI	97754	TUBULÃO A CÉU ABERTO, DIÂMETRO DO FUSTE DE 120 CM, PROFUNDIDADE MENOR OU IGUAL A 5 M, ESCAVAÇÃO MANUAL, SEM ALARGAMENTO DE BASE, CONCRETO FEITO EM OBRA E LANÇADO COM JERICA. AF_01/2018	M3	464,08	488,77
SINAPI	97755	TUBULÃO A CÉU ABERTO, DIÂMETRO DO FUSTE DE 70 CM, PROFUNDIDADE MAIOR QUE 5 M E MENOR OU IGUAL A 10 M, ESCAVAÇÃO MANUAL, SEM ALARGAMENTO DE BASE, CONCRETO FEITO EM OBRA E LANÇADO COM JERICA. AF_01/2018	M3	546,83	581,74
SINAPI	97756	TUBULÃO A CÉU ABERTO, DIÂMETRO DO FUSTE DE 80 CM, PROFUNDIDADE MAIOR QUE 5 M E MENOR OU IGUAL A 10 M, ESCAVAÇÃO MANUAL, SEM ALARGAMENTO DE BASE, CONCRETO FEITO EM OBRA E LANÇADO COM JERICA. AF_01/2018	M3	519,59	551,27
SINAPI	97757	TUBULÃO A CÉU ABERTO, DIÂMETRO DO FUSTE DE 100 CM, PROFUNDIDADE MAIOR QUE 5 M E MENOR OU IGUAL A 10 M, ESCAVAÇÃO MANUAL, SEM ALARGAMENTO DE BASE, CONCRETO FEITO EM OBRA E LANÇADO COM JERICA. AF_01/2018	M3	475,40	502,50
SINAPI	97758	TUBULÃO A CÉU ABERTO, DIÂMETRO DO FUSTE DE 120 CM, PROFUNDIDADE MAIOR QUE 5 M E MENOR OU IGUAL A 10 M, ESCAVAÇÃO MANUAL, SEM ALARGAMENTO DE BASE, CONCRETO FEITO EM OBRA E LANÇADO COM JERICA. AF_01/2018	M3	442,92	466,97
SINAPI	97759	TUBULÃO A CÉU ABERTO, DIÂMETRO DO FUSTE DE 70 CM, PROFUNDIDADE MAIOR QUE 10 M, ESCAVAÇÃO MANUAL, SEM ALARGAMENTO DE BASE, CONCRETO FEITO EM OBRA E LANÇADO COM JERICA. AF_01/2018	M3	546,70	582,24
SINAPI	97760	TUBULÃO A CÉU ABERTO, DIÂMETRO DO FUSTE DE 80 CM, PROFUNDIDADE MAIOR QUE 10 M, ESCAVAÇÃO MANUAL, SEM ALARGAMENTO DE BASE, CONCRETO FEITO EM OBRA E LANÇADO COM JERICA. AF_01/2018	M3	512,32	544,25
SINAPI	97761	TUBULÃO A CÉU ABERTO, DIÂMETRO DO FUSTE DE 100 CM, PROFUNDIDADE MAIOR QUE 10 M, ESCAVAÇÃO MANUAL, SEM ALARGAMENTO DE BASE, CONCRETO FEITO EM OBRA E LANÇADO COM JERICA. AF_01/2018	M3	463,56	490,62
SINAPI	97762	TUBULÃO A CÉU ABERTO, DIÂMETRO DO FUSTE DE 120 CM, PROFUNDIDADE MAIOR QUE 10 M, ESCAVAÇÃO MANUAL, SEM ALARGAMENTO DE BASE, CONCRETO FEITO EM OBRA E LANÇADO COM JERICA. AF_01/2018	M3	427,45	451,28
SINAPI	97763	TUBULÃO A CÉU ABERTO, DIÂMETRO DO FUSTE DE 70 CM, PROFUNDIDADE MENOR OU IGUAL A 5 M, ESCAVAÇÃO MECÂNICA, SEM ALARGAMENTO DE BASE, CONCRETO FEITO EM OBRA E LANÇADO COM JERICA. AF_01/2018	M3	477,26	496,85
SINAPI	97764	TUBULÃO A CÉU ABERTO, DIÂMETRO DO FUSTE DE 80 CM, PROFUNDIDADE MENOR OU IGUAL A 5 M, ESCAVAÇÃO MECÂNICA, SEM ALARGAMENTO DE BASE, CONCRETO FEITO EM OBRA E LANÇADO COM JERICA. AF_01/2018	M3	458,38	476,60
SINAPI	97765	TUBULÃO A CÉU ABERTO, DIÂMETRO DO FUSTE DE 100 CM, PROFUNDIDADE MENOR OU IGUAL A 5 M, ESCAVAÇÃO MECÂNICA, SEM ALARGAMENTO DE BASE, CONCRETO FEITO EM OBRA E LANÇADO COM JERICA. AF_01/2018	M3	432,96	449,44
SINAPI	97766	TUBULÃO A CÉU ABERTO, DIÂMETRO DO FUSTE DE 120 CM, PROFUNDIDADE MENOR OU IGUAL A 5 M, ESCAVAÇÃO MECÂNICA, SEM ALARGAMENTO DE BASE, CONCRETO FEITO EM OBRA E LANÇADO COM JERICA. AF_01/2018	M3	417,00	432,39
SINAPI	97767	TUBULÃO A CÉU ABERTO, DIÂMETRO DO FUSTE DE 70 CM, PROFUNDIDADE MAIOR QUE 5 M E MENOR OU IGUAL A 10 M, ESCAVAÇÃO MECÂNICA, SEM ALARGAMENTO DE BASE, CONCRETO FEITO EM OBRA E LANÇADO COM JERICA. AF_01/2018	M3	433,62	450,14
SINAPI	97768	TUBULÃO A CÉU ABERTO, DIÂMETRO DO FUSTE DE 80 CM, PROFUNDIDADE MAIOR QUE 5 M E MENOR OU IGUAL A 10 M, ESCAVAÇÃO MECÂNICA, SEM ALARGAMENTO DE BASE, CONCRETO FEITO EM OBRA E LANÇADO COM JERICA. AF_01/2018	M3	422,84	438,58
SINAPI	97769	TUBULÃO A CÉU ABERTO, DIÂMETRO DO FUSTE DE 100 CM, PROFUNDIDADE MAIOR QUE 5 M E MENOR OU IGUAL A 10 M, ESCAVAÇÃO MECÂNICA, SEM ALARGAMENTO DE BASE, CONCRETO FEITO EM OBRA E LANÇADO COM JERICA. AF_01/2018	M3	401,12	415,62
SINAPI	97770	TUBULÃO A CÉU ABERTO, DIÂMETRO DO FUSTE DE 120 CM, PROFUNDIDADE MAIOR QUE 5 M E MENOR OU IGUAL A 10 M, ESCAVAÇÃO MECÂNICA, SEM ALARGAMENTO DE BASE, CONCRETO FEITO EM OBRA E LANÇADO COM JERICA. AF_01/2018	M3	383,14	396,76
SINAPI	97771	TUBULÃO A CÉU ABERTO, DIÂMETRO DO FUSTE DE 70 CM, PROFUNDIDADE MAIOR QUE 10 M, ESCAVAÇÃO MECÂNICA, SEM ALARGAMENTO DE BASE, CONCRETO FEITO EM OBRA E LANÇADO COM JERICA. AF_01/2018	M3	416,19	431,51
SINAPI	97772	TUBULÃO A CÉU ABERTO, DIÂMETRO DO FUSTE DE 80 CM, PROFUNDIDADE MAIOR QUE 10 M, ESCAVAÇÃO MECÂNICA, SEM ALARGAMENTO DE BASE, CONCRETO FEITO EM OBRA E LANÇADO COM JERICA. AF_01/2018	M3	401,93	416,49
SINAPI	97773	TUBULÃO A CÉU ABERTO, DIÂMETRO DO FUSTE DE 100 CM, PROFUNDIDADE MAIOR QUE 10 M, ESCAVAÇÃO MECÂNICA, SEM ALARGAMENTO DE BASE, CONCRETO FEITO EM OBRA E LANÇADO COM JERICA. AF_01/2018	M3	379,67	393,17
SINAPI	97774	TUBULÃO A CÉU ABERTO, DIÂMETRO DO FUSTE DE 120 CM, PROFUNDIDADE MAIOR QUE 10 M, ESCAVAÇÃO MECÂNICA, SEM ALARGAMENTO DE BASE, CONCRETO FEITO EM OBRA E LANÇADO COM JERICA. AF_01/2018	M3	360,52	373,20
SINAPI	97775	TUBULÃO A CÉU ABERTO, DIÂMETRO DO FUSTE DE 70 CM, PROFUNDIDADE MENOR OU IGUAL A 5 M, ESCAVAÇÃO MANUAL, SEM ALARGAMENTO DE BASE, CONCRETO USINADO E LANÇADO COM BOMBA OU DIRETAMENTE DO CAMINHÃO. AF_01/2018	M3	556,19	582,04
SINAPI	97776	TUBULÃO A CÉU ABERTO, DIÂMETRO DO FUSTE DE 80 CM, PROFUNDIDADE MENOR OU IGUAL A 5 M, ESCAVAÇÃO MANUAL, SEM ALARGAMENTO DE BASE, CONCRETO USINADO E LANÇADO COM BOMBA OU DIRETAMENTE DO CAMINHÃO. AF_01/2018	M3	526,23	548,93
SINAPI	97777	TUBULÃO A CÉU ABERTO, DIÂMETRO DO FUSTE DE 100 CM, PROFUNDIDADE MENOR OU IGUAL A 5 M, ESCAVAÇÃO MANUAL, SEM ALARGAMENTO DE BASE, CONCRETO USINADO E LANÇADO COM BOMBA OU DIRETAMENTE DO CAMINHÃO. AF_01/2018	M3	484,96	503,40
SINAPI	97778	TUBULÃO A CÉU ABERTO, DIÂMETRO DO FUSTE DE 120 CM, PROFUNDIDADE MENOR OU IGUAL A 5 M, ESCAVAÇÃO MANUAL, SEM ALARGAMENTO DE BASE, CONCRETO USINADO E LANÇADO COM BOMBA OU DIRETAMENTE DO CAMINHÃO. AF_01/2018	M3	458,27	473,97
SINAPI	97779	TUBULÃO A CÉU ABERTO, DIÂMETRO DO FUSTE DE 70 CM, PROFUNDIDADE MAIOR QUE 5 M E MENOR OU IGUAL A 10 M, ESCAVAÇÃO MANUAL, SEM ALARGAMENTO DE BASE, CONCRETO USINADO E LANÇADO COM BOMBA OU DIRETAMENTE DO CAMINHÃO. AF_01/2018	M3	534,61	560,34
SINAPI	97780	TUBULÃO A CÉU ABERTO, DIÂMETRO DO FUSTE DE 80 CM, PROFUNDIDADE MAIOR QUE 5 M E MENOR OU IGUAL A 10 M, ESCAVAÇÃO MANUAL, SEM ALARGAMENTO DE BASE, CONCRETO USINADO E LANÇADO COM BOMBA OU DIRETAMENTE DO CAMINHÃO. AF_01/2018	M3	507,72	530,31
SINAPI	97781	TUBULÃO A CÉU ABERTO, DIÂMETRO DO FUSTE DE 100 CM, PROFUNDIDADE MAIOR QUE 5 M E MENOR OU IGUAL A 10 M, ESCAVAÇÃO MANUAL, SEM ALARGAMENTO DE BASE, CONCRETO USINADO E LANÇADO COM BOMBA OU DIRETAMENTE DO CAMINHÃO. AF_01/2018	M3	464,23	482,57
SINAPI	97782	TUBULÃO A CÉU ABERTO, DIÂMETRO DO FUSTE DE 120 CM, PROFUNDIDADE MAIOR QUE 5 M E MENOR OU IGUAL A 10 M, ESCAVAÇÃO MANUAL, SEM ALARGAMENTO DE BASE, CONCRETO USINADO E LANÇADO COM BOMBA OU DIRETAMENTE DO CAMINHÃO. AF_01/2018	M3	432,38	448,00
SINAPI	97783	TUBULÃO A CÉU ABERTO, DIÂMETRO DO FUSTE DE 70 CM, PROFUNDIDADE MAIOR QUE 10 M, ESCAVAÇÃO MANUAL, SEM ALARGAMENTO DE BASE, CONCRETO USINADO E LANÇADO COM BOMBA OU DIRETAMENTE DO CAMINHÃO. AF_01/2018	M3	535,00	561,53
SINAPI	97784	TUBULÃO A CÉU ABERTO, DIÂMETRO DO FUSTE DE 80 CM, PROFUNDIDADE MAIOR QUE 10 M, ESCAVAÇÃO MANUAL, SEM ALARGAMENTO DE BASE, CONCRETO USINADO E LANÇADO COM BOMBA OU DIRETAMENTE DO CAMINHÃO. AF_01/2018	M3	501,03	524,21
SINAPI	97785	TUBULÃO A CÉU ABERTO, DIÂMETRO DO FUSTE DE 100 CM, PROFUNDIDADE MAIOR QUE 10 M, ESCAVAÇÃO MANUAL, SEM ALARGAMENTO DE BASE, CONCRETO USINADO E LANÇADO COM BOMBA OU DIRETAMENTE DO CAMINHÃO. AF_01/2018	M3	453,04	471,75
SINAPI	97786	TUBULÃO A CÉU ABERTO, DIÂMETRO DO FUSTE DE 120 CM, PROFUNDIDADE MAIOR QUE 10 M, ESCAVAÇÃO MANUAL, SEM ALARGAMENTO DE BASE, CONCRETO USINADO E LANÇADO COM BOMBA OU DIRETAMENTE DO CAMINHÃO. AF_01/2018	M3	417,56	433,44
SINAPI	97787	TUBULÃO A CÉU ABERTO, DIÂMETRO DO FUSTE DE 70 CM, PROFUNDIDADE MENOR OU IGUAL A 5 M, ESCAVAÇÃO MECÂNICA, SEM ALARGAMENTO DE BASE, CONCRETO USINADO E LANÇADO COM BOMBA OU DIRETAMENTE DO CAMINHÃO. AF_01/2018	M3	471,52	481,66
SINAPI	97788	TUBULÃO A CÉU ABERTO, DIÂMETRO DO FUSTE DE 80 CM, PROFUNDIDADE MENOR OU IGUAL A 5 M, ESCAVAÇÃO MECÂNICA, SEM ALARGAMENTO DE BASE, CONCRETO USINADO E LANÇADO COM BOMBA OU DIRETAMENTE DO CAMINHÃO. AF_01/2018	M3	452,23	461,08
SINAPI	97789	TUBULÃO A CÉU ABERTO, DIÂMETRO DO FUSTE DE 100 CM, PROFUNDIDADE MENOR OU IGUAL A 5 M, ESCAVAÇÃO MECÂNICA, SEM ALARGAMENTO DE BASE, CONCRETO USINADO E LANÇADO COM BOMBA OU DIRETAMENTE DO CAMINHÃO. AF_01/2018	M3	426,77	434,08
SINAPI	97790	TUBULÃO A CÉU ABERTO, DIÂMETRO DO FUSTE DE 120 CM, PROFUNDIDADE MENOR OU IGUAL A 5 M, ESCAVAÇÃO MECÂNICA, SEM ALARGAMENTO DE BASE, CONCRETO USINADO E LANÇADO COM BOMBA OU DIRETAMENTE DO CAMINHÃO. AF_01/2018	M3	411,19	417,59

FONTE	CÓDIGO	DESCRIÇÃO	UNIDADE	DESONERADO	NÃO DESONERADO
SINAPI	97791	TUBULÃO A CÉU ABERTO, DIÂMETRO DO FUSTE DE 70 CM, PROFUNDIDADE MAIOR QUE 5 M E MENOR OU IGUAL A 10M, ESCAVAÇÃO MECÂNICA, SEM ALARGAMENTO DE BASE, CONCRETO USINADO E LANÇADO COM BOMBA OU DIRETAMENTE DO CAMINHÃO. AF_01/2018	M3	421,40	428,74
SINAPI	97792	TUBULÃO A CÉU ABERTO, DIÂMETRO DO FUSTE DE 80 CM, PROFUNDIDADE MAIOR QUE 5 M E MENOR OU IGUAL A 10M, ESCAVAÇÃO MECÂNICA, SEM ALARGAMENTO DE BASE, CONCRETO USINADO E LANÇADO COM BOMBA OU DIRETAMENTE DO CAMINHÃO. AF_01/2018	M3	410,97	417,62
SINAPI	97793	TUBULÃO A CÉU ABERTO, DIÂMETRO DO FUSTE DE 100 CM, PROFUNDIDADE MAIOR QUE 5 M E MENOR OU IGUAL A 10M, ESCAVAÇÃO MECÂNICA, SEM ALARGAMENTO DE BASE, CONCRETO USINADO E LANÇADO COM BOMBA OU DIRETAMENTE DO CAMINHÃO. AF_01/2018	M3	389,95	395,69
SINAPI	97794	TUBULÃO A CÉU ABERTO, DIÂMETRO DO FUSTE DE 120 CM, PROFUNDIDADE MAIOR QUE 5 M E MENOR OU IGUAL A 10M, ESCAVAÇÃO MECÂNICA, SEM ALARGAMENTO DE BASE, CONCRETO USINADO E LANÇADO COM BOMBA OU DIRETAMENTE DO CAMINHÃO. AF_01/2018	M3	372,60	377,79
SINAPI	97795	TUBULÃO A CÉU ABERTO, DIÂMETRO DO FUSTE DE 70 CM, PROFUNDIDADE MAIOR QUE 10M, ESCAVAÇÃO MECÂNICA, SEM ALARGAMENTO DE BASE, CONCRETO USINADO E LANÇADO COM BOMBA OU DIRETAMENTE DO CAMINHÃO. AF_01/2018	M3	404,49	410,80
SINAPI	97796	TUBULÃO A CÉU ABERTO, DIÂMETRO DO FUSTE DE 80 CM, PROFUNDIDADE MAIOR QUE 10M, ESCAVAÇÃO MECÂNICA, SEM ALARGAMENTO DE BASE, CONCRETO USINADO E LANÇADO COM BOMBA OU DIRETAMENTE DO CAMINHÃO. AF_01/2018	M3	390,64	396,45
SINAPI	97797	TUBULÃO A CÉU ABERTO, DIÂMETRO DO FUSTE DE 100 CM, PROFUNDIDADE MAIOR QUE 10M, ESCAVAÇÃO MECÂNICA, SEM ALARGAMENTO DE BASE, CONCRETO USINADO E LANÇADO COM BOMBA OU DIRETAMENTE DO CAMINHÃO. AF_01/2018	M3	369,15	374,30
SINAPI	97798	TUBULÃO A CÉU ABERTO, DIÂMETRO DO FUSTE DE 120 CM, PROFUNDIDADE MAIOR QUE 10M, ESCAVAÇÃO MECÂNICA, SEM ALARGAMENTO DE BASE, CONCRETO USINADO E LANÇADO COM BOMBA OU DIRETAMENTE DO CAMINHÃO. AF_01/2018	M3	350,63	355,36
SINAPI	97799	ALARGAMENTO DE BASE DE TUBULÃO A CÉU ABERTO, ESCAVAÇÃO MANUAL, CONCRETO FEITO EM OBRA E LANÇADO COM JERICA. AF_01/2018	M3	485,88	512,33
SINAPI	97800	ALARGAMENTO DE BASE DE TUBULÃO A CÉU ABERTO, ESCAVAÇÃO MANUAL, CONCRETO USINADO E LANÇADO COM BOMBA OU DIRETAMENTE DO CAMINHÃO. AF_01/2018	M3	482,44	499,84
SINAPI	95601	ARRASAMENTO MECANICO DE ESTACA DE CONCRETO ARMADO, DIAMETROS DE ATÉ 40 CM. AF_11/2016	UN	14,54	16,32
SINAPI	95602	ARRASAMENTO MECANICO DE ESTACA DE CONCRETO ARMADO, DIAMETROS DE 41 CM A 60 CM. AF_11/2016	UN	18,50	20,75
SINAPI	95603	ARRASAMENTO MECANICO DE ESTACA DE CONCRETO ARMADO, DIAMETROS DE 61 CM A 80 CM. AF_11/2016	UN	24,29	27,22
SINAPI	95604	ARRASAMENTO MECANICO DE ESTACA DE CONCRETO ARMADO, DIAMETROS DE 81 CM A 100 CM. AF_11/2016	UN	31,98	35,84
SINAPI	95605	ARRASAMENTO MECANICO DE ESTACA DE CONCRETO ARMADO, DIAMETROS DE 101 CM A 150 CM. AF_11/2016	UN	50,13	56,20
SINAPI	95607	ARRASAMENTO DE ESTACA METÁLICA, PERFIL LAMINADO TIPO HP FAMÍLIA 250. AF_11/2016	UN	5,03	5,47
SINAPI	95608	ARRASAMENTO DE ESTACA METÁLICA, PERFIL LAMINADO TIPO HP FAMÍLIA 250. AF_11/2016	UN	5,80	6,30
SINAPI	95609	ARRASAMENTO DE ESTACA METÁLICA, PERFIL LAMINADO TIPO HP FAMÍLIA 310. AF_11/2016	UN	6,46	7,03
SINAPI	98228	ESTACA BROCA DE CONCRETO, DIÃMETRO DE 20 CM, PROFUNDIDADE DE ATÉ 3 M, ESCAVAÇÃO MANUAL COM TRADO CONCHA, NÃO ARMADA. AF_03/2018	M	44,29	47,31
SINAPI	98229	ESTACA BROCA DE CONCRETO, DIÃMETRO DE 25 CM, PROFUNDIDADE DE ATÉ 3 M, ESCAVAÇÃO MANUAL COM TRADO CONCHA, NÃO ARMADA. AF_03/2018	M	59,51	63,86
SINAPI	98230	ESTACA BROCA DE CONCRETO, DIÂMETRO DE 30 CM, PROFUNDIDADE DE ATÉ 3 M, ESCAVAÇÃO MANUAL COM TRADO CONCHA, NÃO ARMADA. AF_03/2018	M	79,52	85,23
SINAPI	100651	ESTACA HÉLICE CONTÍNUA, DIÂMETRO DE 30 CM, INCLUSO CONCRETO FCK=20MPA E ARMADURA MÍNIMA (EXCLUSIVE MOBILIZAÇÃO E DESMOBILIZAÇÃO). AF_12/2019	M	79,98	81,58
SINAPI	100652	ESTACA HÉLICE CONTÍNUA , DIÂMETRO DE 50 CM, INCLUSO CONCRETO FCK=20MPA E ARMADURA MÍNIMA (EXCLUSIVE MOBILIZAÇÃO E DESMOBILIZAÇÃO). AF_12/2019	M	153,46	155,61
SINAPI	100653	ESTACA HÉLICE CONTÍNUA, DIÂMETRO DE 70 CM, INCLUSO CONCRETO FCK=20MPA E ARMADURA MÍNIMA (EXCLUSIVE MOBILIZAÇÃO E DESMOBILIZAÇÃO). AF_12/2019	M	256,17	258,98
SINAPI	100654	ESTACA HÉLICE CONTÍNUA, DIÂMETRO DE 80 CM, INCLUSO CONCRETO FCK=20MPA E ARMADURA MÍNIMA (EXCLUSIVE MOBILIZAÇÃO E DESMOBILIZAÇÃO). AF_12/2019.	M	344,61	347,95
SINAPI	100655	ESTACA HÉLICE CONTÍNUA, DIÂMETRO DE 90 CM, INCLUSO CONCRETO FCK=20MPA E ARMADURA MÍNIMA (EXCLUSIVE MOBILIZAÇÃO E DESMOBILIZAÇÃO). AF_12/2019.	M	398,02	400,95
SINAPI	100656	ESTACA PRÉ-MOLDADA DE CONCRETO, SEÇÃO QUADRADA, CAPACIDADE DE 25 TONELADAS, INCLUSO EMENDA (EXCLUSIVE MOBILIZAÇÃO E DESMOBILIZAÇÃO). AF_12/2019	M	67,02	68,51
SINAPI	100657	ESTACA PRÉ-MOLDADA DE CONCRETO SEÇÃO QUADRADA, CAPACIDADE DE 50 TONELADAS, INCLUSO EMENDA (EXCLUSIVE MOBILIZAÇÃO E DESMOBILIZAÇÃO). AF_12/2019	M	86,18	87,76
SINAPI	100658	ESTACA PRÉ-MOLDADA DE CONCRETO CENTRIFUGADO, SEÇÃO CIRCULAR, CAPACIDADE DE 100 TONELADAS, INCLUSO EMENDA (EXCLUSIVE MOBILIZAÇÃO E DESMOBILIZAÇÃO). AF_12/2019	M	196,80	198,87
SINAPI	100889	ESTACA METÁLICA PARA FUNDAÇÃO, UTILIZANDO PERFIL LAMINADO HP250X62 (EXCLUSIVE MOBILIZAÇÃO E DESMOBILIZAÇÃO). AF_01/2020	KG	9,10	9,16
SINAPI	100890	ESTACA METÁLICA PARA FUNDAÇÃO, UTILIZANDO PERFIL LAMINADO HP310X79 (EXCLUSIVE MOBILIZAÇÃO E DESMOBILIZAÇÃO). AF_01/2020	KG	8,99	9,03
SINAPI	100892	ESTACA METÁLICA PARA CONTENÇÃO, UTILIZANDO PERFIL LAMINADO W250X32,7 (EXCLUSIVE MOBILIZAÇÃO E DESMOBILIZAÇÃO). AF_01/2020	KG	8,69	8,78
SINAPI	100893	ESTACA METÁLICA PARA CONTENÇÃO, UTILIZANDO PERFIL LAMINADO W250X38,5 (EXCLUSIVE MOBILIZAÇÃO E DESMOBILIZAÇÃO). AF_01/2020	KG	8,57	8,64
SINAPI	100894	ESTACA METÁLICA PARA CONTENÇÃO, UTILIZANDO PERFIL LAMINADO W250X44,8 (EXCLUSIVE MOBILIZAÇÃO E DESMOBILIZAÇÃO). AF_01/2020	KG	8,49	8,56
SINAPI	100896	ESTACA ESCAVADA MECANICAMENTE, SEM FLUIDO ESTABILIZANTE, COM 25CM DE DIÂMETRO, CONCRETO LANÇADO POR CAMINHÃO BETONEIRA (EXCLUSIVE MOBILIZAÇÃO E DESMOBILIZAÇÃO). AF_01/2020	M	35,67	36,38
SINAPI	100897	ESTACA ESCAVADA MECANICAMENTE, SEM FLUIDO ESTABILIZANTE, COM 40CM DE DIÂMETRO, CONCRETO LANÇADO POR CAMINHÃO BETONEIRA (EXCLUSIVE MOBILIZAÇÃO E DESMOBILIZAÇÃO). AF_01/2020	M	69,83	70,75
SINAPI	100898	ESTACA ESCAVADA MECANICAMENTE, SEM FLUIDO ESTABILIZANTE, COM 60CM DE DIÂMETRO, CONCRETO LANÇADO POR CAMINHÃO BETONEIRA (EXCLUSIVE MOBILIZAÇÃO E DESMOBILIZAÇÃO). AF_01/2020	M	135,24	136,39
SINAPI	100899	ESTACA ESCAVADA MECANICAMENTE, SEM FLUIDO ESTABILIZANTE, COM 25CM DE DIÂMETRO, CONCRETO LANÇADO MANUALMENTE (EXCLUSIVE MOBILIZAÇÃO E DESMOBILIZAÇÃO). AF_01/2020	M	50,60	53,09
SINAPI	100900	ESTACA ESCAVADA MECANICAMENTE, SEM FLUIDO ESTABILIZANTE, COM 60CM DE DIÂMETRO, CONCRETO LANÇADO POR BOMBA LANÇA (EXCLUSIVE MOBILIZAÇÃO E DESMOBILIZAÇÃO). AF_01/2020	M	155,90	157,38
SINAPI	100929	ESTACA RAÍZ, DIÂMETRO DE 20CM, SEM PRESENÇA DE ROCHA (EXCLUSIVE MOBILIZAÇÃO E DESMOBILIZAÇÃO). AF_03/2020	M	155,96	161,51
SINAPI	100930	ESTACA RAÍZ, DIÂMETRO DE 31CM, SEM PRESENÇA DE ROCHA (EXCLUSIVE MOBILIZAÇÃO E DESMOBILIZAÇÃO). AF_03/2020	M	228,78	236,81
SINAPI	100931	ESTACA RAÍZ, DIÂMETRO DE 40CM, SEM PRESENÇA DE ROCHA (EXCLUSIVE MOBILIZAÇÃO E DESMOBILIZAÇÃO). AF_03/2020	M	291,44	301,99
SINAPI	100932	ESTACA RAÍZ, DIÂMETRO DE 45CM, SEM PRESENÇA DE ROCHA (EXCLUSIVE MOBILIZAÇÃO E DESMOBILIZAÇÃO). AF_03/2020	M	389,29	401,77
SINAPI	100933	ESTACA RAÍZ, DIÂMETRO DE 20CM, PERFURADA EM ROCHA (EXCLUSIVE MOBILIZAÇÃO E DESMOBILIZAÇÃO). AF_03/2020	M	202,45	211,08
SINAPI	100934	ESTACA RAÍZ, DIÂMETRO DE 31CM, PERFURADA EM ROCHA (EXCLUSIVE MOBILIZAÇÃO E DESMOBILIZAÇÃO). AF_03/2020	M	286,92	298,80
SINAPI	100935	ESTACA RAÍZ, DIÂMETRO DE 40CM, PERFURADA EM ROCHA (EXCLUSIVE MOBILIZAÇÃO E DESMOBILIZAÇÃO). AF_03/2020	M	364,56	379,93
SINAPI	100936	ESTACA RAÍZ, DIÂMETRO DE 45CM, PERFURADA EM ROCHA (EXCLUSIVE MOBILIZAÇÃO E DESMOBILIZAÇÃO). AF_03/2020	M	474,56	492,66
SINAPI	95240	LASTRO DE CONCRETO MAGRO, APLICADO EM PISOS OU RADIERS, ESPESSURA DE 3 CM. AF_07/2016	M2	11,43	12,07
SINAPI	95241	LASTRO DE CONCRETO MAGRO, APLICADO EM PISOS OU RADIERS, ESPESSURA DE 5 CM. AF_07/2016	M2	19,05	20,13
SINAPI	96616	LASTRO DE CONCRETO MAGRO, APLICADO EM BLOCOS DE COROAMENTO OU SAPATAS. AF_08/2017	M3	398,42	422,24
SINAPI	96617	LASTRO DE CONCRETO MAGRO, APLICADO EM BLOCOS DE COROAMENTO OU SAPATAS, ESPESSURA DE 3 CM. AF_08/2017	M2	11,94	12,64

FONTE	CÓDIGO	DESCRIÇÃO	UNIDADE	DESONERADO	NÃO DESONERADO
SINAPI	96619	LASTRO DE CONCRETO MAGRO, APLICADO EM BLOCOS DE COROAMENTO OU SAPATAS, ESPESSURA DE 5 CM. AF_08/2017	M2	19,91	21,10
SINAPI	96620	LASTRO DE CONCRETO MAGRO, APLICADO EM PISOS OU RADIERS. AF_08/2017	M3	381,32	402,99
SINAPI	96621	LASTRO COM MATERIAL GRANULAR, APLICAÇÃO EM BLOCOS DE COROAMENTO, ESPESSURA DE *5 CM*. AF_08/2017	M3	157,25	166,97
SINAPI	96622	LASTRO COM MATERIAL GRANULAR, APLICAÇÃO EM PISOS OU RADIERS, ESPESSURA DE *5 CM*. AF_08/2017	M3	107,02	110,48
SINAPI	96623	LASTRO COM MATERIAL GRANULAR, APLICADO EM BLOCOS DE COROAMENTO, ESPESSURA DE *10 CM*. AF_08/2017	M3	145,56	153,80
SINAPI	96624	LASTRO COM MATERIAL GRANULAR (PEDRA BRITADA N.2), APLICADO EM PISOS OU RADIERS, ESPESSURA DE *10 CM*. AF_08/2017	M3	102,89	105,84
SINAPI	97082	ESCAVAÇÃO MANUAL DE VIGA DE BORDA PARA RADIER. AF_09/2017	M3	38,41	42,86
SINAPI	97083	COMPACTAÇÃO MECÂNICA DE SOLO PARA EXECUÇÃO DE RADIER, COM COMPACTADOR DE SOLOS A PERCUSSÃO. AF_09/2017	M2	2,13	2,37
SINAPI	97084	COMPACTAÇÃO MECÂNICA DE SOLO PARA EXECUÇÃO DE RADIER, COM COMPACTADOR DE SOLOS TIPO PLACA VIBRATÓRIA. AF_09/2017	M2	0,44	0,49
SINAPI	97086	FABRICAÇÃO, MONTAGEM E DESMONTAGEM DE FORMA PARA RADIER, EM MADEIRA SERRADA, 4 UTILIZAÇÕES. AF_09/2017	M2	83,06	91,25
SINAPI	97094	CONCRETAGEM DE RADIER, PISO OU LAJE SOBRE SOLO, FCK 30 MPA, PARA ESPESSURA DE 10 CM - LANÇAMENTO, ADENSAMENTO E ACABAMENTO. AF_09/2017	M3	366,86	368,81
SINAPI	97095	CONCRETAGEM DE RADIER, PISO OU LAJE SOBRE SOLO, FCK 30 MPA, PARA ESPESSURA DE 15 CM - LANÇAMENTO, ADENSAMENTO E ACABAMENTO. AF_09/2017	M3	344,35	346,07
SINAPI	97096	CONCRETAGEM DE RADIER, PISO OU LAJE SOBRE SOLO, FCK 30 MPA, PARA ESPESSURA DE 20 CM - LANÇAMENTO, ADENSAMENTO E ACABAMENTO. AF_09/2017	M3	332,81	334,41
SINAPI	97097	ACABAMENTO POLIDO PARA PISO DE CONCRETO ARMADO DE ALTA RESISTÊNCIA. AF_09/2017	M2	22,58	22,79
SINAPI	100322	LASTRO COM MATERIAL GRANULAR (PEDRA BRITADA N.3), APLICADO EM PISOS OU RADIERS, ESPESSURA DE *10 CM*. AF_07/2019	M3	102,89	105,84
SINAPI	100323	LASTRO COM MATERIAL GRANULAR (AREIA MÉDIA), APLICADO EM PISOS OU RADIERS, ESPESSURA DE *10 CM*. AF_07/2019	M3	99,10	102,05
SINAPI	100324	LASTRO COM MATERIAL GRANULAR (PEDRA BRITADA N.1 E PEDRA BRITADA N.2), APLICADO EM PISOS OU RADIERS, ESPESSURA DE *10 CM*. AF_07/2019	M3	102,89	105,84
SINAPI	90996	FORMAS MANUSEÁVEIS PARA PAREDES DE CONCRETO MOLDADAS IN LOCO, DE EDIFICAÇÕES DE MULTIPLOS PAVIMENTO, EM PLATIBANDA. AF_06/2015	M2	11,09	11,97
SINAPI	90997	FORMAS MANUSEÁVEIS PARA PAREDES DE CONCRETO MOLDADAS IN LOCO, DE EDIFICAÇÕES DE MULTIPLOS PAVIMENTOS, EM FACES INTERNAS DE PAREDES. AF_06/2015	M2	15,04	16,40
SINAPI	90998	FORMAS MANUSEÁVEIS PARA PAREDES DE CONCRETO MOLDADAS IN LOCO, DE EDIFICAÇÕES DE MULTIPLOS PAVIMENTOS, EM LAJES. AF_06/2015	M2	18,14	19,88
SINAPI	91000	FORMAS MANUSEÁVEIS PARA PAREDES DE CONCRETO MOLDADAS IN LOCO, DE EDIFICAÇÕES DE MULTIPLOS PAVIMENTOS, EM PANOS DE FACHADA COM VÃOS. AF_06/2015	M2	13,87	15,08
SINAPI	91002	FORMAS MANUSEÁVEIS PARA PAREDES DE CONCRETO MOLDADAS IN LOCO, DE EDIFICAÇÕES DE MULTIPLOS PAVIMENTOS, EM PANOS DE FACHADA SEM VÃOS. AF_06/2015	M2	12,76	13,84
SINAPI	91003	FORMAS MANUSEÁVEIS PARA PAREDES DE CONCRETO MOLDADAS IN LOCO, DE EDIFICAÇÕES DE MULTIPLOS PAVIMENTOS, EM PANOS DE FACHADA COM VARANDAS. AF_06/2015	M2	14,76	16,09
SINAPI	91004	FORMAS MANUSEÁVEIS PARA PAREDES DE CONCRETO MOLDADAS IN LOCO, DE EDIFICAÇÕES DE PAVIMENTO ÚNICO, EM FACES INTERNAS DE PAREDES. AF_06/2015	M2	11,69	12,70
SINAPI	91005	FORMAS MANUSEÁVEIS PARA PAREDES DE CONCRETO MOLDADAS IN LOCO, DE EDIFICAÇÕES DE PAVIMENTO ÚNICO, EM LAJES. AF_06/2015	M2	14,00	15,30
SINAPI	91006	FORMAS MANUSEÁVEIS PARA PAREDES DE CONCRETO MOLDADAS IN LOCO, DE EDIFICAÇÕES DE PAVIMENTO ÚNICO, EM PANOS DE FACHADA COM VÃOS. AF_06/2015	M2	10,81	11,72
SINAPI	91007	FORMAS MANUSEÁVEIS PARA PAREDES DE CONCRETO MOLDADAS IN LOCO, DE EDIFICAÇÕES DE PAVIMENTO ÚNICO, EM PANOS DE FACHADA SEM VÃOS. AF_06/2015	M2	9,71	10,48
SINAPI	91008	FORMAS MANUSEÁVEIS PARA PAREDES DE CONCRETO MOLDADAS IN LOCO, DE EDIFICAÇÕES DE PAVIMENTO ÚNICO, EM PANOS DE FACHADA COM VARANDA. AF_06/2015	M2	11,70	12,72
SINAPI	92263	FABRICAÇÃO DE FÔRMA PARA PILARES E ESTRUTURAS SIMILARES, EM CHAPA DE MADEIRA COMPENSADA RESINADA, E = 17 MM. AF_12/2015	M2	84,69	89,09
SINAPI	92264	FABRICAÇÃO DE FÔRMA PARA PILARES E ESTRUTURAS SIMILARES, EM CHAPA DE MADEIRA COMPENSADA PLASTIFICADA, E = 18 MM. AF_12/2015	M2	92,98	97,38
SINAPI	92265	FABRICAÇÃO DE FÔRMA PARA VIGAS, EM CHAPA DE MADEIRA COMPENSADA RESINADA, E = 17 MM. AF_12/2015	M2	66,26	69,81
SINAPI	92266	FABRICAÇÃO DE FÔRMA PARA VIGAS, EM CHAPA DE MADEIRA COMPENSADA PLASTIFICADA, E = 18 MM. AF_12/2015	M2	73,65	77,20
SINAPI	92267	FABRICAÇÃO DE FÔRMA PARA LAJES, EM CHAPA DE MADEIRA COMPENSADA RESINADA, E = 17 MM. AF_12/2015	M2	24,55	24,64
SINAPI	92268	FABRICAÇÃO DE FÔRMA PARA LAJES, EM CHAPA DE MADEIRA COMPENSADA PLASTIFICADA, E = 18 MM. AF_12/2015	M2	31,07	31,16
SINAPI	92269	FABRICAÇÃO DE FÔRMA PARA PILARES E ESTRUTURAS SIMILARES, EM MADEIRA SERRADA, E=25 MM. AF_12/2015	M2	93,05	95,20
SINAPI	92270	FABRICAÇÃO DE FÔRMA PARA VIGAS, COM MADEIRA SERRADA, E = 25 MM. AF_12/2015	M2	78,15	79,53
SINAPI	92271	FABRICAÇÃO DE FÔRMA PARA LAJES, EM MADEIRA SERRADA, E=25 MM. AF_12/2015	M2	61,53	61,57
SINAPI	92272	FABRICAÇÃO DE ESCORAS DE VIGA DO TIPO GARFO, EM MADEIRA. AF_12/2015	M	15,66	16,21
SINAPI	92273	FABRICAÇÃO DE ESCORAS DO TIPO PONTALETE, EM MADEIRA. AF_12/2015	M	6,65	6,88
SINAPI	92408	MONTAGEM E DESMONTAGEM DE FÔRMA DE PILARES RETANGULARES E ESTRUTURAS SIMILARES COM ÁREA MÉDIA DAS SEÇÕES MENOR OU IGUAL A 0,25 M², PÉ-DIREITO SIMPLES, EM MADEIRA SERRADA, 1 UTILIZAÇÃO. AF_12/2015	M2	167,54	178,89
SINAPI	92409	MONTAGEM E DESMONTAGEM DE FÔRMA DE PILARES RETANGULARES E ESTRUTURAS SIMILARES COM ÁREA MÉDIA DAS SEÇÕES MAIOR QUE 0,25 M², PÉ-DIREITO SIMPLES, EM MADEIRA SERRADA, 1 UTILIZAÇÃO. AF_12/2015	M2	159,10	169,39
SINAPI	92410	MONTAGEM E DESMONTAGEM DE FÔRMA DE PILARES RETANGULARES E ESTRUTURAS SIMILARES COM ÁREA MÉDIA DAS SEÇÕES MENOR OU IGUAL A 0,25 M², PÉ-DIREITO SIMPLES, EM MADEIRA SERRADA, 2 UTILIZAÇÕES. AF_12/2015	M2	113,46	122,70
SINAPI	92411	MONTAGEM E DESMONTAGEM DE FÔRMA DE PILARES RETANGULARES E ESTRUTURAS SIMILARES COM ÁREA MÉDIA DAS SEÇÕES MAIOR QUE 0,25 M², PÉ-DIREITO SIMPLES, EM MADEIRA SERRADA, 2 UTILIZAÇÕES. AF_12/2015	M2	106,01	114,30
SINAPI	92412	MONTAGEM E DESMONTAGEM DE FÔRMA DE PILARES RETANGULARES E ESTRUTURAS SIMILARES COM ÁREA MÉDIA DAS SEÇÕES MENOR OU IGUAL A 0,25 M², PÉ-DIREITO SIMPLES, EM MADEIRA SERRADA, 4 UTILIZAÇÕES. AF_12/2015	M2	75,02	81,85
SINAPI	92413	MONTAGEM E DESMONTAGEM DE FÔRMA DE PILARES RETANGULARES E ESTRUTURAS SIMILARES COM ÁREA MÉDIA DAS SEÇÕES MAIOR QUE 0,25 M², PÉ-DIREITO SIMPLES, EM MADEIRA SERRADA, 4 UTILIZAÇÕES. AF_12/2015	M2	69,28	75,38
SINAPI	92414	MONTAGEM E DESMONTAGEM DE FÔRMA DE PILARES RETANGULARES E ESTRUTURAS SIMILARES COM ÁREA MÉDIA DAS SEÇÕES MENOR OU IGUAL A 0,25 M², PÉ-DIREITO SIMPLES, EM CHAPA DE MADEIRA COMPENSADA RESINADA, 2 UTILIZAÇÕES. AF_12/2015	M2	84,51	90,78
SINAPI	92415	MONTAGEM E DESMONTAGEM DE FÔRMA DE PILARES RETANGULARES E ESTRUTURAS SIMILARES COM ÁREA MÉDIA DAS SEÇÕES MAIOR QUE 0,25 M², PÉ-DIREITO SIMPLES, EM CHAPA DE MADEIRA COMPENSADA RESINADA, 2 UTILIZAÇÕES. AF_12/2015	M2	77,06	82,38
SINAPI	92416	MONTAGEM E DESMONTAGEM DE FÔRMA DE PILARES RETANGULARES E ESTRUTURAS SIMILARES COM ÁREA MÉDIA DAS SEÇÕES MENOR OU IGUAL A 0,25 M², PÉ-DIREITO DUPLO, EM CHAPA DE MADEIRA COMPENSADA RESINADA, 2 UTILIZAÇÕES. AF_12/2015	M2	99,83	108,05
SINAPI	92417	MONTAGEM E DESMONTAGEM DE FÔRMA DE PILARES RETANGULARES E ESTRUTURAS SIMILARES COM ÁREA MÉDIA DAS SEÇÕES MAIOR QUE 0,25 M², PÉ-DIREITO DUPLO, EM CHAPA DE MADEIRA COMPENSADA RESINADA, 2 UTILIZAÇÕES. AF_12/2015	M2	92,41	99,69
SINAPI	92418	MONTAGEM E DESMONTAGEM DE FÔRMA DE PILARES RETANGULARES E ESTRUTURAS SIMILARES COM ÁREA MÉDIA DAS SEÇÕES MENOR OU IGUAL A 0,25 M², PÉ-DIREITO SIMPLES, EM CHAPA DE MADEIRA COMPENSADA RESINADA, 4 UTILIZAÇÕES. AF_12/2015	M2	55,11	59,33
SINAPI	92419	MONTAGEM E DESMONTAGEM DE FÔRMA DE PILARES RETANGULARES E ESTRUTURAS SIMILARES COM ÁREA MÉDIA DAS SEÇÕES MAIOR QUE 0,25 M², PÉ-DIREITO SIMPLES, EM CHAPA DE MADEIRA COMPENSADA RESINADA, 4 UTILIZAÇÕES. AF_12/2015	M2	49,41	52,89
SINAPI	92420	MONTAGEM E DESMONTAGEM DE FÔRMA DE PILARES RETANGULARES E ESTRUTURAS SIMILARES COM ÁREA MÉDIA DAS SEÇÕES MENOR OU IGUAL A 0,25 M², PÉ-DIREITO DUPLO, EM CHAPA DE MADEIRA COMPENSADA RESINADA, 4 UTILIZAÇÕES. AF_12/2015	M2	66,91	72,60
SINAPI	92421	MONTAGEM E DESMONTAGEM DE FÔRMA DE PILARES RETANGULARES E ESTRUTURAS SIMILARES COM ÁREA MÉDIA DAS SEÇÕES MAIOR QUE 0,25 M², PÉ-DIREITO DUPLO, EM CHAPA DE MADEIRA COMPENSADA RESINADA, 4 UTILIZAÇÕES. AF_12/2015	M2	61,18	66,15

FONTE	CÓDIGO	DESCRIÇÃO	UNIDADE	DESONERADO	NÃO DESONERADO
SINAPI	92422	MONTAGEM E DESMONTAGEM DE FÔRMA DE PILARES RETANGULARES E ESTRUTURAS SIMILARES COM ÁREA MÉDIA DAS SEÇÕES MENOR OU IGUAL A 0,25 M², PÉ-DIREITO SIMPLES, EM CHAPA DE MADEIRA COMPENSADA RESINADA, 6 UTILIZAÇÕES. AF_12/2015	M2	45,61	49,08
SINAPI	92423	MONTAGEM E DESMONTAGEM DE FÔRMA DE PILARES RETANGULARES E ESTRUTURAS SIMILARES COM ÁREA MÉDIA DAS SEÇÕES MAIOR QUE 0,25 M², PÉ-DIREITO SIMPLES, EM CHAPA DE MADEIRA COMPENSADA RESINADA, 6 UTILIZAÇÕES. AF_12/2015	M2	40,65	43,49
SINAPI	92424	MONTAGEM E DESMONTAGEM DE FÔRMA DE PILARES RETANGULARES E ESTRUTURAS SIMILARES COM ÁREA MÉDIA DAS SEÇÕES MENOR OU IGUAL A 0,25 M², PÉ-DIREITO DUPLO, EM CHAPA DE MADEIRA COMPENSADA RESINADA, 6 UTILIZAÇÕES. AF_12/2015	M2	55,86	60,63
SINAPI	92425	MONTAGEM E DESMONTAGEM DE FÔRMA DE PILARES RETANGULARES E ESTRUTURAS SIMILARES COM ÁREA MÉDIA DAS SEÇÕES MAIOR QUE 0,25 M², PÉ-DIREITO DUPLO, EM CHAPA DE MADEIRA COMPENSADA RESINADA, 6 UTILIZAÇÕES. AF_12/2015	M2	50,89	55,02
SINAPI	92426	MONTAGEM E DESMONTAGEM DE FÔRMA DE PILARES RETANGULARES E ESTRUTURAS SIMILARES COM ÁREA MÉDIA DAS SEÇÕES MENOR OU IGUAL A 0,25 M², PÉ-DIREITO SIMPLES, EM CHAPA DE MADEIRA COMPENSADA RESINADA, 8 UTILIZAÇÕES. AF_12/2015	M2	40,82	43,93
SINAPI	92427	MONTAGEM E DESMONTAGEM DE FÔRMA DE PILARES RETANGULARES E ESTRUTURAS SIMILARES COM ÁREA MÉDIA DAS SEÇÕES MAIOR QUE 0,25 M², PÉ-DIREITO SIMPLES, EM CHAPA DE MADEIRA COMPENSADA RESINADA, 8 UTILIZAÇÕES. AF_12/2015	M2	36,22	38,74
SINAPI	92428	MONTAGEM E DESMONTAGEM DE FÔRMA DE PILARES RETANGULARES E ESTRUTURAS SIMILARES COM ÁREA MÉDIA DAS SEÇÕES MENOR OU IGUAL A 0,25 M², PÉ-DIREITO DUPLO, EM CHAPA DE MADEIRA COMPENSADA RESINADA, 8 UTILIZAÇÕES. AF_12/2015	M2	50,31	54,61
SINAPI	92429	MONTAGEM E DESMONTAGEM DE FÔRMA DE PILARES RETANGULARES E ESTRUTURAS SIMILARES COM ÁREA MÉDIA DAS SEÇÕES MAIOR QUE 0,25 M², PÉ-DIREITO DUPLO, EM CHAPA DE MADEIRA COMPENSADA RESINADA, 8 UTILIZAÇÕES. AF_12/2015	M2	45,70	49,43
SINAPI	92430	MONTAGEM E DESMONTAGEM DE FÔRMA DE PILARES RETANGULARES E ESTRUTURAS SIMILARES COM ÁREA MÉDIA DAS SEÇÕES MENOR OU IGUAL A 0,25 M², PÉ-DIREITO SIMPLES, EM CHAPA DE MADEIRA COMPENSADA PLASTIFICADA, 10 UTILIZAÇÕES. AF_12/2015	M2	36,91	39,69
SINAPI	92431	MONTAGEM E DESMONTAGEM DE FÔRMA DE PILARES RETANGULARES E ESTRUTURAS SIMILARES COM ÁREA MÉDIA DAS SEÇÕES MAIOR QUE 0,25 M², PÉ-DIREITO SIMPLES, EM CHAPA DE MADEIRA COMPENSADA PLASTIFICADA, 10 UTILIZAÇÕES. AF_12/2015	M2	32,53	34,77
SINAPI	92432	MONTAGEM E DESMONTAGEM DE FÔRMA DE PILARES RETANGULARES E ESTRUTURAS SIMILARES COM ÁREA MÉDIA DAS SEÇÕES MENOR OU IGUAL A 0,25 M², PÉ-DIREITO DUPLO, EM CHAPA DE MADEIRA COMPENSADA PLASTIFICADA, 10 UTILIZAÇÕES. AF_12/2015	M2	45,91	49,84
SINAPI	92433	MONTAGEM E DESMONTAGEM DE FÔRMA DE PILARES RETANGULARES E ESTRUTURAS SIMILARES COM ÁREA MÉDIA DAS SEÇÕES MAIOR QUE 0,25 M², PÉ-DIREITO DUPLO, EM CHAPA DE MADEIRA COMPENSADA PLASTIFICADA, 10 UTILIZAÇÕES. AF_12/2015	M2	41,55	44,91
SINAPI	92434	MONTAGEM E DESMONTAGEM DE FÔRMA DE PILARES RETANGULARES E ESTRUTURAS SIMILARES COM ÁREA MÉDIA DAS SEÇÕES MENOR OU IGUAL A 0,25 M², PÉ-DIREITO SIMPLES, EM CHAPA DE MADEIRA COMPENSADA PLASTIFICADA, 12 UTILIZAÇÕES. AF_12/2015	M2	35,26	37,92
SINAPI	92435	MONTAGEM E DESMONTAGEM DE FÔRMA DE PILARES RETANGULARES E ESTRUTURAS SIMILARES COM ÁREA MÉDIA DAS SEÇÕES MAIOR QUE 0,25 M², PÉ-DIREITO SIMPLES, EM CHAPA DE MADEIRA COMPENSADA PLASTIFICADA, 12 UTILIZAÇÕES. AF_12/2015	M2	31,03	33,16
SINAPI	92436	MONTAGEM E DESMONTAGEM DE FÔRMA DE PILARES RETANGULARES E ESTRUTURAS SIMILARES COM ÁREA MÉDIA DAS SEÇÕES MENOR OU IGUAL A 0,25 M², PÉ-DIREITO DUPLO, EM CHAPA DE MADEIRA COMPENSADA PLASTIFICADA, 12 UTILIZAÇÕES. AF_12/2015	M2	43,95	47,70
SINAPI	92437	MONTAGEM E DESMONTAGEM DE FÔRMA DE PILARES RETANGULARES E ESTRUTURAS SIMILARES COM ÁREA MÉDIA DAS SEÇÕES MAIOR QUE 0,25 M², PÉ-DIREITO DUPLO, EM CHAPA DE MADEIRA COMPENSADA PLASTIFICADA, 12 UTILIZAÇÕES. AF_12/2015	M2	39,73	42,96
SINAPI	92438	MONTAGEM E DESMONTAGEM DE FÔRMA DE PILARES RETANGULARES E ESTRUTURAS SIMILARES COM ÁREA MÉDIA DAS SEÇÕES MENOR OU IGUAL A 0,25 M², PÉ-DIREITO SIMPLES, EM CHAPA DE MADEIRA COMPENSADA PLASTIFICADA, 14 UTILIZAÇÕES. AF_12/2015	M2	34,06	36,63
SINAPI	92439	MONTAGEM E DESMONTAGEM DE FÔRMA DE PILARES RETANGULARES E ESTRUTURAS SIMILARES COM ÁREA MÉDIA DAS SEÇÕES MAIOR QUE 0,25 M², PÉ-DIREITO SIMPLES, EM CHAPA DE MADEIRA COMPENSADA PLASTIFICADA, 14 UTILIZAÇÕES. AF_12/2015	M2	29,95	32,00
SINAPI	92440	MONTAGEM E DESMONTAGEM DE FÔRMA DE PILARES RETANGULARES E ESTRUTURAS SIMILARES COM ÁREA MÉDIA DAS SEÇÕES MENOR OU IGUAL A 0,25 M², PÉ-DIREITO DUPLO, EM CHAPA DE MADEIRA COMPENSADA PLASTIFICADA, 14 UTILIZAÇÕES. AF_12/2015	M2	42,52	46,16
SINAPI	92441	MONTAGEM E DESMONTAGEM DE FÔRMA DE PILARES RETANGULARES E ESTRUTURAS SIMILARES COM ÁREA MÉDIA DAS SEÇÕES MAIOR QUE 0,25 M², PÉ-DIREITO DUPLO, EM CHAPA DE MADEIRA COMPENSADA PLASTIFICADA, 14 UTILIZAÇÕES. AF_12/2015	M2	38,43	41,56
SINAPI	92442	MONTAGEM E DESMONTAGEM DE FÔRMA DE PILARES RETANGULARES E ESTRUTURAS SIMILARES COM ÁREA MÉDIA DAS SEÇÕES MENOR OU IGUAL A 0,25 M², PÉ-DIREITO SIMPLES, EM CHAPA DE MADEIRA COMPENSADA PLASTIFICADA, 18 UTILIZAÇÕES. AF_12/2015	M2	31,69	34,10
SINAPI	92443	MONTAGEM E DESMONTAGEM DE FÔRMA DE PILARES RETANGULARES E ESTRUTURAS SIMILARES COM ÁREA MÉDIA DAS SEÇÕES MAIOR QUE 0,25 M², PÉ-DIREITO SIMPLES, EM CHAPA DE MADEIRA COMPENSADA PLASTIFICADA, 18 UTILIZAÇÕES. AF_12/2015	M2	27,71	29,62
SINAPI	92444	MONTAGEM E DESMONTAGEM DE FÔRMA DE PILARES RETANGULARES E ESTRUTURAS SIMILARES COM ÁREA MÉDIA DAS SEÇÕES MENOR OU IGUAL A 0,25 M², PÉ-DIREITO DUPLO, EM CHAPA DE MADEIRA COMPENSADA PLASTIFICADA, 18 UTILIZAÇÕES. AF_12/2015	M2	39,87	43,32
SINAPI	92445	MONTAGEM E DESMONTAGEM DE FÔRMA DE PILARES RETANGULARES E ESTRUTURAS SIMILARES COM ÁREA MÉDIA DAS SEÇÕES MAIOR QUE 0,25 M², PÉ-DIREITO DUPLO, EM CHAPA DE MADEIRA COMPENSADA PLASTIFICADA, 18 UTILIZAÇÕES. AF_12/2015	M2	35,90	38,85
SINAPI	92446	MONTAGEM E DESMONTAGEM DE FÔRMA DE VIGA, ESCORAMENTO COM PONTALETE DE MADEIRA, PÉ-DIREITO SIMPLES, EM MADEIRA SERRADA, 1 UTILIZAÇÃO. AF_12/2015	M2	154,60	163,03
SINAPI	92447	MONTAGEM E DESMONTAGEM DE FÔRMA DE VIGA, ESCORAMENTO COM PONTALETE DE MADEIRA, PÉ-DIREITO SIMPLES, EM MADEIRA SERRADA, 2 UTILIZAÇÕES. AF_12/2015	M2	109,06	115,76
SINAPI	92448	MONTAGEM E DESMONTAGEM DE FÔRMA DE VIGA, ESCORAMENTO COM PONTALETE DE MADEIRA, PÉ-DIREITO SIMPLES, EM MADEIRA SERRADA, 4 UTILIZAÇÕES. AF_12/2015	M2	85,47	91,00
SINAPI	92449	MONTAGEM E DESMONTAGEM DE FÔRMA DE VIGA, ESCORAMENTO COM GARFO DE MADEIRA, PÉ-DIREITO DUPLO, EM CHAPA DE MADEIRA RESINADA, 2 UTILIZAÇÕES. AF_12/2015	M2	141,63	150,27
SINAPI	92450	MONTAGEM E DESMONTAGEM DE FÔRMA DE VIGA, ESCORAMENTO METÁLICO, PÉ-DIREITO DUPLO, EM CHAPA DE MADEIRA RESINADA, 2 UTILIZAÇÕES. AF_12/2015	M2	196,50	205,02
SINAPI	92451	MONTAGEM E DESMONTAGEM DE FÔRMA DE VIGA, ESCORAMENTO COM GARFO DE MADEIRA, PÉ-DIREITO SIMPLES, EM CHAPA DE MADEIRA RESINADA, 2 UTILIZAÇÕES. AF_12/2015	M2	99,29	105,50
SINAPI	92452	MONTAGEM E DESMONTAGEM DE FÔRMA DE VIGA, ESCORAMENTO METÁLICO, PÉ-DIREITO SIMPLES, EM CHAPA DE MADEIRA RESINADA, 2 UTILIZAÇÕES. AF_12/2015	M2	97,08	104,03
SINAPI	92453	MONTAGEM E DESMONTAGEM DE FÔRMA DE VIGA, ESCORAMENTO COM GARFO DE MADEIRA, PÉ-DIREITO DUPLO, EM CHAPA DE MADEIRA RESINADA, 4 UTILIZAÇÕES. AF_12/2015	M2	120,10	127,58
SINAPI	92454	MONTAGEM E DESMONTAGEM DE FÔRMA DE VIGA, ESCORAMENTO METÁLICO, PÉ-DIREITO DUPLO, EM CHAPA DE MADEIRA RESINADA, 4 UTILIZAÇÕES. AF_12/2015	M2	179,04	186,35
SINAPI	92455	MONTAGEM E DESMONTAGEM DE FÔRMA DE VIGA, ESCORAMENTO COM GARFO DE MADEIRA, PÉ-DIREITO SIMPLES, EM CHAPA DE MADEIRA RESINADA, 4 UTILIZAÇÕES. AF_12/2015	M2	80,77	85,96
SINAPI	92456	MONTAGEM E DESMONTAGEM DE FÔRMA DE VIGA, ESCORAMENTO METÁLICO, PÉ-DIREITO SIMPLES, EM CHAPA DE MADEIRA RESINADA, 4 UTILIZAÇÕES. AF_12/2015	M2	79,87	85,71
SINAPI	92457	MONTAGEM E DESMONTAGEM DE FÔRMA DE VIGA, ESCORAMENTO COM GARFO DE MADEIRA, PÉ-DIREITO DUPLO, EM CHAPA DE MADEIRA RESINADA, 6 UTILIZAÇÕES. AF_12/2015	M2	104,31	110,87
SINAPI	92458	MONTAGEM E DESMONTAGEM DE FÔRMA DE VIGA, ESCORAMENTO METÁLICO, PÉ-DIREITO DUPLO, EM CHAPA DE MADEIRA RESINADA, 6 UTILIZAÇÕES. AF_12/2015	M2	167,79	174,24
SINAPI	92459	MONTAGEM E DESMONTAGEM DE FÔRMA DE VIGA, ESCORAMENTO COM GARFO DE MADEIRA, PÉ-DIREITO SIMPLES, EM CHAPA DE MADEIRA RESINADA, 6 UTILIZAÇÕES. AF_12/2015	M2	68,56	73,05

FONTE	CÓDIGO	DESCRIÇÃO	UNIDADE	DESONERADO	NÃO DESONERADO
SINAPI	92460	MONTAGEM E DESMONTAGEM DE FÔRMA DE VIGA, ESCORAMENTO METÁLICO, PÉ-DIREITO SIMPLES, EM CHAPA DE MADEIRA RESINADA, 6 UTILIZAÇÕES. AF_12/2015	M2	65,81	70,91
SINAPI	92461	MONTAGEM E DESMONTAGEM DE FÔRMA DE VIGA, ESCORAMENTO COM GARFO DE MADEIRA, PÉ-DIREITO DUPLO, EM CHAPA DE MADEIRA RESINADA, 8 UTILIZAÇÕES. AF_12/2015	M2	95,86	101,83
SINAPI	92462	MONTAGEM E DESMONTAGEM DE FÔRMA DE VIGA, ESCORAMENTO METÁLICO, PÉ-DIREITO DUPLO, EM CHAPA DE MADEIRA RESINADA, 8 UTILIZAÇÕES. AF_12/2015	M2	160,52	166,34
SINAPI	92463	MONTAGEM E DESMONTAGEM DE FÔRMA DE VIGA, ESCORAMENTO COM GARFO DE MADEIRA, PÉ-DIREITO SIMPLES, EM CHAPA DE MADEIRA RESINADA, 8 UTILIZAÇÕES. AF_12/2015	M2	61,90	65,93
SINAPI	92464	MONTAGEM E DESMONTAGEM DE FÔRMA DE VIGA, ESCORAMENTO METÁLICO, PÉ-DIREITO SIMPLES, EM CHAPA DE MADEIRA RESINADA, 8 UTILIZAÇÕES. AF_12/2015	M2	62,30	66,88
SINAPI	92465	MONTAGEM E DESMONTAGEM DE FÔRMA DE VIGA, ESCORAMENTO COM GARFO DE MADEIRA, PÉ-DIREITO DUPLO, EM CHAPA DE MADEIRA PLASTIFICADA, 10 UTILIZAÇÕES. AF_12/2015	M2	76,33	81,30
SINAPI	92466	MONTAGEM E DESMONTAGEM DE FÔRMA DE VIGA, ESCORAMENTO METÁLICO, PÉ-DIREITO DUPLO, EM CHAPA DE MADEIRA PLASTIFICADA, 10 UTILIZAÇÕES. AF_12/2015	M2	154,05	159,24
SINAPI	92467	MONTAGEM E DESMONTAGEM DE FÔRMA DE VIGA, ESCORAMENTO COM GARFO DE MADEIRA, PÉ-DIREITO SIMPLES, EM CHAPA DE MADEIRA PLASTIFICADA, 10 UTILIZAÇÕES. AF_12/2015	M2	50,03	53,37
SINAPI	92468	MONTAGEM E DESMONTAGEM DE FÔRMA DE VIGA, ESCORAMENTO METÁLICO, PÉ-DIREITO SIMPLES, EM CHAPA DE MADEIRA PLASTIFICADA, 10 UTILIZAÇÕES. AF_12/2015	M2	56,27	60,31
SINAPI	92469	MONTAGEM E DESMONTAGEM DE FÔRMA DE VIGA, ESCORAMENTO COM GARFO DE MADEIRA, PÉ-DIREITO DUPLO, EM CHAPA DE MADEIRA PLASTIFICADA, 12 UTILIZAÇÕES. AF_12/2015	M2	69,80	74,33
SINAPI	92470	MONTAGEM E DESMONTAGEM DE FÔRMA DE VIGA, ESCORAMENTO METÁLICO, PÉ-DIREITO DUPLO, EM CHAPA DE MADEIRA PLASTIFICADA, 12 UTILIZAÇÕES. AF_12/2015	M2	150,05	154,83
SINAPI	92471	MONTAGEM E DESMONTAGEM DE FÔRMA DE VIGA, ESCORAMENTO COM GARFO DE MADEIRA, PÉ-DIREITO SIMPLES, EM CHAPA DE MADEIRA PLASTIFICADA, 12 UTILIZAÇÕES. AF_12/2015	M2	45,81	48,86
SINAPI	92472	MONTAGEM E DESMONTAGEM DE FÔRMA DE VIGA, ESCORAMENTO METÁLICO, PÉ-DIREITO SIMPLES, EM CHAPA DE MADEIRA PLASTIFICADA, 12 UTILIZAÇÕES. AF_12/2015	M2	52,87	56,58
SINAPI	92473	MONTAGEM E DESMONTAGEM DE FÔRMA DE VIGA, ESCORAMENTO COM GARFO DE MADEIRA, PÉ-DIREITO DUPLO, EM CHAPA DE MADEIRA PLASTIFICADA, 14 UTILIZAÇÕES. AF_12/2015	M2	64,41	68,59
SINAPI	92474	MONTAGEM E DESMONTAGEM DE FÔRMA DE VIGA, ESCORAMENTO METÁLICO, PÉ-DIREITO DUPLO, EM CHAPA DE MADEIRA PLASTIFICADA, 14 UTILIZAÇÕES. AF_12/2015	M2	146,56	150,98
SINAPI	92475	MONTAGEM E DESMONTAGEM DE FÔRMA DE VIGA, ESCORAMENTO COM GARFO DE MADEIRA, PÉ-DIREITO SIMPLES, EM CHAPA DE MADEIRA PLASTIFICADA, 14 UTILIZAÇÕES. AF_12/2015	M2	42,32	45,13
SINAPI	92476	MONTAGEM E DESMONTAGEM DE FÔRMA DE VIGA, ESCORAMENTO METÁLICO, PÉ-DIREITO SIMPLES, EM CHAPA DE MADEIRA PLASTIFICADA, 14 UTILIZAÇÕES. AF_12/2015	M2	49,95	53,39
SINAPI	92477	MONTAGEM E DESMONTAGEM DE FÔRMA DE VIGA, ESCORAMENTO COM GARFO DE MADEIRA, PÉ-DIREITO DUPLO, EM CHAPA DE MADEIRA PLASTIFICADA, 18 UTILIZAÇÕES. AF_12/2015	M2	53,15	56,62
SINAPI	92478	MONTAGEM E DESMONTAGEM DE FÔRMA DE VIGA, ESCORAMENTO METÁLICO, PÉ-DIREITO DUPLO, EM CHAPA DE MADEIRA PLASTIFICADA, 18 UTILIZAÇÕES. AF_12/2015	M2	139,81	143,53
SINAPI	92479	MONTAGEM E DESMONTAGEM DE FÔRMA DE VIGA, ESCORAMENTO COM GARFO DE MADEIRA, PÉ-DIREITO SIMPLES, EM CHAPA DE MADEIRA PLASTIFICADA, 18 UTILIZAÇÕES. AF_12/2015	M2	35,00	37,34
SINAPI	92480	MONTAGEM E DESMONTAGEM DE FÔRMA DE VIGA, ESCORAMENTO METÁLICO, PÉ-DIREITO SIMPLES, EM CHAPA DE MADEIRA PLASTIFICADA, 18 UTILIZAÇÕES. AF_12/2015	M2	44,22	47,12
SINAPI	92481	MONTAGEM E DESMONTAGEM DE FÔRMA DE LAJE MACIÇA COM ÁREA MÉDIA MENOR OU IGUAL A 20 M², PÉ-DIREITO SIMPLES, EM MADEIRA SERRADA, 1 UTILIZAÇÃO. AF_12/2015	M2	201,97	214,22
SINAPI	92482	MONTAGEM E DESMONTAGEM DE FÔRMA DE LAJE MACIÇA COM ÁREA MÉDIA MAIOR QUE 20 M², PÉ-DIREITO SIMPLES, EM MADEIRA SERRADA, 1 UTILIZAÇÃO. AF_12/2015	M2	192,14	203,15
SINAPI	92483	MONTAGEM E DESMONTAGEM DE FÔRMA DE LAJE MACIÇA COM ÁREA MÉDIA MENOR OU IGUAL A 20 M², PÉ-DIREITO SIMPLES, EM MADEIRA SERRADA, 2 UTILIZAÇÕES. AF_12/2015	M2	148,35	159,18
SINAPI	92484	MONTAGEM E DESMONTAGEM DE FÔRMA DE LAJE MACIÇA COM ÁREA MÉDIA MAIOR QUE 20 M², PÉ-DIREITO SIMPLES, EM MADEIRA SERRADA, 2 UTILIZAÇÕES. AF_12/2015	M2	139,67	149,39
SINAPI	92485	MONTAGEM E DESMONTAGEM DE FÔRMA DE LAJE MACIÇA COM ÁREA MÉDIA MENOR OU IGUAL A 20 M², PÉ-DIREITO SIMPLES, EM MADEIRA SERRADA, 4 UTILIZAÇÕES. AF_12/2015	M2	103,93	112,30
SINAPI	92486	MONTAGEM E DESMONTAGEM DE FÔRMA DE LAJE MACIÇA COM ÁREA MÉDIA MAIOR QUE 20 M², PÉ-DIREITO SIMPLES, EM MADEIRA SERRADA, 4 UTILIZAÇÕES. AF_12/2015	M2	97,27	104,78
SINAPI	92487	MONTAGEM E DESMONTAGEM DE FÔRMA DE LAJE NERVURADA COM CUBETA E ASSOALHO COM ÁREA MÉDIA MENOR OU IGUAL A 20 M², PÉ-DIREITO DUPLO, EM CHAPA DE MADEIRA COMPENSADA RESINADA, 8 UTILIZAÇÕES. AF_12/2015	M2	62,79	66,32
SINAPI	92488	MONTAGEM E DESMONTAGEM DE FÔRMA DE LAJE NERVURADA COM CUBETA E ASSOALHO COM ÁREA MÉDIA MAIOR QUE 20 M², PÉ-DIREITO DUPLO, EM CHAPA DE MADEIRA COMPENSADA RESINADA, 8 UTILIZAÇÕES. AF_12/2015	M2	60,49	63,73
SINAPI	92489	MONTAGEM E DESMONTAGEM DE FÔRMA DE LAJE NERVURADA COM CUBETA E ASSOALHO COM ÁREA MÉDIA MENOR OU IGUAL A 20 M², PÉ-DIREITO SIMPLES, EM CHAPA DE MADEIRA COMPENSADA RESINADA, 8 UTILIZAÇÕES. AF_12/2015	M2	36,58	39,16
SINAPI	92490	MONTAGEM E DESMONTAGEM DE FÔRMA DE LAJE NERVURADA COM CUBETA E ASSOALHO COM ÁREA MÉDIA MAIOR QUE 20 M², PÉ-DIREITO SIMPLES, EM CHAPA DE MADEIRA COMPENSADA RESINADA, 8 UTILIZAÇÕES. AF_12/2015	M2	34,47	36,79
SINAPI	92491	MONTAGEM E DESMONTAGEM DE FÔRMA DE LAJE NERVURADA COM CUBETA E ASSOALHO COM ÁREA MÉDIA MENOR OU IGUAL A 20 M², PÉ-DIREITO DUPLO, EM CHAPA DE MADEIRA COMPENSADA RESINADA, 10 UTILIZAÇÕES. AF_12/2015	M2	60,55	63,91
SINAPI	92492	MONTAGEM E DESMONTAGEM DE FÔRMA DE LAJE NERVURADA COM CUBETA E ASSOALHO COM ÁREA MÉDIA MAIOR QUE 20 M², PÉ-DIREITO DUPLO, EM CHAPA DE MADEIRA COMPENSADA RESINADA, 10 UTILIZAÇÕES. AF_12/2015	M2	58,35	61,44
SINAPI	92493	MONTAGEM E DESMONTAGEM DE FÔRMA DE LAJE NERVURADA COM CUBETA E ASSOALHO COM ÁREA MÉDIA MENOR OU IGUAL A 20 M², PÉ-DIREITO SIMPLES, EM CHAPA DE MADEIRA COMPENSADA RESINADA, 10 UTILIZAÇÕES. AF_12/2015	M2	32,81	35,28
SINAPI	92494	MONTAGEM E DESMONTAGEM DE FÔRMA DE LAJE NERVURADA COM CUBETA E ASSOALHO COM ÁREA MÉDIA MAIOR QUE 20 M², PÉ-DIREITO SIMPLES, EM CHAPA DE MADEIRA COMPENSADA RESINADA, 10 UTILIZAÇÕES. AF_12/2015	M2	32,67	34,88
SINAPI	92495	MONTAGEM E DESMONTAGEM DE FÔRMA DE LAJE NERVURADA COM CUBETA E ASSOALHO COM ÁREA MÉDIA MENOR OU IGUAL A 20 M², PÉ-DIREITO DUPLO, EM CHAPA DE MADEIRA COMPENSADA RESINADA, 12 UTILIZAÇÕES. AF_12/2015	M2	59,03	62,27
SINAPI	92496	MONTAGEM E DESMONTAGEM DE FÔRMA DE LAJE NERVURADA COM CUBETA E ASSOALHO COM ÁREA MÉDIA MAIOR QUE 20 M², PÉ-DIREITO DUPLO, EM CHAPA DE MADEIRA COMPENSADA RESINADA, 12 UTILIZAÇÕES. AF_12/2015	M2	56,93	59,90
SINAPI	92497	MONTAGEM E DESMONTAGEM DE FÔRMA DE LAJE NERVURADA COM CUBETA E ASSOALHO COM ÁREA MÉDIA MENOR OU IGUAL A 20 M², PÉ-DIREITO SIMPLES, EM CHAPA DE MADEIRA COMPENSADA RESINADA, 12 UTILIZAÇÕES. AF_12/2015	M2	33,43	35,81
SINAPI	92498	MONTAGEM E DESMONTAGEM DE FÔRMA DE LAJE NERVURADA COM CUBETA E ASSOALHO COM ÁREA MÉDIA MAIOR QUE 20 M², PÉ-DIREITO SIMPLES, EM CHAPA DE MADEIRA COMPENSADA RESINADA, 12 UTILIZAÇÕES. AF_12/2015	M2	31,48	33,60
SINAPI	92499	MONTAGEM E DESMONTAGEM DE FÔRMA DE LAJE NERVURADA COM CUBETA E ASSOALHO COM ÁREA MÉDIA MENOR OU IGUAL A 20 M², PÉ-DIREITO DUPLO, EM CHAPA DE MADEIRA COMPENSADA RESINADA, 14 UTILIZAÇÕES. AF_12/2015	M2	58,11	61,27
SINAPI	92500	MONTAGEM E DESMONTAGEM DE FÔRMA DE LAJE NERVURADA COM CUBETA E ASSOALHO COM ÁREA MÉDIA MAIOR QUE 20 M², PÉ-DIREITO DUPLO, EM CHAPA DE MADEIRA COMPENSADA RESINADA, 14 UTILIZAÇÕES. AF_12/2015	M2	56,06	58,97
SINAPI	92501	MONTAGEM E DESMONTAGEM DE FÔRMA DE LAJE NERVURADA COM CUBETA E ASSOALHO COM ÁREA MÉDIA MENOR OU IGUAL A 20 M², PÉ-DIREITO SIMPLES, EM CHAPA DE MADEIRA COMPENSADA RESINADA, 14 UTILIZAÇÕES. AF_12/2015	M2	32,68	35,00
SINAPI	92502	MONTAGEM E DESMONTAGEM DE FÔRMA DE LAJE NERVURADA COM CUBETA E ASSOALHO COM ÁREA MÉDIA MAIOR QUE 20 M², PÉ-DIREITO SIMPLES, EM CHAPA DE MADEIRA COMPENSADA RESINADA, 14 UTILIZAÇÕES. AF_12/2015	M2	30,78	32,85
SINAPI	92503	MONTAGEM E DESMONTAGEM DE FÔRMA DE LAJE NERVURADA COM CUBETA E ASSOALHO COM ÁREA MÉDIA MENOR OU IGUAL A 20 M², PÉ-DIREITO DUPLO, EM CHAPA DE MADEIRA COMPENSADA RESINADA, 18 UTILIZAÇÕES. AF_12/2015	M2	56,65	59,70
SINAPI	92504	MONTAGEM E DESMONTAGEM DE FÔRMA DE LAJE NERVURADA COM CUBETA E ASSOALHO COM ÁREA MÉDIA MAIOR QUE 20 M², PÉ-DIREITO DUPLO, EM CHAPA DE MADEIRA COMPENSADA RESINADA, 18 UTILIZAÇÕES. AF_12/2015	M2	35,83	38,63

FONTE	CÓDIGO	DESCRIÇÃO	UNIDADE	DESONERADO	NÃO DESONERADO
SINAPI	92505	MONTAGEM E DESMONTAGEM DE FÔRMA DE LAJE NERVURADA COM CUBETA E ASSOALHO COM ÁREA MÉDIA MENOR OU IGUAL A 20 M², PÉ-DIREITO SIMPLES, EM CHAPA DE MADEIRA COMPENSADA RESINADA, 18 UTILIZAÇÕES. AF_12/2015	M2	31,45	33,68
SINAPI	92506	MONTAGEM E DESMONTAGEM DE FÔRMA DE LAJE NERVURADA COM CUBETA E ASSOALHO COM ÁREA MÉDIA MAIOR QUE 20 M², PÉ-DIREITO SIMPLES, EM CHAPA DE MADEIRA COMPENSADA RESINADA, 18 UTILIZAÇÕES. AF_12/2015	M2	29,62	31,62
SINAPI	92507	MONTAGEM E DESMONTAGEM DE FÔRMA DE LAJE MACIÇA COM ÁREA MÉDIA MENOR OU IGUAL A 20 M², PÉ-DIREITO DUPLO, EM CHAPA DE MADEIRA COMPENSADA RESINADA, 2 UTILIZAÇÕES. AF_12/2015	M2	63,50	66,97
SINAPI	92508	MONTAGEM E DESMONTAGEM DE FÔRMA DE LAJE MACIÇA COM ÁREA MÉDIA MAIOR QUE 20 M², PÉ-DIREITO DUPLO, EM CHAPA DE MADEIRA COMPENSADA RESINADA, 2 UTILIZAÇÕES. AF_12/2015	M2	61,66	64,90
SINAPI	92509	MONTAGEM E DESMONTAGEM DE FÔRMA DE LAJE MACIÇA COM ÁREA MÉDIA MENOR OU IGUAL A 20 M², PÉ-DIREITO SIMPLES, EM CHAPA DE MADEIRA COMPENSADA RESINADA, 2 UTILIZAÇÕES. AF_12/2015	M2	34,03	36,13
SINAPI	92510	MONTAGEM E DESMONTAGEM DE FÔRMA DE LAJE MACIÇA COM ÁREA MÉDIA MAIOR QUE 20 M², PÉ-DIREITO SIMPLES, EM CHAPA DE MADEIRA COMPENSADA RESINADA, 2 UTILIZAÇÕES. AF_12/2015	M2	32,33	34,22
SINAPI	92511	MONTAGEM E DESMONTAGEM DE FÔRMA DE LAJE MACIÇA COM ÁREA MÉDIA MENOR OU IGUAL A 20 M², PÉ-DIREITO DUPLO, EM CHAPA DE MADEIRA COMPENSADA RESINADA, 4 UTILIZAÇÕES. AF_12/2015	M2	51,51	54,16
SINAPI	92512	MONTAGEM E DESMONTAGEM DE FÔRMA DE LAJE MACIÇA COM ÁREA MÉDIA MAIOR QUE 20 M², PÉ-DIREITO DUPLO, EM CHAPA DE MADEIRA COMPENSADA RESINADA, 4 UTILIZAÇÕES. AF_12/2015	M2	50,10	52,58
SINAPI	92513	MONTAGEM E DESMONTAGEM DE FÔRMA DE LAJE MACIÇA COM ÁREA MÉDIA MENOR OU IGUAL A 20 M², PÉ-DIREITO SIMPLES, EM CHAPA DE MADEIRA COMPENSADA RESINADA, 4 UTILIZAÇÕES. AF_12/2015	M2	24,48	26,09
SINAPI	92514	MONTAGEM E DESMONTAGEM DE FÔRMA DE LAJE MACIÇA COM ÁREA MÉDIA MAIOR QUE 20 M², PÉ-DIREITO SIMPLES, EM CHAPA DE MADEIRA COMPENSADA RESINADA, 4 UTILIZAÇÕES. AF_12/2015	M2	23,19	24,63
SINAPI	92515	MONTAGEM E DESMONTAGEM DE FÔRMA DE LAJE MACIÇA COM ÁREA MÉDIA MAIOR QUE 20 M², PÉ-DIREITO DUPLO, EM CHAPA DE MADEIRA COMPENSADA RESINADA, 6 UTILIZAÇÕES. AF_12/2015	M2	46,41	48,72
SINAPI	92516	MONTAGEM E DESMONTAGEM DE FÔRMA DE LAJE MACIÇA COM ÁREA MÉDIA MENOR OU IGUAL A 20 M², PÉ-DIREITO DUPLO, EM CHAPA DE MADEIRA COMPENSADA RESINADA, 6 UTILIZAÇÕES. AF_12/2015	M2	45,20	47,35
SINAPI	92517	MONTAGEM E DESMONTAGEM DE FÔRMA DE LAJE MACIÇA COM ÁREA MÉDIA MENOR OU IGUAL A 20 M², PÉ-DIREITO SIMPLES, EM CHAPA DE MADEIRA COMPENSADA RESINADA, 6 UTILIZAÇÕES. AF_12/2015	M2	20,50	21,90
SINAPI	92518	MONTAGEM E DESMONTAGEM DE FÔRMA DE LAJE MACIÇA COM ÁREA MÉDIA MAIOR QUE 20 M², PÉ-DIREITO SIMPLES, EM CHAPA DE MADEIRA COMPENSADA RESINADA, 6 UTILIZAÇÕES. AF_12/2015	M2	19,36	20,62
SINAPI	92519	MONTAGEM E DESMONTAGEM DE FÔRMA DE LAJE MACIÇA COM ÁREA MÉDIA MENOR OU IGUAL A 20 M², PÉ-DIREITO DUPLO, EM CHAPA DE MADEIRA COMPENSADA RESINADA, 8 UTILIZAÇÕES. AF_12/2015	M2	43,83	45,97
SINAPI	92520	MONTAGEM E DESMONTAGEM DE FÔRMA DE LAJE MACIÇA COM ÁREA MÉDIA MAIOR QUE 20 M², PÉ-DIREITO DUPLO, EM CHAPA DE MADEIRA COMPENSADA RESINADA, 8 UTILIZAÇÕES. AF_12/2015	M2	42,70	44,69
SINAPI	92521	MONTAGEM E DESMONTAGEM DE FÔRMA DE LAJE MACIÇA COM ÁREA MÉDIA MENOR OU IGUAL A 20 M², PÉ-DIREITO SIMPLES, EM CHAPA DE MADEIRA COMPENSADA RESINADA, 8 UTILIZAÇÕES. AF_12/2015	M2	18,46	19,75
SINAPI	92522	MONTAGEM E DESMONTAGEM DE FÔRMA DE LAJE MACIÇA COM ÁREA MÉDIA MAIOR QUE 20 M², PÉ-DIREITO SIMPLES, EM CHAPA DE MADEIRA COMPENSADA RESINADA, 8 UTILIZAÇÕES. AF_12/2015	M2	17,40	18,55
SINAPI	92523	MONTAGEM E DESMONTAGEM DE FÔRMA DE LAJE MACIÇA COM ÁREA MÉDIA MENOR OU IGUAL A 20 M², PÉ-DIREITO DUPLO, EM CHAPA DE MADEIRA COMPENSADA PLASTIFICADA, 10 UTILIZAÇÕES. AF_12/2015	M2	42,42	44,44
SINAPI	92524	MONTAGEM E DESMONTAGEM DE FÔRMA DE LAJE MACIÇA COM ÁREA MÉDIA MAIOR QUE 20 M², PÉ-DIREITO DUPLO, EM CHAPA DE MADEIRA COMPENSADA PLASTIFICADA, 10 UTILIZAÇÕES. AF_12/2015	M2	41,35	43,23
SINAPI	92525	MONTAGEM E DESMONTAGEM DE FÔRMA DE LAJE MACIÇA COM ÁREA MÉDIA MENOR OU IGUAL A 20 M², PÉ-DIREITO SIMPLES, EM CHAPA DE MADEIRA COMPENSADA PLASTIFICADA, 10 UTILIZAÇÕES. AF_12/2015	M2	17,38	18,60
SINAPI	92526	MONTAGEM E DESMONTAGEM DE FÔRMA DE LAJE MACIÇA COM ÁREA MÉDIA MAIOR QUE 20 M², PÉ-DIREITO SIMPLES, EM CHAPA DE MADEIRA COMPENSADA PLASTIFICADA, 10 UTILIZAÇÕES. AF_12/2015	M2	16,37	17,46
SINAPI	92527	MONTAGEM E DESMONTAGEM DE FÔRMA DE LAJE MACIÇA COM ÁREA MÉDIA MENOR OU IGUAL A 20 M², PÉ-DIREITO DUPLO, EM CHAPA DE MADEIRA COMPENSADA PLASTIFICADA, 12 UTILIZAÇÕES. AF_12/2015	M2	41,45	43,40
SINAPI	92528	MONTAGEM E DESMONTAGEM DE FÔRMA DE LAJE MACIÇA COM ÁREA MÉDIA MAIOR QUE 20 M², PÉ-DIREITO DUPLO, EM CHAPA DE MADEIRA COMPENSADA PLASTIFICADA, 12 UTILIZAÇÕES. AF_12/2015	M2	40,42	42,24
SINAPI	92529	MONTAGEM E DESMONTAGEM DE FÔRMA DE LAJE MACIÇA COM ÁREA MÉDIA MENOR OU IGUAL A 20 M², PÉ-DIREITO SIMPLES, EM CHAPA DE MADEIRA COMPENSADA PLASTIFICADA, 12 UTILIZAÇÕES. AF_12/2015	M2	16,61	17,79
SINAPI	92530	MONTAGEM E DESMONTAGEM DE FÔRMA DE LAJE MACIÇA COM ÁREA MÉDIA MAIOR QUE 20 M², PÉ-DIREITO SIMPLES, EM CHAPA DE MADEIRA COMPENSADA PLASTIFICADA, 12 UTILIZAÇÕES. AF_12/2015	M2	15,63	16,68
SINAPI	92531	MONTAGEM E DESMONTAGEM DE FÔRMA DE LAJE MACIÇA COM ÁREA MÉDIA MENOR OU IGUAL A 20 M², PÉ-DIREITO DUPLO, EM CHAPA DE MADEIRA COMPENSADA PLASTIFICADA, 14 UTILIZAÇÕES. AF_12/2015	M2	40,71	42,61
SINAPI	92532	MONTAGEM E DESMONTAGEM DE FÔRMA DE LAJE MACIÇA COM ÁREA MÉDIA MAIOR QUE 20 M², PÉ-DIREITO DUPLO, EM CHAPA DE MADEIRA COMPENSADA PLASTIFICADA, 14 UTILIZAÇÕES. AF_12/2015	M2	39,70	41,47
SINAPI	92533	MONTAGEM E DESMONTAGEM DE FÔRMA DE LAJE MACIÇA COM ÁREA MÉDIA MENOR OU IGUAL A 20 M², PÉ-DIREITO SIMPLES, EM CHAPA DE MADEIRA COMPENSADA PLASTIFICADA, 14 UTILIZAÇÕES. AF_12/2015	M2	16,03	17,17
SINAPI	92534	MONTAGEM E DESMONTAGEM DE FÔRMA DE LAJE MACIÇA COM ÁREA MÉDIA MAIOR QUE 20 M², PÉ-DIREITO SIMPLES, EM CHAPA DE MADEIRA COMPENSADA PLASTIFICADA, 14 UTILIZAÇÕES. AF_12/2015	M2	15,11	16,14
SINAPI	92535	MONTAGEM E DESMONTAGEM DE FÔRMA DE LAJE MACIÇA COM ÁREA MÉDIA MENOR OU IGUAL A 20 M², PÉ-DIREITO DUPLO, EM CHAPA DE MADEIRA COMPENSADA PLASTIFICADA, 18 UTILIZAÇÕES. AF_12/2015	M2	39,45	41,28
SINAPI	92536	MONTAGEM E DESMONTAGEM DE FÔRMA DE LAJE MACIÇA COM ÁREA MÉDIA MAIOR QUE 20 M², PÉ-DIREITO DUPLO, EM CHAPA DE MADEIRA COMPENSADA PLASTIFICADA, 18 UTILIZAÇÕES. AF_12/2015	M2	38,48	40,18
SINAPI	92537	MONTAGEM E DESMONTAGEM DE FÔRMA DE LAJE MACIÇA COM ÁREA MÉDIA MENOR OU IGUAL A 20 M², PÉ-DIREITO SIMPLES, EM CHAPA DE MADEIRA COMPENSADA PLASTIFICADA, 18 UTILIZAÇÕES. AF_12/2015	M2	14,97	16,07
SINAPI	92538	MONTAGEM E DESMONTAGEM DE FÔRMA DE LAJE MACIÇA COM ÁREA MÉDIA MAIOR QUE 20 M², PÉ-DIREITO SIMPLES, EM CHAPA DE MADEIRA COMPENSADA PLASTIFICADA, 18 UTILIZAÇÕES. AF_12/2015	M2	14,06	15,06
SINAPI	95934	FABRICAÇÃO DE FÔRMA PARA ESCADAS, COM 2 LANCES, EM CHAPA DE MADEIRA COMPENSADA PLASTIFICADA, E=18 MM. AF_01/2017	M2	88,07	91,34
SINAPI	95935	FABRICAÇÃO DE FÔRMA PARA ESCADAS, COM 2 LANCES, EM CHAPA DE MADEIRA COMPENSADA RESINADA, E= 17 MM. AF_01/2017	M2	79,72	82,99
SINAPI	95936	FABRICAÇÃO DE FÔRMA PARA ESCADAS, COM 2 LANCES, EM MADEIRA SERRADA, E=25 MM. AF_01/2017	M2	131,55	134,46
SINAPI	95937	MONTAGEM E DESMONTAGEM DE FÔRMA PARA ESCADAS, COM 2 LANCES, EM MADEIRA SERRADA, 1 UTILIZAÇÃO. AF_01/2017	M2	267,37	283,55
SINAPI	95938	MONTAGEM E DESMONTAGEM DE FÔRMA PARA ESCADAS, COM 2 LANCES, EM MADEIRA SERRADA, 2 UTILIZAÇÕES. AF_01/2017	M2	225,33	237,74
SINAPI	95939	MONTAGEM E DESMONTAGEM DE FÔRMA PARA ESCADAS, COM 2 LANCES, EM CHAPA DE MADEIRA COMPENSADA RESINADA, 4 UTILIZAÇÕES. AF_01/2017	M2	132,57	141,46
SINAPI	95940	MONTAGEM E DESMONTAGEM DE FÔRMA PARA ESCADAS, COM 2 LANCES, EM CHAPA DE MADEIRA COMPENSADA PLASTIFICADA, 6 UTILIZAÇÕES. AF_01/2017	M2	104,85	112,08
SINAPI	95941	MONTAGEM E DESMONTAGEM DE FÔRMA PARA ESCADAS, COM 2 LANCES, EM CHAPA DE MADEIRA COMPENSADA PLASTIFICADA, 8 UTILIZAÇÕES. AF_01/2017	M2	93,21	99,82
SINAPI	95942	MONTAGEM E DESMONTAGEM DE FÔRMA PARA ESCADAS, COM 2 LANCES, EM CHAPA DE MADEIRA COMPENSADA PLASTIFICADA, 10 UTILIZAÇÕES. AF_01/2017	M2	85,98	92,23
SINAPI	96252	FABRICAÇÃO DE FÔRMA PARA PILARES CIRCULARES, EM CHAPA DE MADEIRA COMPENSADA RESINADA. AF_06/2017	M2	147,39	153,69
SINAPI	96257	MONTAGEM E DESMONTAGEM DE FÔRMA DE PILARES CIRCULARES, COM ÁREA MÉDIA DAS SEÇÕES MENOR OU IGUAL A 0,28 M², PÉ-DIREITO SIMPLES, EM MADEIRA, 2 UTILIZAÇÕES. AF_06/2017	M2	125,25	134,09
SINAPI	96258	MONTAGEM E DESMONTAGEM DE FÔRMA DE PILARES CIRCULARES, COM ÁREA MÉDIA DAS SEÇÕES MAIOR QUE 0,28 M², PÉ-DIREITO SIMPLES, EM MADEIRA, 2 UTILIZAÇÕES. AF_06/2017	M2	117,18	125,17
SINAPI	96259	MONTAGEM E DESMONTAGEM DE FÔRMA DE PILARES CIRCULARES, COM ÁREA MÉDIA DAS SEÇÕES MENOR OU IGUAL A 0,28 M², PÉ-DIREITO DUPLO, EM MADEIRA, 2 UTILIZAÇÕES. AF_06/2017	M2	141,76	152,87
SINAPI	96529	FABRICAÇÃO, MONTAGEM E DESMONTAGEM DE FÔRMA PARA SAPATA, EM MADEIRA SERRADA, E=25 MM, 1 UTILIZAÇÃO. AF_06/2017	M2	212,40	226,28
SINAPI	96530	FABRICAÇÃO, MONTAGEM E DESMONTAGEM DE FÔRMA PARA VIGA BALDRAME, EM MADEIRA SERRADA, E=25 MM, 1 UTILIZAÇÃO. AF_06/2017	M2	113,25	118,22
SINAPI	96531	FABRICAÇÃO, MONTAGEM E DESMONTAGEM DE FÔRMA PARA BLOCO DE COROAMENTO, EM MADEIRA SERRADA, E=25 MM, 2 UTILIZAÇÕES. AF_06/2017	M2	80,30	85,27

FONTE	CÓDIGO	DESCRIÇÃO	UNIDADE	DESONERADO	NÃO DESONERADO
SINAPI	96532	FABRICAÇÃO, MONTAGEM E DESMONTAGEM DE FÔRMA PARA SAPATA, EM MADEIRA SERRADA, E=25 MM, 2 UTILIZAÇÕES. AF_06/2017	M2	136,67	147,18
SINAPI	96533	FABRICAÇÃO, MONTAGEM E DESMONTAGEM DE FÔRMA PARA VIGA BALDRAME, EM MADEIRA SERRADA, E=25 MM, 2 UTILIZAÇÕES. AF_06/2017	M2	70,98	75,07
SINAPI	96534	FABRICAÇÃO, MONTAGEM E DESMONTAGEM DE FÔRMA PARA BLOCO DE COROAMENTO, EM MADEIRA SERRADA, E=25 MM, 4 UTILIZAÇÕES. AF_06/2017	M2	57,03	61,51
SINAPI	96535	FABRICAÇÃO, MONTAGEM E DESMONTAGEM DE FÔRMA PARA SAPATA, EM MADEIRA SERRADA, E=25 MM, 4 UTILIZAÇÕES. AF_06/2017	M2	97,22	105,99
SINAPI	96536	FABRICAÇÃO, MONTAGEM E DESMONTAGEM DE FÔRMA PARA VIGA BALDRAME, EM MADEIRA SERRADA, E=25 MM, 4 UTILIZAÇÕES. AF_06/2017	M2	48,98	52,62
SINAPI	96537	FABRICAÇÃO, MONTAGEM E DESMONTAGEM DE FÔRMA PARA BLOCO DE COROAMENTO, EM CHAPA DE MADEIRA COMPENSADA RESINADA, E=17 MM, 2 UTILIZAÇÕES. AF_06/2017	M2	112,60	120,75
SINAPI	96538	FABRICAÇÃO, MONTAGEM E DESMONTAGEM DE FÔRMA PARA SAPATA, EM CHAPA DE MADEIRA COMPENSADA RESINADA, E=17 MM, 2 UTILIZAÇÕES. AF_06/2017	M2	161,77	176,76
SINAPI	96539	FABRICAÇÃO, MONTAGEM E DESMONTAGEM DE FÔRMA PARA VIGA BALDRAME, EM CHAPA DE MADEIRA COMPENSADA RESINADA, E=17 MM, 2 UTILIZAÇÕES. AF_06/2017	M2	71,91	78,04
SINAPI	96540	FABRICAÇÃO, MONTAGEM E DESMONTAGEM DE FÔRMA PARA BLOCO DE COROAMENTO, EM CHAPA DE MADEIRA COMPENSADA RESINADA, E=17 MM, 4 UTILIZAÇÕES. AF_06/2017	M2	81,04	88,04
SINAPI	96541	FABRICAÇÃO, MONTAGEM E DESMONTAGEM DE FÔRMA PARA SAPATA, EM CHAPA DE MADEIRA COMPENSADA RESINADA, E=17 MM, 4 UTILIZAÇÕES. AF_06/2017	M2	118,06	130,05
SINAPI	96542	FABRICAÇÃO, MONTAGEM E DESMONTAGEM DE FÔRMA PARA VIGA BALDRAME, EM CHAPA DE MADEIRA COMPENSADA RESINADA, E=17 MM, 4 UTILIZAÇÕES. AF_06/2017	M2	56,29	61,82
SINAPI	96543	ARMAÇÃO DE BLOCO, VIGA BALDRAME E SAPATA UTILIZANDO AÇO CA-60 DE 5 MM - MONTAGEM. AF_06/2017	KG	11,53	12,29
SINAPI	97747	MONTAGEM E DESMONTAGEM DE FÔRMA DE PILARES CIRCULARES, COM ÁREA MÉDIA DAS SEÇÕES MAIOR QUE 0,28 M², PÉ-DIREITO DUPLO, EM MADEIRA, 2 UTILIZAÇÕES. AF_06/2017	M2	131,33	141,23
SINAPI	89996	ARMAÇÃO VERTICAL DE ALVENARIA ESTRUTURAL; DIÂMETRO DE 10,0 MM. AF_01/2015	KG	6,66	6,88
SINAPI	89997	ARMAÇÃO VERTICAL DE ALVENARIA ESTRUTURAL; DIÂMETRO DE 12,5 MM. AF_01/2015	KG	5,38	5,53
SINAPI	89998	ARMAÇÃO DE CINTA DE ALVENARIA ESTRUTURAL; DIÂMETRO DE 10,0 MM. AF_01/2015	KG	6,29	6,46
SINAPI	89999	ARMAÇÃO DE VERGA E CONTRAVERGA DE ALVENARIA ESTRUTURAL; DIÂMETRO DE 8,0 MM. AF_01/2015	KG	9,44	9,96
SINAPI	90000	ARMAÇÃO DE VERGA E CONTRAVERGA DE ALVENARIA ESTRUTURAL; DIÂMETRO DE 10,0 MM. AF_01/2015	KG	7,63	7,96
SINAPI	91593	ARMAÇÃO DO SISTEMA DE PAREDES DE CONCRETO, EXECUTADA EM PAREDES DE EDIFICAÇÕES DE MÚLTIPLOS PAVIMENTOS, TELA Q-138. AF_06/2019	KG	8,04	8,11
SINAPI	91594	ARMAÇÃO DO SISTEMA DE PAREDES DE CONCRETO, EXECUTADA EM PAREDES DE EDIFICAÇÕES TÉRREAS OU DE MÚLTIPLOS PAVIMENTOS, TELA Q-92. AF_06/2019	KG	8,33	8,43
SINAPI	91595	ARMAÇÃO DO SISTEMA DE PAREDES DE CONCRETO, EXECUTADA EM PAREDES DE EDIFICAÇÕES TÉRREAS, TELA Q-61. AF_06/2019	KG	8,79	8,96
SINAPI	91596	ARMAÇÃO DO SISTEMA DE PAREDES DE CONCRETO, EXECUTADA COMO ARMADURA POSITIVA DE LAJES, TELA Q-138. AF_06/2019	KG	8,25	8,35
SINAPI	91597	ARMAÇÃO DO SISTEMA DE PAREDES DE CONCRETO, EXECUTADA COMO ARMADURA NEGATIVA DE LAJES, TELA T-196. AF_06/2019	KG	5,85	5,95
SINAPI	91598	ARMAÇÃO DO SISTEMA DE PAREDES DE CONCRETO, EXECUTADA COMO ARMADURA POSITIVA DE LAJES, TELA Q-113. AF_06/2019	KG	8,10	8,22
SINAPI	91599	ARMAÇÃO DO SISTEMA DE PAREDES DE CONCRETO, EXECUTADA COMO ARMADURA NEGATIVA DE LAJES, TELA L-159. AF_06/2019	KG	6,12	6,24
SINAPI	91600	ARMAÇÃO DO SISTEMA DE PAREDES DE CONCRETO, EXECUTADA EM PLATIBANDAS, TELA Q-92. AF_06/2019	KG	10,00	10,30
SINAPI	91601	ARMAÇÃO DO SISTEMA DE PAREDES DE CONCRETO, EXECUTADA COMO REFORÇO, VERGALHÃO DE 6,3 MM DE DIÂMETRO. AF_06/2019	KG	7,66	7,88
SINAPI	91602	ARMAÇÃO DO SISTEMA DE PAREDES DE CONCRETO, EXECUTADA COMO REFORÇO, VERGALHÃO DE 8,0 MM DE DIÂMETRO. AF_06/2019	KG	6,99	7,12
SINAPI	91603	ARMAÇÃO DO SISTEMA DE PAREDES DE CONCRETO, EXECUTADA COMO REFORÇO, VERGALHÃO DE 10,0 MM DE DIÂMETRO. AF_06/2019	KG	6,60	6,73
SINAPI	92759	ARMAÇÃO DE PILAR OU VIGA DE UMA ESTRUTURA CONVENCIONAL DE CONCRETO ARMADO EM UM EDIFÍCIO DE MÚLTIPLOS PAVIMENTOS UTILIZANDO AÇO CA-60 DE 5,0 MM - MONTAGEM. AF_12/2015	KG	9,53	10,05
SINAPI	92760	ARMAÇÃO DE PILAR OU VIGA DE UMA ESTRUTURA CONVENCIONAL DE CONCRETO ARMADO EM UM EDIFÍCIO DE MÚLTIPLOS PAVIMENTOS UTILIZANDO AÇO CA-50 DE 6,3 MM - MONTAGEM. AF_12/2015	KG	8,77	9,11
SINAPI	92761	ARMAÇÃO DE PILAR OU VIGA DE UMA ESTRUTURA CONVENCIONAL DE CONCRETO ARMADO EM UM EDIFÍCIO DE MÚLTIPLOS PAVIMENTOS UTILIZANDO AÇO CA-50 DE 8,0 MM - MONTAGEM. AF_12/2015	KG	8,08	8,32
SINAPI	92762	ARMAÇÃO DE PILAR OU VIGA DE UMA ESTRUTURA CONVENCIONAL DE CONCRETO ARMADO EM UM EDIFÍCIO DE MÚLTIPLOS PAVIMENTOS UTILIZANDO AÇO CA-50 DE 10,0 MM - MONTAGEM. AF_12/2015	KG	7,15	7,32
SINAPI	92763	ARMAÇÃO DE PILAR OU VIGA DE UMA ESTRUTURA CONVENCIONAL DE CONCRETO ARMADO EM UM EDIFÍCIO DE MÚLTIPLOS PAVIMENTOS UTILIZANDO AÇO CA-50 DE 12,5 MM - MONTAGEM. AF_12/2015	KG	5,98	6,10
SINAPI	92764	ARMAÇÃO DE PILAR OU VIGA DE UMA ESTRUTURA CONVENCIONAL DE CONCRETO ARMADO EM UM EDIFÍCIO DE MÚLTIPLOS PAVIMENTOS UTILIZANDO AÇO CA-50 DE 16,0 MM - MONTAGEM. AF_12/2015	KG	5,62	5,70
SINAPI	92765	ARMAÇÃO DE PILAR OU VIGA DE UMA ESTRUTURA CONVENCIONAL DE CONCRETO ARMADO EM UM EDIFÍCIO DE MÚLTIPLOS PAVIMENTOS UTILIZANDO AÇO CA-50 DE 20,0 MM - MONTAGEM. AF_12/2015	KG	6,27	6,33
SINAPI	92766	ARMAÇÃO DE PILAR OU VIGA DE UMA ESTRUTURA CONVENCIONAL DE CONCRETO ARMADO EM UM EDIFÍCIO DE MÚLTIPLOS PAVIMENTOS UTILIZANDO AÇO CA-50 DE 25,0 MM - MONTAGEM. AF_12/2015	KG	6,11	6,13
SINAPI	92767	ARMAÇÃO DE LAJE DE UMA ESTRUTURA CONVENCIONAL DE CONCRETO ARMADO EM UM EDIFÍCIO DE MÚLTIPLOS PAVIMENTOS UTILIZANDO AÇO CA-60 DE 4,2 MM - MONTAGEM. AF_12/2015	KG	9,70	10,20
SINAPI	92768	ARMAÇÃO DE LAJE DE UMA ESTRUTURA CONVENCIONAL DE CONCRETO ARMADO EM UM EDIFÍCIO DE MÚLTIPLOS PAVIMENTOS UTILIZANDO AÇO CA-60 DE 5,0 MM - MONTAGEM. AF_12/2015	KG	8,48	8,85
SINAPI	92769	ARMAÇÃO DE LAJE DE UMA ESTRUTURA CONVENCIONAL DE CONCRETO ARMADO EM UM EDIFÍCIO DE MÚLTIPLOS PAVIMENTOS UTILIZANDO AÇO CA-50 DE 6,3 MM - MONTAGEM. AF_12/2015	KG	7,97	8,22
SINAPI	92770	ARMAÇÃO DE LAJE DE UMA ESTRUTURA CONVENCIONAL DE CONCRETO ARMADO EM UM EDIFÍCIO DE MÚLTIPLOS PAVIMENTOS UTILIZANDO AÇO CA-50 DE 8,0 MM - MONTAGEM. AF_12/2015	KG	7,48	7,65
SINAPI	92771	ARMAÇÃO DE LAJE DE UMA ESTRUTURA CONVENCIONAL DE CONCRETO ARMADO EM UM EDIFÍCIO DE MÚLTIPLOS PAVIMENTOS UTILIZANDO AÇO CA-50 DE 10,0 MM - MONTAGEM. AF_12/2015	KG	6,67	6,78
SINAPI	92772	ARMAÇÃO DE LAJE DE UMA ESTRUTURA CONVENCIONAL DE CONCRETO ARMADO EM UM EDIFÍCIO DE MÚLTIPLOS PAVIMENTOS UTILIZANDO AÇO CA-50 DE 12,5 MM - MONTAGEM. AF_12/2015	KG	5,62	5,71
SINAPI	92773	ARMAÇÃO DE LAJE DE UMA ESTRUTURA CONVENCIONAL DE CONCRETO ARMADO EM UM EDIFÍCIO DE MÚLTIPLOS PAVIMENTOS UTILIZANDO AÇO CA-50 DE 16,0 MM - MONTAGEM. AF_12/2015	KG	5,37	5,43
SINAPI	92774	ARMAÇÃO DE LAJE DE UMA ESTRUTURA CONVENCIONAL DE CONCRETO ARMADO EM UM EDIFÍCIO DE MÚLTIPLOS PAVIMENTOS UTILIZANDO AÇO CA-50 DE 20,0 MM - MONTAGEM. AF_12/2015	KG	6,10	6,12
SINAPI	92775	ARMAÇÃO DE PILAR OU VIGA DE UMA ESTRUTURA CONVENCIONAL DE CONCRETO ARMADO EM UMA EDIFICAÇÃO TÉRREA OU SOBRADO UTILIZANDO AÇO CA-60 DE 5,0 MM - MONTAGEM. AF_12/2015	KG	11,59	12,38
SINAPI	92776	ARMAÇÃO DE PILAR OU VIGA DE UMA ESTRUTURA CONVENCIONAL DE CONCRETO ARMADO EM UMA EDIFICAÇÃO TÉRREA OU SOBRADO UTILIZANDO AÇO CA-50 DE 6,3 MM - MONTAGEM. AF_12/2015	KG	10,35	10,90
SINAPI	92777	ARMAÇÃO DE PILAR OU VIGA DE UMA ESTRUTURA CONVENCIONAL DE CONCRETO ARMADO EM UMA EDIFICAÇÃO TÉRREA OU SOBRADO UTILIZANDO AÇO CA-50 DE 8,0 MM - MONTAGEM. AF_12/2015	KG	9,26	9,65
SINAPI	92778	ARMAÇÃO DE PILAR OU VIGA DE UMA ESTRUTURA CONVENCIONAL DE CONCRETO ARMADO EM UMA EDIFICAÇÃO TÉRREA OU SOBRADO UTILIZANDO AÇO CA-50 DE 10,0 MM - MONTAGEM. AF_12/2015	KG	8,03	8,31
SINAPI	92779	ARMAÇÃO DE PILAR OU VIGA DE UMA ESTRUTURA CONVENCIONAL DE CONCRETO ARMADO EM UMA EDIFICAÇÃO TÉRREA OU SOBRADO UTILIZANDO AÇO CA-50 DE 12,5 MM - MONTAGEM. AF_12/2015	KG	6,63	6,83
SINAPI	92780	ARMAÇÃO DE PILAR OU VIGA DE UMA ESTRUTURA CONVENCIONAL DE CONCRETO ARMADO EM UMA EDIFICAÇÃO TÉRREA OU SOBRADO UTILIZANDO AÇO CA-50 DE 16,0 MM - MONTAGEM. AF_12/2015	KG	6,06	6,19
SINAPI	92781	ARMAÇÃO DE PILAR OU VIGA DE UMA ESTRUTURA CONVENCIONAL DE CONCRETO ARMADO EM UMA EDIFICAÇÃO TÉRREA OU SOBRADO UTILIZANDO AÇO CA-50 DE 20,0 MM - MONTAGEM. AF_12/2015	KG	6,57	6,65
SINAPI	92782	ARMAÇÃO DE PILAR OU VIGA DE UMA ESTRUTURA CONVENCIONAL DE CONCRETO ARMADO EM UMA EDIFICAÇÃO TÉRREA OU SOBRADO UTILIZANDO AÇO CA-50 DE 25,0 MM - MONTAGEM. AF_12/2015	KG	6,28	6,32

FONTE	CÓDIGO	DESCRIÇÃO	UNIDADE	DESONERADO	NÃO DESONERADO
SINAPI	92783	ARMAÇÃO DE LAJE DE UMA ESTRUTURA CONVENCIONAL DE CONCRETO ARMADO EM UMA EDIFICAÇÃO TÉRREA OU SOBRADO UTILIZANDO AÇO CA-60 DE 4,2 MM - MONTAGEM. AF_12/2015	KG	11,44	12,17
SINAPI	92784	ARMAÇÃO DE LAJE DE UMA ESTRUTURA CONVENCIONAL DE CONCRETO ARMADO EM UMA EDIFICAÇÃO TÉRREA OU SOBRADO UTILIZANDO AÇO CA-60 DE 5,0 MM - MONTAGEM. AF_12/2015	KG	9,91	10,46
SINAPI	92785	ARMAÇÃO DE LAJE DE UMA ESTRUTURA CONVENCIONAL DE CONCRETO ARMADO EM UMA EDIFICAÇÃO TÉRREA OU SOBRADO UTILIZANDO AÇO CA-50 DE 6,3 MM - MONTAGEM. AF_12/2015	KG	9,05	9,43
SINAPI	92786	ARMAÇÃO DE LAJE DE UMA ESTRUTURA CONVENCIONAL DE CONCRETO ARMADO EM UMA EDIFICAÇÃO TÉRREA OU SOBRADO UTILIZANDO AÇO CA-50 DE 8,0 MM - MONTAGEM. AF_12/2015	KG	8,27	8,53
SINAPI	92787	ARMAÇÃO DE LAJE DE UMA ESTRUTURA CONVENCIONAL DE CONCRETO ARMADO EM UMA EDIFICAÇÃO TÉRREA OU SOBRADO UTILIZANDO AÇO CA-50 DE 10,0 MM - MONTAGEM. AF_12/2015	KG	7,26	7,44
SINAPI	92788	ARMAÇÃO DE LAJE DE UMA ESTRUTURA CONVENCIONAL DE CONCRETO ARMADO EM UMA EDIFICAÇÃO TÉRREA OU SOBRADO UTILIZANDO AÇO CA-50 DE 12,5 MM - MONTAGEM. AF_12/2015	KG	6,03	6,17
SINAPI	92789	ARMAÇÃO DE LAJE DE UMA ESTRUTURA CONVENCIONAL DE CONCRETO ARMADO EM UMA EDIFICAÇÃO TÉRREA OU SOBRADO UTILIZANDO AÇO CA-50 DE 16,0 MM - MONTAGEM. AF_12/2015	KG	5,64	5,72
SINAPI	92790	ARMAÇÃO DE LAJE DE UMA ESTRUTURA CONVENCIONAL DE CONCRETO ARMADO EM UMA EDIFICAÇÃO TÉRREA OU SOBRADO UTILIZANDO AÇO CA-50 DE 20,0 MM - MONTAGEM. AF_12/2015	KG	6,25	6,30
SINAPI	92791	CORTE E DOBRA DE AÇO CA-60, DIÂMETRO DE 5,0 MM, UTILIZADO EM ESTRUTURAS DIVERSAS, EXCETO LAJES. AF_12/2015	KG	6,53	6,73
SINAPI	92792	CORTE E DOBRA DE AÇO CA-50, DIÂMETRO DE 6,3 MM, UTILIZADO EM ESTRUTURAS DIVERSAS, EXCETO LAJES. AF_12/2015	KG	6,41	6,51
SINAPI	92793	CORTE E DOBRA DE AÇO CA-50, DIÂMETRO DE 8,0 MM, UTILIZADO EM ESTRUTURAS DIVERSAS, EXCETO LAJES. AF_12/2015	KG	6,25	6,30
SINAPI	92794	CORTE E DOBRA DE AÇO CA-50, DIÂMETRO DE 10,0 MM, UTILIZADO EM ESTRUTURAS DIVERSAS, EXCETO LAJES. AF_12/2015	KG	5,71	5,74
SINAPI	92795	CORTE E DOBRA DE AÇO CA-50, DIÂMETRO DE 12,5 MM, UTILIZADO EM ESTRUTURAS DIVERSAS, EXCETO LAJES. AF_12/2015	KG	4,86	4,88
SINAPI	92796	CORTE E DOBRA DE AÇO CA-50, DIÂMETRO DE 16,0 MM, UTILIZADO EM ESTRUTURAS DIVERSAS, EXCETO LAJES. AF_12/2015	KG	4,79	4,80
SINAPI	92797	CORTE E DOBRA DE AÇO CA-50, DIÂMETRO DE 20,0 MM, UTILIZADO EM ESTRUTURAS DIVERSAS, EXCETO LAJES. AF_12/2015	KG	5,63	5,64
SINAPI	92798	CORTE E DOBRA DE AÇO CA-50, DIÂMETRO DE 25,0 MM, UTILIZADO EM ESTRUTURAS DIVERSAS, EXCETO LAJES. AF_12/2015	KG	5,62	5,62
SINAPI	92799	CORTE E DOBRA DE AÇO CA-60, DIÂMETRO DE 4,2 MM, UTILIZADO EM LAJE. AF_12/2015	KG	6,87	7,10
SINAPI	92800	CORTE E DOBRA DE AÇO CA-60, DIÂMETRO DE 5,0 MM, UTILIZADO EM LAJE. AF_12/2015	KG	6,15	6,30
SINAPI	92801	CORTE E DOBRA DE AÇO CA-50, DIÂMETRO DE 6,3 MM, UTILIZADO EM LAJE. AF_12/2015	KG	6,18	6,26
SINAPI	92802	CORTE E DOBRA DE AÇO CA-50, DIÂMETRO DE 8,0 MM, UTILIZADO EM LAJE. AF_12/2015	KG	6,12	6,16
SINAPI	92803	CORTE E DOBRA DE AÇO CA-50, DIÂMETRO DE 10,0 MM, UTILIZADO EM LAJE. AF_12/2015	KG	5,64	5,66
SINAPI	92804	CORTE E DOBRA DE AÇO CA-50, DIÂMETRO DE 12,5 MM, UTILIZADO EM LAJE. AF_12/2015	KG	4,81	4,83
SINAPI	92805	CORTE E DOBRA DE AÇO CA-50, DIÂMETRO DE 16,0 MM, UTILIZADO EM LAJE. AF_12/2015	KG	4,77	4,78
SINAPI	92806	CORTE E DOBRA DE AÇO CA-50, DIÂMETRO DE 20,0 MM, UTILIZADO EM LAJE. AF_12/2015	KG	5,62	5,62
SINAPI	92875	CORTE E DOBRA DE AÇO CA-25, DIÂMETRO DE 6,3 MM. AF_12/2015	KG	5,91	6,01
SINAPI	92876	CORTE E DOBRA DE AÇO CA-25, DIÂMETRO DE 8,0 MM. AF_12/2015	KG	5,70	5,75
SINAPI	92877	CORTE E DOBRA DE AÇO CA-25, DIÂMETRO DE 10,0 MM. AF_12/2015	KG	6,11	6,14
SINAPI	92878	CORTE E DOBRA DE AÇO CA-25, DIÂMETRO DE 12,5 MM. AF_12/2015	KG	6,00	6,02
SINAPI	92879	CORTE E DOBRA DE AÇO CA-25, DIÂMETRO DE 16,0 MM. AF_12/2015	KG	5,93	5,94
SINAPI	92880	CORTE E DOBRA DE AÇO CA-25, DIÂMETRO DE 20,0 MM. AF_12/2015	KG	6,06	6,07
SINAPI	92881	CORTE E DOBRA DE AÇO CA-25, DIÂMETRO DE 25,0 MM. AF_12/2015	KG	6,05	6,05
SINAPI	92882	ARMAÇÃO UTILIZANDO AÇO CA-25 DE 6,3 MM - MONTAGEM. AF_12/2015	KG	8,27	8,61
SINAPI	92883	ARMAÇÃO UTILIZANDO AÇO CA-25 DE 8,0 MM - MONTAGEM. AF_12/2015	KG	7,53	7,77
SINAPI	92884	ARMAÇÃO UTILIZANDO AÇO CA-25 DE 10,0 MM - MONTAGEM. AF_12/2015	KG	7,55	7,72
SINAPI	92885	ARMAÇÃO UTILIZANDO AÇO CA-25 DE 12,5 MM - MONTAGEM. AF_12/2015	KG	7,12	7,24
SINAPI	92886	ARMAÇÃO UTILIZANDO AÇO CA-25 DE 16,0 MM - MONTAGEM. AF_12/2015	KG	6,76	6,84
SINAPI	92887	ARMAÇÃO UTILIZANDO AÇO CA-25 DE 20,0 MM - MONTAGEM. AF_12/2015	KG	6,70	6,76
SINAPI	92888	ARMAÇÃO UTILIZANDO AÇO CA-25 DE 25,0 MM - MONTAGEM. AF_12/2015	KG	6,54	6,56
SINAPI	92915	ARMAÇÃO DE ESTRUTURAS DE CONCRETO ARMADO, EXCETO VIGAS, PILARES, LAJES E FUNDAÇÕES, UTILIZANDO AÇO CA-60 DE 5,0 MM - MONTAGEM. AF_12/2015	KG	10,56	11,22
SINAPI	92916	ARMAÇÃO DE ESTRUTURAS DE CONCRETO ARMADO, EXCETO VIGAS, PILARES, LAJES E FUNDAÇÕES, UTILIZANDO AÇO CA-50 DE 6,3 MM - MONTAGEM. AF_12/2015	KG	9,56	10,01
SINAPI	92917	ARMAÇÃO DE ESTRUTURAS DE CONCRETO ARMADO, EXCETO VIGAS, PILARES, LAJES E FUNDAÇÕES, UTILIZANDO AÇO CA-50 DE 8,0 MM - MONTAGEM. AF_12/2015	KG	8,68	8,99
SINAPI	92919	ARMAÇÃO DE ESTRUTURAS DE CONCRETO ARMADO, EXCETO VIGAS, PILARES, LAJES E FUNDAÇÕES, UTILIZANDO AÇO CA-50 DE 10,0 MM - MONTAGEM. AF_12/2015	KG	7,59	7,81
SINAPI	92921	ARMAÇÃO DE ESTRUTURAS DE CONCRETO ARMADO, EXCETO VIGAS, PILARES, LAJES E FUNDAÇÕES, UTILIZANDO AÇO CA-50 DE 12,5 MM - MONTAGEM. AF_12/2015	KG	6,31	6,47
SINAPI	92922	ARMAÇÃO DE ESTRUTURAS DE CONCRETO ARMADO, EXCETO VIGAS, PILARES, LAJES E FUNDAÇÕES, UTILIZANDO AÇO CA-50 DE 16,0 MM - MONTAGEM. AF_12/2015	KG	5,85	5,95
SINAPI	92923	ARMAÇÃO DE ESTRUTURAS DE CONCRETO ARMADO, EXCETO VIGAS, PILARES, LAJES E FUNDAÇÕES, UTILIZANDO AÇO CA-50 DE 20,0 MM - MONTAGEM. AF_12/2015	KG	6,42	6,50
SINAPI	92924	ARMAÇÃO DE ESTRUTURAS DE CONCRETO ARMADO, EXCETO VIGAS, PILARES, LAJES E FUNDAÇÕES, UTILIZANDO AÇO CA-50 DE 25,0 MM - MONTAGEM. AF_12/2015	KG	6,20	6,23
SINAPI	95445	CORTE E DOBRA DE AÇO CA-60, DIÂMETRO DE 5,0 MM, UTILIZADO EM ESTRIBO CONTÍNUO HELICOIDAL. AF_10/2016	KG	5,17	5,23
SINAPI	95446	CORTE E DOBRA DE AÇO CA-50, DIÂMETRO DE 6,3 MM, UTILIZADO EM ESTRIBO CONTÍNUO HELICOIDAL. AF_10/2016	KG	5,57	5,63
SINAPI	95448	CORTE E DOBRA DE AÇO CA-50, DIÂMERO DE 32 MM, UTILIZADO EM ESTRUTURAS DIVERSAS, EXCETO LAJE. AF_10/2016	KG	6,18	6,18
SINAPI	95576	MONTAGEM DE ARMADURA LONGITUDINAL/TRANSVERSAL DE ESTACAS DE SEÇÃO CIRCULAR, DIÂMETRO = 8,0 MM. AF_11/2016	KG	8,20	8,47
SINAPI	95577	MONTAGEM DE ARMADURA LONGITUDINAL DE ESTACAS DE SEÇÃO CIRCULAR, DIÂMETRO = 10,0 MM. AF_11/2016	KG	7,33	7,53
SINAPI	95578	MONTAGEM DE ARMADURA LONGITUDINAL/TRANSVERSAL DE ESTACAS DE SEÇÃO CIRCULAR, DIÂMETRO = 12,5 MM. AF_11/2016	KG	6,21	6,37
SINAPI	95579	MONTAGEM DE ARMADURA LONGITUDINAL DE ESTACAS DE SEÇÃO CIRCULAR, DIÂMETRO = 16,0 MM. AF_11/2016	KG	5,88	6,00
SINAPI	95580	MONTAGEM DE ARMADURA LONGITUDINAL DE ESTACAS DE SEÇÃO CIRCULAR, DIÂMETRO = 20,0 MM. AF_11/2016	KG	6,57	6,67
SINAPI	95581	MONTAGEM DE ARMADURA LONGITUDINAL DE ESTACAS DE SEÇÃO CIRCULAR, DIÂMETRO = 25,0 MM. AF_11/2016	KG	6,42	6,48
SINAPI	95582	MONTAGEM DE ARMADURA LONGITUDINAL DE ESTACAS DE SEÇÃO CIRCULAR, DIÂMETRO = 32,0 MM. AF_11/2016	KG	6,87	6,92
SINAPI	95583	MONTAGEM DE ARMADURA TRANSVERSAL DE ESTACAS DE SEÇÃO CIRCULAR, DIÂMETRO = 5,0 MM. AF_11/2016	KG	10,93	11,69
SINAPI	95584	MONTAGEM DE ARMADURA TRANSVERSAL DE ESTACAS DE SEÇÃO CIRCULAR, DIÂMETRO = 6,3 MM. AF_11/2016	KG	9,25	9,74
SINAPI	95585	MONTAGEM DE ARMADURA LONGITUDINAL/TRANSVERSAL DE ESTACAS DE SEÇÃO RETANGULAR (BARRETE), DIÂMETRO = 8,0 MM. AF_11/2016	KG	8,56	8,88
SINAPI	95586	MONTAGEM DE ARMADURA LONGITUDINAL DE ESTACAS DE SEÇÃO RETANGULAR (BARRETE), DIÂMETRO = 10,0 MM. AF_11/2016	KG	7,60	7,83
SINAPI	95587	MONTAGEM DE ARMADURA LONGITUDINAL/TRANSVERSAL DE ESTACAS DE SEÇÃO RETANGULAR (BARRETE), DIÂMETRO = 12,5 MM. AF_11/2016	KG	6,44	6,63
SINAPI	95588	MONTAGEM DE ARMADURA LONGITUDINAL DE ESTACAS DE SEÇÃO RETANGULAR (BARRETE), DIÂMETRO = 16,0 MM. AF_11/2016	KG	6,07	6,21
SINAPI	95589	MONTAGEM DE ARMADURA LONGITUDINAL DE ESTACAS DE SEÇÃO RETANGULAR (BARRETE), DIÂMETRO = 20,0 MM. AF_11/2016	KG	6,70	6,82
SINAPI	95590	MONTAGEM DE ARMADURA LONGITUDINAL DE ESTACAS DE SEÇÃO RETANGULAR (BARRETE), DIÂMETRO = 25,0 MM. AF_11/2016	KG	6,54	6,63
SINAPI	95591	MONTAGEM DE ARMADURA LONGITUDINAL DE ESTACAS DE SEÇÃO RETANGULAR (BARRETE), DIÂMETRO = 32,0 MM. AF_11/2016	KG	6,94	7,00
SINAPI	95592	MONTAGEM DE ARMADURA TRANSVERSAL DE ESTACAS DE SEÇÃO RETANGULAR (BARRETE), DIÂMETRO = 5,0 MM. AF_11/2016	KG	13,41	14,45

FONTE	CÓDIGO	DESCRIÇÃO	UNIDADE	DESONERADO	NÃO DESONERADO
SINAPI	95593	MONTAGEM DE ARMADURA TRANSVERSAL DE ESTACAS DE SEÇÃO RETANGULAR (BARRETE), DIÂMETRO = 6,3 MM. AF_11/2016	KG	10,76	11,39
SINAPI	95943	ARMAÇÃO DE ESCADA, COM 2 LANCES, DE UMA ESTRUTURA CONVENCIONAL DE CONCRETO ARMADO UTILIZANDO AÇO CA-60 DE 5,0 MM - MONTAGEM. AF_01/2017	KG	14,09	15,18
SINAPI	95944	ARMAÇÃO DE ESCADA, COM 2 LANCES, DE UMA ESTRUTURA CONVENCIONAL DE CONCRETO ARMADO UTILIZANDO AÇO CA-50 DE 6,3 MM - MONTAGEM. AF_01/2017	KG	12,67	13,52
SINAPI	95945	ARMAÇÃO DE ESCADA, COM 2 LANCES, DE UMA ESTRUTURA CONVENCIONAL DE CONCRETO ARMADO UTILIZANDO AÇO CA-50 DE 8,0 MM - MONTAGEM. AF_01/2017	KG	10,07	10,57
SINAPI	95946	ARMAÇÃO DE ESCADA, COM 2 LANCES, DE UMA ESTRUTURA CONVENCIONAL DE CONCRETO ARMADO UTILIZANDO AÇO CA-50 DE 10,0 MM - MONTAGEM. AF_01/2017	KG	7,91	8,18
SINAPI	95947	ARMAÇÃO DE ESCADA, COM 2 LANCES, DE UMA ESTRUTURA CONVENCIONAL DE CONCRETO ARMADO UTILIZANDO AÇO CA-50 DE 12,5 MM - MONTAGEM. AF_01/2017	KG	5,99	6,11
SINAPI	95948	ARMAÇÃO DE ESCADA, COM 2 LANCES, DE UMA ESTRUTURA CONVENCIONAL DE CONCRETO ARMADO UTILIZANDO AÇO CA-50 DE 16,0 MM - MONTAGEM. AF_01/2017	KG	5,21	5,24
SINAPI	96544	ARMAÇÃO DE BLOCO, VIGA BALDRAME OU SAPATA UTILIZANDO AÇO CA-50 DE 6,3 MM - MONTAGEM. AF_06/2017	KG	10,29	10,83
SINAPI	96545	ARMAÇÃO DE BLOCO, VIGA BALDRAME OU SAPATA UTILIZANDO AÇO CA-50 DE 8 MM - MONTAGEM. AF_06/2017	KG	9,26	9,65
SINAPI	96546	ARMAÇÃO DE BLOCO, VIGA BALDRAME OU SAPATA UTILIZANDO AÇO CA-50 DE 10 MM - MONTAGEM. AF_06/2017	KG	8,09	8,37
SINAPI	96547	ARMAÇÃO DE BLOCO, VIGA BALDRAME OU SAPATA UTILIZANDO AÇO CA-50 DE 12,5 MM - MONTAGEM. AF_06/2017	KG	6,73	6,95
SINAPI	96548	ARMAÇÃO DE BLOCO, VIGA BALDRAME OU SAPATA UTILIZANDO AÇO CA-50 DE 16 MM - MONTAGEM. AF_06/2017	KG	6,22	6,37
SINAPI	96549	ARMAÇÃO DE BLOCO, VIGA BALDRAME OU SAPATA UTILIZANDO AÇO CA-50 DE 20 MM - MONTAGEM. AF_06/2017	KG	6,75	6,87
SINAPI	96550	ARMAÇÃO DE BLOCO, VIGA BALDRAME OU SAPATA UTILIZANDO AÇO CA-50 DE 25 MM - MONTAGEM. AF_06/2017	KG	6,50	6,58
SINAPI	100066	ARMAÇÃO DO SISTEMA DE PAREDES DE CONCRETO, EXECUTADA COMO ARMADURA POSITIVA DE LAJES, TELA Q-196. AF_06/2019	KG	8,16	8,23
SINAPI	100067	ARMAÇÃO DO SISTEMA DE PAREDES DE CONCRETO, EXECUTADA COMO REFORÇO, VERGALHÃO DE 5,0 MM DE DIÂMETRO. AF_06/2019	KG	7,50	7,78
SINAPI	100068	ARMAÇÃO DO SISTEMA DE PAREDES DE CONCRETO, EXECUTADA COMO REFORÇO, VERGALHÃO DE 12,5 MM DE DIÂMETRO. AF_06/2019	KG	5,62	5,72
SINAPI	89993	GRAUTEAMENTO VERTICAL EM ALVENARIA ESTRUTURAL. AF_01/2015	M3	559,94	594,56
SINAPI	89994	GRAUTEAMENTO DE CINTA INTERMEDIÁRIA OU DE CONTRAVERGA EM ALVENARIA ESTRUTURAL. AF_01/2015	M3	466,24	489,30
SINAPI	89995	GRAUTEAMENTO DE CINTA SUPERIOR OU DE VERGA EM ALVENARIA ESTRUTURAL. AF_01/2015	M3	535,97	567,63
SINAPI	90278	GRAUTE FGK=15 MPA; TRAÇO 1:0,04:2,0:2,4 (CIMENTO/ CAL/ AREIA GROSSA/ BRITA 0) - PREPARO MECÂNICO COM BETONEIRA 400 L. AF_02/2015	M3	265,81	272,11
SINAPI	90279	GRAUTE FGK=20 MPA; TRAÇO 1:0,04:1,6:1,9 (CIMENTO/ CAL/ AREIA GROSSA/ BRITA 0) - PREPARO MECÂNICO COM BETONEIRA 400 L. AF_02/2015	M3	278,17	283,84
SINAPI	90280	GRAUTE FGK=25 MPA; TRAÇO 1:0,02:1,2:1,5 (CIMENTO/ CAL/ AREIA GROSSA/ BRITA 0) - PREPARO MECÂNICO COM BETONEIRA 400 L. AF_02/2015	M3	305,21	311,39
SINAPI	90281	GRAUTE FGK=30 MPA; TRAÇO 1:0,02:0,8:1,1 (CIMENTO/ CAL/ AREIA GROSSA/ BRITA 0) - PREPARO MECÂNICO COM BETONEIRA 400 L. AF_02/2015	M3	341,26	347,18
SINAPI	90282	GRAUTE FGK=15 MPA; TRAÇO 1:2,0:2,4 (CIMENTO/ AREIA GROSSA/ BRITA 0/ ADITIVO) - PREPARO MECÂNICO COM BETONEIRA 400 L. AF_02/2015	M3	268,51	275,03
SINAPI	90283	GRAUTE FGK=20 MPA; TRAÇO 1:1,6:1,9 (CIMENTO/ AREIA GROSSA/ BRITA 0/ ADITIVO) - PREPARO MECÂNICO COM BETONEIRA 400 L. AF_02/2015	M3	281,69	287,55
SINAPI	90284	GRAUTE FGK=25 MPA; TRAÇO 1:1,2:1,5 (CIMENTO/ AREIA GROSSA/ BRITA 0/ ADITIVO) - PREPARO MECÂNICO COM BETONEIRA 400 L. AF_02/2015	M3	309,56	315,94
SINAPI	90285	GRAUTE FGK=30 MPA; TRAÇO 1:0,8:1,1 (CIMENTO/ AREIA GROSSA/ BRITA 0/ ADITIVO) - PREPARO MECÂNICO COM BETONEIRA 400 L. AF_02/2015	M3	347,57	353,67
SINAPI	90853	CONCRETAGEM DE LAJES EM EDIFICAÇÕES UNIFAMILIARES FEITAS COM SISTEMA DE FÔRMAS MANUSEÁVEIS, COM CONCRETO USINADO BOMBEÁVEL FCK 20 MPA - LANÇAMENTO, ADENSAMENTO E ACABAMENTO. AF_06/2015	M3	351,76	354,73
SINAPI	90854	CONCRETAGEM DE PAREDES EM EDIFICAÇÕES UNIFAMILIARES FEITAS COM SISTEMA DE FÔRMAS MANUSEÁVEIS, COM CONCRETO USINADO BOMBEÁVEL FCK 20 MPA - LANÇAMENTO, ADENSAMENTO E ACABAMENTO. AF_06/2015	M3	340,88	343,62
SINAPI	90855	CONCRETAGEM DE PLATIBANDA EM EDIFICAÇÕES UNIFAMILIARES FEITAS COM SISTEMA DE FÔRMAS MANUSEÁVEIS, COM CONCRETO USINADO BOMBEÁVEL FCK 20 MPA - LANÇAMENTO, ADENSAMENTO E ACABAMENTO. AF_06/2015	M3	374,01	378,29
SINAPI	90856	CONCRETAGEM DE LAJES EM EDIFICAÇÕES MULTIFAMILIARES FEITAS COM SISTEMA DE FÔRMAS MANUSEÁVEIS, COM CONCRETO USINADO BOMBEÁVEL FCK 20 MPA - LANÇAMENTO, ADENSAMENTO E ACABAMENTO. AF_06/2015	M3	354,94	358,31
SINAPI	90857	CONCRETAGEM DE PAREDES EM EDIFICAÇÕES MULTIFAMILIARES FEITAS COM SISTEMA DE FÔRMAS MANUSEÁVEIS, COM CONCRETO USINADO BOMBEÁVEL FCK 20 MPA - LANÇAMENTO, ADENSAMENTO E ACABAMENTO. AF_06/2015	M3	343,00	346,01
SINAPI	90858	CONCRETAGEM DE PLATIBANDA EM EDIFICAÇÕES MULTIFAMILIARES FEITAS COM SISTEMA DE FÔRMAS MANUSEÁVEIS, COM CONCRETO USINADO BOMBEÁVEL FCK 20 MPA - LANÇAMENTO, ADENSAMENTO E ACABAMENTO. AF_06/2015	M3	388,67	394,73
SINAPI	90859	CONCRETAGEM DE PLATIBANDA EM EDIFICAÇÕES UNIFAMILIARES FEITAS COM SISTEMA DE FÔRMAS MANUSEÁVEIS, COM CONCRETO USINADO AUTOADENSÁVEL FCK 20 MPA - LANÇAMENTO E ACABAMENTO. AF_06/2015	M3	334,56	336,80
SINAPI	90860	CONCRETAGEM DE PLATIBANDA EM EDIFICAÇÕES MULTIFAMILIARES FEITAS COM SISTEMA DE FÔRMAS MANUSEÁVEIS, COM CONCRETO USINADO AUTOADENSÁVEL FCK 20 MPA - LANÇAMENTO E ACABAMENTO. AF_06/2015	M3	338,98	341,75
SINAPI	90861	CONCRETAGEM DE EDIFICAÇÕES (PAREDES E LAJES) FEITAS COM SISTEMA DE FÔRMAS MANUSEÁVEIS, COM CONCRETO USINADO BOMBEÁVEL FCK 20 MPA - LANÇAMENTO, ADENSAMENTO E ACABAMENTO. AF_06/2015	M3	346,30	349,33
SINAPI	90862	CONCRETAGEM DE EDIFICAÇÕES (PAREDES E LAJES) FEITAS COM SISTEMA DE FÔRMAS MANUSEÁVEIS, COM CONCRETO USINADO AUTOADENSÁVEL FCK 20 MPA - LANÇAMENTO E ACABAMENTO. AF_06/2015	M3	314,11	315,87
SINAPI	92718	CONCRETAGEM DE PILARES, FCK = 25 MPA, COM USO DE BALDES EM EDIFICAÇÃO COM SEÇÃO MÉDIA DE PILARES MENOR OU IGUAL A 0,25 M² - LANÇAMENTO, ADENSAMENTO E ACABAMENTO. AF_12/2015	M3	418,43	435,57
SINAPI	92719	CONCRETAGEM DE PILARES, FCK = 25 MPA, COM USO DE GRUA EM EDIFICAÇÃO COM SEÇÃO MÉDIA DE PILARES MENOR OU IGUAL A 0,25 M² - LANÇAMENTO, ADENSAMENTO E ACABAMENTO. AF_12/2015	M3	303,06	306,34
SINAPI	92720	CONCRETAGEM DE PILARES, FCK = 25 MPA, COM USO DE BOMBA EM EDIFICAÇÃO COM SEÇÃO MÉDIA DE PILARES MENOR OU IGUAL A 0,25 M² - LANÇAMENTO, ADENSAMENTO E ACABAMENTO. AF_12/2015	M3	345,06	347,82
SINAPI	92721	CONCRETAGEM DE PILARES, FCK = 25 MPA, COM USO DE GRUA EM EDIFICAÇÃO COM SEÇÃO MÉDIA DE PILARES MAIOR QUE 0,25 M² - LANÇAMENTO, ADENSAMENTO E ACABAMENTO. AF_12/2015	M3	295,99	298,43
SINAPI	92722	CONCRETAGEM DE PILARES, FCK = 25 MPA, COM USO DE BOMBA EM EDIFICAÇÃO COM SEÇÃO MÉDIA DE PILARES MAIOR QUE 0,25 M² - LANÇAMENTO, ADENSAMENTO E ACABAMENTO. AF_12/2015	M3	342,16	344,58
SINAPI	92723	CONCRETAGEM DE VIGAS E LAJES, FCK=20 MPA, PARA LAJES PREMOLDADAS COM USO DE BOMBA EM EDIFICAÇÃO COM ÁREA MÉDIA DE LAJES MENOR OU IGUAL A 20 M² - LANÇAMENTO, ADENSAMENTO E ACABAMENTO. AF_12/2015	M3	333,26	336,24
SINAPI	92724	CONCRETAGEM DE VIGAS E LAJES, FCK=20 MPA, PARA LAJES PREMOLDADAS COM USO DE BOMBA EM EDIFICAÇÃO COM ÁREA MÉDIA DE LAJES MAIOR QUE 20 M² - LANÇAMENTO, ADENSAMENTO E ACABAMENTO. AF_12/2015	M3	330,65	333,30
SINAPI	92725	CONCRETAGEM DE VIGAS E LAJES, FCK=20 MPA, PARA LAJES MACIÇAS OU NERVURADAS COM USO DE BOMBA EM EDIFICAÇÃO COM ÁREA MÉDIA DE LAJES MENOR OU IGUAL A 20 M² - LANÇAMENTO, ADENSAMENTO E ACABAMENTO. AF_12/2015	M3	329,55	332,07
SINAPI	92726	CONCRETAGEM DE VIGAS E LAJES, FCK=20 MPA, PARA LAJES MACIÇAS OU NERVURADAS COM USO DE BOMBA EM EDIFICAÇÃO COM ÁREA MÉDIA DE LAJES MAIOR QUE 20 M² - LANÇAMENTO, ADENSAMENTO E ACABAMENTO. AF_12/2015	M3	327,70	329,99
SINAPI	92727	CONCRETAGEM DE VIGAS E LAJES, FCK=20 MPA, PARA LAJES PREMOLDADAS COM JERICAS EM ELEVADOR DE CABO EM EDIFICAÇÃO DE MULTIPAVIMENTOS ATÉ 16 ANDARES, COM ÁREA MÉDIA DE LAJES MENOR OU IGUAL A 20 M² - LANÇAMENTO, ADENSAMENTO E ACABAMENTO. AF_12/2015	M3	364,60	376,44
SINAPI	92728	CONCRETAGEM DE VIGAS E LAJES, FCK=20 MPA, PARA LAJES PREMOLDADAS COM JERICAS EM ELEVADOR DE CABO EM EDIFICAÇÃO DE MULTIPAVIMENTOS ATÉ 16 ANDARES, COM ÁREA MÉDIA DE LAJES MAIOR QUE 20 M² - LANÇAMENTO, ADENSAMENTO E ACABAMENTO. AF_12/2015	M3	346,38	356,05
SINAPI	92729	CONCRETAGEM DE VIGAS E LAJES, FCK=20 MPA, PARA LAJES MACIÇAS OU NERVURADAS COM JERICAS EM ELEVADOR DE CABO EM EDIFICAÇÃO DE ATÉ 16 ANDARES, COM ÁREA MÉDIA DE LAJES MENOR OU IGUAL A 20 M² - LANÇAMENTO, ADENSAMENTO E ACABAMENTO. AF_12/2015	M3	338,68	347,42
SINAPI	92730	CONCRETAGEM DE VIGAS E LAJES, FCK=20 MPA, PARA LAJES MACIÇAS OU NERVURADAS COM JERICAS EM ELEVADOR DE CABO EM EDIFICAÇÃO DE MULTIPAVIMENTOS ATÉ 16 ANDARES, COM ÁREA MÉDIA DE LAJES MAIOR QUE 20 M² - LANÇAMENTO, ADENSAMENTO E ACABAMENTO. AF_12/2015	M3	325,82	333,03

FONTE	CÓDIGO	DESCRIÇÃO	UNIDADE	DESONERADO	NÃO DESONERADO
SINAPI	92731	CONCRETAGEM DE VIGAS E LAJES, FCK=20 MPA, PARA LAJES PREMOLDADAS COM JERICAS EM CREMALHEIRA EM EDIFICAÇÃO DE MULTIPAVIMENTOS ATÉ 16 ANDARES, COM ÁREA MÉDIA DE LAJES MENOR OU IGUAL A 20 M² - LANÇAMENTO, ADENSAMENTO E ACABAMENTO. AF_12/2015	M3	340,46	349,40
SINAPI	92732	CONCRETAGEM DE VIGAS E LAJES, FCK=20 MPA, PARA LAJES PREMOLDADAS COM JERICAS EM CREMALHEIRA EM EDIFICAÇÃO DE MULTIPAVIMENTOS ATÉ 16 ANDARES, COM ÁREA MÉDIA DE LAJES MAIOR QUE 20 M² - LANÇAMENTO, ADENSAMENTO E ACABAMENTO. AF_12/2015	M3	328,01	335,47
SINAPI	92733	CONCRETAGEM DE VIGAS E LAJES, FCK=20 MPA, PARA LAJES MACIÇAS OU NERVURADAS COM JERICAS EM CREMALHEIRA EM EDIFICAÇÃO DE MULTIPAVIMENTOS ATÉ 16 ANDARES, COM ÁREA MÉDIA DE LAJES MENOR OU IGUAL A 20 M² - LANÇAMENTO, ADENSAMENTO E ACABAMENTO. AF_12/2015	M3	322,73	329,54
SINAPI	92734	CONCRETAGEM DE VIGAS E LAJES, FCK=20 MPA, PARA LAJES MACIÇAS OU NERVURADAS COM JERICAS EM CREMALHEIRA EM EDIFICAÇÃO DE MULTIPAVIMENTOS ATÉ 16 ANDARES, COM ÁREA MÉDIA DE LAJES MAIOR QUE 20 M² - LANÇAMENTO, ADENSAMENTO E ACABAMENTO. AF_12/2015	M3	313,95	319,73
SINAPI	92735	CONCRETAGEM DE VIGAS E LAJES, FCK=20 MPA, PARA LAJES PREMOLDADAS COM GRUA DE CAÇAMBA DE 350 L EM EDIFICAÇÃO DE MULTIPAVIMENTOS ATÉ 16 ANDARES, COM ÁREA MÉDIA DE LAJES MENOR OU IGUAL A 20 M² - LANÇAMENTO, ADENSAMENTO E ACABAMENTO. AF_12/2015	M3	320,95	327,76
SINAPI	92736	CONCRETAGEM DE VIGAS E LAJES, FCK=20 MPA, PARA LAJES PREMOLDADAS COM GRUA DE CAÇAMBA DE 350 L EM EDIFICAÇÃO DE MULTIPAVIMENTOS ATÉ 16 ANDARES, COM ÁREA MÉDIA DE LAJES MAIOR QUE 20 M² - LANÇAMENTO, ADENSAMENTO E ACABAMENTO. AF_12/2015	M3	311,11	316,71
SINAPI	92739	CONCRETAGEM DE VIGAS E LAJES, FCK=20 MPA, PARA LAJES MACIÇAS OU NERVURADAS COM GRUA DE CAÇAMBA DE 500 L EM EDIFICAÇÃO DE MULTIPAVIMENTOS ATÉ 16 ANDARES, COM ÁREA MÉDIA DE LAJES MENOR OU IGUAL A 20 M² - LANÇAMENTO, ADENSAMENTO E ACABAMENTO. AF_12/2015	M3	296,84	300,69
SINAPI	92740	CONCRETAGEM DE VIGAS E LAJES, FCK=20 MPA, PARA LAJES MACIÇAS OU NERVURADAS COM GRUA DE CAÇAMBA DE 500 L EM EDIFICAÇÃO DE MULTIPAVIMENTOS ATÉ 16 ANDARES, COM ÁREA MÉDIA DE LAJES MAIOR QUE 20 M² - LANÇAMENTO, ADENSAMENTO E ACABAMENTO. AF_12/2015	M3	291,96	295,22
SINAPI	92741	CONCRETAGEM DE VIGAS E LAJES, FCK=20 MPA, PARA QUALQUER TIPO DE LAJE COM BALDES EM EDIFICAÇÃO TÉRREA, COM ÁREA MÉDIA DE LAJES MENOR OU IGUAL A 20 M² - LANÇAMENTO, ADENSAMENTO E ACABAMENTO. AF_12/2015	M3	465,65	489,68
SINAPI	92742	CONCRETAGEM DE VIGAS E LAJES, FCK=20 MPA, PARA QUALQUER TIPO DE LAJE COM BALDES EM EDIFICAÇÃO DE MULTIPAVIMENTOS ATÉ 04 ANDARES, COM ÁREA MÉDIA DE LAJES MENOR OU IGUAL A 20 M² - LANÇAMENTO, ADENSAMENTO E ACABAMENTO. AF_12/2015	M3	648,94	695,00
SINAPI	92873	LANÇAMENTO COM USO DE BALDES, ADENSAMENTO E ACABAMENTO DE CONCRETO EM ESTRUTURAS. AF_12/2015	M3	142,65	159,79
SINAPI	92874	LANÇAMENTO COM USO DE BOMBA, ADENSAMENTO E ACABAMENTO DE CONCRETO EM ESTRUTURAS. AF_12/2015	M3	23,23	25,99
SINAPI	94962	CONCRETO MAGRO PARA LASTRO, TRAÇO 1:4,5:4,5 (CIMENTO/ AREIA MÉDIA/ BRITA 1) - PREPARO MECÂNICO COM BETONEIRA 400 L. AF_07/2016	M3	233,28	239,79
SINAPI	94963	CONCRETO FCK = 15MPA, TRAÇO 1:3,4:3,5 (CIMENTO/ AREIA MÉDIA/ BRITA 1) - PREPARO MECÂNICO COM BETONEIRA 400 L. AF_07/2016	M3	255,40	261,88
SINAPI	94964	CONCRETO FCK = 20MPA, TRAÇO 1:2,7:3 (CIMENTO/ AREIA MÉDIA/ BRITA 1) - PREPARO MECÂNICO COM BETONEIRA 400 L. AF_07/2016	M3	276,92	283,95
SINAPI	94965	CONCRETO FCK = 25MPA, TRAÇO 1:2,3:2,7 (CIMENTO/ AREIA MÉDIA/ BRITA 1) - PREPARO MECÂNICO COM BETONEIRA 400 L. AF_07/2016	M3	285,42	291,84
SINAPI	94966	CONCRETO FCK = 30MPA, TRAÇO 1:2,1:2,5 (CIMENTO/ AREIA MÉDIA/ BRITA 1) - PREPARO MECÂNICO COM BETONEIRA 400 L. AF_07/2016	M3	294,08	300,47
SINAPI	94967	CONCRETO FCK = 40MPA, TRAÇO 1:1,6:1,9 (CIMENTO/ AREIA MÉDIA/ BRITA 1) - PREPARO MECÂNICO COM BETONEIRA 400 L. AF_07/2016	M3	331,44	338,22
SINAPI	94968	CONCRETO MAGRO PARA LASTRO, TRAÇO 1:4,5:4,5 (CIMENTO/ AREIA MÉDIA/ BRITA 1) - PREPARO MECÂNICO COM BETONEIRA 600 L. AF_07/2016	M3	231,28	237,15
SINAPI	94969	CONCRETO FCK = 15MPA, TRAÇO 1:3,4:3,5 (CIMENTO/ AREIA MÉDIA/ BRITA 1) - PREPARO MECÂNICO COM BETONEIRA 600 L. AF_07/2016	M3	251,28	256,92
SINAPI	94970	CONCRETO FCK = 20MPA, TRAÇO 1:2,7:3 (CIMENTO/ AREIA MÉDIA/ BRITA 1) - PREPARO MECÂNICO COM BETONEIRA 600 L. AF_07/2016	M3	268,78	274,42
SINAPI	94971	CONCRETO FCK = 25MPA, TRAÇO 1:2,3:2,7 (CIMENTO/ AREIA MÉDIA/ BRITA 1) - PREPARO MECÂNICO COM BETONEIRA 600 L. AF_07/2016	M3	281,22	286,73
SINAPI	94972	CONCRETO FCK = 30MPA, TRAÇO 1:2,1:2,5 (CIMENTO/ AREIA MÉDIA/ BRITA 1) - PREPARO MECÂNICO COM BETONEIRA 600 L. AF_07/2016	M3	289,74	295,18
SINAPI	94973	CONCRETO FCK = 40MPA, TRAÇO 1:1,6:1,9 (CIMENTO/ AREIA MÉDIA/ BRITA 1) - PREPARO MECÂNICO COM BETONEIRA 600 L. AF_07/2016	M3	325,98	331,62
SINAPI	94974	CONCRETO MAGRO PARA LASTRO, TRAÇO 1:4,5:4,5 (CIMENTO/ AREIA MÉDIA/ BRITA 1) - PREPARO MANUAL. AF_07/2016	M3	316,16	331,46
SINAPI	94975	CONCRETO FCK = 15MPA, TRAÇO 1:3,4:3,5 (CIMENTO/ AREIA MÉDIA/ BRITA 1) - PREPARO MANUAL. AF_07/2016	M3	336,64	351,97
SINAPI	96555	CONCRETAGEM DE BLOCOS DE COROAMENTO E VIGAS BALDRAME, FCK 30 MPA, COM USO DE JERICA LANÇAMENTO, ADENSAMENTO E ACABAMENTO. AF_06/2017	M3	410,47	426,08
SINAPI	96556	CONCRETAGEM DE SAPATAS, FCK 30 MPA, COM USO DE JERICA LANÇAMENTO, ADENSAMENTO E ACABAMENTO. AF_06/2017	M3	468,46	491,28
SINAPI	96557	CONCRETAGEM DE BLOCOS DE COROAMENTO E VIGAS BALDRAMES, FCK 30 MPA, COM USO DE BOMBA LANÇAMENTO, ADENSAMENTO E ACABAMENTO. AF_06/2017	M3	360,90	362,58
SINAPI	96558	CONCRETAGEM DE SAPATAS, FCK 30 MPA, COM USO DE BOMBA LANÇAMENTO, ADENSAMENTO E ACABAMENTO. AF_11/2016	M3	365,98	368,26
SINAPI	99235	CONCRETAGEM DE EDIFICAÇÕES (PAREDES E LAJES) FEITAS COM SISTEMA DE FÔRMAS MANUSEÁVEIS, COM CONCRETO USINADO AUTOADENSÁVEL FCK 25 MPA - LANÇAMENTO E ACABAMENTO. AF_06/2015	M3	324,83	326,59
SINAPI	99431	CONCRETAGEM DE LAJES EM EDIFICAÇÕES UNIFAMILIARES FEITAS COM SISTEMA DE FÔRMAS MANUSEÁVEIS, COM CONCRETO USINADO BOMBEÁVEL FCK 25 MPA - LANÇAMENTO, ADENSAMENTO E ACABAMENTO (EXCLUSIVE BOMBA LANÇA). AF_06/2015	M3	386,01	388,98
SINAPI	99432	CONCRETAGEM DE PAREDES EM EDIFICAÇÕES UNIFAMILIARES FEITAS COM SISTEMA DE FÔRMAS MANUSEÁVEIS, COM CONCRETO USINADO BOMBEÁVEL FCK 25 MPA - LANÇAMENTO, ADENSAMENTO E ACABAMENTO (EXCLUSIVE BOMBA LANÇA). AF_06/2015	M3	365,44	367,16
SINAPI	99433	CONCRETAGEM DE PLATIBANDA EM EDIFICAÇÕES UNIFAMILIARES FEITAS COM SISTEMA DE FÔRMAS MANUSEÁVEIS, COM CONCRETO USINADO BOMBEÁVEL FCK 25 MPA, - LANÇAMENTO, ADENSAMENTO E ACABAMENTO (EXCLUSIVE BOMBA LANÇA). AF_06/2015	M3	409,49	413,77
SINAPI	99434	CONCRETAGEM DE LAJES EM EDIFICAÇÕES MULTIFAMILIARES FEITAS COM SISTEMA DE FÔRMAS MANUSEÁVEIS, COM CONCRETO USINADO BOMBEÁVEL FCK 25 MPA - LANÇAMENTO, ADENSAMENTO E ACABAMENTO (EXCLUSIVE BOMBA LANÇA). AF_06/2015	M3	389,19	392,56
SINAPI	99435	CONCRETAGEM DE PAREDES EM EDIFICAÇÕES MULTIFAMILIARES FEITAS COM SISTEMA DE FÔRMAS MANUSEÁVEIS, COM CONCRETO USINADO BOMBEÁVEL FCK 25 MPA - LANÇAMENTO, ADENSAMENTO E ACABAMENTO (EXCLUSIVE BOMBA LANÇA). AF_06/2015	M3	376,31	379,32
SINAPI	99436	CONCRETAGEM DE PLATIBANDA EM EDIFICAÇÕES MULTIFAMILIARES FEITAS COM SISTEMA DE FÔRMAS MANUSEÁVEIS, COM CONCRETO USINADO BOMBEÁVEL FCK 25 MPA - LANÇAMENTO, ADENSAMENTO E ACABAMENTO (EXCLUSIVE BOMBA LANÇA). AF_06/2015	M3	424,15	430,21
SINAPI	99437	CONCRETAGEM DE PLATIBANDA EM EDIFICAÇÕES UNIFAMILIARES FEITAS COM SISTEMA DE FÔRMAS MANUSEÁVEIS, COM CONCRETO USINADO AUTOADENSÁVEL FCK 25 MPA - LANÇAMENTO E ACABAMENTO. AF_06/2015	M3	345,86	348,10
SINAPI	99438	CONCRETAGEM DE PLATIBANDA EM EDIFICAÇÕES MULTIFAMILIARES FEITAS COM SISTEMA DE FÔRMAS MANUSEÁVEIS, COM CONCRETO USINADO AUTOADENSÁVEL FCK 25 MPA - LANÇAMENTO E ACABAMENTO. AF_06/2015	M3	350,28	353,05
SINAPI	99439	CONCRETAGEM DE EDIFICAÇÕES (PAREDES E LAJES) FEITAS COM SISTEMA DE FÔRMAS MANUSEÁVEIS, COM CONCRETO USINADO BOMBEÁVEL FCK 25 MPA - LANÇAMENTO, ADENSAMENTO E ACABAMENTO (EXCLUSIVE BOMBA LANÇA). AF_06/2015	M3	379,92	382,95
SINAPI	74141/1	LAJE PRE-MOLD BETA 11 P/1KN/M2 VAOS 4,40M/INCL VIGOTAS TIJOLOS ARMADURA NEGATIVA CAPEAMENTO 3CM CONCRETO 20MPA ESCORAMENTO MATERIAL E MAO DE OBRA.	M2	78,01	80,60
SINAPI	74141/2	LAJE PRE-MOLD BETA 12 P/3,5KN/M2 VAO 4,1M INCL VIGOTAS TIJOLOS ARMADU-RA NEGATIVA CAPEAMENTO 3CM CONCRETO 15MPA ESCORAMENTO MATERIAIS E MAO DE OBRA.	M2	86,14	89,08
SINAPI	74141/3	LAJE PRE-MOLD BETA 16 P/3,5KN/M2 VAO 5,2M INCL VIGOTAS TIJOLOS ARMADU-RA NEGATIVA CAPEAMENTO 3CM CONCRETO 15MPA ESCORAMENTO MATERIAL E MAO DE OBRA.	M2	103,44	106,80

FONTE	CÓDIGO	DESCRIÇÃO	UNIDADE	DESONERADO	NÃO DESONERADO
SINAPI	74141/4	LAJE PRE-MOLD BETA 20 P/3,5KN/M2 VAO 6,2M INCL VIGOTAS TIJOLOS ARMADU-RA NEGATIVA CAPEAMENTO 3CM CONCRETO 15MPA ESCORAMENTO MATERIAL E MAO DE OBRA.	M2	119,41	123,00
SINAPI	74202/1	LAJE PRE-MOLDADA P/FORRO, SOBRECARGA 100KG/M2, VAOS ATE 3,50M/E=8CM, C/LAJOTAS E CAP.C/CONC FCK=20MPA, 3CM, INTER-EIXO 38CM, C/ESCORAMENTO (REAPR.3X) E FERRAGEM NEGATIVA	M2	70,76	73,08
SINAPI	74202/2	LAJE PRE-MOLDADA P/PISO, SOBRECARGA 200KG/M2, VAOS ATE 3,50M/E=8CM, C/LAJOTAS E CAP.C/CONC FCK=20MPA, 4CM, INTER-EIXO 38CM, C/ESCORAMENTO (REAPR.3X) E FERRAGEM NEGATIVA	M2	77,14	79,79
SINAPI	83518	ALVENARIA EMBASAMENTO E=20 CM BLOCO CONCRETO	M3	276,54	291,78
SINAPI	98576	TRATAMENTO DE JUNTA DE DILATAÇÃO COM MANTA ASFÁLTICA ADERIDA COM MAÇARICO. AF_06/2018	M	15,26	15,34
SINAPI	93182	VERGA PRÉ-MOLDADA PARA JANELAS COM ATÉ 1,5 M DE VÃO. AF_03/2016	M	25,61	26,35
SINAPI	93183	VERGA PRÉ-MOLDADA PARA JANELAS COM MAIS DE 1,5 M DE VÃO. AF_03/2016	M	32,29	33,07
SINAPI	93184	VERGA PRÉ-MOLDADA PARA PORTAS COM ATÉ 1,5 M DE VÃO. AF_03/2016	M	19,37	20,06
SINAPI	93185	VERGA PRÉ-MOLDADA PARA PORTAS COM MAIS DE 1,5 M DE VÃO. AF_03/2016	M	31,77	32,50
SINAPI	93186	VERGA MOLDADA IN LOCO EM CONCRETO PARA JANELAS COM ATÉ 1,5 M DE VÃO. AF_03/2016	M	46,76	48,55
SINAPI	93187	VERGA MOLDADA IN LOCO EM CONCRETO PARA JANELAS COM MAIS DE 1,5 M DE VÃO. AF_03/2016	M	53,25	55,09
SINAPI	93188	VERGA MOLDADA IN LOCO EM CONCRETO PARA PORTAS COM ATÉ 1,5 M DE VÃO. AF_03/2016	M	43,25	44,99
SINAPI	93189	VERGA MOLDADA IN LOCO EM CONCRETO PARA PORTAS COM MAIS DE 1,5 M DE VÃO. AF_03/2016	M	53,52	55,33
SINAPI	93190	VERGA MOLDADA IN LOCO COM UTILIZAÇÃO DE BLOCOS CANALETA PARA JANELAS COM ATÉ 1,5 M DE VÃO. AF_03/2016	M	26,12	27,08
SINAPI	93191	VERGA MOLDADA IN LOCO COM UTILIZAÇÃO DE BLOCOS CANALETA PARA JANELAS COM MAIS DE 1,5 M DE VÃO. AF_03/2016	M	27,16	28,07
SINAPI	93192	VERGA MOLDADA IN LOCO COM UTILIZAÇÃO DE BLOCOS CANALETA PARA PORTAS COM ATÉ 1,5 M DE VÃO. AF_03/2016	M	28,08	29,10
SINAPI	93193	VERGA MOLDADA IN LOCO COM UTILIZAÇÃO DE BLOCOS CANALETA PARA PORTAS COM MAIS DE 1,5 M DE VÃO. AF_03/2016	M	27,51	28,39
SINAPI	93194	CONTRAVERGA PRÉ-MOLDADA PARA VÃOS DE ATÉ 1,5 M DE COMPRIMENTO. AF_03/2016	M	25,14	25,87
SINAPI	93195	CONTRAVERGA PRÉ-MOLDADA PARA VÃOS DE MAIS DE 1,5 M DE COMPRIMENTO. AF_03/2016	M	30,19	30,96
SINAPI	93196	CONTRAVERGA MOLDADA IN LOCO EM CONCRETO PARA VÃOS DE ATÉ 1,5 M DE COMPRIMENTO. AF_03/2016	M	45,60	47,39
SINAPI	93197	CONTRAVERGA MOLDADA IN LOCO EM CONCRETO PARA VÃOS DE MAIS DE 1,5 M DE COMPRIMENTO. AF_03/2016	M	50,73	52,57
SINAPI	93198	CONTRAVERGA MOLDADA IN LOCO COM UTILIZAÇÃO DE BLOCOS CANALETA PARA VÃOS DE ATÉ 1,5 M DE COMPRIMENTO. AF_03/2016	M	22,96	23,92
SINAPI	93199	CONTRAVERGA MOLDADA IN LOCO COM UTILIZAÇÃO DE BLOCOS CANALETA PARA VÃOS DE MAIS DE 1,5 M DE COMPRIMENTO. AF_03/2016	M	22,56	23,47
SINAPI	93200	FIXAÇÃO (ENCUNHAMENTO) DE ALVENARIA DE VEDAÇÃO COM ARGAMASSA APLICADA COM BISNAGA. AF_03/2016	M	2,02	2,17
SINAPI	93201	FIXAÇÃO (ENCUNHAMENTO) DE ALVENARIA DE VEDAÇÃO COM ARGAMASSA APLICADA COM COLHER. AF_03/2016	M	4,27	4,71
SINAPI	93202	FIXAÇÃO (ENCUNHAMENTO) DE ALVENARIA DE VEDAÇÃO COM TIJOLO MACIÇO. AF_03/2016	M	15,85	17,29
SINAPI	93203	FIXAÇÃO (ENCUNHAMENTO) DE ALVENARIA DE VEDAÇÃO COM ESPUMA DE POLIURETANO EXPANSIVA. AF_03/2016	M	11,59	11,80
SINAPI	93204	CINTA DE AMARRAÇÃO DE ALVENARIA MOLDADA IN LOCO EM CONCRETO. AF_03/2016	M	34,56	36,08
SINAPI	93205	CINTA DE AMARRAÇÃO DE ALVENARIA MOLDADA IN LOCO COM UTILIZAÇÃO DE BLOCOS CANALETA. AF_03/2016	M	20,74	21,64
SINAPI	85233	ESCADA EM CONCRETO ARMADO, FCK = 15 MPA, MOLDADA IN LOCO	M3	2.264,43	2.398,65
SINAPI	95952	(COMPOSIÇÃO REPRESENTATIVA) EXECUÇÃO DE ESTRUTURAS DE CONCRETO ARMADO CONVENCIONAL, PARA EDIFICAÇÃO HABITACIONAL MULTIFAMILIAR (PRÉDIO), FCK = 25 MPA. AF_01/2017	M3	1.299,13	1.348,23
SINAPI	95953	(COMPOSIÇÃO REPRESENTATIVA) EXECUÇÃO DE ESTRUTURAS DE CONCRETO ARMADO, PARA EDIFICAÇÃO HABITACIONAL UNIFAMILIAR COM DOIS PAVIMENTOS (CASA ISOLADA), FCK = 25 MPA. AF_01/2017	M3	2.150,82	2.260,48
SINAPI	95954	(COMPOSIÇÃO REPRESENTATIVA) EXECUÇÃO DE ESTRUTURAS DE CONCRETO ARMADO, PARA EDIFICAÇÃO HABITACIONAL UNIFAMILIAR COM DOIS PAVIMENTOS (CASA EM EMPREENDIMENTOS), FCK = 25 MPA. AF_01/2017	M3	1.533,32	1.604,07
SINAPI	95955	(COMPOSIÇÃO REPRESENTATIVA) EXECUÇÃO DE ESTRUTURAS DE CONCRETO ARMADO, PARA EDIFICAÇÃO HABITACIONAL UNIFAMILIAR TÉRREA (CASA ISOLADA), FCK = 25 MPA. AF_01/2017	M3	1.929,31	2.022,78
SINAPI	95956	(COMPOSIÇÃO REPRESENTATIVA) EXECUÇÃO DE ESTRUTURAS DE CONCRETO ARMADO, PARA EDIFICAÇÃO HABITACIONAL UNIFAMILIAR TÉRREA (CASA EM EMPREENDIMENTOS), FCK = 25 MPA. AF_01/2017	M3	1.518,51	1.586,39
SINAPI	95957	(COMPOSIÇÃO REPRESENTATIVA) EXECUÇÃO DE ESTRUTURAS DE CONCRETO ARMADO, PARA EDIFICAÇÃO INSTITUCIONAL TÉRREA, FCK = 25 MPA. AF_01/2017	M3	1.909,86	1.989,33
SINAPI	95969	(COMPOSIÇÃO REPRESENTATIVA) EXECUÇÃO DE ESCADA EM CONCRETO ARMADO, MOLDADA IN LOCO, FCK = 25 MPA. AF_02/2017	M3	1.780,75	1.875,91
SINAPI	97733	PEÇA RETANGULAR PRÉ-MOLDADA, VOLUME DE CONCRETO DE ATÉ 10 LITROS, TAXA DE AÇO APROXIMADA DE 30KG/M³. AF_01/2018	M3	2.150,77	2.339,75
SINAPI	97734	PEÇA RETANGULAR PRÉ-MOLDADA, VOLUME DE CONCRETO DE 10 A 30 LITROS, TAXA DE AÇO APROXIMADA DE 30KG/M³. AF_01/2018	M3	1.869,16	2.035,84
SINAPI	97735	PEÇA RETANGULAR PRÉ-MOLDADA, VOLUME DE CONCRETO DE 30 A 100 LITROS, TAXA DE AÇO APROXIMADA DE 30KG/M³. AF_01/2018	M3	1.540,83	1.667,98
SINAPI	97736	PEÇA RETANGULAR PRÉ-MOLDADA, VOLUME DE CONCRETO ACIMA DE 100 LITROS, TAXA DE AÇO APROXIMADA DE 30KG/M³. AF_01/2018	M3	929,92	982,26
SINAPI	97737	PEÇA RETANGULAR PRÉ-MOLDADA, VOLUME DE CONCRETO DE 30 A 70 LITROS , TAXA DE AÇO APROXIMADA DE 70KG/M³. AF_01/2018	M3	2.122,00	2.288,38
SINAPI	97738	PEÇA CIRCULAR PRÉ-MOLDADA, VOLUME DE CONCRETO DE 10 A 30 LITROS, TAXA DE FIBRA DE POLIPROPILENO APROXIMADA DE 6 KG/M³. AF_01/2018_P	M3	2.799,79	2.992,92
SINAPI	97739	PEÇA CIRCULAR PRÉ-MOLDADA, VOLUME DE CONCRETO DE 30 A 100 LITROS, TAXA DE AÇO APROXIMADA DE 30KG/M³. AF_01/2018	M3	1.737,50	1.869,75
SINAPI	97740	PEÇA CIRCULAR PRÉ-MOLDADA, VOLUME DE CONCRETO ACIMA DE 100 LITROS, TAXA DE AÇO APROXIMADA DE 30KG/M³. AF_01/2018	M3	1.221,18	1.287,97
SINAPI	98615	CONTENÇÃO EM CORTINA COM ESTACAS ESPAÇADAS COM 30 CM DE DIÂMETRO E PROFUNDIDADE MENOR OU IGUAL A 10 M. AF_06/2018	M2	75,87	77,46
SINAPI	98616	CONTENÇÃO EM CORTINA COM ESTACAS ESPAÇADAS COM 30 CM DE DIÂMETRO E PROFUNDIDADE MAIOR QUE 10 M E MENOR OU IGUAL A 15 M. AF_06/2018	M2	58,69	59,69
SINAPI	98617	CONTENÇÃO EM CORTINA COM ESTACAS ESPAÇADAS COM 30 CM DE DIÂMETRO E PROFUNDIDADE MAIOR QUE 15 M. AF_06/2018	M2	53,96	54,73
SINAPI	98618	CONTENÇÃO EM CORTINA COM ESTACAS ESPAÇADAS COM 40 CM DE DIÂMETRO E PROFUNDIDADE MENOR OU IGUAL A 10 M. AF_06/2018	M2	74,21	75,39
SINAPI	98619	CONTENÇÃO EM CORTINA COM ESTACAS ESPAÇADAS COM 40 CM DE DIÂMETRO E PROFUNDIDADE MAIOR QUE 10 M E MENOR OU IGUAL A 15 M. AF_06/2018	M2	67,04	67,89
SINAPI	98620	CONTENÇÃO EM CORTINA COM ESTACAS ESPAÇADAS COM 40 CM DE DIÂMETRO E PROFUNDIDADE MAIOR QUE 15 M. AF_06/2018	M2	63,43	64,11
SINAPI	98621	CONTENÇÃO EM CORTINA COM ESTACAS ESPAÇADAS COM 50 CM DE DIÂMETRO E PROFUNDIDADE MENOR OU IGUAL A 10 M. AF_06/2018	M2	83,49	84,49
SINAPI	98622	CONTENÇÃO EM CORTINA COM ESTACAS ESPAÇADAS COM 50 CM DE DIÂMETRO E PROFUNDIDADE MAIOR QUE 10 M E MENOR OU IGUAL A 15 M. AF_06/2018	M2	77,73	78,48
SINAPI	98623	CONTENÇÃO EM CORTINA COM ESTACAS ESPAÇADAS COM 50 CM DE DIÂMETRO E PROFUNDIDADE MAIOR QUE 15 M. AF_06/2018	M2	74,79	75,41
SINAPI	98624	CONTENÇÃO EM CORTINA COM ESTACAS ESPAÇADAS COM 60 CM DE DIÂMETRO E PROFUNDIDADE MENOR OU IGUAL A 10 M. AF_06/2018	M2	93,74	94,65
SINAPI	98625	CONTENÇÃO EM CORTINA COM ESTACAS ESPAÇADAS COM 60 CM DE DIÂMETRO E PROFUNDIDADE MAIOR QUE 10 M E MENOR OU IGUAL A 15 M. AF_06/2018	M2	88,88	89,58
SINAPI	98626	CONTENÇÃO EM CORTINA COM ESTACAS ESPAÇADAS COM 60 CM DE DIÂMETRO E PROFUNDIDADE MAIOR QUE 15 M. AF_06/2018	M2	86,37	86,96
SINAPI	98655	EXECUÇÃO DE MURETA GUIA PARA CONTENÇÃO/ FUNDAÇÃO COM 30 CM DE ESPESSURA. AF_06/2018	M	381,19	399,05
SINAPI	98656	EXECUÇÃO DE MURETA GUIA PARA CONTENÇÃO/ FUNDAÇÃO COM 40 CM DE ESPESSURA. AF_06/2018	M	386,60	404,63
SINAPI	98657	EXECUÇÃO DE MURETA GUIA PARA CONTENÇÃO/ FUNDAÇÃO COM 50 CM DE ESPESSURA. AF_06/2018	M	392,01	410,22
SINAPI	98658	EXECUÇÃO DE MURETA GUIA PARA CONTENÇÃO/ FUNDAÇÃO COM 60 CM DE ESPESSURA. AF_06/2018	M	397,43	415,81
SINAPI	98659	EXECUÇÃO DE MURETA GUIA PARA CONTENÇÃO/ FUNDAÇÃO COM 80 CM DE ESPESSURA. AF_06/2018	M	408,25	426,97
SINAPI	98746	SOLDA DE TOPO EM CHAPA/PERFIL/TUBO DE AÇO CHANFRADO, ESPESSURA=1/4''. AF_06/2018	M	46,97	50,62
SINAPI	98749	SOLDA DE TOPO EM CHAPA/PERFIL/TUBO DE AÇO CHANFRADO, ESPESSURA=5/16''. AF_06/2018	M	56,85	60,64
SINAPI	98750	SOLDA DE TOPO EM CHAPA/PERFIL/TUBO DE AÇO CHANFRADO, ESPESSURA=3/8''. AF_06/2018	M	68,87	72,78

FONTE	CÓDIGO	DESCRIÇÃO	UNIDADE	DESONERADO	NÃO DESONERADO
SINAPI	98751	SOLDA DE TOPO EM CHAPA/PERFIL/TUBO DE AÇO CHANFRADO, ESPESSURA=1/2''. AF_06/2018	M	100,28	104,47
SINAPI	98752	SOLDA DE TOPO EM CHAPA/PERFIL/TUBO DE AÇO CHANFRADO, ESPESSURA=5/8''. AF_06/2018	M	138,21	142,65
SINAPI	98753	SOLDA DE TOPO EM CHAPA/PERFIL/TUBO DE AÇO CHANFRADO, ESPESSURA=3/4''. AF_06/2018	M	185,44	190,14
SINAPI	100763	VIGA METÁLICA EM PERFIL LAMINADO OU SOLDADO EM AÇO ESTRUTURAL, COM CONEXÕES PARAFUSADAS, INCLUSOS MÃO DE OBRA, TRANSPORTE E IÇAMENTO UTILIZANDO GUINDASTE - FORNECIMENTO E INSTALAÇÃO. AF_01/2020_P	KG	10,79	10,88
SINAPI	100764	VIGA METÁLICA EM PERFIL LAMINADO OU SOLDADO EM AÇO ESTRUTURAL, COM CONEXÕES SOLDADAS, INCLUSOS MÃO DE OBRA, TRANSPORTE E IÇAMENTO UTILIZANDO GUINDASTE - FORNECIMENTO E INSTALAÇÃO. AF_01/2020_P	KG	10,67	10,78
SINAPI	100765	PILAR METÁLICO PERFIL LAMINADO/SOLDADO EM AÇO ESTRUTURAL, COM CONEXÕES PARAFUSADAS, INCLUSOS MÃO DE OBRA, TRANSPORTE E IÇAMENTO UTILIZANDO GUINDASTE - FORNECIMENTO E INSTALAÇÃO. AF_01/2020_P	KG	9,80	9,86
SINAPI	100766	PILAR METÁLICO PERFIL LAMINADO OU SOLDADO EM AÇO ESTRUTURAL, COM CONEXÕES SOLDADAS, INCLUSOS MÃO DE OBRA, TRANSPORTE E IÇAMENTO UTILIZANDO GUINDASTE - FORNECIMENTO E INSTALAÇÃO. AF_01/2020	KG	9,99	10,07
SINAPI	100767	CONTRAVENTAMENTO COM CANTONEIRAS DE AÇO, ABAS IGUAIS, COM CONEXÕES PARAFUSADAS, INCLUSOS MÃO DE OBRA, TRANSPORTE E IÇAMENTO UTILIZANDO TALHA MANUAL, PARA EDIFÍCIOS DE ATÉ 2 PAVIMENTOS - FORNECIMENTO E INSTALAÇÃO. AF_01/2020_P	KG	10,44	10,82
SINAPI	100768	CONTRAVENTAMENTO COM CANTONEIRAS DE AÇO, ABAS IGUAIS, COM CONEXÕES SOLDADAS, INCLUSOS MÃO DE OBRA, TRANSPORTE E IÇAMENTO UTILIZANDO TALHA MANUAL, PARA EDIFÍCIOS DE ATÉ 2 PAVIMENTOS - FORNECIMENTO E INSTALAÇÃO. AF_01/2020	KG	15,44	16,16
SINAPI	100769	CONTRAVENTAMENTO COM CANTONEIRAS DE AÇO, ABAS IGUAIS, COM CONEXÕES PARAFUSADAS, INCLUSOS MÃO DE OBRA, TRANSPORTE E IÇAMENTO UTILIZANDO GUINDASTE, PARA EDIFÍCIOS DE 3 A 5 PAVIMENTOS - FORNECIMENTO E INSTALAÇÃO. AF_01/2020_P	KG	15,64	15,94
SINAPI	100770	CONTRAVENTAMENTO COM CANTONEIRAS DE AÇO, ABAS IGUAIS, COM CONEXÕES SOLDADAS, INCLUSOS MÃO DE OBRA, TRANSPORTE E IÇAMENTO UTILIZANDO GUINDASTE, PARA EDIFÍCIOS DE 3 A 5 PAVIMENTOS - FORNECIMENTO E INSTALAÇÃO. AF_01/2020	KG	15,09	15,39
SINAPI	100771	CONTRAVENTAMENTO COM CANTONEIRAS DE AÇO, ABAS IGUAIS, COM CONEXÕES PARAFUSADAS, INCLUSOS MÃO DE OBRA, TRANSPORTE E IÇAMENTO UTILIZANDO GRUA, PARA EDIFÍCIOS DE 6 A 10 PAVIMENTOS - FORNECIMENTO E INSTALAÇÃO. AF_01/2020_P	KG	17,10	17,54
SINAPI	100772	CONTRAVENTAMENTO COM CANTONEIRAS DE AÇO, ABAS IGUAIS, COM CONEXÕES SOLDADAS, INCLUSOS MÃO DE OBRA, TRANSPORTE E IÇAMENTO UTILIZANDO GRUA, PARA EDIFÍCIOS DE 6 A 10 PAVIMENTOS - FORNECIMENTO E INSTALAÇÃO. AF_01/2020	KG	10,13	10,42
SINAPI	100773	ESTRUTURA TRELIÇADA DE COBERTURA, TIPO ARCO, COM LIGAÇÕES SOLDADAS, INCLUSOS PERFIS METÁLICOS, CHAPAS METÁLICAS, MÃO DE OBRA E TRANSPORTE COM GUINDASTE - FORNECIMENTO E INSTALAÇÃO. AF_01/2020_P	KG	13,59	13,73
SINAPI	100774	ESTRUTURA TRELIÇADA DE COBERTURA, TIPO SHED, COM LIGAÇÕES SOLDADAS, INCLUSOS PERFIS METÁLICOS, CHAPAS METÁLICAS, MÃO DE OBRA E TRANSPORTE COM GUINDASTE - FORNECIMENTO E INSTALAÇÃO. AF_01/2020_P	KG	7,65	7,68
SINAPI	100775	ESTRUTURA TRELIÇADA DE COBERTURA, TIPO FINK, COM LIGAÇÕES SOLDADAS, INCLUSOS PERFIS METÁLICOS, CHAPAS METÁLICAS, MÃO DE OBRA E TRANSPORTE COM GUINDASTE - FORNECIMENTO E INSTALAÇÃO. AF_01/2020_P	KG	9,18	9,28
SINAPI	100776	ESTRUTURA TRELIÇADA DE COBERTURA, TIPO ARCO, COM LIGAÇÕES PARAFUSADAS, INCLUSOS PERFIS METÁLICOS, CHAPAS METÁLICAS, MÃO DE OBRA E TRANSPORTE COM GUINDASTE - FORNECIMENTO E INSTALAÇÃO. AF_01/2020_P	KG	13,64	13,77
SINAPI	100777	ESTRUTURA TRELIÇADA DE COBERTURA, TIPO SHED, COM LIGAÇÕES PARAFUSADAS, INCLUSOS PERFIS METÁLICOS, CHAPAS METÁLICAS, MÃO DE OBRA E TRANSPORTE COM GUINDASTE - FORNECIMENTO E INSTALAÇÃO. AF_01/2020_P	KG	9,99	10,11
SINAPI	100778	ESTRUTURA TRELIÇADA DE COBERTURA, TIPO FINK, COM LIGAÇÕES PARAFUSADAS, INCLUSOS PERFIS METÁLICOS, CHAPAS METÁLICAS, MÃO DE OBRA E TRANSPORTE COM GUINDASTE - FORNECIMENTO E INSTALAÇÃO. AF_01/2020_P	KG	6,46	6,48
SINAPI	98560	IMPERMEABILIZAÇÃO DE PISO COM ARGAMASSA DE CIMENTO E AREIA, COM ADITIVO IMPERMEABILIZANTE, E = 2CM. AF_06/2018	M2	31,24	34,05
SINAPI	98561	IMPERMEABILIZAÇÃO DE PAREDES COM ARGAMASSA DE CIMENTO E AREIA, COM ADITIVO IMPERMEABILIZANTE, E = 2CM. AF_06/2018	M2	28,40	30,96
SINAPI	98562	IMPERMEABILIZAÇÃO DE FLOREIRA OU VIGA BALDRAME COM ARGAMASSA DE CIMENTO E AREIA, COM ADITIVO IMPERMEABILIZANTE, E = 2 CM. AF_06/2018	M2	27,25	29,42
SINAPI	98555	IMPERMEABILIZAÇÃO DE SUPERFÍCIE COM ARGAMASSA POLIMÉRICA / MEMBRANA ACRÍLICA, 3 DEMÃOS. AF_06/2018	M2	17,78	19,24
SINAPI	98556	IMPERMEABILIZAÇÃO DE SUPERFÍCIE COM ARGAMASSA POLIMÉRICA / MEMBRANA ACRÍLICA, 4 DEMÃOS, REFORÇADA COM VÉU DE POLIÉSTER (MAV). AF_06/2018	M2	33,67	36,09
SINAPI	98558	TRATAMENTO DE RALO OU PONTO EMERGENTE COM ARGAMASSA POLIMÉRICA / MEMBRANA ACRÍLICA REFORÇADO COM VÉU DE POLIÉSTER (MAV). AF_06/2018	UN	5,14	5,47
SINAPI	98559	TRATAMENTO DE RODAPÉ COM VÉU DE POLIÉSTER. AF_06/2018	M	3,15	3,30
SINAPI	98546	IMPERMEABILIZAÇÃO DE SUPERFÍCIE COM MANTA ASFÁLTICA, UMA CAMADA, INCLUSIVE APLICAÇÃO DE PRIMER ASFÁLTICO, E=3MM. AF_06/2018	M2	72,16	74,76
SINAPI	98547	IMPERMEABILIZAÇÃO DE SUPERFÍCIE COM MANTA ASFÁLTICA, DUAS CAMADAS, INCLUSIVE APLICAÇÃO DE PRIMER ASFÁLTICO, E=3MM E E=4MM. AF_06/2018	M2	132,74	136,52
SINAPI	98553	IMPERMEABILIZAÇÃO DE SUPERFÍCIE COM MEMBRANA À BASE DE POLIURETANO, 2 DEMÃOS. AF_06/2018	M2	81,00	82,31
SINAPI	98554	IMPERMEABILIZAÇÃO DE SUPERFÍCIE COM MEMBRANA À BASE DE RESINA ACRÍLICA, 3 DEMÃOS. AF_06/2018	M2	28,94	30,53
SINAPI	98557	IMPERMEABILIZAÇÃO DE SUPERFÍCIE COM EMULSÃO ASFÁLTICA, 2 DEMÃOS AF_06/2018	M2	23,49	24,65
SINAPI	98563	PROTEÇÃO MECÂNICA DE SUPERFÍCIE HORIZONTAL COM ARGAMASSA DE CIMENTO E AREIA, TRAÇO 1:3, E=2CM. AF_06/2018	M2	21,73	23,28
SINAPI	98564	PROTEÇÃO MECÂNICA DE SUPERFÍCIE VERTICAL COM ARGAMASSA DE CIMENTO E AREIA, TRAÇO 1:3, E=2CM. AF_06/2018	M2	29,44	31,11
SINAPI	98565	PROTEÇÃO MECÂNICA DE SUPERFICIE HORIZONTAL COM ARGAMASSA DE CIMENTO E AREIA, TRAÇO 1:3, E=3CM. AF_06/2018	M2	31,36	33,74
SINAPI	98566	PROTEÇÃO MECÂNICA DE SUPERFÍCIE VERTICAL COM ARGAMASSA DE CIMENTO E AREIA, TRAÇO 1:3, E=3CM. AF_06/2018	M2	39,07	41,57
SINAPI	98567	PROTEÇÃO MECÂNICA DE SUPERFICIE HORIZONTAL COM ARGAMASSA DE CIMENTO E AREIA, TRAÇO 1:3, E=4CM. AF_06/2018	M2	40,55	43,73
SINAPI	98568	PROTEÇÃO MECÂNICA DE SUPERFÍCIE VERTICAL COM ARGAMASSA DE CIMENTO E AREIA, TRAÇO 1:3, E=4CM. AF_06/2018	M2	48,24	51,54
SINAPI	98569	PROTEÇÃO MECÂNICA DE SUPERFICIE HORIZONTAL COM ARGAMASSA DE CIMENTO E AREIA, TRAÇO 1:3, E=5CM. AF_06/2018	M2	50,18	54,17
SINAPI	98570	PROTEÇÃO MECÂNICA DE SUPERFÍCIE VERTICAL COM ARGAMASSA DE CIMENTO E AREIA, TRAÇO 1:3, E=5CM. AF_06/2018	M2	57,90	62,02
SINAPI	98571	PROTEÇÃO MECÂNICA DE SUPERFICIE HORIZONTAL COM CONCRETO 15 MPA, E=4CM. AF_06/2018	M2	25,56	27,26
SINAPI	98572	PROTEÇÃO MECÂNICA DE SUPERFICIE HORIZONTAL COM CONCRETO 15 MPA, E=5CM. AF_06/2018	M2	31,55	33,69
SINAPI	98573	PROTEÇÃO MECÂNICA DE SUPERFÍCIE VERTICAL COM CONCRETO 15 MPA, E=5CM. AF_06/2018	M2	38,96	41,19
SINAPI	91831	ELETRODUTO FLEXÍVEL CORRUGADO, PVC, DN 20 MM (1/2"), PARA CIRCUITOS TERMINAIS, INSTALADO EM FORRO - FORNECIMENTO E INSTALAÇÃO. AF_12/2015	M	4,75	5,16
SINAPI	91833	ELETRODUTO FLEXÍVEL CORRUGADO REFORÇADO, PVC, DN 20 MM (1/2"), PARA CIRCUITOS TERMINAIS, INSTALADO EM FORRO - FORNECIMENTO E INSTALAÇÃO. AF_12/2015	M	5,04	5,45
SINAPI	91834	ELETRODUTO FLEXÍVEL CORRUGADO, PVC, DN 25 MM (3/4"), PARA CIRCUITOS TERMINAIS, INSTALADO EM FORRO - FORNECIMENTO E INSTALAÇÃO. AF_12/2015	M	5,36	5,82
SINAPI	91835	ELETRODUTO FLEXÍVEL CORRUGADO REFORÇADO, PVC, DN 25 MM (3/4"), PARA CIRCUITOS TERMINAIS, INSTALADO EM FORRO - FORNECIMENTO E INSTALAÇÃO. AF_12/2015	M	6,08	6,54
SINAPI	91836	ELETRODUTO FLEXÍVEL CORRUGADO, PVC, DN 32 MM (1"), PARA CIRCUITOS TERMINAIS, INSTALADO EM FORRO - FORNECIMENTO E INSTALAÇÃO. AF_12/2015	M	6,99	7,54
SINAPI	91837	ELETRODUTO FLEXÍVEL CORRUGADO REFORÇADO, PVC, DN 32 MM (1"), PARA CIRCUITOS TERMINAIS, INSTALADO EM FORRO - FORNECIMENTO E INSTALAÇÃO. AF_12/2015	M	8,66	9,21
SINAPI	91839	ELETRODUTO FLEXÍVEL LISO, PEAD, DN 32 MM (1"), PARA CIRCUITOS TERMINAIS, INSTALADO EM FORRO - FORNECIMENTO E INSTALAÇÃO. AF_12/2015	M	6,93	7,48
SINAPI	91840	ELETRODUTO FLEXÍVEL CORRUGADO, PEAD, DN 40 MM (1 1/4"), PARA CIRCUITOS TERMINAIS, INSTALADO EM FORRO - FORNECIMENTO E INSTALAÇÃO. AF_12/2015	M	8,86	9,50
SINAPI	91841	ELETRODUTO FLEXÍVEL LISO, PEAD, DN 40 MM (1 1/4"), PARA CIRCUITOS TERMINAIS, INSTALADO EM FORRO - FORNECIMENTO E INSTALAÇÃO. AF_12/2015	M	8,33	8,97
SINAPI	91842	ELETRODUTO FLEXÍVEL CORRUGADO, PVC, DN 20 MM (1/2"), PARA CIRCUITOS TERMINAIS, INSTALADO EM LAJE - FORNECIMENTO E INSTALAÇÃO. AF_12/2015	M	3,62	3,91

FONTE	CÓDIGO	DESCRIÇÃO	UNIDADE	DESONERADO	NÃO DESONERADO
SINAPI	91843	ELETRODUTO FLEXÍVEL CORRUGADO REFORÇADO, PVC, DN 20 MM (1/2"), PARA CIRCUITOS TERMINAIS, INSTALADO EM LAJE - FORNECIMENTO E INSTALAÇÃO. AF_12/2015	M	3,91	4,20
SINAPI	91844	ELETRODUTO FLEXÍVEL CORRUGADO, PVC, DN 25 MM (3/4"), PARA CIRCUITOS TERMINAIS, INSTALADO EM LAJE - FORNECIMENTO E INSTALAÇÃO. AF_12/2015	M	4,24	4,58
SINAPI	91845	ELETRODUTO FLEXÍVEL CORRUGADO REFORÇADO, PVC, DN 25 MM (3/4"), PARA CIRCUITOS TERMINAIS, INSTALADO EM LAJE - FORNECIMENTO E INSTALAÇÃO. AF_12/2015	M	4,96	5,30
SINAPI	91846	ELETRODUTO FLEXÍVEL CORRUGADO, PVC, DN 32 MM (1"), PARA CIRCUITOS TERMINAIS, INSTALADO EM LAJE - FORNECIMENTO E INSTALAÇÃO. AF_12/2015	M	5,87	6,30
SINAPI	91847	ELETRODUTO FLEXÍVEL CORRUGADO REFORÇADO, PVC, DN 32 MM (1"), PARA CIRCUITOS TERMINAIS, INSTALADO EM LAJE - FORNECIMENTO E INSTALAÇÃO. AF_12/2015	M	7,54	7,97
SINAPI	91849	ELETRODUTO FLEXÍVEL LISO, PEAD, DN 32 MM (1"), PARA CIRCUITOS TERMINAIS, INSTALADO EM LAJE - FORNECIMENTO E INSTALAÇÃO. AF_12/2015	M	5,81	6,24
SINAPI	91850	ELETRODUTO FLEXÍVEL CORRUGADO, PEAD, DN 40 MM (1 1/4"), PARA CIRCUITOS TERMINAIS, INSTALADO EM LAJE - FORNECIMENTO E INSTALAÇÃO. AF_12/2015	M	7,78	8,31
SINAPI	91851	ELETRODUTO FLEXÍVEL LISO, PEAD, DN 40 MM (1 1/4"), PARA CIRCUITOS TERMINAIS, INSTALADO EM LAJE - FORNECIMENTO E INSTALAÇÃO. AF_12/2015	M	7,25	7,78
SINAPI	91852	ELETRODUTO FLEXÍVEL CORRUGADO, PVC, DN 20 MM (1/2"), PARA CIRCUITOS TERMINAIS, INSTALADO EM PAREDE - FORNECIMENTO E INSTALAÇÃO. AF_12/2015	M	5,38	5,91
SINAPI	91853	ELETRODUTO FLEXÍVEL CORRUGADO REFORÇADO, PVC, DN 20 MM (1/2"), PARA CIRCUITOS TERMINAIS, INSTALADO EM PAREDE - FORNECIMENTO E INSTALAÇÃO. AF_12/2015	M	5,65	6,18
SINAPI	91854	ELETRODUTO FLEXÍVEL CORRUGADO, PVC, DN 25 MM (3/4"), PARA CIRCUITOS TERMINAIS, INSTALADO EM PAREDE - FORNECIMENTO E INSTALAÇÃO. AF_12/2015	M	5,98	6,56
SINAPI	91855	ELETRODUTO FLEXÍVEL CORRUGADO REFORÇADO, PVC, DN 25 MM (3/4"), PARA CIRCUITOS TERMINAIS, INSTALADO EM PAREDE - FORNECIMENTO E INSTALAÇÃO. AF_12/2015	M	6,64	7,22
SINAPI	91856	ELETRODUTO FLEXÍVEL CORRUGADO, PVC, DN 32 MM (1"), PARA CIRCUITOS TERMINAIS, INSTALADO EM PAREDE - FORNECIMENTO E INSTALAÇÃO. AF_12/2015	M	7,54	8,20
SINAPI	91857	ELETRODUTO FLEXÍVEL CORRUGADO REFORÇADO, PVC, DN 32 MM (1"), PARA CIRCUITOS TERMINAIS, INSTALADO EM PAREDE - FORNECIMENTO E INSTALAÇÃO. AF_12/2015	M	9,09	9,75
SINAPI	91859	ELETRODUTO FLEXÍVEL LISO, PEAD, DN 32 MM (1"), PARA CIRCUITOS TERMINAIS, INSTALADO EM PAREDE - FORNECIMENTO E INSTALAÇÃO. AF_12/2015	M	7,49	8,15
SINAPI	91860	ELETRODUTO FLEXÍVEL CORRUGADO, PEAD, DN 40 MM (1 1/4"), PARA CIRCUITOS TERMINAIS, INSTALADO EM PAREDE - FORNECIMENTO E INSTALAÇÃO. AF_12/2015	M	9,37	10,13
SINAPI	91861	ELETRODUTO FLEXÍVEL LISO, PEAD, DN 40 MM (1 1/4"), PARA CIRCUITOS TERMINAIS, INSTALADO EM PAREDE - FORNECIMENTO E INSTALAÇÃO. AF_12/2015	M	8,88	9,64
SINAPI	91862	ELETRODUTO RÍGIDO ROSCÁVEL, PVC, DN 20 MM (1/2"), PARA CIRCUITOS TERMINAIS, INSTALADO EM FORRO - FORNECIMENTO E INSTALAÇÃO. AF_12/2015	M	5,76	6,20
SINAPI	91863	ELETRODUTO RÍGIDO ROSCÁVEL, PVC, DN 25 MM (3/4"), PARA CIRCUITOS TERMINAIS, INSTALADO EM FORRO - FORNECIMENTO E INSTALAÇÃO. AF_12/2015	M	6,79	7,30
SINAPI	91864	ELETRODUTO RÍGIDO ROSCÁVEL, PVC, DN 32 MM (1"), PARA CIRCUITOS TERMINAIS, INSTALADO EM FORRO - FORNECIMENTO E INSTALAÇÃO. AF_12/2015	M	8,93	9,54
SINAPI	91865	ELETRODUTO RÍGIDO ROSCÁVEL, PVC, DN 40 MM (1 1/4"), PARA CIRCUITOS TERMINAIS, INSTALADO EM FORRO - FORNECIMENTO E INSTALAÇÃO. AF_12/2015	M	11,10	11,82
SINAPI	91866	ELETRODUTO RÍGIDO ROSCÁVEL, PVC, DN 20 MM (1/2"), PARA CIRCUITOS TERMINAIS, INSTALADO EM LAJE - FORNECIMENTO E INSTALAÇÃO. AF_12/2015	M	4,73	5,07
SINAPI	91867	ELETRODUTO RÍGIDO ROSCÁVEL, PVC, DN 25 MM (3/4"), PARA CIRCUITOS TERMINAIS, INSTALADO EM LAJE - FORNECIMENTO E INSTALAÇÃO. AF_12/2015	M	5,77	6,18
SINAPI	91868	ELETRODUTO RÍGIDO ROSCÁVEL, PVC, DN 32 MM (1"), PARA CIRCUITOS TERMINAIS, INSTALADO EM LAJE - FORNECIMENTO E INSTALAÇÃO. AF_12/2015	M	7,91	8,42
SINAPI	91869	ELETRODUTO RÍGIDO ROSCÁVEL, PVC, DN 40 MM (1 1/4"), PARA CIRCUITOS TERMINAIS, INSTALADO EM LAJE - FORNECIMENTO E INSTALAÇÃO. AF_12/2015	M	10,08	10,70
SINAPI	91870	ELETRODUTO RÍGIDO ROSCÁVEL, PVC, DN 20 MM (1/2"), PARA CIRCUITOS TERMINAIS, INSTALADO EM PAREDE - FORNECIMENTO E INSTALAÇÃO. AF_12/2015	M	6,92	7,53
SINAPI	91871	ELETRODUTO RÍGIDO ROSCÁVEL, PVC, DN 25 MM (3/4"), PARA CIRCUITOS TERMINAIS, INSTALADO EM PAREDE - FORNECIMENTO E INSTALAÇÃO. AF_12/2015	M	7,97	8,66
SINAPI	91872	ELETRODUTO RÍGIDO ROSCÁVEL, PVC, DN 32 MM (1"), PARA CIRCUITOS TERMINAIS, INSTALADO EM PAREDE - FORNECIMENTO E INSTALAÇÃO. AF_12/2015	M	10,12	10,90
SINAPI	91873	ELETRODUTO RÍGIDO ROSCÁVEL, PVC, DN 40 MM (1 1/4"), PARA CIRCUITOS TERMINAIS, INSTALADO EM PAREDE - FORNECIMENTO E INSTALAÇÃO. AF_12/2015	M	12,25	13,15
SINAPI	93008	ELETRODUTO RÍGIDO ROSCÁVEL, PVC, DN 50 MM (1 1/2") - FORNECIMENTO E INSTALAÇÃO. AF_12/2015	M	9,64	10,10
SINAPI	93009	ELETRODUTO RÍGIDO ROSCÁVEL, PVC, DN 60 MM (2") - FORNECIMENTO E INSTALAÇÃO. AF_12/2015	M	13,98	14,51
SINAPI	93010	ELETRODUTO RÍGIDO ROSCÁVEL, PVC, DN 75 MM (2 1/2") - FORNECIMENTO E INSTALAÇÃO. AF_12/2015	M	19,29	19,91
SINAPI	93011	ELETRODUTO RÍGIDO ROSCÁVEL, PVC, DN 85 MM (3") - FORNECIMENTO E INSTALAÇÃO. AF_12/2015	M	23,47	24,17
SINAPI	93012	ELETRODUTO RÍGIDO ROSCÁVEL, PVC, DN 110 MM (4") - FORNECIMENTO E INSTALAÇÃO. AF_12/2015	M	35,16	36,01
SINAPI	95726	ELETRODUTO RÍGIDO SOLDÁVEL, PVC, DN 20 MM (½") APARENTE, INSTALADO EM TETO - FORNECIMENTO E INSTALAÇÃO. AF_11/2016_P	M	3,86	4,16
SINAPI	95727	ELETRODUTO RÍGIDO SOLDÁVEL, PVC, DN 25 MM (3/4") APARENTE, INSTALADO EM TETO - FORNECIMENTO E INSTALAÇÃO. AF_11/2016_P	M	4,42	4,76
SINAPI	95728	ELETRODUTO RÍGIDO SOLDÁVEL, PVC, DN 32 MM (1") APARENTE, INSTALADO EM TETO - FORNECIMENTO E INSTALAÇÃO. AF_11/2016_P	M	5,59	5,98
SINAPI	95729	ELETRODUTO RÍGIDO SOLDÁVEL, PVC, DN 20 MM (½") APARENTE, INSTALADO EM PAREDE - FORNECIMENTO E INSTALAÇÃO. AF_11/2016_P	M	5,26	5,74
SINAPI	95730	ELETRODUTO RÍGIDO SOLDÁVEL, PVC, DN 25 MM (3/4") APARENTE, INSTALADO EM PAREDE - FORNECIMENTO E INSTALAÇÃO. AF_11/2016_P	M	5,82	6,33
SINAPI	95731	ELETRODUTO RÍGIDO SOLDÁVEL, PVC, DN 32 MM (1") APARENTE, INSTALADO EM PAREDE - FORNECIMENTO E INSTALAÇÃO. AF_11/2016_P	M	6,99	7,54
SINAPI	95732	LUVA PARA ELETRODUTO, PVC, SOLDÁVEL, DN 20 MM (1/2") APARENTE, INSTALADA EM TETO - FORNECIMENTO E INSTALAÇÃO. AF_11/2016_P	UN	3,03	3,27
SINAPI	95745	ELETRODUTO DE AÇO GALVANIZADO, CLASSE LEVE, DN 20 MM (3/4") APARENTE, INSTALADO EM TETO - FORNECIMENTO E INSTALAÇÃO. AF_11/2016_P	M	14,79	15,45
SINAPI	95746	ELETRODUTO DE AÇO GALVANIZADO, CLASSE LEVE, DN 25 MM (1") APARENTE, INSTALADO EM TETO - FORNECIMENTO E INSTALAÇÃO. AF_11/2016_P	M	18,46	19,26
SINAPI	95747	ELETRODUTO DE AÇO GALVANIZADO, CLASSE SEMI PESADO, DN 32 MM (1 1/4") APARENTE, INSTALADO EM TETO - FORNECIMENTO E INSTALAÇÃO. AF_11/2016_P	M	30,84	31,80
SINAPI	95748	ELETRODUTO DE AÇO GALVANIZADO, CLASSE SEMI PESADO, DN 40 MM (1 1/2), APARENTE, INSTALADO EM TETO - FORNECIMENTO E INSTALAÇÃO. AF_11/2016_P	M	33,33	34,51
SINAPI	95749	ELETRODUTO DE AÇO GALVANIZADO, CLASSE LEVE, DN 20 MM (3/4") APARENTE, INSTALADO EM PAREDE - FORNECIMENTO E INSTALAÇÃO. AF_11/2016_P	M	19,33	20,54
SINAPI	95750	ELETRODUTO DE AÇO GALVANIZADO, CLASSE LEVE, DN 25 MM (1") APARENTE, INSTALADO EM PAREDE - FORNECIMENTO E INSTALAÇÃO. AF_11/2016_P	M	22,90	24,23
SINAPI	95751	ELETRODUTO DE AÇO GALVANIZADO, CLASSE SEMI PESADO, DN 32 MM (1 1/4") APARENTE, INSTALADO EM PAREDE - FORNECIMENTO E INSTALAÇÃO. AF_11/2016_P	M	35,13	36,63
SINAPI	95752	ELETRODUTO DE AÇO GALVANIZADO, CLASSE SEMI PESADO, DN 40 MM (1 1/2), APARENTE, INSTALADO EM PAREDE - FORNECIMENTO E INSTALAÇÃO. AF_11/2016_P	M	37,47	39,14
SINAPI	97667	ELETRODUTO FLEXÍVEL CORRUGADO, PEAD, DN 50 (1 ½") - FORNECIMENTO E INSTALAÇÃO. AF_04/2016	M	6,01	6,27
SINAPI	97668	ELETRODUTO FLEXÍVEL CORRUGADO, PEAD, DN 63 (2") - FORNECIMENTO E INSTALAÇÃO. AF_04/2016	M	9,16	9,59
SINAPI	97669	ELETRODUTO FLEXÍVEL CORRUGADO, PEAD, DN 90 (3") - FORNECIMENTO E INSTALAÇÃO. AF_04/2016	M	14,45	15,24
SINAPI	97670	ELETRODUTO FLEXÍVEL CORRUGADO, PEAD, DN 100 (4") - FORNECIMENTO E INSTALAÇÃO. AF_04/2016	M	18,71	19,64
SINAPI	91874	LUVA PARA ELETRODUTO, PVC, ROSCÁVEL, DN 20 MM (1/2"), PARA CIRCUITOS TERMINAIS, INSTALADA EM FORRO - FORNECIMENTO E INSTALAÇÃO. AF_12/2015	UN	3,39	3,73

FONTE	CÓDIGO	DESCRIÇÃO	UNIDADE	DESONERADO	NÃO DESONERADO
SINAPI	91875	LUVA PARA ELETRODUTO, PVC, ROSCÁVEL, DN 25 MM (3/4"), PARA CIRCUITOS TERMINAIS, INSTALADA EM FORRO - FORNECIMENTO E INSTALAÇÃO. AF_12/2015	UN	4,51	4,94
SINAPI	91876	LUVA PARA ELETRODUTO, PVC, ROSCÁVEL, DN 32 MM (1"), PARA CIRCUITOS TERMINAIS, INSTALADA EM FORRO - FORNECIMENTO E INSTALAÇÃO. AF_12/2015	UN	5,96	6,52
SINAPI	91877	LUVA PARA ELETRODUTO, PVC, ROSCÁVEL, DN 40 MM (1 1/4"), PARA CIRCUITOS TERMINAIS, INSTALADA EM FORRO - FORNECIMENTO E INSTALAÇÃO. AF_12/2015	UN	7,96	8,66
SINAPI	91878	LUVA PARA ELETRODUTO, PVC, ROSCÁVEL, DN 20 MM (1/2"), PARA CIRCUITOS TERMINAIS, INSTALADA EM LAJE - FORNECIMENTO E INSTALAÇÃO. AF_12/2015	UN	4,34	4,80
SINAPI	91879	LUVA PARA ELETRODUTO, PVC, ROSCÁVEL, DN 25 MM (3/4"), PARA CIRCUITOS TERMINAIS, INSTALADA EM LAJE - FORNECIMENTO E INSTALAÇÃO. AF_12/2015	UN	5,43	5,97
SINAPI	91880	LUVA PARA ELETRODUTO, PVC, ROSCÁVEL, DN 32 MM (1"), PARA CIRCUITOS TERMINAIS, INSTALADA EM LAJE - FORNECIMENTO E INSTALAÇÃO. AF_12/2015	UN	6,91	7,59
SINAPI	91881	LUVA PARA ELETRODUTO, PVC, ROSCÁVEL, DN 40 MM (1 1/4"), PARA CIRCUITOS TERMINAIS, INSTALADA EM LAJE - FORNECIMENTO E INSTALAÇÃO. AF_12/2015	UN	8,91	9,73
SINAPI	91882	LUVA PARA ELETRODUTO, PVC, ROSCÁVEL, DN 20 MM (1/2"), PARA CIRCUITOS TERMINAIS, INSTALADA EM PAREDE - FORNECIMENTO E INSTALAÇÃO. AF_12/2015	UN	5,36	5,94
SINAPI	91884	LUVA PARA ELETRODUTO, PVC, ROSCÁVEL, DN 25 MM (3/4"), PARA CIRCUITOS TERMINAIS, INSTALADA EM PAREDE - FORNECIMENTO E INSTALAÇÃO. AF_12/2015	UN	6,21	6,86
SINAPI	91885	LUVA PARA ELETRODUTO, PVC, ROSCÁVEL, DN 32 MM (1"), PARA CIRCUITOS TERMINAIS, INSTALADA EM PAREDE - FORNECIMENTO E INSTALAÇÃO. AF_12/2015	UN	7,37	8,10
SINAPI	91886	LUVA PARA ELETRODUTO, PVC, ROSCÁVEL, DN 40 MM (1 1/4"), PARA CIRCUITOS TERMINAIS, INSTALADA EM PAREDE - FORNECIMENTO E INSTALAÇÃO. AF_12/2015	UN	9,00	9,85
SINAPI	91887	CURVA 90 GRAUS PARA ELETRODUTO, PVC, ROSCÁVEL, DN 20 MM (1/2"), PARA CIRCUITOS TERMINAIS, INSTALADA EM FORRO - FORNECIMENTO E INSTALAÇÃO. AF_12/2015	UN	6,39	6,89
SINAPI	91889	CURVA 180 GRAUS PARA ELETRODUTO, PVC, ROSCÁVEL, DN 20 MM (1/2"), PARA CIRCUITOS TERMINAIS, INSTALADA EM FORRO - FORNECIMENTO E INSTALAÇÃO. AF_12/2015	UN	6,14	6,64
SINAPI	91890	CURVA 90 GRAUS PARA ELETRODUTO, PVC, ROSCÁVEL, DN 25 MM (3/4"), PARA CIRCUITOS TERMINAIS, INSTALADA EM FORRO - FORNECIMENTO E INSTALAÇÃO. AF_12/2015	UN	7,57	8,22
SINAPI	91892	CURVA 180 GRAUS PARA ELETRODUTO, PVC, ROSCÁVEL, DN 25 MM (3/4"), PARA CIRCUITOS TERMINAIS, INSTALADA EM FORRO - FORNECIMENTO E INSTALAÇÃO. AF_12/2015	UN	9,23	9,88
SINAPI	91893	CURVA 90 GRAUS PARA ELETRODUTO, PVC, ROSCÁVEL, DN 32 MM (1"), PARA CIRCUITOS TERMINAIS, INSTALADA EM FORRO - FORNECIMENTO E INSTALAÇÃO. AF_12/2015	UN	10,37	11,22
SINAPI	91895	CURVA 180 GRAUS PARA ELETRODUTO, PVC, ROSCÁVEL, DN 32 MM (1"), PARA CIRCUITOS TERMINAIS, INSTALADA EM FORRO - FORNECIMENTO E INSTALAÇÃO. AF_12/2015	UN	12,06	12,91
SINAPI	91896	CURVA 90 GRAUS PARA ELETRODUTO, PVC, ROSCÁVEL, DN 40 MM (1 1/4"), PARA CIRCUITOS TERMINAIS, INSTALADA EM FORRO - FORNECIMENTO E INSTALAÇÃO. AF_12/2015	UN	12,63	13,69
SINAPI	91898	CURVA 180 GRAUS PARA ELETRODUTO, PVC, ROSCÁVEL, DN 40 MM (1 1/4"), PARA CIRCUITOS TERMINAIS, INSTALADA EM FORRO - FORNECIMENTO E INSTALAÇÃO. AF_12/2015	UN	14,44	15,50
SINAPI	91899	CURVA 90 GRAUS PARA ELETRODUTO, PVC, ROSCÁVEL, DN 20 MM (1/2"), PARA CIRCUITOS TERMINAIS, INSTALADA EM LAJE - FORNECIMENTO E INSTALAÇÃO. AF_12/2015	UN	7,77	8,45
SINAPI	91901	CURVA 180 GRAUS PARA ELETRODUTO, PVC, ROSCÁVEL, DN 20 MM (1/2"), PARA CIRCUITOS TERMINAIS, INSTALADA EM LAJE - FORNECIMENTO E INSTALAÇÃO. AF_12/2015	UN	7,52	8,20
SINAPI	91902	CURVA 90 GRAUS PARA ELETRODUTO, PVC, ROSCÁVEL, DN 25 MM (3/4"), PARA CIRCUITOS TERMINAIS, INSTALADA EM LAJE - FORNECIMENTO E INSTALAÇÃO. AF_12/2015	UN	8,94	9,76
SINAPI	91904	CURVA 180 GRAUS PARA ELETRODUTO, PVC, ROSCÁVEL, DN 25 MM (3/4"), PARA CIRCUITOS TERMINAIS, INSTALADA EM LAJE - FORNECIMENTO E INSTALAÇÃO. AF_12/2015	UN	10,60	11,42
SINAPI	91905	CURVA 90 GRAUS PARA ELETRODUTO, PVC, ROSCÁVEL, DN 32 MM (1"), PARA CIRCUITOS TERMINAIS, INSTALADA EM LAJE - FORNECIMENTO E INSTALAÇÃO. AF_12/2015	UN	11,75	12,77
SINAPI	91907	CURVA 180 GRAUS PARA ELETRODUTO, PVC, ROSCÁVEL, DN 32 MM (1"), PARA CIRCUITOS TERMINAIS, INSTALADA EM LAJE - FORNECIMENTO E INSTALAÇÃO. AF_12/2015	UN	13,44	14,46
SINAPI	91908	CURVA 90 GRAUS PARA ELETRODUTO, PVC, ROSCÁVEL, DN 40 MM (1 1/4"), PARA CIRCUITOS TERMINAIS, INSTALADA EM LAJE - FORNECIMENTO E INSTALAÇÃO. AF_12/2015	UN	14,04	15,28
SINAPI	91910	CURVA 180 GRAUS PARA ELETRODUTO, PVC, ROSCÁVEL, DN 40 MM (1 1/4"), PARA CIRCUITOS TERMINAIS, INSTALADA EM LAJE - FORNECIMENTO E INSTALAÇÃO. AF_12/2015	UN	15,85	17,09
SINAPI	91911	CURVA 90 GRAUS PARA ELETRODUTO, PVC, ROSCÁVEL, DN 20 MM (1/2"), PARA CIRCUITOS TERMINAIS, INSTALADA EM PAREDE - FORNECIMENTO E INSTALAÇÃO. AF_12/2015	UN	9,34	10,21
SINAPI	91913	CURVA 180 GRAUS PARA ELETRODUTO, PVC, ROSCÁVEL, DN 20 MM (1/2"), PARA CIRCUITOS TERMINAIS, INSTALADA EM PAREDE - FORNECIMENTO E INSTALAÇÃO. AF_12/2015	UN	9,09	9,96
SINAPI	91914	CURVA 90 GRAUS PARA ELETRODUTO, PVC, ROSCÁVEL, DN 25 MM (3/4"), PARA CIRCUITOS TERMINAIS, INSTALADA EM PAREDE - FORNECIMENTO E INSTALAÇÃO. AF_12/2015	UN	10,16	11,13
SINAPI	91916	CURVA 180 GRAUS PARA ELETRODUTO, PVC, ROSCÁVEL, DN 25 MM (3/4"), PARA CIRCUITOS TERMINAIS, INSTALADA EM PAREDE - FORNECIMENTO E INSTALAÇÃO. AF_12/2015	UN	11,82	12,79
SINAPI	91917	CURVA 90 GRAUS PARA ELETRODUTO, PVC, ROSCÁVEL, DN 32 MM (1"), PARA CIRCUITOS TERMINAIS, INSTALADA EM PAREDE - FORNECIMENTO E INSTALAÇÃO. AF_12/2015	UN	12,47	13,57
SINAPI	91919	CURVA 180 GRAUS PARA ELETRODUTO, PVC, ROSCÁVEL, DN 32 MM (1"), PARA CIRCUITOS TERMINAIS, INSTALADA EM PAREDE - FORNECIMENTO E INSTALAÇÃO. AF_12/2015	UN	14,16	15,26
SINAPI	91920	CURVA 90 GRAUS PARA ELETRODUTO, PVC, ROSCÁVEL, DN 40 MM (1 1/4"), PARA CIRCUITOS TERMINAIS, INSTALADA EM PAREDE - FORNECIMENTO E INSTALAÇÃO. AF_12/2015	UN	14,20	15,46
SINAPI	91922	CURVA 180 GRAUS PARA ELETRODUTO, PVC, ROSCÁVEL, DN 40 MM (1 1/4"), PARA CIRCUITOS TERMINAIS, INSTALADA EM PAREDE - FORNECIMENTO E INSTALAÇÃO. AF_12/2015	UN	16,01	17,27
SINAPI	93013	LUVA PARA ELETRODUTO, PVC, ROSCÁVEL, DN 50 MM (1 1/2") - FORNECIMENTO E INSTALAÇÃO. AF_12/2015	UN	10,34	11,25
SINAPI	93014	LUVA PARA ELETRODUTO, PVC, ROSCÁVEL, DN 60 MM (2") - FORNECIMENTO E INSTALAÇÃO. AF_12/2015	UN	12,81	13,86
SINAPI	93015	LUVA PARA ELETRODUTO, PVC, ROSCÁVEL, DN 75 MM (2 1/2") - FORNECIMENTO E INSTALAÇÃO. AF_12/2015	UN	19,78	21,03
SINAPI	93016	LUVA PARA ELETRODUTO, PVC, ROSCÁVEL, DN 85 MM (3") - FORNECIMENTO E INSTALAÇÃO. AF_12/2015	UN	24,21	25,60
SINAPI	93017	LUVA PARA ELETRODUTO, PVC, ROSCÁVEL, DN 110 MM (4") - FORNECIMENTO E INSTALAÇÃO. AF_12/2015	UN	36,82	38,54
SINAPI	93018	CURVA 90 GRAUS PARA ELETRODUTO, PVC, ROSCÁVEL, DN 50 MM (1 1/2") - FORNECIMENTO E INSTALAÇÃO. AF_12/2015	UN	15,83	17,19
SINAPI	93020	CURVA 90 GRAUS PARA ELETRODUTO, PVC, ROSCÁVEL, DN 60 MM (2") - FORNECIMENTO E INSTALAÇÃO. AF_12/2015	UN	20,52	22,09
SINAPI	93022	CURVA 90 GRAUS PARA ELETRODUTO, PVC, ROSCÁVEL, DN 75 MM (2 1/2") - FORNECIMENTO E INSTALAÇÃO. AF_12/2015	UN	35,18	37,05
SINAPI	93024	CURVA 90 GRAUS PARA ELETRODUTO, PVC, ROSCÁVEL, DN 85 MM (3") - FORNECIMENTO E INSTALAÇÃO. AF_12/2015	UN	36,83	38,91
SINAPI	93026	CURVA 90 GRAUS PARA ELETRODUTO, PVC, ROSCÁVEL, DN 110 MM (4") - FORNECIMENTO E INSTALAÇÃO. AF_12/2015	UN	61,18	63,76
SINAPI	95733	LUVA PARA ELETRODUTO, PVC, SOLDÁVEL, DN 25 MM (3/4"), APARENTE, INSTALADA EM TETO - FORNECIMENTO E INSTALAÇÃO. AF_11/2016_P	UN	4,00	4,31
SINAPI	95734	LUVA PARA ELETRODUTO, PVC, SOLDÁVEL, DN 32 MM (1"), APARENTE, INSTALADA EM TETO - FORNECIMENTO E INSTALAÇÃO. AF_11/2016_P	UN	5,32	5,73
SINAPI	95735	LUVA PARA ELETRODUTO, PVC, SOLDÁVEL, DN 20 MM (1/2"), APARENTE, INSTALADA EM PAREDE - FORNECIMENTO E INSTALAÇÃO. AF_11/2016_P	UN	4,47	4,90
SINAPI	95736	LUVA PARA ELETRODUTO, PVC, SOLDÁVEL, DN 25 MM (3/4"), APARENTE, INSTALADA EM PAREDE - FORNECIMENTO E INSTALAÇÃO. AF_11/2016_P	UN	5,28	5,75
SINAPI	95738	LUVA PARA ELETRODUTO, PVC, SOLDÁVEL, DN 32 MM (1"), APARENTE, INSTALADA EM PAREDE - FORNECIMENTO E INSTALAÇÃO. AF_11/2016_P	UN	6,37	6,90
SINAPI	95753	LUVA DE EMENDA PARA ELETRODUTO, AÇO GALVANIZADO, DN 20 MM (3/4), APARENTE, INSTALADA EM TETO - FORNECIMENTO E INSTALAÇÃO. AF_11/2016_P	UN	4,99	5,42
SINAPI	95754	LUVA DE EMENDA PARA ELETRODUTO, AÇO GALVANIZADO, DN 25 MM (1''), APARENTE, INSTALADA EM TETO - FORNECIMENTO E INSTALAÇÃO. AF_11/2016_P	UN	6,21	6,76
SINAPI	95755	LUVA DE EMENDA PARA ELETRODUTO, AÇO GALVANIZADO, DN 32 MM (1 1/4''), APARENTE, INSTALADA EM TETO - FORNECIMENTO E INSTALAÇÃO. AF_11/2016_P	UN	8,95	9,68
SINAPI	95756	LUVA DE EMENDA PARA ELETRODUTO, AÇO GALVANIZADO, DN 40 MM (1 1/2''), APARENTE, INSTALADA EM TETO - FORNECIMENTO E INSTALAÇÃO. AF_11/2016_P	UN	11,93	12,85

FONTE	CÓDIGO	DESCRIÇÃO	UNIDADE	DESONERADO	NÃO DESONERADO
SINAPI	95757	LUVA DE EMENDA PARA ELETRODUTO, AÇO GALVANIZADO, DN 20 MM (3/4''), APARENTE, INSTALADA EM PAREDE - FORNECIMENTO E INSTALAÇÃO. AF_11/2016_P	UN	7,51	8,26
SINAPI	95758	LUVA DE EMENDA PARA ELETRODUTO, AÇO GALVANIZADO, DN 25 MM (1''), APARENTE, INSTALADA EM PAREDE - FORNECIMENTO E INSTALAÇÃO. AF_11/2016_P	UN	8,43	9,26
SINAPI	95759	LUVA DE EMENDA PARA ELETRODUTO, AÇO GALVANIZADO, DN 32 MM (1 1/4''), APARENTE, INSTALADA EM PAREDE - FORNECIMENTO E INSTALAÇÃO. AF_11/2016_P	UN	10,76	11,71
SINAPI	95760	LUVA DE EMENDA PARA ELETRODUTO, AÇO GALVANIZADO, DN 40 MM (1 1/2''), APARENTE, INSTALADA EM PAREDE - FORNECIMENTO E INSTALAÇÃO. AF_11/2016_P	UN	13,27	14,34
SINAPI	97559	CURVA 135 GRAUS PARA ELETRODUTO, PVC, ROSCÁVEL, DN 25 MM (3/4"), PARA CIRCUITOS TERMINAIS, INSTALADA EM FORRO - FORNECIMENTO E INSTALAÇÃO. AF_12/2015	UN	7,38	8,03
SINAPI	97562	CURVA 135 GRAUS PARA ELETRODUTO, PVC, ROSCÁVEL, DN 25 MM (3/4"), PARA CIRCUITOS TERMINAIS, INSTALADA EM LAJE - FORNECIMENTO E INSTALAÇÃO. AF_12/2015	UN	8,75	9,57
SINAPI	97564	CURVA 135 GRAUS PARA ELETRODUTO, PVC, ROSCÁVEL, DN 25 MM (3/4"), PARA CIRCUITOS TERMINAIS, INSTALADA EM PAREDE - FORNECIMENTO E INSTALAÇÃO. AF_12/2015	UN	9,97	10,94
SINAPI	91924	CABO DE COBRE FLEXÍVEL ISOLADO, 1,5 MM², ANTI-CHAMA 450/750 V, PARA CIRCUITOS TERMINAIS - FORNECIMENTO E INSTALAÇÃO. AF_12/2015	M	1,61	1,71
SINAPI	91925	CABO DE COBRE FLEXÍVEL ISOLADO, 1,5 MM², ANTI-CHAMA 0,6/1,0 KV, PARA CIRCUITOS TERMINAIS - FORNECIMENTO E INSTALAÇÃO. AF_12/2015	M	2,19	2,29
SINAPI	91926	CABO DE COBRE FLEXÍVEL ISOLADO, 2,5 MM², ANTI-CHAMA 450/750 V, PARA CIRCUITOS TERMINAIS - FORNECIMENTO E INSTALAÇÃO. AF_12/2015	M	2,29	2,42
SINAPI	91927	CABO DE COBRE FLEXÍVEL ISOLADO, 2,5 MM², ANTI-CHAMA 0,6/1,0 KV, PARA CIRCUITOS TERMINAIS - FORNECIMENTO E INSTALAÇÃO. AF_12/2015	M	2,92	3,05
SINAPI	91928	CABO DE COBRE FLEXÍVEL ISOLADO, 4 MM², ANTI-CHAMA 450/750 V, PARA CIRCUITOS TERMINAIS - FORNECIMENTO E INSTALAÇÃO. AF_12/2015	M	3,66	3,83
SINAPI	91929	CABO DE COBRE FLEXÍVEL ISOLADO, 4 MM², ANTI-CHAMA 0,6/1,0 KV, PARA CIRCUITOS TERMINAIS - FORNECIMENTO E INSTALAÇÃO. AF_12/2015	M	4,10	4,27
SINAPI	91930	CABO DE COBRE FLEXÍVEL ISOLADO, 6 MM², ANTI-CHAMA 450/750 V, PARA CIRCUITOS TERMINAIS - FORNECIMENTO E INSTALAÇÃO. AF_12/2015	M	4,98	5,20
SINAPI	91931	CABO DE COBRE FLEXÍVEL ISOLADO, 6 MM², ANTI-CHAMA 0,6/1,0 KV, PARA CIRCUITOS TERMINAIS - FORNECIMENTO E INSTALAÇÃO. AF_12/2015	M	5,51	5,73
SINAPI	91932	CABO DE COBRE FLEXÍVEL ISOLADO, 10 MM², ANTI-CHAMA 450/750 V, PARA CIRCUITOS TERMINAIS - FORNECIMENTO E INSTALAÇÃO. AF_12/2015	M	8,13	8,44
SINAPI	91933	CABO DE COBRE FLEXÍVEL ISOLADO, 10 MM², ANTI-CHAMA 0,6/1,0 KV, PARA CIRCUITOS TERMINAIS - FORNECIMENTO E INSTALAÇÃO. AF_12/2015	M	8,63	8,94
SINAPI	91934	CABO DE COBRE FLEXÍVEL ISOLADO, 16 MM², ANTI-CHAMA 450/750 V, PARA CIRCUITOS TERMINAIS - FORNECIMENTO E INSTALAÇÃO. AF_12/2015	M	12,41	12,87
SINAPI	91935	CABO DE COBRE FLEXÍVEL ISOLADO, 16 MM², ANTI-CHAMA 0,6/1,0 KV, PARA CIRCUITOS TERMINAIS - FORNECIMENTO E INSTALAÇÃO. AF_12/2015	M	13,15	13,61
SINAPI	92979	CABO DE COBRE FLEXÍVEL ISOLADO, 10 MM², ANTI-CHAMA 450/750 V, PARA DISTRIBUIÇÃO - FORNECIMENTO E INSTALAÇÃO. AF_12/2015	M	5,13	5,17
SINAPI	92980	CABO DE COBRE FLEXÍVEL ISOLADO, 10 MM², ANTI-CHAMA 0,6/1,0 KV, PARA DISTRIBUIÇÃO - FORNECIMENTO E INSTALAÇÃO. AF_12/2015	M	5,56	5,60
SINAPI	92981	CABO DE COBRE FLEXÍVEL ISOLADO, 16 MM², ANTI-CHAMA 450/750 V, PARA DISTRIBUIÇÃO - FORNECIMENTO E INSTALAÇÃO. AF_12/2015	M	7,89	7,94
SINAPI	92982	CABO DE COBRE FLEXÍVEL ISOLADO, 16 MM², ANTI-CHAMA 0,6/1,0 KV, PARA DISTRIBUIÇÃO - FORNECIMENTO E INSTALAÇÃO. AF_12/2015	M	8,53	8,58
SINAPI	92983	CABO DE COBRE FLEXÍVEL ISOLADO, 25 MM², ANTI-CHAMA 450/750 V, PARA DISTRIBUIÇÃO - FORNECIMENTO E INSTALAÇÃO. AF_12/2015	M	13,92	14,18
SINAPI	92984	CABO DE COBRE FLEXÍVEL ISOLADO, 25 MM², ANTI-CHAMA 0,6/1,0 KV, PARA DISTRIBUIÇÃO - FORNECIMENTO E INSTALAÇÃO. AF_12/2015	M	14,27	14,53
SINAPI	92985	CABO DE COBRE FLEXÍVEL ISOLADO, 35 MM², ANTI-CHAMA 450/750 V, PARA DISTRIBUIÇÃO - FORNECIMENTO E INSTALAÇÃO. AF_12/2015	M	18,66	18,95
SINAPI	92986	CABO DE COBRE FLEXÍVEL ISOLADO, 35 MM², ANTI-CHAMA 0,6/1,0 KV, PARA DISTRIBUIÇÃO - FORNECIMENTO E INSTALAÇÃO. AF_12/2015	M	19,18	19,47
SINAPI	92987	CABO DE COBRE FLEXÍVEL ISOLADO, 50 MM², ANTI-CHAMA 450/750 V, PARA DISTRIBUIÇÃO - FORNECIMENTO E INSTALAÇÃO. AF_12/2015	M	26,72	27,06
SINAPI	92988	CABO DE COBRE FLEXÍVEL ISOLADO, 50 MM², ANTI-CHAMA 0,6/1,0 KV, PARA DISTRIBUIÇÃO - FORNECIMENTO E INSTALAÇÃO. AF_12/2015	M	26,78	27,12
SINAPI	92989	CABO DE COBRE FLEXÍVEL ISOLADO, 70 MM², ANTI-CHAMA 450/750 V, PARA DISTRIBUIÇÃO - FORNECIMENTO E INSTALAÇÃO. AF_12/2015	M	36,99	37,42
SINAPI	92990	CABO DE COBRE FLEXÍVEL ISOLADO, 70 MM², ANTI-CHAMA 0,6/1,0 KV, PARA DISTRIBUIÇÃO - FORNECIMENTO E INSTALAÇÃO. AF_12/2015	M	36,57	37,00
SINAPI	92991	CABO DE COBRE FLEXÍVEL ISOLADO, 95 MM², ANTI-CHAMA 450/750 V, PARA DISTRIBUIÇÃO - FORNECIMENTO E INSTALAÇÃO. AF_12/2015	M	48,18	48,70
SINAPI	92992	CABO DE COBRE FLEXÍVEL ISOLADO, 95 MM², ANTI-CHAMA 0,6/1,0 KV, PARA DISTRIBUIÇÃO - FORNECIMENTO E INSTALAÇÃO. AF_12/2015	M	48,22	48,74
SINAPI	92993	CABO DE COBRE FLEXÍVEL ISOLADO, 120 MM², ANTI-CHAMA 450/750 V, PARA DISTRIBUIÇÃO - FORNECIMENTO E INSTALAÇÃO. AF_12/2015	M	61,68	62,29
SINAPI	92994	CABO DE COBRE FLEXÍVEL ISOLADO, 120 MM², ANTI-CHAMA 0,6/1,0 KV, PARA DISTRIBUIÇÃO - FORNECIMENTO E INSTALAÇÃO. AF_12/2015	M	62,28	62,89
SINAPI	92995	CABO DE COBRE FLEXÍVEL ISOLADO, 150 MM², ANTI-CHAMA 450/750 V, PARA DISTRIBUIÇÃO - FORNECIMENTO E INSTALAÇÃO. AF_12/2015	M	76,65	77,38
SINAPI	92996	CABO DE COBRE FLEXÍVEL ISOLADO, 150 MM², ANTI-CHAMA 0,6/1,0 KV, PARA DISTRIBUIÇÃO - FORNECIMENTO E INSTALAÇÃO. AF_12/2015	M	76,86	77,59
SINAPI	92997	CABO DE COBRE FLEXÍVEL ISOLADO, 185 MM², ANTI-CHAMA 450/750 V, PARA DISTRIBUIÇÃO - FORNECIMENTO E INSTALAÇÃO. AF_12/2015	M	93,09	93,95
SINAPI	92998	CABO DE COBRE FLEXÍVEL ISOLADO, 185 MM², ANTI-CHAMA 0,6/1,0 KV, PARA DISTRIBUIÇÃO - FORNECIMENTO E INSTALAÇÃO. AF_12/2015	M	93,97	94,83
SINAPI	92999	CABO DE COBRE FLEXÍVEL ISOLADO, 240 MM², ANTI-CHAMA 450/750 V, PARA DISTRIBUIÇÃO - FORNECIMENTO E INSTALAÇÃO. AF_12/2015	M	122,49	123,55
SINAPI	93000	CABO DE COBRE FLEXÍVEL ISOLADO, 240 MM², ANTI-CHAMA 0,6/1,0 KV, PARA DISTRIBUIÇÃO - FORNECIMENTO E INSTALAÇÃO. AF_12/2015	M	123,22	124,28
SINAPI	93001	CABO DE COBRE RÍGIDO ISOLADO, 300 MM², ANTI-CHAMA 450/750 V, PARA DISTRIBUIÇÃO - FORNECIMENTO E INSTALAÇÃO. AF_12/2015	M	149,50	150,76
SINAPI	93002	CABO DE COBRE FLEXÍVEL ISOLADO, 300 MM², ANTI-CHAMA 0,6/1,0 KV, PARA DISTRIBUIÇÃO - FORNECIMENTO E INSTALAÇÃO. AF_12/2015	M	153,60	154,86
SINAPI	83446	CAIXA DE PASSAGEM 30X30X40 COM TAMPA E DRENO BRITA	UN	134,33	145,13
SINAPI	91936	CAIXA OCTOGONAL 4" X 4", PVC, INSTALADA EM LAJE - FORNECIMENTO E INSTALAÇÃO. AF_12/2015	UN	9,88	10,46
SINAPI	91937	CAIXA OCTOGONAL 3" X 3", PVC, INSTALADA EM LAJE - FORNECIMENTO E INSTALAÇÃO. AF_12/2015	UN	8,28	8,86
SINAPI	91939	CAIXA RETANGULAR 4" X 2" ALTA (2,00 M DO PISO), PVC, INSTALADA EM PAREDE - FORNECIMENTO E INSTALAÇÃO. AF_12/2015	UN	19,35	21,46
SINAPI	91940	CAIXA RETANGULAR 4" X 2" MÉDIA (1,30 M DO PISO), PVC, INSTALADA EM PAREDE - FORNECIMENTO E INSTALAÇÃO. AF_12/2015	UN	10,43	11,44
SINAPI	91941	CAIXA RETANGULAR 4" X 2" BAIXA (0,30 M DO PISO), PVC, INSTALADA EM PAREDE - FORNECIMENTO E INSTALAÇÃO. AF_12/2015	UN	7,09	7,68
SINAPI	91942	CAIXA RETANGULAR 4" X 4" ALTA (2,00 M DO PISO), PVC, INSTALADA EM PAREDE - FORNECIMENTO E INSTALAÇÃO. AF_12/2015	UN	23,96	26,39
SINAPI	91943	CAIXA RETANGULAR 4" X 4" MÉDIA (1,30 M DO PISO), PVC, INSTALADA EM PAREDE - FORNECIMENTO E INSTALAÇÃO. AF_12/2015	UN	13,70	14,86

FONTE	CÓDIGO	DESCRIÇÃO	UNIDADE	DESONERADO	NÃO DESONERADO
SINAPI	91944	CAIXA RETANGULAR 4" X 4" BAIXA (0,30 M DO PISO), PVC, INSTALADA EM PAREDE - FORNECIMENTO E INSTALAÇÃO. AF_12/2015	UN	9,86	10,55
SINAPI	92865	CAIXA OCTOGONAL 4" X 4", METÁLICA, INSTALADA EM LAJE - FORNECIMENTO E INSTALAÇÃO. AF_12/2015	UN	6,57	7,15
SINAPI	92866	CAIXA SEXTAVADA 3" X 3", METÁLICA, INSTALADA EM LAJE - FORNECIMENTO E INSTALAÇÃO. AF_12/2015	UN	5,54	6,12
SINAPI	92867	CAIXA RETANGULAR 4" X 2" ALTA (2,00 M DO PISO), METÁLICA, INSTALADA EM PAREDE - FORNECIMENTO E INSTALAÇÃO. AF_12/2015	UN	18,23	20,34
SINAPI	92868	CAIXA RETANGULAR 4" X 2" MÉDIA (1,30 M DO PISO), METÁLICA, INSTALADA EM PAREDE - FORNECIMENTO E INSTALAÇÃO. AF_12/2015	UN	9,31	10,32
SINAPI	92869	CAIXA RETANGULAR 4" X 2" BAIXA (0,30 M DO PISO), METÁLICA, INSTALADA EM PAREDE - FORNECIMENTO E INSTALAÇÃO. AF_12/2015	UN	5,97	6,56
SINAPI	92870	CAIXA RETANGULAR 4" X 4" ALTA (2,00 M DO PISO), METÁLICA, INSTALADA EM PAREDE - FORNECIMENTO E INSTALAÇÃO. AF_12/2015	UN	21,86	24,29
SINAPI	92871	CAIXA RETANGULAR 4" X 4" MÉDIA (1,30 M DO PISO), METÁLICA, INSTALADA EM PAREDE - FORNECIMENTO E INSTALAÇÃO. AF_12/2015	UN	11,60	12,76
SINAPI	92872	CAIXA RETANGULAR 4" X 4" BAIXA (0,30 M DO PISO), METÁLICA, INSTALADA EM PAREDE - FORNECIMENTO E INSTALAÇÃO. AF_12/2015	UN	7,76	8,45
SINAPI	95777	CONDULETE DE ALUMÍNIO, TIPO B, PARA ELETRODUTO DE AÇO GALVANIZADO DN 20 MM (3/4''), APARENTE - FORNECIMENTO E INSTALAÇÃO. AF_11/2016_P	UN	18,71	20,10
SINAPI	95778	CONDULETE DE ALUMÍNIO, TIPO C, PARA ELETRODUTO DE AÇO GALVANIZADO DN 20 MM (3/4''), APARENTE - FORNECIMENTO E INSTALAÇÃO. AF_11/2016_P	UN	19,14	20,53
SINAPI	95779	CONDULETE DE ALUMÍNIO, TIPO E, PARA ELETRODUTO DE AÇO GALVANIZADO DN 20 MM (3/4''), APARENTE - FORNECIMENTO E INSTALAÇÃO. AF_11/2016_P	UN	17,68	19,07
SINAPI	95780	CONDULETE DE ALUMÍNIO, TIPO B, PARA ELETRODUTO DE AÇO GALVANIZADO DN 25 MM (1''), APARENTE - FORNECIMENTO E INSTALAÇÃO. AF_11/2016_P	UN	21,18	22,62
SINAPI	95781	CONDULETE DE ALUMÍNIO, TIPO C, PARA ELETRODUTO DE AÇO GALVANIZADO DN 25 MM (1''), APARENTE - FORNECIMENTO E INSTALAÇÃO. AF_11/2016_P	UN	21,50	22,94
SINAPI	95782	CONDULETE DE ALUMÍNIO, TIPO E, ELETRODUTO DE AÇO GALVANIZADO DN 25 MM (1''), APARENTE - FORNECIMENTO E INSTALAÇÃO. AF_11/2016_P	UN	22,35	23,79
SINAPI	95785	CONDULETE DE ALUMÍNIO, TIPO E, PARA ELETRODUTO DE AÇO GALVANIZADO DN 32 MM (1 1/4''), APARENTE - FORNECIMENTO E INSTALAÇÃO. AF_11/2016_P	UN	25,33	26,85
SINAPI	95787	CONDULETE DE ALUMÍNIO, TIPO LR, PARA ELETRODUTO DE AÇO GALVANIZADO DN 20 MM (3/4''), APARENTE - FORNECIMENTO E INSTALAÇÃO. AF_11/2016_P	UN	18,99	20,52
SINAPI	95789	CONDULETE DE ALUMÍNIO, TIPO LR, PARA ELETRODUTO DE AÇO GALVANIZADO DN 25 MM (1''), APARENTE - FORNECIMENTO E INSTALAÇÃO. AF_11/2016_P	UN	23,33	24,95
SINAPI	95791	CONDULETE DE ALUMÍNIO, TIPO LR, PARA ELETRODUTO DE AÇO GALVANIZADO DN 32 MM (1 1/4''), APARENTE - FORNECIMENTO E INSTALAÇÃO. AF_11/2016_P	UN	29,82	31,54
SINAPI	95795	CONDULETE DE ALUMÍNIO, TIPO T, PARA ELETRODUTO DE AÇO GALVANIZADO DN 20 MM (3/4''), APARENTE - FORNECIMENTO E INSTALAÇÃO. AF_11/2016_P	UN	21,94	23,71
SINAPI	95796	CONDULETE DE ALUMÍNIO, TIPO T, PARA ELETRODUTO DE AÇO GALVANIZADO DN 25 MM (1''), APARENTE - FORNECIMENTO E INSTALAÇÃO. AF_11/2016_P	UN	27,47	29,37
SINAPI	95797	CONDULETE DE ALUMÍNIO, TIPO T, PARA ELETRODUTO DE AÇO GALVANIZADO DN 32 MM (1 1/4''), APARENTE - FORNECIMENTO E INSTALAÇÃO. AF_11/2016_P	UN	34,68	36,76
SINAPI	95801	CONDULETE DE ALUMÍNIO, TIPO X, PARA ELETRODUTO DE AÇO GALVANIZADO DN 20 MM (3/4''), APARENTE - FORNECIMENTO E INSTALAÇÃO. AF_11/2016_P	UN	26,26	28,28
SINAPI	95802	CONDULETE DE ALUMÍNIO, TIPO X, PARA ELETRODUTO DE AÇO GALVANIZADO DN 25 MM (1''), APARENTE - FORNECIMENTO E INSTALAÇÃO. AF_11/2016_P	UN	29,26	31,44
SINAPI	95803	CONDULETE DE ALUMÍNIO, TIPO X, PARA ELETRODUTO DE AÇO GALVANIZADO DN 32 MM (1 1/4''), APARENTE - FORNECIMENTO E INSTALAÇÃO. AF_11/2016_P	UN	38,48	40,91
SINAPI	95804	CONDULETE DE PVC, TIPO B, PARA ELETRODUTO DE PVC SOLDÁVEL DN 20 MM (1/2''), APARENTE - FORNECIMENTO E INSTALAÇÃO. AF_11/2016	UN	18,00	19,15
SINAPI	95805	CONDULETE DE PVC, TIPO B, PARA ELETRODUTO DE PVC SOLDÁVEL DN 25 MM (3/4''), APARENTE - FORNECIMENTO E INSTALAÇÃO. AF_11/2016	UN	18,15	19,33
SINAPI	95806	CONDULETE DE PVC, TIPO B, PARA ELETRODUTO DE PVC SOLDÁVEL DN 32 MM (1''), APARENTE - FORNECIMENTO E INSTALAÇÃO. AF_11/2016	UN	18,76	19,96
SINAPI	95807	CONDULETE DE PVC, TIPO LL, PARA ELETRODUTO DE PVC SOLDÁVEL DN 20 MM (1/2''), APARENTE - FORNECIMENTO E INSTALAÇÃO. AF_11/2016	UN	20,63	22,00
SINAPI	95808	CONDULETE DE PVC, TIPO LL, PARA ELETRODUTO DE PVC SOLDÁVEL DN 25 MM (3/4''), APARENTE - FORNECIMENTO E INSTALAÇÃO. AF_11/2016	UN	21,09	22,52
SINAPI	95809	CONDULETE DE PVC, TIPO LL, PARA ELETRODUTO DE PVC SOLDÁVEL DN 32 MM (1''), APARENTE - FORNECIMENTO E INSTALAÇÃO. AF_11/2016	UN	23,27	24,78
SINAPI	95810	CONDULETE DE PVC, TIPO LB, PARA ELETRODUTO DE PVC SOLDÁVEL DN 20 MM (1/2''), APARENTE - FORNECIMENTO E INSTALAÇÃO. AF_11/2016	UN	11,96	12,29
SINAPI	95811	CONDULETE DE PVC, TIPO LB, PARA ELETRODUTO DE PVC SOLDÁVEL DN 25 MM (3/4''), APARENTE - FORNECIMENTO E INSTALAÇÃO. AF_11/2016	UN	12,42	12,81
SINAPI	95812	CONDULETE DE PVC, TIPO LB, PARA ELETRODUTO DE PVC SOLDÁVEL DN 32 MM (1''), APARENTE - FORNECIMENTO E INSTALAÇÃO. AF_11/2016	UN	14,60	15,06
SINAPI	95813	CONDULETE DE PVC, TIPO TB, PARA ELETRODUTO DE PVC SOLDÁVEL DN 20 MM (1/2''), APARENTE - FORNECIMENTO E INSTALAÇÃO. AF_11/2016	UN	14,25	14,74
SINAPI	95814	CONDULETE DE PVC, TIPO TB, PARA ELETRODUTO DE PVC SOLDÁVEL DN 25 MM (3/4''), APARENTE - FORNECIMENTO E INSTALAÇÃO. AF_11/2016	UN	14,95	15,52
SINAPI	95815	CONDULETE DE PVC, TIPO TB, PARA ELETRODUTO DE PVC SOLDÁVEL DN 32 MM (1''), APARENTE - FORNECIMENTO E INSTALAÇÃO. AF_11/2016	UN	19,19	19,88
SINAPI	95816	CONDULETE DE PVC, TIPO X, PARA ELETRODUTO DE PVC SOLDÁVEL DN 20 MM (1/2''), APARENTE - FORNECIMENTO E INSTALAÇÃO. AF_11/2016	UN	25,41	27,11
SINAPI	95817	CONDULETE DE PVC, TIPO X, PARA ELETRODUTO DE PVC SOLDÁVEL DN 25 MM (3/4''), APARENTE - FORNECIMENTO E INSTALAÇÃO. AF_11/2016	UN	25,97	27,78
SINAPI	95818	CONDULETE DE PVC, TIPO X, PARA ELETRODUTO DE PVC SOLDÁVEL DN 32 MM (1''), APARENTE - FORNECIMENTO E INSTALAÇÃO. AF_11/2016	UN	31,69	33,66
SINAPI	97886	CAIXA ENTERRADA ELÉTRICA RETANGULAR, EM ALVENARIA COM TIJOLOS CERÂMICOS MACIÇOS, FUNDO COM BRITA, DIMENSÕES INTERNAS: 0,3X0,3X0,3 M. AF_05/2018	UN	110,52	120,02
SINAPI	97887	CAIXA ENTERRADA ELÉTRICA RETANGULAR, EM ALVENARIA COM TIJOLOS CERÂMICOS MACIÇOS, FUNDO COM BRITA, DIMENSÕES INTERNAS: 0,4X0,4X0,4 M. AF_05/2018	UN	174,21	189,22
SINAPI	97888	CAIXA ENTERRADA ELÉTRICA RETANGULAR, EM ALVENARIA COM TIJOLOS CERÂMICOS MACIÇOS, FUNDO COM BRITA, DIMENSÕES INTERNAS: 0,6X0,6X0,6 M. AF_05/2018	UN	335,05	363,20
SINAPI	97889	CAIXA ENTERRADA ELÉTRICA RETANGULAR, EM ALVENARIA COM TIJOLOS CERÂMICOS MACIÇOS, FUNDO COM BRITA, DIMENSÕES INTERNAS: 0,8X0,8X0,6 M. AF_05/2018	UN	449,69	487,34
SINAPI	97890	CAIXA ENTERRADA ELÉTRICA RETANGULAR, EM ALVENARIA COM TIJOLOS CERÂMICOS MACIÇOS, FUNDO COM BRITA, DIMENSÕES INTERNAS: 1X1X0,6 M. AF_05/2018	UN	513,94	554,38
SINAPI	97891	CAIXA ENTERRADA ELÉTRICA RETANGULAR, EM ALVENARIA COM BLOCOS DE CONCRETO, FUNDO COM BRITA, DIMENSÕES INTERNAS: 0,4X0,4X0,4 M. AF_05/2018	UN	132,95	144,30
SINAPI	97892	CAIXA ENTERRADA ELÉTRICA RETANGULAR, EM ALVENARIA COM BLOCOS DE CONCRETO, FUNDO COM BRITA, DIMENSÕES INTERNAS: 0,6X0,6X0,6 M. AF_05/2018	UN	247,76	268,22
SINAPI	97893	CAIXA ENTERRADA ELÉTRICA RETANGULAR, EM ALVENARIA COM BLOCOS DE CONCRETO, FUNDO COM BRITA, DIMENSÕES INTERNAS: 0,8X0,8X0,6 M. AF_05/2018	UN	338,38	366,22
SINAPI	97894	CAIXA ENTERRADA ELÉTRICA RETANGULAR, EM ALVENARIA COM BLOCOS DE CONCRETO, FUNDO COM BRITA, DIMENSÕES INTERNAS: 1X1X0,6 M. AF_05/2018	UN	379,07	407,61
SINAPI	68066	CAIXA DE PROTECAO PARA MEDIDOR MONOFASICO, FORNECIMENTO E INSTALACAO	UN	91,92	97,12
SINAPI	72319	DISJUNTOR BAIXA TENSAO TRIPOLAR A SECO 800A/600V, INCLUSIVE ELETROTÉCNICO	UN	5.112,96	5.156,20
SINAPI	72341	CONTATOR TRIPOLAR I NOMINAL 12A - FORNECIMENTO E INSTALACAO INCLUSIVE ELETROTÉCNICO	UN	302,34	315,84
SINAPI	72343	CONTATOR TRIPOLAR I NOMINAL 22A - FORNECIMENTO E INSTALACAO INCLUSIVE ELETROTÉCNICO	UN	362,52	378,05

FONTE	CÓDIGO	DESCRIÇÃO	UNIDADE	DESONERADO	NÃO DESONERADO
SINAPI	72344	CONTATOR TRIPOLAR I NOMINAL 36A - FORNECIMENTO E INSTALACAO INCLUSIVE ELETROTÉCNICO	UN	635,03	651,76
SINAPI	72345	CONTATOR TRIPOLAR I NOMIMAL 94A - FORNECIMENTO E INSTALACAO INCLUSIVE ELETROTÉCNICO	UN	2.060,00	2.079,58
SINAPI	74130/1	DISJUNTOR TERMOMAGNETICO MONOPOLAR PADRAO NEMA (AMERICANO) 10 A 30A 240V, FORNECIMENTO E INSTALACAO	UN	14,83	15,12
SINAPI	74130/2	DISJUNTOR TERMOMAGNETICO MONOPOLAR PADRAO NEMA (AMERICANO) 35 A 50A 240V, FORNECIMENTO E INSTALACAO	UN	23,30	23,59
SINAPI	74130/3	DISJUNTOR TERMOMAGNETICO BIPOLAR PADRAO NEMA (AMERICANO) 10 A 50A 240V, FORNECIMENTO E INSTALACAO	UN	70,06	70,42
SINAPI	74130/4	DISJUNTOR TERMOMAGNETICO TRIPOLAR PADRAO NEMA (AMERICANO) 10 A 50A 240V, FORNECIMENTO E INSTALACAO	UN	97,02	98,63
SINAPI	74130/5	DISJUNTOR TERMOMAGNETICO TRIPOLAR PADRAO NEMA (AMERICANO) 60 A 100A 240V, FORNECIMENTO E INSTALACAO	UN	131,33	132,94
SINAPI	74130/6	DISJUNTOR TERMOMAGNETICO TRIPOLAR PADRAO NEMA (AMERICANO) 125 A 150A 240V, FORNECIMENTO E INSTALACAO	UN	382,83	384,44
SINAPI	74130/7	DISJUNTOR TERMOMAGNETICO TRIPOLAR EM CAIXA MOLDADA 250A 600V, FORNECIMENTO E INSTALACAO	UN	998,86	1.000,47
SINAPI	74130/8	DISJUNTOR TERMOMAGNETICO TRIPOLAR EM CAIXA MOLDADA 300 A 400A 600V, FORNECIMENTO E INSTALACAO	UN	1.367,17	1.368,78
SINAPI	74130/9	DISJUNTOR TERMOMAGNETICO TRIPOLAR EM CAIXA MOLDADA 500 A 600A 600V, FORNECIMENTO E INSTALACAO	UN	2.243,23	2.244,84
SINAPI	74130/10	DISJUNTOR TERMOMAGNETICO TRIPOLAR EM CAIXA MOLDADA 175 A 225A 240V, FORNECIMENTO E INSTALACAO	UN	601,75	603,36
SINAPI	74131/1	QUADRO DE DISTRIBUICAO DE ENERGIA DE EMBUTIR, EM CHAPA METALICA, PARA 3 DISJUNTORES TERMOMAGNETICOS MONOPOLARES SEM BARRAMENTO FORNECIMENTO E INSTALACAO	UN	54,82	58,87
SINAPI	74131/4	QUADRO DE DISTRIBUICAO DE ENERGIA DE EMBUTIR, EM CHAPA METALICA, PARA 18 DISJUNTORES TERMOMAGNETICOS MONOPOLARES, COM BARRAMENTO TRIFASICO E NEUTRO, FORNECIMENTO E INSTALACAO	UN	344,61	354,74
SINAPI	74131/5	QUADRO DE DISTRIBUICAO DE ENERGIA DE EMBUTIR, EM CHAPA METALICA, PARA 24 DISJUNTORES TERMOMAGNETICOS MONOPOLARES, COM BARRAMENTO TRIFASICO E NEUTRO, FORNECIMENTO E INSTALACAO	UN	396,59	408,74
SINAPI	74131/6	QUADRO DE DISTRIBUICAO DE ENERGIA DE EMBUTIR, EM CHAPA METALICA, PARA 32 DISJUNTORES TERMOMAGNETICOS MONOPOLARES, COM BARRAMENTO TRIFASICO E NEUTRO, FORNECIMENTO E INSTALACAO	UN	456,76	470,94
SINAPI	74131/7	QUADRO DE DISTRIBUICAO DE ENERGIA DE EMBUTIR, EM CHAPA METALICA, PARA 40 DISJUNTORES TERMOMAGNETICOS MONOPOLARES, COM BARRAMENTO TRIFASICO E NEUTRO, FORNECIMENTO E INSTALACAO	UN	632,99	649,19
SINAPI	74131/8	QUADRO DE DISTRIBUICAO DE ENERGIA DE EMBUTIR, EM CHAPA METALICA, PARA 50 DISJUNTORES TERMOMAGNETICOS MONOPOLARES, COM BARRAMENTO TRIFASICO E NEUTRO, FORNECIMENTO E INSTALACAO	UN	918,82	943,12
SINAPI	83463	QUADRO DE DISTRIBUICAO DE ENERGIA EM CHAPA DE ACO GALVANIZADO, PARA 12 DISJUNTORES TERMOMAGNETICOS MONOPOLARES, COM BARRAMENTO TRIFASICO E NEUTRO - FORNECIMENTO E INSTALACAO	UN	268,07	276,17
SINAPI	84402	QUADRO DE DISTRIBUICAO DE ENERGIA P/ 6 DISJUNTORES TERMOMAGNETICOS MONOPOLARES SEM BARRAMENTO, DE EMBUTIR, EM CHAPA METALICA - FORNECIMENTO E INSTALACAO	UN	67,60	71,65
SINAPI	93653	DISJUNTOR MONOPOLAR TIPO DIN, CORRENTE NOMINAL DE 10A - FORNECIMENTO E INSTALAÇÃO. AF_04/2016	UN	11,43	11,57
SINAPI	93654	DISJUNTOR MONOPOLAR TIPO DIN, CORRENTE NOMINAL DE 16A - FORNECIMENTO E INSTALAÇÃO. AF_04/2016	UN	11,85	12,04
SINAPI	93655	DISJUNTOR MONOPOLAR TIPO DIN, CORRENTE NOMINAL DE 20A - FORNECIMENTO E INSTALAÇÃO. AF_04/2016	UN	12,65	12,91
SINAPI	93656	DISJUNTOR MONOPOLAR TIPO DIN, CORRENTE NOMINAL DE 25A - FORNECIMENTO E INSTALAÇÃO. AF_04/2016	UN	12,65	12,91
SINAPI	93657	DISJUNTOR MONOPOLAR TIPO DIN, CORRENTE NOMINAL DE 32A - FORNECIMENTO E INSTALAÇÃO. AF_04/2016	UN	13,62	13,99
SINAPI	93658	DISJUNTOR MONOPOLAR TIPO DIN, CORRENTE NOMINAL DE 40A - FORNECIMENTO E INSTALAÇÃO. AF_04/2016	UN	19,81	20,35
SINAPI	93659	DISJUNTOR MONOPOLAR TIPO DIN, CORRENTE NOMINAL DE 50A - FORNECIMENTO E INSTALAÇÃO. AF_04/2016	UN	21,78	22,54
SINAPI	93660	DISJUNTOR BIPOLAR TIPO DIN, CORRENTE NOMINAL DE 10A - FORNECIMENTO E INSTALAÇÃO. AF_04/2016	UN	58,89	59,17
SINAPI	93661	DISJUNTOR BIPOLAR TIPO DIN, CORRENTE NOMINAL DE 16A - FORNECIMENTO E INSTALAÇÃO. AF_04/2016	UN	59,71	60,09
SINAPI	93662	DISJUNTOR BIPOLAR TIPO DIN, CORRENTE NOMINAL DE 20A - FORNECIMENTO E INSTALAÇÃO. AF_04/2016	UN	61,35	61,89
SINAPI	93663	DISJUNTOR BIPOLAR TIPO DIN, CORRENTE NOMINAL DE 25A - FORNECIMENTO E INSTALAÇÃO. AF_04/2016	UN	61,35	61,89
SINAPI	93664	DISJUNTOR BIPOLAR TIPO DIN, CORRENTE NOMINAL DE 32A - FORNECIMENTO E INSTALAÇÃO. AF_04/2016	UN	63,28	64,01
SINAPI	93665	DISJUNTOR BIPOLAR TIPO DIN, CORRENTE NOMINAL DE 40A - FORNECIMENTO E INSTALAÇÃO. AF_04/2016	UN	65,48	66,57
SINAPI	93666	DISJUNTOR BIPOLAR TIPO DIN, CORRENTE NOMINAL DE 50A - FORNECIMENTO E INSTALAÇÃO. AF_04/2016	UN	69,41	70,94
SINAPI	93667	DISJUNTOR TRIPOLAR TIPO DIN, CORRENTE NOMINAL DE 10A - FORNECIMENTO E INSTALAÇÃO. AF_04/2016	UN	73,13	73,56
SINAPI	93668	DISJUNTOR TRIPOLAR TIPO DIN, CORRENTE NOMINAL DE 16A - FORNECIMENTO E INSTALAÇÃO. AF_04/2016	UN	74,38	74,96
SINAPI	93669	DISJUNTOR TRIPOLAR TIPO DIN, CORRENTE NOMINAL DE 20A - FORNECIMENTO E INSTALAÇÃO. AF_04/2016	UN	76,81	77,62
SINAPI	93670	DISJUNTOR TRIPOLAR TIPO DIN, CORRENTE NOMINAL DE 25A - FORNECIMENTO E INSTALAÇÃO. AF_04/2016	UN	76,81	77,62
SINAPI	93671	DISJUNTOR TRIPOLAR TIPO DIN, CORRENTE NOMINAL DE 32A - FORNECIMENTO E INSTALAÇÃO. AF_04/2016	UN	79,72	80,82
SINAPI	93672	DISJUNTOR TRIPOLAR TIPO DIN, CORRENTE NOMINAL DE 40A - FORNECIMENTO E INSTALAÇÃO. AF_04/2016	UN	84,32	85,97
SINAPI	93673	DISJUNTOR TRIPOLAR TIPO DIN, CORRENTE NOMINAL DE 50A - FORNECIMENTO E INSTALAÇÃO. AF_04/2016	UN	90,23	92,53
SINAPI	97359	QUADRO DE MEDIÇÃO GERAL DE ENERGIA COM 8 MEDIDORES - FORNECIMENTO E INSTALAÇÃO. AF_04/2016	UN	2.044,06	2.058,89
SINAPI	97360	QUADRO DE MEDIÇÃO GERAL DE ENERGIA COM 12 MEDIDORES - FORNECIMENTO E INSTALAÇÃO. AF_04/2016	UN	3.931,92	3.954,15
SINAPI	97361	QUADRO DE MEDIÇÃO GERAL DE ENERGIA COM 16 MEDIDORES - FORNECIMENTO E INSTALAÇÃO. AF_04/2016	UN	5.242,56	5.272,21
SINAPI	91945	SUPORTE PARAFUSADO COM PLACA DE ENCAIXE 4" X 2" ALTO (2,00 M DO PISO) PARA PONTO ELÉTRICO - FORNECIMENTO E INSTALAÇÃO. AF_12/2015	UN	6,41	6,84
SINAPI	91946	SUPORTE PARAFUSADO COM PLACA DE ENCAIXE 4" X 2" MÉDIO (1,30 M DO PISO) PARA PONTO ELÉTRICO - FORNECIMENTO E INSTALAÇÃO. AF_12/2015	UN	5,33	5,62
SINAPI	91947	SUPORTE PARAFUSADO COM PLACA DE ENCAIXE 4" X 2" BAIXO (0,30 M DO PISO) PARA PONTO ELÉTRICO - FORNECIMENTO E INSTALAÇÃO. AF_12/2015	UN	4,66	4,86
SINAPI	91949	SUPORTE PARAFUSADO COM PLACA DE ENCAIXE 4" X 4" ALTO (2,00 M DO PISO) PARA PONTO ELÉTRICO - FORNECIMENTO E INSTALAÇÃO. AF_12/2015	UN	9,76	10,28
SINAPI	91950	SUPORTE PARAFUSADO COM PLACA DE ENCAIXE 4" X 4" MÉDIO (1,30 M DO PISO) PARA PONTO ELÉTRICO - FORNECIMENTO E INSTALAÇÃO. AF_12/2015	UN	8,46	8,80
SINAPI	91951	SUPORTE PARAFUSADO COM PLACA DE ENCAIXE 4" X 4" BAIXO (0,30 M DO PISO) PARA PONTO ELÉTRICO - FORNECIMENTO E INSTALAÇÃO. AF_12/2015	UN	7,67	7,92
SINAPI	91952	INTERRUPTOR SIMPLES (1 MÓDULO), 10A/250V, SEM SUPORTE E SEM PLACA - FORNECIMENTO E INSTALAÇÃO. AF_12/2015	UN	12,07	12,97
SINAPI	91953	INTERRUPTOR SIMPLES (1 MÓDULO), 10A/250V, INCLUINDO SUPORTE E PLACA - FORNECIMENTO E INSTALAÇÃO. AF_12/2015	UN	17,40	18,59
SINAPI	91954	INTERRUPTOR PARALELO (1 MÓDULO), 10A/250V, SEM SUPORTE E SEM PLACA - FORNECIMENTO E INSTALAÇÃO. AF_12/2015	UN	16,21	17,46
SINAPI	91955	INTERRUPTOR PARALELO (1 MÓDULO), 10A/250V, INCLUINDO SUPORTE E PLACA - FORNECIMENTO E INSTALAÇÃO. AF_12/2015	UN	21,54	23,08
SINAPI	91956	INTERRUPTOR SIMPLES (1 MÓDULO) COM INTERRUPTOR PARALELO (1 MÓDULO), 10A/250V, SEM SUPORTE E SEM PLACA - FORNECIMENTO E INSTALAÇÃO. AF_12/2015	UN	26,28	28,20
SINAPI	91957	INTERRUPTOR SIMPLES (1 MÓDULO) COM INTERRUPTOR PARALELO (1 MÓDULO), 10A/250V, INCLUINDO SUPORTE E PLACA - FORNECIMENTO E INSTALAÇÃO. AF_12/2015	UN	31,61	33,82
SINAPI	91958	INTERRUPTOR SIMPLES (2 MÓDULOS), 10A/250V, SEM SUPORTE E SEM PLACA - FORNECIMENTO E INSTALAÇÃO. AF_12/2015	UN	22,17	23,75
SINAPI	91959	INTERRUPTOR SIMPLES (2 MÓDULOS), 10A/250V, INCLUINDO SUPORTE E PLACA - FORNECIMENTO E INSTALAÇÃO. AF_12/2015	UN	27,50	29,37
SINAPI	91960	INTERRUPTOR PARALELO (2 MÓDULOS), 10A/250V, SEM SUPORTE E SEM PLACA - FORNECIMENTO E INSTALAÇÃO. AF_12/2015	UN	30,43	32,68
SINAPI	91961	INTERRUPTOR PARALELO (2 MÓDULOS), 10A/250V, INCLUINDO SUPORTE E PLACA - FORNECIMENTO E INSTALAÇÃO. AF_12/2015	UN	35,76	38,30
SINAPI	91962	INTERRUPTOR SIMPLES (1 MÓDULO) COM INTERRUPTOR PARALELO (2 MÓDULOS), 10A/250V, SEM SUPORTE E SEM PLACA - FORNECIMENTO E INSTALAÇÃO. AF_12/2015	UN	40,54	43,46
SINAPI	91963	INTERRUPTOR SIMPLES (1 MÓDULO) COM INTERRUPTOR PARALELO (2 MÓDULOS), 10A/250V, INCLUINDO SUPORTE E PLACA - FORNECIMENTO E INSTALAÇÃO. AF_12/2015	UN	45,87	49,08
SINAPI	91964	INTERRUPTOR SIMPLES (2 MÓDULOS) COM INTERRUPTOR PARALELO (1 MÓDULO), 10A/250V, SEM SUPORTE E SEM PLACA - FORNECIMENTO E INSTALAÇÃO. AF_12/2015	UN	36,40	38,97
SINAPI	91965	INTERRUPTOR SIMPLES (2 MÓDULOS) COM INTERRUPTOR PARALELO (1 MÓDULO), 10A/250V, INCLUINDO SUPORTE E PLACA - FORNECIMENTO E INSTALAÇÃO. AF_12/2015	UN	41,73	44,59
SINAPI	91966	INTERRUPTOR SIMPLES (3 MÓDULOS), 10A/250V, SEM SUPORTE E SEM PLACA - FORNECIMENTO E INSTALAÇÃO. AF_12/2015	UN	32,29	34,54

FONTE	CÓDIGO	DESCRIÇÃO	UNIDADE	DESONERADO	NÃO DESONERADO
SINAPI	91967	INTERRUPTOR SIMPLES (3 MÓDULOS), 10A/250V, INCLUINDO SUPORTE E PLACA - FORNECIMENTO E INSTALAÇÃO. AF_12/2015	UN	37,62	40,16
SINAPI	91968	INTERRUPTOR PARALELO (3 MÓDULOS), 10A/250V, SEM SUPORTE E SEM PLACA - FORNECIMENTO E INSTALAÇÃO. AF_12/2015	UN	44,64	47,89
SINAPI	91969	INTERRUPTOR PARALELO (3 MÓDULOS), 10A/250V, INCLUINDO SUPORTE E PLACA - FORNECIMENTO E INSTALAÇÃO. AF_12/2015	UN	49,97	53,51
SINAPI	91970	INTERRUPTOR SIMPLES (3 MÓDULOS) COM INTERRUPTOR PARALELO (1 MÓDULO), 10A/250V, SEM SUPORTE E SEM PLACA - FORNECIMENTO E INSTALAÇÃO. AF_12/2015	UN	46,73	50,01
SINAPI	91971	INTERRUPTOR SIMPLES (3 MÓDULOS) COM INTERRUPTOR PARALELO (1 MÓDULO), 10A/250V, INCLUINDO SUPORTE E PLACA - FORNECIMENTO E INSTALAÇÃO. AF_12/2015	UN	55,19	58,81
SINAPI	91972	INTERRUPTOR SIMPLES (2 MÓDULOS) COM INTERRUPTOR PARALELO (2 MÓDULOS), 10A/250V, SEM SUPORTE E SEM PLACA - FORNECIMENTO E INSTALAÇÃO. AF_12/2015	UN	50,88	54,49
SINAPI	91973	INTERRUPTOR SIMPLES (2 MÓDULOS) COM INTERRUPTOR PARALELO (2 MÓDULOS), 10A/250V, INCLUINDO SUPORTE E PLACA - FORNECIMENTO E INSTALAÇÃO. AF_12/2015	UN	59,34	63,29
SINAPI	91974	INTERRUPTOR SIMPLES (4 MÓDULOS), 10A/250V, SEM SUPORTE E SEM PLACA - FORNECIMENTO E INSTALAÇÃO. AF_12/2015	UN	42,60	45,54
SINAPI	91975	INTERRUPTOR SIMPLES (4 MÓDULOS), 10A/250V, INCLUINDO SUPORTE E PLACA - FORNECIMENTO E INSTALAÇÃO. AF_12/2015	UN	51,06	54,34
SINAPI	91976	INTERRUPTOR SIMPLES (6 MÓDULOS), 10A/250V, SEM SUPORTE E SEM PLACA - FORNECIMENTO E INSTALAÇÃO. AF_12/2015	UN	62,89	67,16
SINAPI	91977	INTERRUPTOR SIMPLES (6 MÓDULOS), 10A/250V, INCLUINDO SUPORTE E PLACA - FORNECIMENTO E INSTALAÇÃO. AF_12/2015	UN	71,35	75,96
SINAPI	91978	INTERRUPTOR INTERMEDIÁRIO (1 MÓDULO), 10A/250V, SEM SUPORTE E SEM PLACA - FORNECIMENTO E INSTALAÇÃO. AF_09/2017	UN	25,78	27,36
SINAPI	91979	INTERRUPTOR INTERMEDIÁRIO (1 MÓDULO), 10A/250V, INCLUINDO SUPORTE E PLACA - FORNECIMENTO E INSTALAÇÃO. AF_09/2017	UN	31,11	32,98
SINAPI	91980	INTERRUPTOR BIPOLAR (1 MÓDULO), 10A/250V, SEM SUPORTE E SEM PLACA - FORNECIMENTO E INSTALAÇÃO. AF_09/2017	UN	24,95	26,53
SINAPI	91981	INTERRUPTOR BIPOLAR (1 MÓDULO), 10A/250V, INCLUINDO SUPORTE E PLACA - FORNECIMENTO E INSTALAÇÃO. AF_09/2017	UN	30,28	32,15
SINAPI	91982	DIMMER ROTATIVO (1 MÓDULO), 220V/600W, SEM SUPORTE E SEM PLACA - FORNECIMENTO E INSTALAÇÃO. AF_09/2017	UN	59,72	60,62
SINAPI	91983	DIMMER ROTATIVO (1 MÓDULO), 220V/600W, INCLUINDO SUPORTE E PLACA - FORNECIMENTO E INSTALAÇÃO. AF_09/2017	UN	65,05	66,24
SINAPI	91984	INTERRUPTOR PULSADOR CAMPAINHA (1 MÓDULO), 10A/250V, SEM SUPORTE E SEM PLACA - FORNECIMENTO E INSTALAÇÃO. AF_09/2017	UN	11,31	12,21
SINAPI	91985	INTERRUPTOR PULSADOR CAMPAINHA (1 MÓDULO), 10A/250V, INCLUINDO SUPORTE E PLACA - FORNECIMENTO E INSTALAÇÃO. AF_09/2017	UN	16,64	17,83
SINAPI	91986	CAMPAINHA CIGARRA (1 MÓDULO), 10A/250V, SEM SUPORTE E SEM PLACA - FORNECIMENTO E INSTALAÇÃO. AF_09/2017	UN	24,10	25,52
SINAPI	91987	CAMPAINHA CIGARRA (1 MÓDULO), 10A/250V, INCLUINDO SUPORTE E PLACA - FORNECIMENTO E INSTALAÇÃO. AF_09/2017	UN	29,43	31,14
SINAPI	91988	INTERRUPTOR PULSADOR MINUTERIA (1 MÓDULO), 10A/250V, SEM SUPORTE E SEM PLACA - FORNECIMENTO E INSTALAÇÃO. AF_09/2017	UN	14,08	14,98
SINAPI	91989	INTERRUPTOR PULSADOR MINUTERIA (1 MÓDULO), 10A/250V, INCLUINDO SUPORTE E PLACA - FORNECIMENTO E INSTALAÇÃO. AF_09/2017	UN	19,41	20,60
SINAPI	91990	TOMADA ALTA DE EMBUTIR (1 MÓDULO), 2P+T 10 A, SEM SUPORTE E SEM PLACA - FORNECIMENTO E INSTALAÇÃO. AF_12/2015	UN	21,60	23,61
SINAPI	91991	TOMADA ALTA DE EMBUTIR (1 MÓDULO), 2P+T 20 A, SEM SUPORTE E SEM PLACA - FORNECIMENTO E INSTALAÇÃO. AF_12/2015	UN	23,09	25,10
SINAPI	91992	TOMADA ALTA DE EMBUTIR (1 MÓDULO), 2P+T 10 A, INCLUINDO SUPORTE E PLACA - FORNECIMENTO E INSTALAÇÃO. AF_12/2015	UN	26,93	29,23
SINAPI	91993	TOMADA ALTA DE EMBUTIR (1 MÓDULO), 2P+T 20 A, INCLUINDO SUPORTE E PLACA - FORNECIMENTO E INSTALAÇÃO. AF_12/2015	UN	28,42	30,72
SINAPI	91994	TOMADA MÉDIA DE EMBUTIR (1 MÓDULO), 2P+T 10 A, SEM SUPORTE E SEM PLACA - FORNECIMENTO E INSTALAÇÃO. AF_12/2015	UN	15,44	16,69
SINAPI	91995	TOMADA MÉDIA DE EMBUTIR (1 MÓDULO), 2P+T 20 A, SEM SUPORTE E SEM PLACA - FORNECIMENTO E INSTALAÇÃO. AF_12/2015	UN	16,93	18,18
SINAPI	91996	TOMADA MÉDIA DE EMBUTIR (1 MÓDULO), 2P+T 10 A, INCLUINDO SUPORTE E PLACA - FORNECIMENTO E INSTALAÇÃO. AF_12/2015	UN	20,77	22,31
SINAPI	91997	TOMADA MÉDIA DE EMBUTIR (1 MÓDULO), 2P+T 20 A, INCLUINDO SUPORTE E PLACA - FORNECIMENTO E INSTALAÇÃO. AF_12/2015	UN	22,26	23,80
SINAPI	91998	TOMADA BAIXA DE EMBUTIR (1 MÓDULO), 2P+T 10 A, SEM SUPORTE E SEM PLACA - FORNECIMENTO E INSTALAÇÃO. AF_12/2015	UN	13,05	13,99
SINAPI	91999	TOMADA BAIXA DE EMBUTIR (1 MÓDULO), 2P+T 20 A, SEM SUPORTE E SEM PLACA - FORNECIMENTO E INSTALAÇÃO. AF_12/2015	UN	14,54	15,48
SINAPI	92000	TOMADA BAIXA DE EMBUTIR (1 MÓDULO), 2P+T 10 A, INCLUINDO SUPORTE E PLACA - FORNECIMENTO E INSTALAÇÃO. AF_12/2015	UN	18,38	19,61
SINAPI	92001	TOMADA BAIXA DE EMBUTIR (1 MÓDULO), 2P+T 20 A, INCLUINDO SUPORTE E PLACA - FORNECIMENTO E INSTALAÇÃO. AF_12/2015	UN	19,87	21,10
SINAPI	92002	TOMADA MÉDIA DE EMBUTIR (2 MÓDULOS), 2P+T 10 A, SEM SUPORTE E SEM PLACA - FORNECIMENTO E INSTALAÇÃO. AF_12/2015	UN	28,89	31,14
SINAPI	92003	TOMADA MÉDIA DE EMBUTIR (2 MÓDULOS), 2P+T 20 A, SEM SUPORTE E SEM PLACA - FORNECIMENTO E INSTALAÇÃO. AF_12/2015	UN	31,87	34,12
SINAPI	92004	TOMADA MÉDIA DE EMBUTIR (2 MÓDULOS), 2P+T 10 A, INCLUINDO SUPORTE E PLACA - FORNECIMENTO E INSTALAÇÃO. AF_12/2015	UN	34,22	36,76
SINAPI	92005	TOMADA MÉDIA DE EMBUTIR (2 MÓDULOS), 2P+T 20 A, INCLUINDO SUPORTE E PLACA - FORNECIMENTO E INSTALAÇÃO. AF_12/2015	UN	37,20	39,74
SINAPI	92006	TOMADA BAIXA DE EMBUTIR (2 MÓDULOS), 2P+T 10 A, SEM SUPORTE E SEM PLACA - FORNECIMENTO E INSTALAÇÃO. AF_12/2015	UN	24,10	25,76
SINAPI	92007	TOMADA BAIXA DE EMBUTIR (2 MÓDULOS), 2P+T 20 A, SEM SUPORTE E SEM PLACA - FORNECIMENTO E INSTALAÇÃO. AF_12/2015	UN	27,08	28,74
SINAPI	92008	TOMADA BAIXA DE EMBUTIR (2 MÓDULOS), 2P+T 10 A, INCLUINDO SUPORTE E PLACA - FORNECIMENTO E INSTALAÇÃO. AF_12/2015	UN	29,43	31,38
SINAPI	92009	TOMADA BAIXA DE EMBUTIR (2 MÓDULOS), 2P+T 20 A, INCLUINDO SUPORTE E PLACA - FORNECIMENTO E INSTALAÇÃO. AF_12/2015	UN	32,41	34,36
SINAPI	92010	TOMADA MÉDIA DE EMBUTIR (3 MÓDULOS), 2P+T 10 A, SEM SUPORTE E SEM PLACA - FORNECIMENTO E INSTALAÇÃO. AF_12/2015	UN	42,33	45,58
SINAPI	92011	TOMADA MÉDIA DE EMBUTIR (3 MÓDULOS), 2P+T 20 A, SEM SUPORTE E SEM PLACA - FORNECIMENTO E INSTALAÇÃO. AF_12/2015	UN	46,80	50,05
SINAPI	92012	TOMADA MÉDIA DE EMBUTIR (3 MÓDULOS), 2P+T 10 A, INCLUINDO SUPORTE E PLACA - FORNECIMENTO E INSTALAÇÃO. AF_12/2015	UN	47,66	51,20
SINAPI	92013	TOMADA MÉDIA DE EMBUTIR (3 MÓDULOS), 2P+T 20 A, INCLUINDO SUPORTE E PLACA - FORNECIMENTO E INSTALAÇÃO. AF_12/2015	UN	52,13	55,67
SINAPI	92014	TOMADA BAIXA DE EMBUTIR (3 MÓDULOS), 2P+T 10 A, SEM SUPORTE E SEM PLACA - FORNECIMENTO E INSTALAÇÃO. AF_12/2015	UN	35,15	37,52
SINAPI	92015	TOMADA BAIXA DE EMBUTIR (3 MÓDULOS), 2P+T 20 A, SEM SUPORTE E SEM PLACA - FORNECIMENTO E INSTALAÇÃO. AF_12/2015	UN	39,62	41,99
SINAPI	92016	TOMADA BAIXA DE EMBUTIR (3 MÓDULOS), 2P+T 10 A, INCLUINDO SUPORTE E PLACA - FORNECIMENTO E INSTALAÇÃO. AF_12/2015	UN	40,48	43,14

FONTE	CÓDIGO	DESCRIÇÃO	UNIDADE	DESONERADO	NÃO DESONERADO
SINAPI	92017	TOMADA BAIXA DE EMBUTIR (3 MÓDULOS), 2P+T 20 A, INCLUINDO SUPORTE E PLACA - FORNECIMENTO E INSTALAÇÃO. AF_12/2015	UN	44,95	47,61
SINAPI	92018	TOMADA BAIXA DE EMBUTIR (4 MÓDULOS), 2P+T 10 A, SEM SUPORTE E SEM PLACA - FORNECIMENTO E INSTALAÇÃO. AF_12/2015	UN	46,54	49,65
SINAPI	92019	TOMADA BAIXA DE EMBUTIR (4 MÓDULOS), 2P+T 10 A, INCLUINDO SUPORTE E PLACA - FORNECIMENTO E INSTALAÇÃO. AF_12/2015	UN	55,00	58,45
SINAPI	92020	TOMADA BAIXA DE EMBUTIR (6 MÓDULOS), 2P+T 10 A, SEM SUPORTE E SEM PLACA - FORNECIMENTO E INSTALAÇÃO. AF_12/2015	UN	68,81	73,35
SINAPI	92021	TOMADA BAIXA DE EMBUTIR (6 MÓDULOS), 2P+T 10 A, INCLUINDO SUPORTE E PLACA - FORNECIMENTO E INSTALAÇÃO. AF_12/2015	UN	77,27	82,15
SINAPI	92022	INTERRUPTOR SIMPLES (1 MÓDULO) COM 1 TOMADA DE EMBUTIR 2P+T 10 A, SEM SUPORTE E SEM PLACA - FORNECIMENTO E INSTALAÇÃO. AF_12/2015	UN	25,51	27,43
SINAPI	92023	INTERRUPTOR SIMPLES (1 MÓDULO) COM 1 TOMADA DE EMBUTIR 2P+T 10 A, INCLUINDO SUPORTE E PLACA - FORNECIMENTO E INSTALAÇÃO. AF_12/2015	UN	30,84	33,05
SINAPI	92024	INTERRUPTOR SIMPLES (1 MÓDULO) COM 2 TOMADAS DE EMBUTIR 2P+T 10 A, SEM SUPORTE E SEM PLACA - FORNECIMENTO E INSTALAÇÃO. AF_12/2015	UN	39,00	41,92
SINAPI	92025	INTERRUPTOR SIMPLES (1 MÓDULO) COM 2 TOMADAS DE EMBUTIR 2P+T 10 A, INCLUINDO SUPORTE E PLACA - FORNECIMENTO E INSTALAÇÃO. AF_12/2015	UN	44,33	47,54
SINAPI	92026	INTERRUPTOR SIMPLES (2 MÓDULOS) COM 1 TOMADA DE EMBUTIR 2P+T 10 A, SEM SUPORTE E SEM PLACA - FORNECIMENTO E INSTALAÇÃO. AF_12/2015	UN	35,63	38,20
SINAPI	92027	INTERRUPTOR SIMPLES (2 MÓDULOS) COM 1 TOMADA DE EMBUTIR 2P+T 10 A, INCLUINDO SUPORTE E PLACA - FORNECIMENTO E INSTALAÇÃO. AF_12/2015	UN	40,96	43,82
SINAPI	92028	INTERRUPTOR PARALELO (1 MÓDULO) COM 1 TOMADA DE EMBUTIR 2P+T 10 A, SEM SUPORTE E SEM PLACA - FORNECIMENTO E INSTALAÇÃO. AF_12/2015	UN	29,66	31,91
SINAPI	92029	INTERRUPTOR PARALELO (1 MÓDULO) COM 1 TOMADA DE EMBUTIR 2P+T 10 A, INCLUINDO SUPORTE E PLACA - FORNECIMENTO E INSTALAÇÃO. AF_12/2015	UN	34,99	37,53
SINAPI	92030	INTERRUPTOR PARALELO (1 MÓDULO) COM 2 TOMADAS DE EMBUTIR 2P+T 10 A, SEM SUPORTE E SEM PLACA - FORNECIMENTO E INSTALAÇÃO. AF_12/2015	UN	43,10	46,35
SINAPI	92031	INTERRUPTOR PARALELO (1 MÓDULO) COM 2 TOMADAS DE EMBUTIR 2P+T 10 A, INCLUINDO SUPORTE E PLACA - FORNECIMENTO E INSTALAÇÃO. AF_12/2015	UN	48,43	51,97
SINAPI	92032	INTERRUPTOR PARALELO (2 MÓDULOS) COM 1 TOMADA DE EMBUTIR 2P+T 10 A, SEM SUPORTE E SEM PLACA - FORNECIMENTO E INSTALAÇÃO. AF_12/2015	UN	43,87	47,12
SINAPI	92033	INTERRUPTOR PARALELO (2 MÓDULOS) COM 1 TOMADA DE EMBUTIR 2P+T 10 A, INCLUINDO SUPORTE E PLACA - FORNECIMENTO E INSTALAÇÃO. AF_12/2015	UN	49,20	52,74
SINAPI	92034	INTERRUPTOR SIMPLES (1 MÓDULO), INTERRUPTOR PARALELO (1 MÓDULO) E 1 TOMADA DE EMBUTIR 2P+T 10 A, SEM SUPORTE E SEM PLACA - FORNECIMENTO E INSTALAÇÃO. AF_12/2015	UN	39,77	42,69
SINAPI	92035	INTERRUPTOR SIMPLES (1 MÓDULO), INTERRUPTOR PARALELO (1 MÓDULO) E 1 TOMADA DE EMBUTIR 2P+T 10 A, INCLUINDO SUPORTE E PLACA - FORNECIMENTO E INSTALAÇÃO. AF_12/2015	UN	45,10	48,31
SINAPI	72278	LAMPADA VAPOR METALICO 400W - FORNECIMENTO E INSTALACAO	UN	93,82	95,03
SINAPI	72280	IGNITOR PARA PARTIDA LÂMPADA VAPOR SÓDIO ALTA PRESSÃO ATÉ 400W	UN	37,89	39,92
SINAPI	97583	LUMINÁRIA TIPO CALHA, DE SOBREPOR, COM 1 LÂMPADA TUBULAR FLUORESCENTE DE 18 W, COM REATOR DE PARTIDA RÁPIDA - FORNECIMENTO E INSTALAÇÃO. AF_02/2020	UN	41,72	42,85
SINAPI	97584	LUMINÁRIA TIPO CALHA, DE SOBREPOR, COM 1 LÂMPADA TUBULAR FLUORESCENTE DE 36 W, COM REATOR DE PARTIDA RÁPIDA - FORNECIMENTO E INSTALAÇÃO. AF_02/2020	UN	57,32	58,45
SINAPI	97585	LUMINÁRIA TIPO CALHA, DE SOBREPOR, COM 2 LÂMPADAS TUBULARES FLUORESCENTES DE 18 W, COM REATOR DE PARTIDA RÁPIDA - FORNECIMENTO E INSTALAÇÃO. AF_02/2020	UN	55,61	56,89
SINAPI	97586	LUMINÁRIA TIPO CALHA, DE SOBREPOR, COM 2 LÂMPADAS TUBULARES FLUORESCENTES DE 36 W, COM REATOR DE PARTIDA RÁPIDA - FORNECIMENTO E INSTALAÇÃO. AF_02/2020	UN	74,44	75,72
SINAPI	97587	LUMINÁRIA TIPO CALHA, DE EMBUTIR, COM 2 LÂMPADAS FLUORESCENTES DE 14 W, COM REATOR DE PARTIDA RÁPIDA - FORNECIMENTO E INSTALAÇÃO. AF_02/2020	UN	132,91	134,01
SINAPI	97589	LUMINÁRIA TIPO PLAFON EM PLÁSTICO, DE SOBREPOR, COM 1 LÂMPADA FLUORESCENTE DE 15 W, SEM REATOR - FORNECIMENTO E INSTALAÇÃO. AF_02/2020	UN	29,22	30,86
SINAPI	97590	LUMINÁRIA TIPO PLAFON REDONDO COM VIDRO FOSCO, DE SOBREPOR, COM 1 LÂMPADA FLUORESCENTE DE 15 W, SEM REATOR - FORNECIMENTO E INSTALAÇÃO. AF_02/2020	UN	55,24	56,88
SINAPI	97591	LUMINÁRIA TIPO PLAFON REDONDO COM VIDRO FOSCO, DE SOBREPOR, COM 2 LÂMPADAS FLUORESCENTES DE 15 W, SEM REATOR - FORNECIMENTO E INSTALAÇÃO. AF_02/2020	UN	76,68	78,82
SINAPI	97592	LUMINÁRIA TIPO PLAFON, DE SOBREPOR, COM 1 LÂMPADA LED DE 12/13 W, SEM REATOR - FORNECIMENTO E INSTALAÇÃO. AF_02/2020	UN	33,69	35,33
SINAPI	97593	LUMINÁRIA TIPO SPOT, DE SOBREPOR, COM 1 LÂMPADA FLUORESCENTE DE 15 W, SEM REATOR - FORNECIMENTO E INSTALAÇÃO. AF_02/2020	UN	74,56	75,93
SINAPI	97594	LUMINÁRIA TIPO SPOT, DE SOBREPOR, COM 2 LÂMPADAS FLUORESCENTES DE 15 W, SEM REATOR - FORNECIMENTO E INSTALAÇÃO. AF_02/2020	UN	76,17	77,96
SINAPI	97595	SENSOR DE PRESENÇA COM FOTOCÉLULA, FIXAÇÃO EM PAREDE - FORNECIMENTO E INSTALAÇÃO. AF_02/2020	UN	50,67	52,41
SINAPI	97596	SENSOR DE PRESENÇA SEM FOTOCÉLULA, FIXAÇÃO EM PAREDE - FORNECIMENTO E INSTALAÇÃO. AF_02/2020	UN	36,62	38,36
SINAPI	97597	SENSOR DE PRESENÇA COM FOTOCÉLULA, FIXAÇÃO EM TETO - FORNECIMENTO E INSTALAÇÃO. AF_02/2020	UN	34,85	36,00
SINAPI	97598	SENSOR DE PRESENÇA SEM FOTOCÉLULA, FIXAÇÃO EM TETO - FORNECIMENTO E INSTALAÇÃO. AF_02/2020	UN	33,05	34,20
SINAPI	97599	LUMINÁRIA DE EMERGÊNCIA, COM 30 LÂMPADAS LED DE 2 W, SEM REATOR - FORNECIMENTO E INSTALAÇÃO. AF_02/2020	UN	26,87	27,43
SINAPI	97609	LÂMPADA COMPACTA DE LED 6 W, BASE E27 - FORNECIMENTO E INSTALAÇÃO. AF_02/2020	UN	14,67	15,18
SINAPI	97610	LÂMPADA COMPACTA DE LED 10 W, BASE E27 - FORNECIMENTO E INSTALAÇÃO. AF_02/2020	UN	15,84	16,35
SINAPI	97611	LÂMPADA COMPACTA FLUORESCENTE DE 15 W, BASE E27 - FORNECIMENTO E INSTALAÇÃO. AF_02/2020	UN	19,90	20,41
SINAPI	97612	LÂMPADA COMPACTA FLUORESCENTE DE 20 W, BASE E27 - FORNECIMENTO E INSTALAÇÃO. AF_02/2020	UN	21,73	22,24
SINAPI	97613	LÂMPADA COMPACTA DE VAPOR MERCURIO 125 W, BASE E27 - FORNECIMENTO E INSTALAÇÃO. AF_02/2020	UN	27,82	28,33
SINAPI	97614	LÂMPADA COMPACTA DE VAPOR METÁLICO OVOIDE 150 W, BASE E27 - FORNECIMENTO E INSTALAÇÃO. AF_02/2020	UN	49,81	50,32
SINAPI	97615	LÂMPADA TUBULAR FLUORESCENTE T8 DE 16/18 W, BASE G13 - FORNECIMENTO E INSTALAÇÃO. AF_02/2020_P	UN	33,00	33,76
SINAPI	97616	LÂMPADA TUBULAR FLUORESCENTE T8 DE 32/36 W, BASE G13 - FORNECIMENTO E INSTALAÇÃO. AF_02/2020_P	UN	36,82	37,58
SINAPI	97617	LÂMPADA TUBULAR FLUORESCENTE T10 DE 20/40 W, BASE G13 - FORNECIMENTO E INSTALAÇÃO. AF_02/2020_P	UN	36,53	37,29
SINAPI	97618	LÂMPADA TUBULAR FLUORESCENTE T5 DE 14 W, BASE G13 - FORNECIMENTO E INSTALAÇÃO. AF_02/2020_P	UN	35,57	36,33
SINAPI	100902	LÂMPADA TUBULAR LED DE 9/10 W, BASE G13 - FORNECIMENTO E INSTALAÇÃO. AF_02/2020_P	UN	23,71	24,47
SINAPI	100903	LÂMPADA TUBULAR LED DE 18/20 W, BASE G13 - FORNECIMENTO E INSTALAÇÃO. AF_02/2020_P	UN	28,91	29,67
SINAPI	100904	LUMINÁRIA TIPO CALHA, DE SOBREPOR, COM 1 LÂMPADA TUBULAR FLUORESCENTE DE 20 W, COM REATOR DE PARTIDA CONVENCIONAL - FORNECIMENTO E INSTALAÇÃO. AF_02/2020	UN	41,72	42,85
SINAPI	100905	LUMINÁRIA DUPLA TIPO CALHA, DE SOBREPOR, COM 4 LÂMPADAS TUBULARES FLUORESCENTES DE 18 W,COM REATORES DE PARTIDA RÁPIDA - FORNECIMENTO E INSTALAÇÃO. AF_02/2020	UN	111,22	113,78
SINAPI	100906	LUMINÁRIA DUPLA TIPO CALHA, DE SOBREPOR, COM 4 LÂMPADAS TUBULARES FLUORESCENTES DE 36 W, COM REATORES DE PARTIDA RÁPIDA -FORNECIMENTO E INSTALAÇÃO. AF_02/2020	UN	148,88	151,44
SINAPI	100919	LÂMPADA FLUORESCENTE ESPIRAL BRANCA 45 W, BASE E27 - FORNECIMENTO E INSTALAÇÃO. AF_02/2020	UN	57,00	57,51
SINAPI	100920	LÂMPADA FLUORESCENTE ESPIRAL BRANCA 65 W, BASE E27 - FORNECIMENTO E INSTALAÇÃO. AF_02/2020	UN	97,56	98,07
SINAPI	100921	REATOR DE PARTIDA RÁPIDA PARA LÂMPADA FLUORESCENTE 2X40W - FORNECIMENTO E INSTALAÇÃO. AF_02/2020	UN	35,21	37,33
SINAPI	100922	REATOR DE PARTIDA RÁPIDA PARA LÂMPADA FLUORESCENTE 1X20W - FORNECIMENTO E INSTALAÇÃO. AF_02/2020	UN	25,12	26,58
SINAPI	100923	REATOR DE PARTIDA RÁPIDA PARA LÂMPADA FLUORESCENTE 1X40W - FORNECIMENTO E INSTALAÇÃO. AF_02/2020	UN	28,48	29,94
SINAPI	72941	APARELHO SINALIZADOR DE SAIDA DE GARAGEM, COM CELULA FOTOELETRICA - FORNECIMENTO E INSTALACAO	UN	148,12	154,20
SINAPI	73624	SUPORTE PARA TRANSFORMADOR EM POSTE DE CONCRETO CIRCULAR	UN	73,37	79,45
SINAPI	73767/1	GRAMPO PARALELO EM ALUMINIO FUNDIDO OU ESTRUDADO DE 2 PARAFUSOS, PARA CABO DE 6 A 50 MM2, PASTA ANTIOXIDANTE. FORNEC E INSTALAÇÃO.	UN	8,96	9,30
SINAPI	73767/2	ALCA PRE-FORMADA DISTRIBUIÇÃO EM ACO RECOBERTO COM ALUMINIO PARA CABO 25MM2, ENCAPADO. FORNECIMENTO E INSTALAÇÃO.	UN	9,75	10,09
SINAPI	73767/3	LACO DE ROLDANA PRE-FORMADO ACO RECOBERTO DE ALUMINIO PARA CABO DE ALUMINIO NU BITOLA 25MM2 - FORNECIMENTO E COLOCACAO	UN	6,91	7,25

FONTE	CÓDIGO	DESCRIÇÃO	UNIDADE	DESONERADO	NÃO DESONERADO
SINAPI	73767/4	ALCA PRE-FORMADA DISTRIBUICAO EM ACO RECOBERTO COM ALUMINIO NU PARA CABO 25MM2, ENCAPADO. FORNECIMENTO E INSTALACAO.	UN	4,33	4,67
SINAPI	73767/5	ALCA PRE-FORMADA SERV DE ACO RECOB C/ALUM NU ENCAPADO 25MM2 (BITOLA) CONF PROJ A4-148-CP RIOLUZ FORNECIMENTO E COLOCACAO	UN	3,92	4,26
SINAPI	73781/2	ISOLADOR DE PINO TP HI-POT CILINDRICO CLASSE 15KV. FORNECIMENTO E INSTALACAO.	UN	36,97	37,76
SINAPI	73781/3	ISOLADOR DE SUSPENSAO (DISCO) TP CAVILHA CLASSE 15KV - 6''. FORNECIMENTO E INSTALACAO.	UN	115,93	117,89
SINAPI	88543	ARMACAO SECUNDARIA OU REX COMPLETA PARA TRESLINHAS-FORNECIMENTO E INSTALACAO.	UN	121,65	128,68
SINAPI	88544	ARMACAO SECUNDARIA OU REX COMPLETA PARA DUAS LINHAS-FORNECIMENTO E INSTALACAO.	UN	76,19	82,06
SINAPI	88545	ARMACAO SECUNDARIA OU REX COMPLETA PARA QUATRO LINHAS-FORNECIMENTO E INSTALACAO.	UN	143,12	150,94
SINAPI	100578	ASSENTAMENTO DE POSTE DE CONCRETO COM COMPRIMENTO NOMINAL DE 9 M, CARGA NOMINAL MENOR OU IGUAL A 1000 DAN, ENGASTAMENTO SIMPLES COM 1,5 M DE SOLO (NÃO INCLUI FORNECIMENTO). AF_11/2019	UN	242,31	254,09
SINAPI	100579	ASSENTAMENTO DE POSTE DE CONCRETO COM COMPRIMENTO NOMINAL DE 10 M, CARGA NOMINAL MENOR OU IGUAL A 1000 DAN, ENGASTAMENTO SIMPLES COM 1,6 M DE SOLO (NÃO INCLUI FORNECIMENTO). AF_11/2019	UN	264,96	277,62
SINAPI	100580	ASSENTAMENTO DE POSTE DE CONCRETO COM COMPRIMENTO NOMINAL DE 10 M, CARGA NOMINAL MAIOR QUE 1000 DAN, ENGASTAMENTO SIMPLES COM 1,6 M DE SOLO (NÃO INCLUI FORNECIMENTO). AF_11/2019	UN	296,68	313,17
SINAPI	100581	ASSENTAMENTO DE POSTE DE CONCRETO COM COMPRIMENTO NOMINAL DE 10,5 M, CARGA NOMINAL MENOR OU IGUAL A 1000 DAN, ENGASTAMENTO SIMPLES COM 1,65 M DE SOLO (NÃO INCLUI FORNECIMENTO). AF_11/2019	UN	276,16	289,26
SINAPI	100582	ASSENTAMENTO DE POSTE DE CONCRETO COM COMPRIMENTO NOMINAL DE 10,5 M, CARGA NOMINAL MAIOR QUE 1000 DAN, ENGASTAMENTO SIMPLES COM 1,65 M DE SOLO (NÃO INCLUI FORNECIMENTO). AF_11/2019	UN	333,36	353,42
SINAPI	100583	ASSENTAMENTO DE POSTE DE CONCRETO COM COMPRIMENTO NOMINAL DE 11 M, CARGA NOMINAL MENOR OU IGUAL A 1000 DAN, ENGASTAMENTO SIMPLES COM 1,7 M DE SOLO (NÃO INCLUI FORNECIMENTO). AF_11/2019	UN	288,38	302,02
SINAPI	100584	ASSENTAMENTO DE POSTE DE CONCRETO COM COMPRIMENTO NOMINAL DE 11 M, CARGA NOMINAL MAIOR QUE 1000 DAN, ENGASTAMENTO SIMPLES COM 1,7 M DE SOLO (NÃO INCLUI FORNECIMENTO). AF_11/2019	UN	322,75	340,55
SINAPI	100585	ASSENTAMENTO DE POSTE DE CONCRETO COM COMPRIMENTO NOMINAL DE 12 M, CARGA NOMINAL MENOR OU IGUAL A 1000 DAN, ENGASTAMENTO SIMPLES COM 1,8 M DE SOLO (NÃO INCLUI FORNECIMENTO). AF_11/2019	UN	311,96	326,60
SINAPI	100586	ASSENTAMENTO DE POSTE DE CONCRETO COM COMPRIMENTO NOMINAL DE 12 M, CARGA NOMINAL MAIOR QUE 1000 DAN, ENGASTAMENTO SIMPLES COM 1,8 M DE SOLO (NÃO INCLUI FORNECIMENTO). AF_11/2019	UN	366,68	387,92
SINAPI	100587	ASSENTAMENTO DE POSTE DE CONCRETO COM COMPRIMENTO NOMINAL DE 13 M, CARGA NOMINAL MENOR OU IGUAL A 1000 DAN, ENGASTAMENTO SIMPLES COM 1,9 M DE SOLO (NÃO INCLUI FORNECIMENTO). AF_11/2019	UN	336,63	352,40
SINAPI	100588	ASSENTAMENTO DE POSTE DE CONCRETO COM COMPRIMENTO NOMINAL DE 13 M, CARGA NOMINAL MAIOR QUE 1000 DAN, ENGASTAMENTO SIMPLES COM 1,9 M DE SOLO (NÃO INCLUI FORNECIMENTO). AF_11/2019	UN	379,16	400,05
SINAPI	100589	ASSENTAMENTO DE POSTE DE CONCRETO COM COMPRIMENTO NOMINAL DE 13,5 M, CARGA NOMINAL MENOR OU IGUAL A 1000 DAN, ENGASTAMENTO SIMPLES COM 1,95 M DE SOLO (NÃO INCLUI FORNECIMENTO). AF_11/2019	UN	378,58	398,57
SINAPI	100590	ASSENTAMENTO DE POSTE DE CONCRETO COM COMPRIMENTO NOMINAL DE 13,5 M, CARGA NOMINAL MAIOR QUE 1000 DAN, ENGASTAMENTO SIMPLES COM 1,95 M DE SOLO (NÃO INCLUI FORNECIMENTO). AF_11/2019	UN	420,70	445,84
SINAPI	100591	ASSENTAMENTO DE POSTE DE CONCRETO COM COMPRIMENTO NOMINAL DE 14 M, CARGA NOMINAL MENOR OU IGUAL A 1000 DAN, ENGASTAMENTO SIMPLES COM 2 M DE SOLO (NÃO INCLUI FORNECIMENTO). AF_11/2019	UN	372,40	390,62
SINAPI	100592	ASSENTAMENTO DE POSTE DE CONCRETO COM COMPRIMENTO NOMINAL DE 14 M, CARGA NOMINAL MAIOR QUE 1000 DAN, ENGASTAMENTO SIMPLES COM 2 M DE SOLO (NÃO INCLUI FORNECIMENTO). AF_11/2019	UN	407,28	429,74
SINAPI	100593	ASSENTAMENTO DE POSTE DE CONCRETO COM COMPRIMENTO NOMINAL DE 15 M, CARGA NOMINAL MENOR OU IGUAL A 1000 DAN, ENGASTAMENTO SIMPLES COM 2,1 M DE SOLO (NÃO INCLUI FORNECIMENTO). AF_11/2019	UN	398,95	418,53
SINAPI	100594	ASSENTAMENTO DE POSTE DE CONCRETO COM COMPRIMENTO NOMINAL DE 15 M, CARGA NOMINAL MAIOR QUE 1000 DAN, ENGASTAMENTO SIMPLES COM 2,1 M DE SOLO (NÃO INCLUI FORNECIMENTO). AF_11/2019	UN	458,02	484,74
SINAPI	100595	ASSENTAMENTO DE POSTE DE CONCRETO COM COMPRIMENTO NOMINAL DE 18 M, CARGA NOMINAL MENOR OU IGUAL A 1000 DAN, ENGASTAMENTO SIMPLES COM 2,4 M DE SOLO (NÃO INCLUI FORNECIMENTO). AF_11/2019	UN	478,71	502,41
SINAPI	100596	ASSENTAMENTO DE POSTE DE CONCRETO COM COMPRIMENTO NOMINAL DE 18 M, CARGA NOMINAL MAIOR QUE 1000 DAN, ENGASTAMENTO SIMPLES COM 2,4 M DE SOLO (NÃO INCLUI FORNECIMENTO). AF_11/2019	UN	558,32	591,60
SINAPI	100597	ASSENTAMENTO DE POSTE DE CONCRETO COM COMPRIMENTO NOMINAL DE 20 M, CARGA NOMINAL MENOR OU IGUAL A 1000 DAN, ENGASTAMENTO SIMPLES COM 2,6 M DE SOLO (NÃO INCLUI FORNECIMENTO). AF_11/2019	UN	558,97	588,69
SINAPI	100598	ASSENTAMENTO DE POSTE DE CONCRETO COM COMPRIMENTO NOMINAL DE 20 M, CARGA NOMINAL MAIOR QUE 1000, ENGASTAMENTO SIMPLES COM 2,6 M DE SOLO (NÃO INCLUI FORNECIMENTO). AF_11/2019	UN	624,60	662,22
SINAPI	100599	ASSENTAMENTO DE POSTE DE CONCRETO COM COMPRIMENTO NOMINAL DE 9 M, CARGA NOMINAL DE 150 DAN, ENGASTAMENTO BASE CONCRETADA COM 1 M DE CONCRETO E 0,5 M DE SOLO (NÃO INCLUI FORNECIMENTO). AF_11/2019	UN	252,71	262,53
SINAPI	100600	ASSENTAMENTO DE POSTE DE CONCRETO COM COMPRIMENTO NOMINAL DE 9 M, CARGA NOMINAL DE 300 DAN, ENGASTAMENTO BASE CONCRETADA COM 1 M DE CONCRETO E 0,5 M DE SOLO (NÃO INCLUI FORNECIMENTO). AF_11/2019	UN	311,51	325,85
SINAPI	100601	ASSENTAMENTO DE POSTE DE CONCRETO COM COMPRIMENTO NOMINAL DE 9 M, CARGA NOMINAL DE 400 DAN, ENGASTAMENTO BASE CONCRETADA COM 1 M DE CONCRETO E 0,5 M DE SOLO (NÃO INCLUI FORNECIMENTO). AF_11/2019	UN	410,89	431,97
SINAPI	100602	ASSENTAMENTO DE POSTE DE CONCRETO COM COMPRIMENTO NOMINAL DE 9 M, CARGA NOMINAL DE 600 DAN, ENGASTAMENTO BASE CONCRETADA COM 1 M DE CONCRETO E 0,5 M DE SOLO (NÃO INCLUI FORNECIMENTO). AF_11/2019	UN	534,85	564,35
SINAPI	100603	ASSENTAMENTO DE POSTE DE CONCRETO COM COMPRIMENTO NOMINAL DE 9 M, CARGA NOMINAL DE 1000 DAN, ENGASTAMENTO BASE CONCRETADA COM 1 M DE CONCRETO E 0,5 M DE SOLO (NÃO INCLUI FORNECIMENTO). AF_11/2019	UN	853,66	905,14
SINAPI	100604	ASSENTAMENTO DE POSTE DE CONCRETO COM COMPRIMENTO NOMINAL DE 10 M, CARGA NOMINAL DE 300 DAN, ENGASTAMENTO BASE CONCRETADA COM 1 M DE CONCRETO E 0,6 M DE SOLO (NÃO INCLUI FORNECIMENTO). AF_11/2019	UN	328,14	342,92
SINAPI	100605	ASSENTAMENTO DE POSTE DE CONCRETO COM COMPRIMENTO NOMINAL DE 10 M, CARGA NOMINAL DE 600 DAN, ENGASTAMENTO BASE CONCRETADA COM 1 M DE CONCRETO E 0,6 M DE SOLO (NÃO INCLUI FORNECIMENTO). AF_11/2019	UN	557,29	588,02
SINAPI	100606	ASSENTAMENTO DE POSTE DE CONCRETO COM COMPRIMENTO NOMINAL DE 10 M, CARGA NOMINAL DE 1000 DAN, ENGASTAMENTO BASE CONCRETADA COM 1 M DE CONCRETO E 0,6 M DE SOLO (NÃO INCLUI FORNECIMENTO). AF_11/2019	UN	883,71	937,41
SINAPI	100607	ASSENTAMENTO DE POSTE DE CONCRETO COM COMPRIMENTO NOMINAL DE 10,5 M, CARGA NOMINAL DE 300 DAN, ENGASTAMENTO BASE CONCRETADA COM 1 M DE CONCRETO E 0,65 M DE SOLO (NÃO INCLUI FORNECIMENTO). AF_11/2019	UN	335,92	350,90
SINAPI	100608	ASSENTAMENTO DE POSTE DE CONCRETO COM COMPRIMENTO NOMINAL DE 10,5 M, CARGA NOMINAL DE 600 DAN, ENGASTAMENTO BASE CONCRETADA COM 1 M DE CONCRETO E 0,65 M DE SOLO (NÃO INCLUI FORNECIMENTO). AF_11/2019	UN	568,36	599,67
SINAPI	100609	ASSENTAMENTO DE POSTE DE CONCRETO COM COMPRIMENTO NOMINAL DE 10,5 M, CARGA NOMINAL DE 1000 DAN, ENGASTAMENTO BASE CONCRETADA COM 1 M DE CONCRETO E 0,65 M DE SOLO (NÃO INCLUI FORNECIMENTO). AF_11/2019	UN	899,94	954,91
SINAPI	100610	ASSENTAMENTO DE POSTE DE CONCRETO COM COMPRIMENTO NOMINAL DE 11 M, CARGA NOMINAL DE 300 DAN, ENGASTAMENTO BASE CONCRETADA COM 1 M DE CONCRETO E 0,7 M DE SOLO (NÃO INCLUI FORNECIMENTO). AF_11/2019	UN	343,63	358,82
SINAPI	100611	ASSENTAMENTO DE POSTE DE CONCRETO COM COMPRIMENTO NOMINAL DE 11 M, CARGA NOMINAL DE 400 DAN, ENGASTAMENTO BASE CONCRETADA COM 1 M DE CONCRETO E 0,7 M DE SOLO (NÃO INCLUI FORNECIMENTO). AF_11/2019	UN	448,17	470,76
SINAPI	100612	ASSENTAMENTO DE POSTE DE CONCRETO COM COMPRIMENTO NOMINAL DE 11 M, CARGA NOMINAL DE 600 DAN, ENGASTAMENTO BASE CONCRETADA COM 1 M DE CONCRETO E 0,7 M DE SOLO (NÃO INCLUI FORNECIMENTO). AF_11/2019	UN	579,13	611,02
SINAPI	100613	ASSENTAMENTO DE POSTE DE CONCRETO COM COMPRIMENTO NOMINAL DE 11 M, CARGA NOMINAL DE 1000 DAN, ENGASTAMENTO BASE CONCRETADA COM 1 M DE CONCRETO E 0,7 M DE SOLO (NÃO INCLUI FORNECIMENTO). AF_11/2019	UN	915,78	971,96
SINAPI	100614	ASSENTAMENTO DE POSTE DE CONCRETO COM COMPRIMENTO NOMINAL DE 12 M, CARGA NOMINAL DE 400 DAN, ENGASTAMENTO BASE CONCRETADA COM 1 M DE CONCRETO E 0,8 M DE SOLO (NÃO INCLUI FORNECIMENTO). AF_11/2019	UN	466,34	489,66

FONTE	CÓDIGO	DESCRIÇÃO	UNIDADE	DESONERADO	NÃO DESONERADO
SINAPI	100615	ASSENTAMENTO DE POSTE DE CONCRETO COM COMPRIMENTO NOMINAL DE 12 M, CARGA NOMINAL DE 600 DAN, ENGASTAMENTO BASE CONCRETADA COM 1 M DE CONCRETO E 0,8 M DE SOLO (NÃO INCLUI FORNECIMENTO). AF_11/2019	UN	600,45	633,47
SINAPI	100616	ASSENTAMENTO DE POSTE DE CONCRETO COM COMPRIMENTO NOMINAL DE 12 M, CARGA NOMINAL DE 1000 DAN, ENGASTAMENTO BASE CONCRETADA COM 1 M DE CONCRETO E 0,8 M DE SOLO (NÃO INCLUI FORNECIMENTO). AF_11/2019	UN	949,32	1.008,19
SINAPI	100617	ASSENTAMENTO DE POSTE DE CONCRETO COM COMPRIMENTO NOMINAL DE 13 M, CARGA NOMINAL DE 600 DAN, ENGASTAMENTO BASE CONCRETADA COM 1 M DE CONCRETO E 0,9 M DE SOLO (NÃO INCLUI FORNECIMENTO). AF_11/2019	UN	621,67	655,83
SINAPI	100618	ASSENTAMENTO DE POSTE DE CONCRETO COM COMPRIMENTO NOMINAL DE 13 M, CARGA NOMINAL DE 1000 DAN, ENGASTAMENTO BASE CONCRETADA COM 1 M DE CONCRETO E 0,9 M DE SOLO - SOMENTE INSTALAÇÃO, SEM FORNECIMENTO. AF_11/2019	UN	986,02	1.047,34
SINAPI	100619	POSTE DECORATIVO PARA JARDIM EM AÇO TUBULAR, H = *2,5* M, SEM LUMINÁRIA - FORNECIMENTO E INSTALAÇÃO. AF_11/2019	UN	325,81	335,75
SINAPI	100620	POSTE DE AÇO CONICO CONTÍNUO CURVO SIMPLES, FLANGEADO, H=9M, INCLUSIVE LUMINÁRIA, SEM LÂMPADA - FORNECIMENTO E INSTALACAO. AF_11/2019	UN	1.940,55	1.947,00
SINAPI	100621	POSTE DE AÇO CONICO CONTÍNUO CURVO DUPLO, FLANGEADO, H=9M, INCLUSIVE LUMINÁRIAS, SEM LÂMPADAS - FORNECIMENTO E INSTALACAO. AF_11/2019	UN	2.182,89	2.192,06
SINAPI	100622	POSTE DE AÇO CONICO CONTÍNUO CURVO SIMPLES, ENGASTADO, H=9M, INCLUSIVE LUMINÁRIA, SEM LÂMPADA - FORNECIMENTO E INSTALACAO. AF_11/2019	UN	1.301,55	1.312,38
SINAPI	100623	POSTE DE AÇO CONICO CONTÍNUO CURVO DUPLO, ENGASTADO, H=9M, INCLUSIVE LUMINÁRIAS, SEM LÂMPADAS - FORNECIMENTO E INSTALACAO. AF_11/2019	UN	1.397,78	1.411,33
SINAPI	72281	REATOR PARA LAMPADA VAPOR DE MERCURIO USO EXTERNO 220V/400W	UN	98,71	101,94
SINAPI	72282	REATOR PARA LAMPADA VAPOR DE SODIO ALTA PRESSAO - 220V/250W - USO EXTERNO	UN	134,79	137,22
SINAPI	73831/2	LAMPADA DE VAPOR DE MERCURIO DE 250W - FORNECIMENTO E INSTALACAO	UN	41,03	41,51
SINAPI	73831/3	LAMPADA DE VAPOR DE MERCURIO DE 400W/250V - FORNECIMENTO E INSTALACAO	UN	54,64	55,12
SINAPI	73831/4	LAMPADA MISTA DE 160W - FORNECIMENTO E INSTALACAO	UN	26,26	26,62
SINAPI	73831/5	LAMPADA MISTA DE 250W - FORNECIMENTO E INSTALACAO	UN	34,35	34,71
SINAPI	73831/6	LAMPADA MISTA DE 500W - FORNECIMENTO E INSTALACAO	UN	61,76	62,12
SINAPI	73831/7	LAMPADA DE VAPOR DE SODIO DE 150WX220V - FORNECIMENTO E INSTALACAO	UN	49,06	49,54
SINAPI	73831/8	LAMPADA DE VAPOR DE SODIO DE 250WX220V - FORNECIMENTO E INSTALACAO	UN	56,15	56,63
SINAPI	73831/9	LAMPADA DE VAPOR DE SODIO DE 400WX220V - FORNECIMENTO E INSTALACAO	UN	64,85	65,33
SINAPI	74231/1	LUMINARIA ABERTA PARA ILUMINACAO PUBLICA, PARA LAMPADA A VAPOR DE MERCURIO ATE 400W E MISTA ATE 500W, COM BRACO EM TUBO DE ACO GALV D=50MM PROJ HOR=2.500MM E PROJ VERT= 2.200MM, FORNECIMENTO E INSTALACAO	UN	121,38	129,20
SINAPI	74246/1	REFLETOR RETANGULAR FECHADO COM LAMPADA VAPOR METALICO 400 W	UN	272,83	280,93
SINAPI	83399	RELE FOTOELETRICO P/ COMANDO DE ILUMINACAO EXTERNA 220V/1000W - FORNECIMENTO E INSTALACAO	UN	27,82	29,18
SINAPI	83400	BRACO P/ ILUMINACAO DE RUAS EM TUBO ACO GALV 1" COMP = 1,20M E INCLINACAO 25GRAUS EM RELACAO AO PLANO VERTICAL P/ FIXACAO EM POSTE OU PAREDE - FORNECIMENTO E INSTALACAO	UN	86,14	91,90
SINAPI	83401	BRACO P/ LUMINARIA PUBLICA 1 X 1,50 M, EM TUBO ACO GALV 3/4"P/ FIXACAO EM POSTE OU PAREDE - FORNECIMENTO E INSTALACAO	UN	86,14	91,90
SINAPI	83402	ABRACADEIRA DE FIXACAO DE BRACOS DE LUMINARIAS DE 4" - FORNECIMENTO E INSTALACAO	UN	47,47	49,70
SINAPI	83475	LUMINARIA FECHADA PARA ILUMINACAO PUBLICA COM REATOR DE PARTIDA RAPIDA COM LAMPADA A VAPOR DE MERCURIO 250W - FORNECIMENTO E INSTALACAO	UN	358,09	360,67
SINAPI	83478	LUMINARIA FECHADA PARA ILUMINACAO PUBLICA - LAMPADAS DE 250/500W - FORNECIMENTO E INSTALACAO (EXCLUINDO LAMPADAS)	UN	252,47	257,72
SINAPI	83479	LUMINARIA ESTANQUE - PROTECAO CONTRA AGUA, POEIRA OU IMPACTOS - TIPO AQUATIC PIAL OU EQUIVALENTE	UN	100,88	104,11
SINAPI	83480	REATOR PARA LAMPADA VAPOR DE MERCURIO 125W USO EXTERNO	UN	78,99	82,22
SINAPI	83481	REATOR PARA LAMPADA VAPOR DE MERCURIO 250W USO EXTERNO	UN	89,15	92,38
SINAPI	97600	REFLETOR EM ALUMÍNIO, DE SUPORTE E ALÇA, COM 1 LÂMPADA VAPOR DE MERCÚRIO DE 125 W, COM REATOR ALTO FATOR DE POTÊNCIA - FORNECIMENTO E INSTALAÇÃO. AF_02/2020	UN	183,03	184,31
SINAPI	97601	REFLETOR EM ALUMÍNIO, DE SUPORTE E ALÇA, COM LÂMPADA VAPOR DE MERCÚRIO DE 250 W, COM REATOR ALTO FATOR DE POTÊNCIA - FORNECIMENTO E INSTALAÇÃO. AF_02/2020	UN	199,41	200,69
SINAPI	97605	LUMINÁRIA ARANDELA TIPO MEIA LUA, DE SOBREPOR, COM 1 LÂMPADA LED DE 6 W, SEM REATOR - FORNECIMENTO E INSTALAÇÃO. AF_02/2020	UN	50,08	51,52
SINAPI	97606	LUMINÁRIA ARANDELA TIPO MEIA LUA, DE SOBREPOR, COM 1 LÂMPADA FLUORESCENTE DE 15 W, SEM REATOR - FORNECIMENTO E INSTALAÇÃO. AF_02/2020	UN	55,31	56,75
SINAPI	97607	LUMINÁRIA ARANDELA TIPO TARTARUGA, DE SOBREPOR, COM 1 LÂMPADA LED DE 6 W, SEM REATOR - FORNECIMENTO E INSTALAÇÃO. AF_02/2020	UN	59,30	60,99
SINAPI	97608	LUMINÁRIA ARANDELA TIPO TARTARUGA, COM GRADE, DE SOBREPOR, COM 1 LÂMPADA FLUORESCENTE DE 15 W, SEM REATOR - FORNECIMENTO E INSTALAÇÃO. AF_02/2020	UN	64,53	66,22
SINAPI	73857/1	TRANSFORMADOR DISTRIBUICAO 75KVA TRIFASICO 60HZ CLASSE 15KV IMERSO EM ÓLEO MINERAL FORNECIMENTO E INSTALACAO	UN	6.935,74	6.943,56
SINAPI	73857/2	TRANSFORMADOR DISTRIBUICAO 112,5KVA TRIFASICO 60HZ CLASSE 15KV IMERSO EM ÓLEO MINERAL FORNECIMENTO E INSTALACAO	UN	8.570,90	8.580,68
SINAPI	73857/3	TRANSFORMADOR DISTRIBUICAO 150KVA TRIFASICO 60HZ CLASSE 15KV IMERSO EM ÓLEO MINERAL FORNECIMENTO E INSTALACAO	UN	10.805,07	10.816,80
SINAPI	73857/4	TRANSFORMADOR DISTRIBUICAO 225KVA TRIFASICO 60HZ CLASSE 15KV IMERSO EM ÓLEO MINERAL FORNECIMENTO E INSTALACAO	UN	15.135,34	15.149,03
SINAPI	73857/5	TRANSFORMADOR DISTRIBUICAO 300KVA TRIFASICO 60HZ CLASSE 15KV IMERSO EM ÓLEO MINERAL FORNECIMENTO E INSTALACAO	UN	17.655,25	17.670,89
SINAPI	73857/6	TRANSFORMADOR DISTRIBUICAO 500KVA TRIFASICO 60HZ CLASSE 15KV IMERSO EM ÓLEO MINERAL FORNECIMENTO E INSTALACAO	UN	28.745,95	28.763,55
SINAPI	73857/7	TRANSFORMADOR DISTRIBUICAO 30KVA TRIFASICO 60HZ CLASSE 15KV IMERSO EM ÓLEO MINERAL FORNECIMENTO E INSTALACAO	UN	4.789,40	4.793,31
SINAPI	73857/8	TRANSFORMADOR DISTRIBUICAO 45KVA TRIFASICO 60HZ CLASSE 15KV IMERSO EM ÓLEO MINERAL FORNECIMENTO E INSTALACAO	UN	5.361,77	5.367,64
SINAPI	73857/9	TRANSFORMADOR DISTRIBUICAO 750KVA TRIFASICO 60HZ CLASSE 15KV IMERSO EM ÓLEO MINERAL FORNECIMENTO E INSTALACAO	UN	39.392,62	39.412,17
SINAPI	73857/10	TRANSFORMADOR DISTRIBUICAO 1000KVA TRIFASICO 60HZ CLASSE 15KV IMERSO EM ÓLEO MINERAL FORNECIMENTO E INSTALACAO	UN	55.106,76	55.128,27
SINAPI	93128	PONTO DE ILUMINAÇÃO RESIDENCIAL INCLUINDO INTERRUPTOR SIMPLES, CAIXA ELÉTRICA, ELETRODUTO, CABO, RASGO, QUEBRA E CHUMBAMENTO (EXCLUINDO LUMINÁRIA E LÂMPADA). AF_01/2016	UN	95,92	104,87
SINAPI	93137	PONTO DE ILUMINAÇÃO RESIDENCIAL INCLUINDO INTERRUPTOR SIMPLES (2 MÓDULOS), CAIXA ELÉTRICA, ELETRODUTO, CABO, RASGO, QUEBRA E CHUMBAMENTO (EXCLUINDO LUMINÁRIA E LÂMPADA). AF_01/2016	UN	112,78	122,83
SINAPI	93138	PONTO DE ILUMINAÇÃO RESIDENCIAL INCLUINDO INTERRUPTOR PARALELO, CAIXA ELÉTRICA, ELETRODUTO, CABO, RASGO, QUEBRA E CHUMBAMENTO (EXCLUINDO LUMINÁRIA E LÂMPADA). AF_01/2016	UN	106,82	116,54
SINAPI	93139	PONTO DE ILUMINAÇÃO RESIDENCIAL INCLUINDO INTERRUPTOR PARALELO (2 MÓDULOS), CAIXA ELÉTRICA, ELETRODUTO, CABO, RASGO, QUEBRA E CHUMBAMENTO (EXCLUINDO LUMINÁRIA E LÂMPADA). AF_01/2016	UN	134,57	146,13
SINAPI	93140	PONTO DE ILUMINAÇÃO RESIDENCIAL INCLUINDO INTERRUPTOR SIMPLES CONJUGADO COM PARALELO, CAIXA ELÉTRICA, ELETRODUTO, CABO, RASGO, QUEBRA E CHUMBAMENTO (EXCLUINDO LUMINÁRIA E LÂMPADA). AF_01/2016	UN	127,03	138,05
SINAPI	93141	PONTO DE TOMADA RESIDENCIAL INCLUINDO TOMADA 10A/250V, CAIXA ELÉTRICA, ELETRODUTO, CABO, RASGO, QUEBRA E CHUMBAMENTO. AF_01/2016	UN	114,62	124,72
SINAPI	93142	PONTO DE TOMADA RESIDENCIAL INCLUINDO TOMADA (2 MÓDULOS) 10A/250V, CAIXA ELÉTRICA, ELETRODUTO, CABO, RASGO, QUEBRA E CHUMBAMENTO. AF_01/2016	UN	128,07	139,17
SINAPI	93143	PONTO DE TOMADA RESIDENCIAL INCLUINDO TOMADA 20A/250V, CAIXA ELÉTRICA, ELETRODUTO, CABO, RASGO, QUEBRA E CHUMBAMENTO. AF_01/2016	UN	116,11	126,21
SINAPI	93144	PONTO DE UTILIZAÇÃO DE EQUIPAMENTOS ELÉTRICOS, RESIDENCIAL, INCLUINDO SUPORTE E PLACA, CAIXA ELÉTRICA, ELETRODUTO, CABO, RASGO, QUEBRA E CHUMBAMENTO. AF_01/2016	UN	144,53	155,52

FONTE	CÓDIGO	DESCRIÇÃO	UNIDADE	DESONERADO	NÃO DESONERADO
SINAPI	93145	PONTO DE ILUMINAÇÃO E TOMADA, RESIDENCIAL, INCLUINDO INTERRUPTOR SIMPLES E TOMADA 10A/250V, CAIXA ELÉTRICA, ELETRODUTO, CABO, RASGO, QUEBRA E CHUMBAMENTO (EXCLUINDO LUMINÁRIA E LÂMPADA). AF_01/2016	UN	138,21	149,82
SINAPI	93146	PONTO DE ILUMINAÇÃO E TOMADA, RESIDENCIAL, INCLUINDO INTERRUPTOR PARALELO E TOMADA 10A/250V, CAIXA ELÉTRICA, ELETRODUTO, CABO, RASGO, QUEBRA E CHUMBAMENTO (EXCLUINDO LUMINÁRIA E LÂMPADA). AF_01/2016	UN	149,12	161,48
SINAPI	93147	PONTO DE ILUMINAÇÃO E TOMADA, RESIDENCIAL, INCLUINDO INTERRUPTOR SIMPLES, INTERRUPTOR PARALELO E TOMADA 10A/250V, CAIXA ELÉTRICA, ELETRODUTO, CABO, RASGO, QUEBRA E CHUMBAMENTO (EXCLUINDO LUMINÁRIA E LÂMPADA). AF_01/2016	UN	169,37	183,03
SINAPI	96971	CORDOALHA DE COBRE NU 16 MM², NÃO ENTERRADA, COM ISOLADOR - FORNECIMENTO E INSTALAÇÃO. AF_12/2017	M	20,64	21,67
SINAPI	96972	CORDOALHA DE COBRE NU 25 MM², NÃO ENTERRADA, COM ISOLADOR - FORNECIMENTO E INSTALAÇÃO. AF_12/2017	M	27,73	29,12
SINAPI	96973	CORDOALHA DE COBRE NU 35 MM², NÃO ENTERRADA, COM ISOLADOR - FORNECIMENTO E INSTALAÇÃO. AF_12/2017	M	34,46	36,12
SINAPI	96974	CORDOALHA DE COBRE NU 50 MM², NÃO ENTERRADA, COM ISOLADOR - FORNECIMENTO E INSTALAÇÃO. AF_12/2017	M	43,21	45,17
SINAPI	96975	CORDOALHA DE COBRE NU 70 MM², NÃO ENTERRADA, COM ISOLADOR - FORNECIMENTO E INSTALAÇÃO. AF_12/2017	M	54,70	56,93
SINAPI	96976	CORDOALHA DE COBRE NU 95 MM², NÃO ENTERRADA, COM ISOLADOR - FORNECIMENTO E INSTALAÇÃO. AF_12/2017	M	69,77	72,25
SINAPI	96977	CORDOALHA DE COBRE NU 50 MM², ENTERRADA, SEM ISOLADOR - FORNECIMENTO E INSTALAÇÃO. AF_12/2017	M	24,85	24,99
SINAPI	96978	CORDOALHA DE COBRE NU 70 MM², ENTERRADA, SEM ISOLADOR - FORNECIMENTO E INSTALAÇÃO. AF_12/2017	M	34,79	34,96
SINAPI	96979	CORDOALHA DE COBRE NU 95 MM², ENTERRADA, SEM ISOLADOR - FORNECIMENTO E INSTALAÇÃO. AF_12/2017	M	48,68	48,88
SINAPI	96984	ELETRODUTO PVC 40MM (1 ¼) PARA SPDA - FORNECIMENTO E INSTALAÇÃO. AF_12/2017	UN	36,53	39,90
SINAPI	96985	HASTE DE ATERRAMENTO 5/8 PARA SPDA - FORNECIMENTO E INSTALAÇÃO. AF_12/2017	UN	40,97	42,00
SINAPI	96986	HASTE DE ATERRAMENTO 3/4 PARA SPDA - FORNECIMENTO E INSTALAÇÃO. AF_12/2017	UN	61,31	62,91
SINAPI	96987	BASE METÁLICA PARA MASTRO 1 ½ PARA SPDA - FORNECIMENTO E INSTALAÇÃO. AF_12/2017	UN	107,39	111,99
SINAPI	96988	MASTRO 1 ½ PARA SPDA - FORNECIMENTO E INSTALAÇÃO. AF_12/2017	UN	166,20	166,85
SINAPI	96989	CAPTOR TIPO FRANKLIN PARA SPDA - FORNECIMENTO E INSTALAÇÃO. AF_12/2017	UN	109,24	109,75
SINAPI	98463	SUPORTE ISOLADOR PARA CORDOALHA DE COBRE - FORNECIMENTO E INSTALAÇÃO. AF_12/2017	UN	19,76	21,05
SINAPI	88547	CHAVE DE BOIA AUTOMÁTICA SUPERIOR 10A/250V - FORNECIMENTO E INSTALACAO	UN	73,49	77,54
SINAPI	72283	ABRIGO PARA HIDRANTE, 75X45X17CM, COM REGISTRO GLOBO ANGULAR 45º 2.1/2", ADAPTADOR STORZ 2.1/2", MANGUEIRA DE INCÊNDIO 15M, REDUÇÃO 2.1/2X1.1/2" E ESGUICHO EM LATÃO 1.1/2" - FORNECIMENTO E INSTALAÇÃO	UN	761,60	775,18
SINAPI	72287	CAIXA DE INCÊNDIO 45X75X17CM - FORNECIMENTO E INSTALAÇÃO	UN	186,90	189,60
SINAPI	72288	CAIXA DE INCÊNDIO 60X90X17CM - FORNECIMENTO E INSTALAÇÃO	UN	232,92	236,04
SINAPI	72553	EXTINTOR DE PQS 4KG - FORNECIMENTO E INSTALACAO	UN	132,46	133,62
SINAPI	72554	EXTINTOR DE CO2 6KG - FORNECIMENTO E INSTALACAO	UN	444,77	445,93
SINAPI	73775/1	EXTINTOR INCENDIO TP PO QUIMICO 4KG FORNECIMENTO E COLOCACAO	UN	138,53	140,47
SINAPI	73775/2	EXTINTOR INCENDIO AGUA-PRESSURIZADA 10L INCL SUPORTE PAREDE CARGA COMPLETA FORNECIMENTO E COLOCACAO	UN	142,71	144,65
SINAPI	83633	HIDRANTE SUBTERRANEO FERRO FUNDIDO C/ CURVA LONGA E CAIXA DN=75MM	UN	1.910,45	1.915,07
SINAPI	83634	EXTINTOR INCENDIO TP GAS CARBONICO 4KG COMPLETO - FORNECIMENTO E INSTALACAO	UN	417,37	419,31
SINAPI	83635	EXTINTOR INCENDIO TP PO QUIMICO 6KG - FORNECIMENTO E INSTALACAO	UN	160,84	162,78
SINAPI	96765	ABRIGO PARA HIDRANTE, 90X60X17CM, COM REGISTRO GLOBO ANGULAR 45 GRAUS 2 1/2", ADAPTADOR STORZ 2 1/2", MANGUEIRA DE INCÊNDIO 20M, REDUÇÃO 2 1/2 X 1 1/2" E ESGUICHO EM LATÃO 1 1/2" - FORNECIMENTO E INSTALAÇÃO. AF_08/2017	UN	895,57	907,78
SINAPI	73749/1	CAIXA ENTERRADA PARA INSTALACOES TELEFONICAS TIPO R1 0,60X0,35X0,50M EM BLOCOS DE CONCRETO ESTRUTURAL	UN	163,17	173,44
SINAPI	73749/2	CAIXA ENTERRADA PARA INSTALACOES TELEFONICAS TIPO R2 1,07X0,52X0,50M EM BLOCOS DE CONCRETO ESTRUTURAL	UN	301,99	319,54
SINAPI	73749/3	CAIXA ENTERRADA PARA INSTALACOES TELEFONICAS TIPO R3 1,30X1,20X1,20M EM BLOCOS DE CONCRETO ESTRUTURAL	UN	969,20	1.028,51
SINAPI	84796	TAMPAO FOFO P/ CAIXA R2 PADRAO TELEBRAS COMPLETO - FORNECIMENTO E INSTALACAO	UN	452,01	458,66
SINAPI	84798	TAMPAO FOFO P/ CAIXA R1 PADRAO TELEBRAS COMPLETO - FORNECIMENTO E INSTALACAO	UN	204,92	210,78
SINAPI	98261	CABO TELEFÔNICO CCI-50 1 PAR, INSTALADO EM ENTRADA DE EDIFICAÇÃO - FORNECIMENTO E INSTALAÇÃO. AF_11/2019	M	2,36	2,60
SINAPI	98262	CABO TELEFÔNICO CCI-50 2 PARES, SEM BLINDAGEM, INSTALADO EM ENTRADA DE EDIFICAÇÃO - FORNECIMENTO E INSTALAÇÃO. AF_11/2019	M	2,73	2,99
SINAPI	98263	CABO TELEFÔNICO CCI-50 3 PARES, SEM BLINDAGEM, INSTALADO EM ENTRADA DE EDIFICAÇÃO - FORNECIMENTO E INSTALAÇÃO. AF_11/2019	M	3,16	3,42
SINAPI	98264	CABO TELEFÔNICO CCI-50 4 PARES, SEM BLINDAGEM, INSTALADO EM ENTRADA DE EDIFICAÇÃO - FORNECIMENTO E INSTALAÇÃO. AF_11/2019	M	3,50	3,78
SINAPI	98265	CABO TELEFÔNICO CCI-50 5 PARES, SEM BLINDAGEM, INSTALADO EM ENTRADA DE EDIFICAÇÃO - FORNECIMENTO E INSTALAÇÃO. AF_11/2019	M	3,99	4,27
SINAPI	98266	CABO TELEFÔNICO CCI-50 6 PARES, SEM BLINDAGEM, INSTALADO EM ENTRADA DE EDIFICAÇÃO - FORNECIMENTO E INSTALAÇÃO. AF_11/2019	M	4,26	4,55
SINAPI	98267	CABO TELEFÔNICO CI-50 10 PARES INSTALADO EM ENTRADA DE EDIFICAÇÃO - FORNECIMENTO E INSTALAÇÃO. AF_11/2019	M	6,83	7,20
SINAPI	98268	CABO TELEFÔNICO CI-50 20 PARES INSTALADO EM ENTRADA DE EDIFICAÇÃO - FORNECIMENTO E INSTALAÇÃO. AF_11/2019	M	10,82	11,23
SINAPI	98269	CABO TELEFÔNICO CI-50 30 PARES INSTALADO EM ENTRADA DE EDIFICAÇÃO - FORNECIMENTO E INSTALAÇÃO. AF_11/2019	M	13,83	14,29
SINAPI	98270	CABO TELEFÔNICO CI-50 50 PARES INSTALADO EM ENTRADA DE EDIFICAÇÃO - FORNECIMENTO E INSTALAÇÃO. AF_11/2019	M	22,06	22,58
SINAPI	98271	CABO TELEFÔNICO CI-50 75 PARES INSTALADO EM ENTRADA DE EDIFICAÇÃO - FORNECIMENTO E INSTALAÇÃO. AF_11/2019	M	33,81	34,37
SINAPI	98272	CABO TELEFÔNICO CI-50 200 PARES INSTALADO EM ENTRADA DE EDIFICAÇÃO - FORNECIMENTO E INSTALAÇÃO. AF_11/2019	M	78,32	79,09
SINAPI	98273	CABO TELEFÔNICO CCI-50 4 PARES, SEM BLINDAGEM, INSTALADO EM PRUMADA - FORNECIMENTO E INSTALAÇÃO. AF_11/2019	M	1,52	1,56
SINAPI	98274	CABO TELEFÔNICO CCI-50 5 PARES, SEM BLINDAGEM, INSTALADO EM PRUMADA - FORNECIMENTO E INSTALAÇÃO. AF_11/2019	M	2,01	2,05
SINAPI	98275	CABO TELEFÔNICO CCI-50 6 PARES, SEM BLINDAGEM, INSTALADO EM PRUMADA - FORNECIMENTO E INSTALAÇÃO. AF_11/2019	M	2,29	2,33
SINAPI	98276	CABO TELEFÔNICO CI-50 10 PARES INSTALADO EM PRUMADA - FORNECIMENTO E INSTALAÇÃO. AF_11/2019	M	4,84	4,97
SINAPI	98277	CABO TELEFÔNICO CI-50 20 PARES INSTALADO EM PRUMADA - FORNECIMENTO E INSTALAÇÃO. AF_11/2019	M	8,84	9,02
SINAPI	98278	CABO TELEFÔNICO CI-50 30 PARES INSTALADO EM PRUMADA - FORNECIMENTO E INSTALAÇÃO. AF_11/2019	M	11,85	12,07
SINAPI	98279	CABO TELEFÔNICO CI-50 50 PARES INSTALADO EM PRUMADA - FORNECIMENTO E INSTALAÇÃO. AF_11/2019	M	20,08	20,35
SINAPI	98280	CABO TELEFÔNICO CCI-50 1 PAR, SEM BLINDAGEM, INSTALADO EM DISTRIBUIÇÃO DE EDIFICAÇÃO RESIDENCIAL - FORNECIMENTO E INSTALAÇÃO. AF_11/2019	M	4,90	5,46
SINAPI	98281	CABO TELEFÔNICO CCI-50 2 PARES, SEM BLINDAGEM, INSTALADO EM DISTRIBUIÇÃO DE EDIFICAÇÃO RESIDENCIAL - FORNECIMENTO E INSTALAÇÃO. AF_11/2019	M	5,27	5,85
SINAPI	98282	CABO TELEFÔNICO CCI-50 3 PARES, SEM BLINDAGEM, INSTALADO EM DISTRIBUIÇÃO DE EDIFICAÇÃO RESIDENCIAL - FORNECIMENTO E INSTALAÇÃO. AF_11/2019	M	5,69	6,27
SINAPI	98283	CABO TELEFÔNICO CCI-50 4 PARES, SEM BLINDAGEM, INSTALADO EM DISTRIBUIÇÃO DE EDIFICAÇÃO RESIDENCIAL - FORNECIMENTO E INSTALAÇÃO. AF_11/2019	M	6,04	6,64
SINAPI	98284	CABO TELEFÔNICO CCI-50 5 PARES, SEM BLINDAGEM, INSTALADO EM DISTRIBUIÇÃO DE EDIFICAÇÃO RESIDENCIAL - FORNECIMENTO E INSTALAÇÃO. AF_11/2019	M	6,52	7,12
SINAPI	98285	CABO TELEFÔNICO CCI-50 6 PARES, SEM BLINDAGEM, INSTALADO EM DISTRIBUIÇÃO DE EDIFICAÇÃO RESIDENCIAL - FORNECIMENTO E INSTALAÇÃO. AF_11/2019	M	6,80	7,41
SINAPI	98286	CABO TELEFÔNICO CI-50 10 PARES INSTALADO EM DISTRIBUIÇÃO DE EDIFICAÇÃO RESIDENCIAL - FORNECIMENTO E INSTALAÇÃO. AF_11/2019	M	9,36	10,05
SINAPI	98287	CABO TELEFÔNICO CCI-50 1 PAR, SEM BLINDAGEM, INSTALADO EM DISTRIBUIÇÃO DE EDIFICAÇÃO INSTITUCIONAL - FORNECIMENTO E INSTALAÇÃO. AF_11/2019	M	0,83	0,90
SINAPI	98288	CABO TELEFÔNICO CCI-50 2 PARES, SEM BLINDAGEM, INSTALADO EM DISTRIBUIÇÃO DE EDIFICAÇÃO INSTITUCIONAL - FORNECIMENTO E INSTALAÇÃO. AF_11/2019	M	1,20	1,27

FONTE	CÓDIGO	DESCRIÇÃO	UNIDADE	DESONERADO	NÃO DESONERADO
SINAPI	98289	CABO TELEFÔNICO CCI-50 3 PARES, SEM BLINDAGEM, INSTALADO EM DISTRIBUIÇÃO DE EDIFICAÇÃO INSTITUCIONAL - FORNECIMENTO E INSTALAÇÃO. AF_11/2019	M	1,63	1,71
SINAPI	98290	CABO TELEFÔNICO CCI-50 4 PARES, SEM BLINDAGEM, INSTALADO EM DISTRIBUIÇÃO DE EDIFICAÇÃO INSTITUCIONAL - FORNECIMENTO E INSTALAÇÃO. AF_11/2019	M	1,98	2,06
SINAPI	98291	CABO TELEFÔNICO CCI-50 5 PARES, SEM BLINDAGEM, INSTALADO EM DISTRIBUIÇÃO DE EDIFICAÇÃO INSTITUCIONAL - FORNECIMENTO E INSTALAÇÃO. AF_11/2019	M	2,46	2,56
SINAPI	98292	CABO TELEFÔNICO CCI-50 6 PARES, SEM BLINDAGEM, INSTALADO EM DISTRIBUIÇÃO DE EDIFICAÇÃO INSTITUCIONAL - FORNECIMENTO E INSTALAÇÃO. AF_11/2019	M	2,73	2,83
SINAPI	98293	CABO TELEFÔNICO CI-50 10 PARES INSTALADO EM DISTRIBUIÇÃO DE EDIFICAÇÃO INSTITUCIONAL - FORNECIMENTO E INSTALAÇÃO. AF_11/2019	M	5,30	5,48
SINAPI	98400	CABO TELEFÔNICO CTP-APL-50 10 PARES INSTALADO EM ENTRADA DE EDIFICAÇÃO - FORNECIMENTO E INSTALAÇÃO. AF_11/2019	M	7,97	8,34
SINAPI	98401	CABO TELEFÔNICO CTP-APL-50 20 PARES INSTALADO EM ENTRADA DE EDIFICAÇÃO - FORNECIMENTO E INSTALAÇÃO. AF_11/2019	M	12,05	12,46
SINAPI	98402	CABO TELEFÔNICO CTP-APL-50 30 PARES INSTALADO EM ENTRADA DE EDIFICAÇÃO - FORNECIMENTO E INSTALAÇÃO. AF_11/2019	M	15,46	15,92
SINAPI	100556	CAIXA DE PASSAGEM PARA TELEFONE 15X15X10CM (SOBREPOR), FORNECIMENTO E INSTALACAO. AF_11/2019	UN	24,06	25,47
SINAPI	100557	CAIXA DE PASSAGEM PARA TELEFONE 80X80X15CM (SOBREPOR) FORNECIMENTO E INSTALACAO. AF_11/2019	UN	271,82	276,00
SINAPI	100560	QUADRO DE DISTRIBUIÇÃO PARA TELEFONE N.2, 20X20X12CM EM CHAPA METALICA, DE EMBUTIR, SEM ACESSORIOS, PADRÃO TELEBRAS, FORNECIMENTO E INSTALAÇÃO. AF_11/2019	UN	65,19	68,82
SINAPI	100561	QUADRO DE DISTRIBUICAO PARA TELEFONE N.3, 40X40X12CM EM CHAPA METALICA, DE EMBUTIR, SEM ACESSORIOS, PADRAO TELEBRAS, FORNECIMENTO E INSTALAÇÃO. AF_11/2019	UN	113,93	118,08
SINAPI	100562	QUADRO DE DISTRIBUICAO PARA TELEFONE N.4, 60X60X12CM EM CHAPA METALICA, DE EMBUTIR, SEM ACESSORIOS, PADRAO TELEBRAS, FORNECIMENTO E INSTALAÇÃO. AF_11/2019	UN	172,95	177,68
SINAPI	100563	QUADRO DE DISTRIBUIÇÃO PARA TELEFONE N.5, 80X80X12CM EM CHAPA METALICA, SEM ACESSORIOS, PADRAO TELEBRAS, FORNECIMENTO E INSTALAÇÃO. AF_11/2019	UN	246,45	251,81
SINAPI	98397	PINTURA ANTICORROSIVA DE DUTO METÁLICO. AF_04/2018	M2	8,58	9,16
SINAPI	74003/1	INSTALACOES GAS CENTRAL P/ EDIFICIO RESIDENCIAL C/ 4 PAVTOS 16 UNID. UMA CENTRAL POR BLOCO COM 16 PONTOS	UN	5.251,69	5.533,16
SINAPI	85120	MANOMETRO 0 A 200 PSI (0 A 14 KGF/CM2), D = 50MM - FORNECIMENTO E COLOCACAO	UN	108,92	111,54
SINAPI	83486	BOMBA CENTRIFUGA C/ MOTOR ELETRICO TRIFASICO 1CV	UN	1.411,51	1.443,67
SINAPI	83643	BOMBA SUBMERSIVEL ELETRICA, TRIFASICA, POTÊNCIA 3,75 HP, DIAMETRO DO ROTOR 90 MM SEMIABERTO, BOCAL DE SAIDA DIAMETRO DE 2 POLEGADAS, HM/Q = 5 M / 61,2 M3/H A 25,5 M / 3,6 M3/H	UN	3.598,28	3.625,07
SINAPI	83644	BOMBA RECALQUE D'AGUA TRIFASICA 10,0 HP	UN	6.327,65	6.355,47
SINAPI	83645	BOMBA RECALQUE D'AGUA TRIFASICA 3,0 HP	UN	1.951,50	1.979,32
SINAPI	83646	BOMBA RECALQUE D'AGUA DE ESTAGIOS TRIFASICA 2,0 HP	UN	2.279,37	2.307,19
SINAPI	83647	BOMBA RECALQUE D'AGUA TRIFASICA 1,5HP	UN	1.460,84	1.488,66
SINAPI	83648	BOMBA RECALQUE D'AGUA TRIFASICA 0,5 HP	UN	906,52	934,34
SINAPI	83649	BOMBA RECALQUE D'AGUA PREDIO 6 A 10 PAVTOS - 2UD	UN	5.354,46	5.475,92
SINAPI	83650	BOMBA RECALQUE D'AGUA PREDIO 3 A 5 PAVTOS - 2UD	UN	4.373,14	4.494,60
SINAPI	98294	CABO ELETRÔNICO CATEGORIA 5E, INSTALADO EM EDIFICAÇÃO RESIDENCIAL - FORNECIMENTO E INSTALAÇÃO. AF_11/2019	M	1,43	1,50
SINAPI	98295	CABO ELETRÔNICO CATEGORIA 5E, INSTALADO EM EDIFICAÇÃO INSTITUCIONAL - FORNECIMENTO E INSTALAÇÃO. AF_11/2019	M	0,97	0,98
SINAPI	98296	CABO ELETRÔNICO CATEGORIA 6, INSTALADO EM EDIFICAÇÃO RESIDENCIAL - FORNECIMENTO E INSTALAÇÃO. AF_11/2019	M	2,22	2,32
SINAPI	98297	CABO ELETRÔNICO CATEGORIA 6, INSTALADO EM EDIFICAÇÃO INSTITUCIONAL - FORNECIMENTO E INSTALAÇÃO. AF_11/2019	M	1,48	1,50
SINAPI	98301	PATCH PANEL 24 PORTAS, CATEGORIA 5E - FORNECIMENTO E INSTALAÇÃO. AF_11/2019	UN	340,51	365,62
SINAPI	98302	PATCH PANEL 24 PORTAS, CATEGORIA 6 - FORNECIMENTO E INSTALAÇÃO. AF_11/2019	UN	442,44	467,55
SINAPI	98304	PATCH PANEL 48 PORTAS, CATEGORIA 6 - FORNECIMENTO E INSTALAÇÃO. AF_11/2019	UN	726,56	776,47
SINAPI	98307	TOMADA DE REDE RJ45 - FORNECIMENTO E INSTALAÇÃO. AF_11/2019	UN	31,21	32,05
SINAPI	98308	TOMADA PARA TELEFONE RJ11 - FORNECIMENTO E INSTALAÇÃO. AF_11/2019	UN	20,61	21,45
SINAPI	98593	PATCH PANEL 48 PORTAS, CATEGORIA 5E - FORNECIMENTO E INSTALAÇÃO. AF_11/2019	UN	604,81	654,72
SINAPI	89355	TUBO, PVC, SOLDÁVEL, DN 20MM, INSTALADO EM RAMAL OU SUB-RAMAL DE ÁGUA - FORNECIMENTO E INSTALAÇÃO. AF_12/2014	M	12,32	13,60
SINAPI	89356	TUBO, PVC, SOLDÁVEL, DN 25MM, INSTALADO EM RAMAL OU SUB-RAMAL DE ÁGUA - FORNECIMENTO E INSTALAÇÃO. AF_12/2014	M	14,52	16,01
SINAPI	89357	TUBO, PVC, SOLDÁVEL, DN 32MM, INSTALADO EM RAMAL OU SUB-RAMAL DE ÁGUA - FORNECIMENTO E INSTALAÇÃO. AF_12/2014	M	20,06	21,83
SINAPI	89401	TUBO, PVC, SOLDÁVEL, DN 20MM, INSTALADO EM RAMAL DE DISTRIBUIÇÃO DE ÁGUA - FORNECIMENTO E INSTALAÇÃO. AF_12/2014	M	5,14	5,53
SINAPI	89402	TUBO, PVC, SOLDÁVEL, DN 25MM, INSTALADO EM RAMAL DE DISTRIBUIÇÃO DE ÁGUA - FORNECIMENTO E INSTALAÇÃO. AF_12/2014	M	6,25	6,71
SINAPI	89403	TUBO, PVC, SOLDÁVEL, DN 32MM, INSTALADO EM RAMAL DE DISTRIBUIÇÃO DE ÁGUA - FORNECIMENTO E INSTALAÇÃO. AF_12/2014	M	10,18	10,72
SINAPI	89446	TUBO, PVC, SOLDÁVEL, DN 25MM, INSTALADO EM PRUMADA DE ÁGUA - FORNECIMENTO E INSTALAÇÃO. AF_12/2014	M	3,11	3,18
SINAPI	89447	TUBO, PVC, SOLDÁVEL, DN 32MM, INSTALADO EM PRUMADA DE ÁGUA - FORNECIMENTO E INSTALAÇÃO. AF_12/2014	M	6,50	6,57
SINAPI	89448	TUBO, PVC, SOLDÁVEL, DN 40MM, INSTALADO EM PRUMADA DE ÁGUA - FORNECIMENTO E INSTALAÇÃO. AF_12/2014	M	9,32	9,41
SINAPI	89449	TUBO, PVC, SOLDÁVEL, DN 50MM, INSTALADO EM PRUMADA DE ÁGUA - FORNECIMENTO E INSTALAÇÃO. AF_12/2014	M	10,73	10,85
SINAPI	89450	TUBO, PVC, SOLDÁVEL, DN 60MM, INSTALADO EM PRUMADA DE ÁGUA - FORNECIMENTO E INSTALAÇÃO. AF_12/2014	M	17,63	17,77
SINAPI	89451	TUBO, PVC, SOLDÁVEL, DN 75MM, INSTALADO EM PRUMADA DE ÁGUA - FORNECIMENTO E INSTALAÇÃO. AF_12/2014	M	29,07	29,24
SINAPI	89452	TUBO, PVC, SOLDÁVEL, DN 85MM, INSTALADO EM PRUMADA DE ÁGUA - FORNECIMENTO E INSTALAÇÃO. AF_12/2014	M	36,15	36,34
SINAPI	89508	TUBO PVC, SÉRIE R, ÁGUA PLUVIAL, DN 40 MM, FORNECIDO E INSTALADO EM RAMAL DE ENCAMINHAMENTO. AF_12/2014	M	12,72	13,39
SINAPI	89509	TUBO PVC, SÉRIE R, ÁGUA PLUVIAL, DN 50 MM, FORNECIDO E INSTALADO EM RAMAL DE ENCAMINHAMENTO. AF_12/2014	M	17,19	18,04
SINAPI	89511	TUBO PVC, SÉRIE R, ÁGUA PLUVIAL, DN 75 MM, FORNECIDO E INSTALADO EM RAMAL DE ENCAMINHAMENTO. AF_12/2014	M	25,43	26,73
SINAPI	89512	TUBO PVC, SÉRIE R, ÁGUA PLUVIAL, DN 100 MM, FORNECIDO E INSTALADO EM RAMAL DE ENCAMINHAMENTO. AF_12/2014	M	39,89	41,68
SINAPI	89576	TUBO PVC, SÉRIE R, ÁGUA PLUVIAL, DN 75 MM, FORNECIDO E INSTALADO EM CONDUTORES VERTICAIS DE ÁGUAS PLUVIAIS. AF_12/2014	M	14,70	14,98
SINAPI	89578	TUBO PVC, SÉRIE R, ÁGUA PLUVIAL, DN 100 MM, FORNECIDO E INSTALADO EM CONDUTORES VERTICAIS DE ÁGUAS PLUVIAIS. AF_12/2014	M	25,32	25,76
SINAPI	89580	TUBO PVC, SÉRIE R, ÁGUA PLUVIAL, DN 150 MM, FORNECIDO E INSTALADO EM CONDUTORES VERTICAIS DE ÁGUAS PLUVIAIS. AF_12/2014	M	49,71	50,44
SINAPI	89633	TUBO, CPVC, SOLDÁVEL, DN 15MM, INSTALADO EM RAMAL OU SUB-RAMAL DE ÁGUA - FORNECIMENTO E INSTALAÇÃO. AF_12/2014	M	15,85	16,93
SINAPI	89634	TUBO, CPVC, SOLDÁVEL, DN 22MM, INSTALADO EM RAMAL OU SUB-RAMAL DE ÁGUA - FORNECIMENTO E INSTALAÇÃO. AF_12/2014	M	23,79	25,16
SINAPI	89635	TUBO, CPVC, SOLDÁVEL, DN 28MM, INSTALADO EM RAMAL OU SUB-RAMAL DE ÁGUA - FORNECIMENTO E INSTALAÇÃO. AF_12/2014	M	33,62	35,23
SINAPI	89636	TUBO, CPVC, SOLDÁVEL, DN 35MM, INSTALADO EM RAMAL OU SUB-RAMAL DE ÁGUA FORNECIMENTO E INSTALAÇÃO. AF_12/2014	M	40,86	42,76
SINAPI	89711	TUBO PVC, SERIE NORMAL, ESGOTO PREDIAL, DN 40 MM, FORNECIDO E INSTALADO EM RAMAL DE DESCARGA OU RAMAL DE ESGOTO SANITÁRIO. AF_12/2014	M	12,81	14,01
SINAPI	89712	TUBO PVC, SERIE NORMAL, ESGOTO PREDIAL, DN 50 MM, FORNECIDO E INSTALADO EM RAMAL DE DESCARGA OU RAMAL DE ESGOTO SANITÁRIO. AF_12/2014	M	18,60	20,12

FONTE	CÓDIGO	DESCRIÇÃO	UNIDADE	DESONERADO	NÃO DESONERADO
SINAPI	89713	TUBO PVC, SERIE NORMAL, ESGOTO PREDIAL, DN 75 MM, FORNECIDO E INSTALADO EM RAMAL DE DESCARGA OU RAMAL DE ESGOTO SANITÁRIO. AF_12/2014	M	28,14	30,39
SINAPI	89714	TUBO PVC, SERIE NORMAL, ESGOTO PREDIAL, DN 100 MM, FORNECIDO E INSTALADO EM RAMAL DE DESCARGA OU RAMAL DE ESGOTO SANITÁRIO. AF_12/2014	M	36,15	39,13
SINAPI	89716	TUBO, CPVC, SOLDÁVEL, DN 22MM, INSTALADO EM RAMAL DE DISTRIBUIÇÃO DE ÁGUA - FORNECIMENTO E INSTALAÇÃO. AF_12/2014	M	16,30	16,73
SINAPI	89717	TUBO, CPVC, SOLDÁVEL, DN 28MM, INSTALADO EM RAMAL DE DISTRIBUIÇÃO DE ÁGUA - FORNECIMENTO E INSTALAÇÃO. AF_12/2014	M	24,81	25,30
SINAPI	89770	TUBO, CPVC, SOLDÁVEL, DN 35MM, INSTALADO EM PRUMADA DE ÁGUA - FORNECIMENTO E INSTALAÇÃO. AF_12/2014	M	26,59	26,68
SINAPI	89771	TUBO, CPVC, SOLDÁVEL, DN 42MM, INSTALADO EM PRUMADA DE ÁGUA - FORNECIMENTO E INSTALAÇÃO. AF_12/2014	M	36,34	36,43
SINAPI	89773	TUBO, CPVC, SOLDÁVEL, DN 73MM, INSTALADO EM PRUMADA DE ÁGUA - FORNECIMENTO E INSTALAÇÃO. AF_12/2014	M	84,54	84,70
SINAPI	89775	TUBO, CPVC, SOLDÁVEL, DN 89MM, INSTALADO EM PRUMADA DE ÁGUA - FORNECIMENTO E INSTALAÇÃO. AF_12/2014	M	133,47	133,67
SINAPI	89798	TUBO PVC, SERIE NORMAL, ESGOTO PREDIAL, DN 50 MM, FORNECIDO E INSTALADO EM PRUMADA DE ESGOTO SANITÁRIO OU VENTILAÇÃO. AF_12/2014	M	7,25	7,44
SINAPI	89799	TUBO PVC, SERIE NORMAL, ESGOTO PREDIAL, DN 75 MM, FORNECIDO E INSTALADO EM PRUMADA DE ESGOTO SANITÁRIO OU VENTILAÇÃO. AF_12/2014	M	12,01	12,45
SINAPI	89800	TUBO PVC, SERIE NORMAL, ESGOTO PREDIAL, DN 100 MM, FORNECIDO E INSTALADO EM PRUMADA DE ESGOTO SANITÁRIO OU VENTILAÇÃO. AF_12/2014	M	15,01	15,66
SINAPI	89848	TUBO PVC, SERIE NORMAL, ESGOTO PREDIAL, DN 100 MM, FORNECIDO E INSTALADO EM SUBCOLETOR AÉREO DE ESGOTO SANITÁRIO. AF_12/2014	M	18,78	19,86
SINAPI	89849	TUBO PVC, SERIE NORMAL, ESGOTO PREDIAL, DN 150 MM, FORNECIDO E INSTALADO EM SUBCOLETOR AÉREO DE ESGOTO SANITÁRIO. AF_12/2014	M	35,93	37,42
SINAPI	89865	TUBO, PVC, SOLDÁVEL, DN 25MM, INSTALADO EM DRENO DE AR-CONDICIONADO - FORNECIMENTO E INSTALAÇÃO. AF_12/2014	M	8,70	9,47
SINAPI	91784	(COMPOSIÇÃO REPRESENTATIVA) DO SERVIÇO DE INSTALAÇÃO DE TUBOS DE PVC, SOLDÁVEL, ÁGUA FRIA, DN 20 MM (INSTALADO EM RAMAL, SUB-RAMAL OU RAMAL DE DISTRIBUIÇÃO), INCLUSIVE CONEXÕES, CORTES E FIXAÇÕES, PARA PRÉDIOS. AF_10/2015	M	28,95	31,82
SINAPI	91785	(COMPOSIÇÃO REPRESENTATIVA) DO SERVIÇO DE INSTALAÇÃO DE TUBOS DE PVC, SOLDÁVEL, ÁGUA FRIA, DN 25 MM (INSTALADO EM RAMAL, SUB-RAMAL, RAMAL DE DISTRIBUIÇÃO OU PRUMADA), INCLUSIVE CONEXÕES, CORTES E FIXAÇÕES, PARA PRÉDIOS. AF_10/2015	M	28,54	31,39
SINAPI	91786	(COMPOSIÇÃO REPRESENTATIVA) DO SERVIÇO DE INSTALAÇÃO TUBOS DE PVC, SOLDÁVEL, ÁGUA FRIA, DN 32 MM (INSTALADO EM RAMAL, SUB-RAMAL, RAMAL DE DISTRIBUIÇÃO OU PRUMADA), INCLUSIVE CONEXÕES, CORTES E FIXAÇÕES, PARA PRÉDIOS. AF_10/2015	M	18,56	19,61
SINAPI	91787	(COMPOSIÇÃO REPRESENTATIVA) DO SERVIÇO DE INSTALAÇÃO DE TUBOS DE PVC, SOLDÁVEL, ÁGUA FRIA, DN 40 MM (INSTALADO EM PRUMADA), INCLUSIVE CONEXÕES, CORTES E FIXAÇÕES, PARA PRÉDIOS. AF_10/2015	M	20,05	20,54
SINAPI	91788	(COMPOSIÇÃO REPRESENTATIVA) DO SERVIÇO DE INSTALAÇÃO DE TUBOS DE PVC, SOLDÁVEL, ÁGUA FRIA, DN 50 MM (INSTALADO EM PRUMADA), INCLUSIVE CONEXÕES, CORTES E FIXAÇÕES, PARA PRÉDIOS. AF_10/2015	M	25,97	26,83
SINAPI	91789	(COMPOSIÇÃO REPRESENTATIVA) DO SERVIÇO DE INSTALAÇÃO DE TUBOS DE PVC, SÉRIE R, ÁGUA PLUVIAL, DN 75 MM (INSTALADO EM RAMAL DE ENCAMINHAMENTO, OU CONDUTORES VERTICAIS), INCLUSIVE CONEXÕES, CORTE E FIXAÇÕES, PARA PRÉDIOS. AF_10/2015	M	26,60	27,32
SINAPI	91790	(COMPOSIÇÃO REPRESENTATIVA) DO SERVIÇO DE INSTALAÇÃO DE TUBOS DE PVC, SÉRIE R, ÁGUA PLUVIAL, DN 100 MM (INSTALADO EM RAMAL DE ENCAMINHAMENTO, OU CONDUTORES VERTICAIS), INCLUSIVE CONEXÕES, CORTES E FIXAÇÕES, PARA PRÉDIOS. AF_10/2015	M	40,91	42,31
SINAPI	91791	(COMPOSIÇÃO REPRESENTATIVA) DO SERVIÇO DE INSTALAÇÃO DE TUBOS DE PVC, SÉRIE R, ÁGUA PLUVIAL, DN 150 MM (INSTALADO EM CONDUTORES VERTICAIS), INCLUSIVE CONEXÕES, CORTES E FIXAÇÕES, PARA PRÉDIOS. AF_10/2015	M	52,87	53,68
SINAPI	91792	(COMPOSIÇÃO REPRESENTATIVA) DO SERVIÇO DE INSTALAÇÃO DE TUBO DE PVC, SÉRIE NORMAL, ESGOTO PREDIAL, DN 40 MM (INSTALADO EM RAMAL DE DESCARGA OU RAMAL DE ESGOTO SANITÁRIO), INCLUSIVE CONEXÕES, CORTES E FIXAÇÕES, PARA PRÉDIOS. AF_10/2015	M	37,81	41,42
SINAPI	91793	(COMPOSIÇÃO REPRESENTATIVA) DO SERVIÇO DE INSTALAÇÃO DE TUBO DE PVC, SÉRIE NORMAL, ESGOTO PREDIAL, DN 50 MM (INSTALADO EM RAMAL DE DESCARGA OU RAMAL DE ESGOTO SANITÁRIO), INCLUSIVE CONEXÕES, CORTES E FIXAÇÕES PARA, PRÉDIOS. AF_10/2015	M	54,86	59,36
SINAPI	91794	(COMPOSIÇÃO REPRESENTATIVA) DO SERVIÇO DE INST. TUBO PVC, SÉRIE N, ESGOTO PREDIAL, DN 75 MM, (INST. EM RAMAL DE DESCARGA, RAMAL DE ESG. SANITÁRIO, PRUMADA DE ESG. SANITÁRIO OU VENTILAÇÃO), INCL. CONEXÕES, CORTES E FIXAÇÕES, P/ PRÉDIOS. AF_10/2015	M	24,77	26,13
SINAPI	91795	(COMPOSIÇÃO REPRESENTATIVA) DO SERVIÇO DE INST. TUBO PVC, SÉRIE N, ESGOTO PREDIAL, 100 MM (INST. RAMAL DESCARGA, RAMAL DE ESG. SANIT., PRUMADA ESG. SANIT., VENTILAÇÃO OU SUB-COLETOR AÉREO), INCL. CONEXÕES E CORTES, FIXAÇÕES, P/ PRÉDIOS. AF_10/2015	M	42,14	44,78
SINAPI	91796	(COMPOSIÇÃO REPRESENTATIVA) DO SERVIÇO DE INSTALAÇÃO DE TUBO DE PVC, SÉRIE NORMAL, ESGOTO PREDIAL, DN 150 MM (INSTALADO EM SUB-COLETOR AÉREO), INCLUSIVE CONEXÕES, CORTES E FIXAÇÕES, PARA PRÉDIOS. AF_10/2015	M	45,18	47,51
SINAPI	92275	TUBO EM COBRE RÍGIDO, DN 22 MM, CLASSE E, SEM ISOLAMENTO, INSTALADO EM PRUMADA - FORNECIMENTO E INSTALAÇÃO. AF_12/2015	M	33,19	33,38
SINAPI	92276	TUBO EM COBRE RÍGIDO, DN 28 MM, CLASSE E, SEM ISOLAMENTO, INSTALADO EM PRUMADA - FORNECIMENTO E INSTALAÇÃO. AF_12/2015	M	42,03	42,25
SINAPI	92277	TUBO EM COBRE RÍGIDO, DN 35 MM, CLASSE E, SEM ISOLAMENTO, INSTALADO EM PRUMADA - FORNECIMENTO E INSTALAÇÃO. AF_12/2015	M	60,55	60,81
SINAPI	92278	TUBO EM COBRE RÍGIDO, DN 42 MM, CLASSE E, SEM ISOLAMENTO, INSTALADO EM PRUMADA - FORNECIMENTO E INSTALAÇÃO. AF_12/2015	M	81,35	81,65
SINAPI	92279	TUBO EM COBRE RÍGIDO, DN 54 MM, CLASSE E, SEM ISOLAMENTO, INSTALADO EM PRUMADA - FORNECIMENTO E INSTALAÇÃO. AF_12/2015	M	117,46	117,84
SINAPI	92280	TUBO EM COBRE RÍGIDO, DN 66 MM, CLASSE E, SEM ISOLAMENTO, INSTALADO EM PRUMADA - FORNECIMENTO E INSTALAÇÃO. AF_12/2015	M	164,81	165,26
SINAPI	92281	TUBO EM COBRE RÍGIDO, DN 22 MM, CLASSE E, COM ISOLAMENTO, INSTALADO EM PRUMADA - FORNECIMENTO E INSTALAÇÃO. AF_12/2015	M	98,04	98,31
SINAPI	92282	TUBO EM COBRE RÍGIDO, DN 28 MM, CLASSE E, COM ISOLAMENTO, INSTALADO EM PRUMADA - FORNECIMENTO E INSTALAÇÃO. AF_12/2015	M	109,50	109,82
SINAPI	92283	TUBO EM COBRE RÍGIDO, DN 35 MM, CLASSE E, COM ISOLAMENTO, INSTALADO EM PRUMADA - FORNECIMENTO E INSTALAÇÃO. AF_12/2015	M	145,84	146,20
SINAPI	92284	TUBO EM COBRE RÍGIDO, DN 42 MM, CLASSE E, COM ISOLAMENTO, INSTALADO EM PRUMADA - FORNECIMENTO E INSTALAÇÃO. AF_12/2015	M	178,64	179,04
SINAPI	92285	TUBO EM COBRE RÍGIDO, DN 54 MM, CLASSE E, COM ISOLAMENTO, INSTALADO EM PRUMADA - FORNECIMENTO E INSTALAÇÃO. AF_12/2015	M	233,74	234,20
SINAPI	92286	TUBO EM COBRE RÍGIDO, DN 66 MM, CLASSE E, COM ISOLAMENTO, INSTALADO EM PRUMADA - FORNECIMENTO E INSTALAÇÃO. AF_12/2015	M	282,73	283,26
SINAPI	92305	TUBO EM COBRE RÍGIDO, DN 15 MM, CLASSE E, SEM ISOLAMENTO, INSTALADO EM RAMAL DE DISTRIBUIÇÃO - FORNECIMENTO E INSTALAÇÃO. AF_12/2015	M	22,39	22,89
SINAPI	92306	TUBO EM COBRE RÍGIDO, DN 22 MM, CLASSE E, SEM ISOLAMENTO, INSTALADO EM RAMAL DE DISTRIBUIÇÃO - FORNECIMENTO E INSTALAÇÃO. AF_12/2015	M	36,26	36,84
SINAPI	92307	TUBO EM COBRE RÍGIDO, DN 28 MM, CLASSE E, SEM ISOLAMENTO, INSTALADO EM RAMAL DE DISTRIBUIÇÃO - FORNECIMENTO E INSTALAÇÃO. AF_12/2015	M	45,32	45,97
SINAPI	92308	TUBO EM COBRE RÍGIDO, DN 15 MM, CLASSE E, COM ISOLAMENTO, INSTALADO EM RAMAL DE DISTRIBUIÇÃO - FORNECIMENTO E INSTALAÇÃO. AF_12/2015	M	37,59	38,38
SINAPI	92309	TUBO EM COBRE RÍGIDO, DN 22 MM, CLASSE E, COM ISOLAMENTO, INSTALADO EM RAMAL DE DISTRIBUIÇÃO - FORNECIMENTO E INSTALAÇÃO. AF_12/2015	M	102,66	103,53
SINAPI	92310	TUBO EM COBRE RÍGIDO, DN 28 MM, CLASSE E, COM ISOLAMENTO, INSTALADO EM RAMAL DE DISTRIBUIÇÃO - FORNECIMENTO E INSTALAÇÃO. AF_12/2015	M	114,38	115,32
SINAPI	92320	TUBO EM COBRE RÍGIDO, DN 15 MM, CLASSE E, SEM ISOLAMENTO, INSTALADO EM RAMAL E SUB-RAMAL - FORNECIMENTO E INSTALAÇÃO. AF_12/2015	M	29,15	30,51
SINAPI	92321	TUBO EM COBRE RÍGIDO, DN 22 MM, CLASSE E, SEM ISOLAMENTO, INSTALADO EM RAMAL E SUB-RAMAL - FORNECIMENTO E INSTALAÇÃO. AF_12/2015	M	47,88	49,92

FONTE	CÓDIGO	DESCRIÇÃO	UNIDADE	DESONERADO	NÃO DESONERADO
SINAPI	92322	TUBO EM COBRE RÍGIDO, DN 28 MM, CLASSE E, SEM ISOLAMENTO, INSTALADO EM RAMAL E SUB-RAMAL FORNECIMENTO E INSTALAÇÃO. AF_12/2015	M	61,14	63,79
SINAPI	92323	TUBO EM COBRE RÍGIDO, DN 15 MM, CLASSE E, COM ISOLAMENTO, INSTALADO EM RAMAL E SUB-RAMAL FORNECIMENTO E INSTALAÇÃO. AF_12/2015	M	42,74	44,16
SINAPI	92324	TUBO EM COBRE RÍGIDO, DN 22 MM, CLASSE E, COM ISOLAMENTO, INSTALADO EM RAMAL E SUB-RAMAL FORNECIMENTO E INSTALAÇÃO. AF_12/2015	M	112,66	114,79
SINAPI	92325	TUBO EM COBRE RÍGIDO, DN 28 MM, CLASSE E, COM ISOLAMENTO, INSTALADO EM RAMAL E SUB-RAMAL FORNECIMENTO E INSTALAÇÃO. AF_12/2015	M	128,56	131,29
SINAPI	92335	TUBO DE AÇO GALVANIZADO COM COSTURA, CLASSE MÉDIA, CONEXÃO RANHURADA, DN 50 (2"), INSTALADO EM PRUMADAS - FORNECIMENTO E INSTALAÇÃO. AF_12/2015	M	54,38	55,44
SINAPI	92336	TUBO DE AÇO GALVANIZADO COM COSTURA, CLASSE MÉDIA, CONEXÃO RANHURADA, DN 65 (2 1/2"), INSTALADO EM PRUMADAS - FORNECIMENTO E INSTALAÇÃO. AF_12/2015	M	66,77	67,99
SINAPI	92337	TUBO DE AÇO GALVANIZADO COM COSTURA, CLASSE MÉDIA, CONEXÃO RANHURADA, DN 80 (3"), INSTALADO EM PRUMADAS - FORNECIMENTO E INSTALAÇÃO. AF_12/2015	M	87,76	89,15
SINAPI	92338	TUBO DE AÇO PRETO SEM COSTURA, CONEXÃO SOLDADA, DN 50 (2"), INSTALADO EM PRUMADAS - FORNECIMENTO E INSTALAÇÃO. AF_12/2015	M	87,89	90,30
SINAPI	92339	TUBO DE AÇO PRETO SEM COSTURA, CONEXÃO SOLDADA, DN 65 (2 1/2"), INSTALADO EM PRUMADAS - FORNECIMENTO E INSTALAÇÃO. AF_12/2015	M	132,60	135,27
SINAPI	92341	TUBO DE AÇO GALVANIZADO COM COSTURA, CLASSE MÉDIA, DN 50 (2"), CONEXÃO ROSQUEADA, INSTALADO EM PRUMADAS - FORNECIMENTO E INSTALAÇÃO. AF_12/2015	M	61,13	63,05
SINAPI	92342	TUBO DE AÇO GALVANIZADO COM COSTURA, CLASSE MÉDIA, DN 65 (2 1/2"), CONEXÃO ROSQUEADA, INSTALADO EM PRUMADAS - FORNECIMENTO E INSTALAÇÃO. AF_12/2015	M	73,55	75,64
SINAPI	92343	TUBO DE AÇO GALVANIZADO COM COSTURA, CLASSE MÉDIA, DN 80 (3"), CONEXÃO ROSQUEADA, INSTALADO EM PRUMADAS - FORNECIMENTO E INSTALAÇÃO. AF_12/2015	M	94,61	96,87
SINAPI	92361	TUBO DE AÇO PRETO SEM COSTURA, CONEXÃO SOLDADA, DN 50 (2"), INSTALADO EM REDE DE ALIMENTAÇÃO PARA HIDRANTE - FORNECIMENTO E INSTALAÇÃO. AF_12/2015	M	73,78	74,41
SINAPI	92362	TUBO DE AÇO PRETO SEM COSTURA, CONEXÃO SOLDADA, DN 65 (2 1/2"), INSTALADO EM REDE DE ALIMENTAÇÃO PARA HIDRANTE - FORNECIMENTO E INSTALAÇÃO. AF_12/2015	M	117,92	118,75
SINAPI	92364	TUBO DE AÇO GALVANIZADO COM COSTURA, CLASSE MÉDIA, DN 32 (1 1/4"), CONEXÃO ROSQUEADA, INSTALADO EM REDE DE ALIMENTAÇÃO PARA HIDRANTE - FORNECIMENTO E INSTALAÇÃO. AF_12/2015	M	33,09	33,80
SINAPI	92365	TUBO DE AÇO GALVANIZADO COM COSTURA, CLASSE MÉDIA, DN 40 (1 1/2"), CONEXÃO ROSQUEADA, INSTALADO EM REDE DE ALIMENTAÇÃO PARA HIDRANTE - FORNECIMENTO E INSTALAÇÃO. AF_12/2015	M	38,02	38,80
SINAPI	92366	TUBO DE AÇO GALVANIZADO COM COSTURA, CLASSE MÉDIA, DN 50 (2"), CONEXÃO ROSQUEADA, INSTALADO EM REDE DE ALIMENTAÇÃO PARA HIDRANTE - FORNECIMENTO E INSTALAÇÃO. AF_12/2015	M	52,78	53,65
SINAPI	92367	TUBO DE AÇO GALVANIZADO COM COSTURA, CLASSE MÉDIA, DN 65 (2 1/2"), CONEXÃO ROSQUEADA, INSTALADO EM REDE DE ALIMENTAÇÃO PARA HIDRANTE - FORNECIMENTO E INSTALAÇÃO. AF_12/2015	M	64,82	65,81
SINAPI	92368	TUBO DE AÇO GALVANIZADO COM COSTURA, CLASSE MÉDIA, DN 80 (3"), CONEXÃO ROSQUEADA, INSTALADO EM REDE DE ALIMENTAÇÃO PARA HIDRANTE - FORNECIMENTO E INSTALAÇÃO. AF_12/2015	M	85,54	86,65
SINAPI	92648	TUBO DE AÇO PRETO SEM COSTURA, CONEXÃO SOLDADA, DN 40 (1 1/2"), INSTALADO EM REDE DE ALIMENTAÇÃO PARA SPRINKLER - FORNECIMENTO E INSTALAÇÃO. AF_12/2015	M	62,59	63,42
SINAPI	92649	TUBO DE AÇO PRETO SEM COSTURA, CONEXÃO SOLDADA, DN 50 (2"), INSTALADO EM REDE DE ALIMENTAÇÃO PARA SPRINKLER - FORNECIMENTO E INSTALAÇÃO. AF_12/2015	M	76,32	77,27
SINAPI	92650	TUBO DE AÇO PRETO SEM COSTURA, CONEXÃO SOLDADA, DN 65 (2 1/2"), INSTALADO EM REDE DE ALIMENTAÇÃO PARA SPRINKLER - FORNECIMENTO E INSTALAÇÃO. AF_12/2015	M	120,46	121,61
SINAPI	92652	TUBO DE AÇO GALVANIZADO COM COSTURA, CLASSE MÉDIA, CONEXÃO ROSQUEADA, DN 32 (1 1/4"), INSTALADO EM REDE DE ALIMENTAÇÃO PARA SPRINKLER - FORNECIMENTO E INSTALAÇÃO. AF_12/2015	M	36,16	37,26
SINAPI	92653	TUBO DE AÇO GALVANIZADO COM COSTURA, CLASSE MÉDIA, CONEXÃO ROSQUEADA, DN 40 (1 1/2"), INSTALADO EM REDE DE ALIMENTAÇÃO PARA SPRINKLER - FORNECIMENTO E INSTALAÇÃO. AF_12/2015	M	41,13	42,30
SINAPI	92654	TUBO DE AÇO GALVANIZADO COM COSTURA, CLASSE MÉDIA, CONEXÃO ROSQUEADA, DN 50 (2"), INSTALADO EM REDE DE ALIMENTAÇÃO PARA SPRINKLER - FORNECIMENTO E INSTALAÇÃO. AF_12/2015	M	55,89	57,16
SINAPI	92655	TUBO DE AÇO GALVANIZADO COM COSTURA, CLASSE MÉDIA, CONEXÃO ROSQUEADA, DN 65 (2 1/2"), INSTALADO EM REDE DE ALIMENTAÇÃO PARA SPRINKLER - FORNECIMENTO E INSTALAÇÃO. AF_12/2015	M	68,00	69,39
SINAPI	92656	TUBO DE AÇO GALVANIZADO COM COSTURA, CLASSE MÉDIA, CONEXÃO ROSQUEADA, DN 80 (3"), INSTALADO EM REDE DE ALIMENTAÇÃO PARA SPRINKLER - FORNECIMENTO E INSTALAÇÃO. AF_12/2015	M	88,71	90,22
SINAPI	92687	TUBO DE AÇO GALVANIZADO COM COSTURA, CLASSE MÉDIA, CONEXÃO ROSQUEADA, DN 15 (1/2"), INSTALADO EM RAMAIS E SUB-RAMAIS DE GÁS - FORNECIMENTO E INSTALAÇÃO. AF_12/2015	M	17,07	17,76
SINAPI	92688	TUBO DE AÇO GALVANIZADO COM COSTURA, CLASSE MÉDIA, CONEXÃO ROSQUEADA, DN 20 (3/4"), INSTALADO EM RAMAIS E SUB-RAMAIS DE GÁS - FORNECIMENTO E INSTALAÇÃO. AF_12/2015	M	24,07	25,27
SINAPI	92689	TUBO DE AÇO PRETO SEM COSTURA, CLASSE MÉDIA, CONEXÃO SOLDADA, DN 15 (1/2"), INSTALADO EM RAMAIS E SUB-RAMAIS DE GÁS - FORNECIMENTO E INSTALAÇÃO. AF_12/2015	M	30,74	31,47
SINAPI	92690	TUBO DE AÇO PRETO SEM COSTURA, CLASSE MÉDIA, CONEXÃO SOLDADA, DN 20 (3/4"), INSTALADO EM RAMAIS E SUB-RAMAIS DE GÁS - FORNECIMENTO E INSTALAÇÃO. AF_12/2015	M	44,00	45,25
SINAPI	94462	TUBO DE AÇO GALVANIZADO COM COSTURA, CLASSE MÉDIA, DN 50 (2"), CONEXÃO ROSQUEADA, INSTALADO EM RESERVAÇÃO DE ÁGUA DE EDIFICAÇÃO QUE POSSUA RESERVATÓRIO DE FIBRA/FIBROCIMENTO FORNECIMENTO E INSTALAÇÃO. AF_06/2016	M	60,78	63,11
SINAPI	94463	TUBO DE AÇO GALVANIZADO COM COSTURA, CLASSE MÉDIA, DN 65 (2 1/2"), CONEXÃO ROSQUEADA, INSTALADO EM RESERVAÇÃO DE ÁGUA DE EDIFICAÇÃO QUE POSSUA RESERVATÓRIO DE FIBRA/FIBROCIMENTO FORNECIMENTO E INSTALAÇÃO. AF_06/2016	M	71,00	73,33
SINAPI	94464	TUBO DE AÇO GALVANIZADO COM COSTURA, CLASSE MÉDIA, DN 80 (3"), CONEXÃO ROSQUEADA, INSTALADO EM RESERVAÇÃO DE ÁGUA DE EDIFICAÇÃO QUE POSSUA RESERVATÓRIO DE FIBRA/FIBROCIMENTO FORNECIMENTO E INSTALAÇÃO. AF_06/2016	M	99,78	102,70
SINAPI	94602	TUBO EM COBRE RÍGIDO, DN 54 MM, CLASSE E, SEM ISOLAMENTO, INSTALADO EM RESERVAÇÃO DE ÁGUA DE EDIFICAÇÃO QUE POSSUA RESERVATÓRIO DE FIBRA/FIBROCIMENTO FORNECIMENTO E INSTALAÇÃO. AF_06/2016	M	128,36	131,10
SINAPI	94603	TUBO EM COBRE RÍGIDO, DN 66 MM, CLASSE E, SEM ISOLAMENTO, INSTALADO EM RESERVAÇÃO DE ÁGUA DE EDIFICAÇÃO QUE POSSUA RESERVATÓRIO DE FIBRA/FIBROCIMENTO FORNECIMENTO E INSTALAÇÃO. AF_06/2016	M	172,00	174,74
SINAPI	94604	TUBO EM COBRE RÍGIDO, DN 79 MM, CLASSE E, SEM ISOLAMENTO, INSTALADO EM RESERVAÇÃO DE ÁGUA DE EDIFICAÇÃO QUE POSSUA RESERVATÓRIO DE FIBRA/FIBROCIMENTO FORNECIMENTO E INSTALAÇÃO. AF_06/2016	M	234,62	237,60
SINAPI	94605	TUBO EM COBRE RÍGIDO, DN 104 MM, CLASSE E, SEM ISOLAMENTO, INSTALADO EM RESERVAÇÃO DE ÁGUA DE EDIFICAÇÃO QUE POSSUA RESERVATÓRIO DE FIBRA/FIBROCIMENTO FORNECIMENTO E INSTALAÇÃO. AF_06/2016	M	334,78	337,76
SINAPI	94648	TUBO, PVC, SOLDÁVEL, DN 25 MM, INSTALADO EM RESERVAÇÃO DE ÁGUA DE EDIFICAÇÃO QUE POSSUA RESERVATÓRIO DE FIBRA/FIBROCIMENTO FORNECIMENTO E INSTALAÇÃO. AF_06/2016	M	6,77	7,32
SINAPI	94649	TUBO, PVC, SOLDÁVEL, DN 32 MM, INSTALADO EM RESERVAÇÃO DE ÁGUA DE EDIFICAÇÃO QUE POSSUA RESERVATÓRIO DE FIBRA/FIBROCIMENTO FORNECIMENTO E INSTALAÇÃO. AF_06/2016	M	9,97	10,52
SINAPI	94650	TUBO, PVC, SOLDÁVEL, DN 40 MM, INSTALADO EM RESERVAÇÃO DE ÁGUA DE EDIFICAÇÃO QUE POSSUA RESERVATÓRIO DE FIBRA/FIBROCIMENTO FORNECIMENTO E INSTALAÇÃO. AF_06/2016	M	14,27	15,03
SINAPI	94651	TUBO, PVC, SOLDÁVEL, DN 50 MM, INSTALADO EM RESERVAÇÃO DE ÁGUA DE EDIFICAÇÃO QUE POSSUA RESERVATÓRIO DE FIBRA/FIBROCIMENTO FORNECIMENTO E INSTALAÇÃO. AF_06/2016	M	15,48	16,24
SINAPI	94652	TUBO, PVC, SOLDÁVEL, DN 60 MM, INSTALADO EM RESERVAÇÃO DE ÁGUA DE EDIFICAÇÃO QUE POSSUA RESERVATÓRIO DE FIBRA/FIBROCIMENTO FORNECIMENTO E INSTALAÇÃO. AF_06/2016	M	25,19	26,42
SINAPI	94653	TUBO, PVC, SOLDÁVEL, DN 75 MM, INSTALADO EM RESERVAÇÃO DE ÁGUA DE EDIFICAÇÃO QUE POSSUA RESERVATÓRIO DE FIBRA/FIBROCIMENTO FORNECIMENTO E INSTALAÇÃO. AF_06/2016	M	35,64	36,87
SINAPI	94654	TUBO, PVC, SOLDÁVEL, DN 85 MM, INSTALADO EM RESERVAÇÃO DE ÁGUA DE EDIFICAÇÃO QUE POSSUA RESERVATÓRIO DE FIBRA/FIBROCIMENTO FORNECIMENTO E INSTALAÇÃO. AF_06/2016	M	47,86	50,02
SINAPI	94655	TUBO, PVC, SOLDÁVEL, DN 110 MM, INSTALADO EM RESERVAÇÃO DE ÁGUA DE EDIFICAÇÃO QUE POSSUA RESERVATÓRIO DE FIBRA/FIBROCIMENTO FORNECIMENTO E INSTALAÇÃO. AF_06/2016	M	66,46	68,62
SINAPI	94716	TUBO, CPVC, SOLDÁVEL, DN 22 MM, INSTALADO EM RESERVAÇÃO DE ÁGUA DE EDIFICAÇÃO QUE POSSUA RESERVATÓRIO DE FIBRA/FIBROCIMENTO FORNECIMENTO E INSTALAÇÃO. AF_06/2016	M	16,55	17,05
SINAPI	94717	TUBO, CPVC, SOLDÁVEL, DN 28 MM, INSTALADO EM RESERVAÇÃO DE ÁGUA DE EDIFICAÇÃO QUE POSSUA RESERVATÓRIO DE FIBRA/FIBROCIMENTO FORNECIMENTO E INSTALAÇÃO. AF_06/2016	M	24,20	24,70

FONTE	CÓDIGO	DESCRIÇÃO	UNIDADE	DESONERADO	NÃO DESONERADO
SINAPI	94718	TUBO, CPVC, SOLDÁVEL, DN 35 MM, INSTALADO EM RESERVAÇÃO DE ÁGUA DE EDIFICAÇÃO QUE POSSUA RESERVATÓRIO DE FIBRA/FIBROCIMENTO FORNECIMENTO E INSTALAÇÃO. AF_06/2016	M	29,95	30,61
SINAPI	94719	TUBO, CPVC, SOLDÁVEL, DN 42 MM, INSTALADO EM RESERVAÇÃO DE ÁGUA DE EDIFICAÇÃO QUE POSSUA RESERVATÓRIO DE FIBRA/FIBROCIMENTO FORNECIMENTO E INSTALAÇÃO. AF_06/2016	M	39,13	39,79
SINAPI	94720	TUBO, CPVC, SOLDÁVEL, DN 54 MM, INSTALADO EM RESERVAÇÃO DE ÁGUA DE EDIFICAÇÃO QUE POSSUA RESERVATÓRIO DE FIBRA/FIBROCIMENTO FORNECIMENTO E INSTALAÇÃO. AF_06/2016	M	59,17	60,31
SINAPI	94721	TUBO, CPVC, SOLDÁVEL, DN 73 MM, INSTALADO EM RESERVAÇÃO DE ÁGUA DE EDIFICAÇÃO QUE POSSUA RESERVATÓRIO DE FIBRA/FIBROCIMENTO FORNECIMENTO E INSTALAÇÃO. AF_06/2016	M	86,05	87,19
SINAPI	94722	TUBO, CPVC, SOLDÁVEL, DN 89 MM, INSTALADO EM RESERVAÇÃO DE ÁGUA DE EDIFICAÇÃO QUE POSSUA RESERVATÓRIO DE FIBRA/FIBROCIMENTO FORNECIMENTO E INSTALAÇÃO. AF_06/2016	M	150,16	152,47
SINAPI	95697	TUBO DE AÇO PRETO SEM COSTURA, CONEXÃO SOLDADA, DN 40 (1 1/2"), INSTALADO EM REDE DE ALIMENTAÇÃO PARA HIDRANTE - FORNECIMENTO E INSTALAÇÃO. AF_12/2015	M	60,05	60,56
SINAPI	96635	TUBO, PPR, DN 25, CLASSE PN 20, INSTALADO EM RAMAL OU SUB-RAMAL DE ÁGUA FORNECIMENTO E INSTALAÇÃO. AF_06/2015	M	19,67	21,29
SINAPI	96636	TUBO, PPR, DN 25, CLASSE PN 25 INSTALADO EM RAMAL OU SUB-RAMAL DE ÁGUA FORNECIMENTO E INSTALAÇÃO. AF_06/2015	M	20,81	22,59
SINAPI	96644	TUBO, PPR, DN 25, CLASSE PN 20, INSTALADO EM RAMAL DE DISTRIBUIÇÃO DE ÁGUA FORNECIMENTO E INSTALAÇÃO. AF_06/2015	M	12,65	13,40
SINAPI	96645	TUBO, PPR, DN 32, CLASSE PN 12, INSTALADO EM RAMAL DE DISTRIBUIÇÃO DE ÁGUA FORNECIMENTO E INSTALAÇÃO. AF_06/2015	M	16,42	17,41
SINAPI	96646	TUBO, PPR, DN 40, CLASSE PN 12, INSTALADO EM RAMAL DE DISTRIBUIÇÃO DE ÁGUA FORNECIMENTO E INSTALAÇÃO. AF_06/2015	M	25,47	27,06
SINAPI	96647	TUBO, PPR, DN 25, CLASSE PN 25, INSTALADO EM RAMAL DE DISTRIBUIÇÃO DE ÁGUA FORNECIMENTO E INSTALAÇÃO. AF_06/2015	M	11,39	11,97
SINAPI	96648	TUBO, PPR, DN 32, CLASSE PN 25, INSTALADO EM RAMAL DE DISTRIBUIÇÃO DE ÁGUA FORNECIMENTO E INSTALAÇÃO. AF_06/2015	M	20,81	22,01
SINAPI	96649	TUBO, PPR, DN 40, CLASSE PN 25, INSTALADO EM RAMAL DE DISTRIBUIÇÃO DE ÁGUA FORNECIMENTO E INSTALAÇÃO. AF_06/2015	M	30,74	32,64
SINAPI	96668	TUBO, PPR, DN 25, CLASSE PN 20, INSTALADO EM PRUMADA DE ÁGUA FORNECIMENTO E INSTALAÇÃO. AF_06/2015	M	7,77	7,90
SINAPI	96669	TUBO, PPR, DN 32, CLASSE PN 12, INSTALADO EM PRUMADA DE ÁGUA FORNECIMENTO E INSTALAÇÃO. AF_06/2015	M	9,66	9,81
SINAPI	96670	TUBO, PPR, DN 40, CLASSE PN 12, INSTALADO EM PRUMADA DE ÁGUA FORNECIMENTO E INSTALAÇÃO. AF_06/2015	M	14,66	14,88
SINAPI	96671	TUBO, PPR, DN 50, CLASSE PN 12, INSTALADO EM PRUMADA DE ÁGUA FORNECIMENTO E INSTALAÇÃO. AF_06/2015	M	19,64	19,96
SINAPI	96672	TUBO, PPR, DN 63, CLASSE PN 12, INSTALADO EM PRUMADA DE ÁGUA FORNECIMENTO E INSTALAÇÃO. AF_06/2015	M	28,85	29,33
SINAPI	96673	TUBO, PPR, DN 75, CLASSE PN 12, INSTALADO EM PRUMADA DE ÁGUA FORNECIMENTO E INSTALAÇÃO. AF_06/2015	M	47,05	47,72
SINAPI	96674	TUBO, PPR, DN 90, CLASSE PN 12, INSTALADO EM PRUMADA DE ÁGUA FORNECIMENTO E INSTALAÇÃO. AF_06/2015	M	66,11	67,07
SINAPI	96675	TUBO, PPR, DN 110, CLASSE PN 12, INSTALADO EM PRUMADA DE ÁGUA FORNECIMENTO E INSTALAÇÃO. AF_06/2015	M	114,70	116,10
SINAPI	96676	TUBO, PPR, DN 25, CLASSE PN 25, INSTALADO EM PRUMADA DE ÁGUA FORNECIMENTO E INSTALAÇÃO. AF_06/2015	M	7,75	7,87
SINAPI	96677	TUBO, PPR, DN 32, CLASSE PN 25, INSTALADO EM PRUMADA DE ÁGUA FORNECIMENTO E INSTALAÇÃO. AF_06/2015	M	12,76	12,93
SINAPI	96678	TUBO, PPR, DN 40, CLASSE PN 25, INSTALADO EM PRUMADA DE ÁGUA FORNECIMENTO E INSTALAÇÃO. AF_06/2015	M	17,74	17,99
SINAPI	96679	TUBO, PPR, DN 50, CLASSE PN 25, INSTALADO EM PRUMADA DE ÁGUA FORNECIMENTO E INSTALAÇÃO. AF_06/2015	M	25,88	26,26
SINAPI	96680	TUBO, PPR, DN 63, CLASSE PN 25, INSTALADO EM PRUMADA DE ÁGUA FORNECIMENTO E INSTALAÇÃO. AF_06/2015	M	34,93	35,51
SINAPI	96681	TUBO, PPR, DN 75, CLASSE PN 25, INSTALADO EM PRUMADA DE ÁGUA FORNECIMENTO E INSTALAÇÃO. AF_06/2015	M	64,97	65,78
SINAPI	96682	TUBO, PPR, DN 90, CLASSE PN 25, INSTALADO EM PRUMADA DE ÁGUA FORNECIMENTO E INSTALAÇÃO. AF_06/2015	M	95,80	96,95
SINAPI	96683	TUBO, PPR, DN 110, CLASSE PN 25, INSTALADO EM PRUMADA DE ÁGUA FORNECIMENTO E INSTALAÇÃO. AF_06/2015	M	131,25	132,95
SINAPI	96718	TUBO, PPR, DN 20, CLASSE PN 20, INSTALADO EM RESERVAÇÃO DE ÁGUA DE EDIFICAÇÃO QUE POSSUA RESERVATÓRIO DE FIBRA/FIBROCIMENTO FORNECIMENTO E INSTALAÇÃO. AF_06/2016	M	5,05	5,08
SINAPI	96719	TUBO, PPR, DN 25, CLASSE PN 20, INSTALADO EM RESERVAÇÃO DE ÁGUA DE EDIFICAÇÃO QUE POSSUA RESERVATÓRIO DE FIBRA/FIBROCIMENTO FORNECIMENTO E INSTALAÇÃO. AF_06/2016	M	10,71	11,23
SINAPI	96720	TUBO, PPR, DN 32, CLASSE PN 12, INSTALADO EM RESERVAÇÃO DE ÁGUA DE EDIFICAÇÃO QUE POSSUA RESERVATÓRIO DE FIBRA/FIBROCIMENTO FORNECIMENTO E INSTALAÇÃO. AF_06/2016	M	13,00	13,60
SINAPI	96721	TUBO, PPR, DN 40, CLASSE PN 12, INSTALADO EM RESERVAÇÃO DE ÁGUA DE EDIFICAÇÃO QUE POSSUA RESERVATÓRIO DE FIBRA/FIBROCIMENTO FORNECIMENTO E INSTALAÇÃO. AF_06/2016	M	17,26	17,86
SINAPI	96722	TUBO, PPR, DN 50, CLASSE PN 12, INSTALADO EM RESERVAÇÃO DE ÁGUA DE EDIFICAÇÃO QUE POSSUA RESERVATÓRIO DE FIBRA/FIBROCIMENTO FORNECIMENTO E INSTALAÇÃO. AF_06/2016	M	23,66	24,60
SINAPI	96723	TUBO, PPR, DN 63, CLASSE PN 12, INSTALADO EM RESERVAÇÃO DE ÁGUA DE EDIFICAÇÃO QUE POSSUA RESERVATÓRIO DE FIBRA/FIBROCIMENTO FORNECIMENTO E INSTALAÇÃO. AF_06/2016	M	31,12	32,06
SINAPI	96724	TUBO, PPR, DN 75, CLASSE PN 12, INSTALADO EM RESERVAÇÃO DE ÁGUA DE EDIFICAÇÃO QUE POSSUA RESERVATÓRIO DE FIBRA/FIBROCIMENTO FORNECIMENTO E INSTALAÇÃO. AF_06/2016	M	50,83	52,38
SINAPI	96725	TUBO, PPR, DN 90, CLASSE PN 12, INSTALADO EM RESERVAÇÃO DE ÁGUA DE EDIFICAÇÃO QUE POSSUA RESERVATÓRIO DE FIBRA/FIBROCIMENTO FORNECIMENTO E INSTALAÇÃO. AF_06/2016	M	66,39	67,94
SINAPI	96726	TUBO, PPR, DN 110, CLASSE PN 12, INSTALADO EM RESERVAÇÃO DE ÁGUA DE EDIFICAÇÃO QUE POSSUA RESERVATÓRIO DE FIBRA/FIBROCIMENTO FORNECIMENTO E INSTALAÇÃO. AF_06/2016	M	108,17	110,60
SINAPI	96727	TUBO, PPR, DN 20, CLASSE PN 25, INSTALADO EM RESERVAÇÃO DE ÁGUA DE EDIFICAÇÃO QUE POSSUA RESERVATÓRIO DE FIBRA/FIBROCIMENTO FORNECIMENTO E INSTALAÇÃO. AF_06/2016	M	9,36	9,94
SINAPI	96728	TUBO, PPR, DN 25, CLASSE PN 25, INSTALADO EM RESERVAÇÃO DE ÁGUA DE EDIFICAÇÃO QUE POSSUA RESERVATÓRIO DE FIBRA/FIBROCIMENTO FORNECIMENTO E INSTALAÇÃO. AF_06/2016	M	11,08	11,66
SINAPI	96729	TUBO, PPR, DN 32, CLASSE PN 25, INSTALADO EM RESERVAÇÃO DE ÁGUA DE EDIFICAÇÃO QUE POSSUA RESERVATÓRIO DE FIBRA/FIBROCIMENTO FORNECIMENTO E INSTALAÇÃO. AF_06/2016	M	16,67	17,40
SINAPI	96730	TUBO, PPR, DN 40, CLASSE PN 25, INSTALADO EM RESERVAÇÃO DE ÁGUA DE EDIFICAÇÃO QUE POSSUA RESERVATÓRIO DE FIBRA/FIBROCIMENTO FORNECIMENTO E INSTALAÇÃO. AF_06/2016	M	20,85	21,58
SINAPI	96731	TUBO, PPR, DN 50, CLASSE PN 25, INSTALADO EM RESERVAÇÃO DE ÁGUA DE EDIFICAÇÃO QUE POSSUA RESERVATÓRIO DE FIBRA/FIBROCIMENTO FORNECIMENTO E INSTALAÇÃO. AF_06/2016	M	30,55	31,66
SINAPI	96732	TUBO, PPR, DN 63, CLASSE PN 25, INSTALADO EM RESERVAÇÃO DE ÁGUA DE EDIFICAÇÃO QUE POSSUA RESERVATÓRIO DE FIBRA/FIBROCIMENTO FORNECIMENTO E INSTALAÇÃO. AF_06/2016	M	37,62	38,73
SINAPI	96733	TUBO, PPR, DN 75, CLASSE PN 25, INSTALADO EM RESERVAÇÃO DE ÁGUA DE EDIFICAÇÃO QUE POSSUA RESERVATÓRIO DE FIBRA/FIBROCIMENTO FORNECIMENTO E INSTALAÇÃO. AF_06/2016	M	68,87	70,72
SINAPI	96734	TUBO, PPR, DN 90, CLASSE PN 25, INSTALADO EM RESERVAÇÃO DE ÁGUA DE EDIFICAÇÃO QUE POSSUA RESERVATÓRIO DE FIBRA/FIBROCIMENTO FORNECIMENTO E INSTALAÇÃO. AF_06/2016	M	94,94	96,79
SINAPI	96735	TUBO, PPR, DN 110, CLASSE PN 25, INSTALADO EM RESERVAÇÃO DE ÁGUA DE EDIFICAÇÃO QUE POSSUA RESERVATÓRIO DE FIBRA/FIBROCIMENTO FORNECIMENTO E INSTALAÇÃO. AF_06/2016	M	124,31	127,22
SINAPI	96794	TUBO, PEX, MONOCAMADA, DN 16, INSTALADO EM RAMAL OU SUB-RAMAL DE ÁGUA FORNECIMENTO E INSTALAÇÃO. AF_06/2015	M	6,23	6,49
SINAPI	96795	TUBO, PEX, MONOCAMADA, DN 20, INSTALADO EM RAMAL OU SUB-RAMAL DE ÁGUA FORNECIMENTO E INSTALAÇÃO. AF_06/2015	M	7,92	8,23
SINAPI	96796	TUBO, PEX, MONOCAMADA, DN 25, INSTALADO EM RAMAL OU SUB-RAMAL DE ÁGUA FORNECIMENTO E INSTALAÇÃO. AF_06/2015	M	11,09	11,45
SINAPI	96797	TUBO, PEX, MONOCAMADA, DN 32, INSTALADO EM RAMAL OU SUB-RAMAL DE ÁGUA FORNECIMENTO E INSTALAÇÃO. AF_06/2015	M	16,74	17,18
SINAPI	96798	TUBO, PEX, MONOCAMADA, DN 16, INSTALADO EM RAMAL DE DISTRIBUIÇÃO DE ÁGUA FORNECIMENTO E INSTALAÇÃO. AF_06/2015	M	6,33	6,60
SINAPI	96799	TUBO, PEX, MONOCAMADA, DN 20, INSTALADO EM RAMAL DE DISTRIBUIÇÃO DE ÁGUA FORNECIMENTO E INSTALAÇÃO. AF_06/2015	M	8,48	8,86
SINAPI	96800	TUBO, PEX, MONOCAMADA, DN 25, INSTALADO EM RAMAL DE DISTRIBUIÇÃO DE ÁGUA FORNECIMENTO E INSTALAÇÃO. AF_06/2015	M	12,24	12,75
SINAPI	96801	TUBO, PEX, MONOCAMADA, DN 32, INSTALADO EM RAMAL DE DISTRIBUIÇÃO DE ÁGUA FORNECIMENTO E INSTALAÇÃO. AF_06/2015	M	18,72	19,42
SINAPI	97327	TUBO EM COBRE FLEXÍVEL, DN 1/4 COM ISOLAMENTO, INSTALADO EM RAMAL DE ALIMENTAÇÃO DE AR CONDICIONADO COM CONDENSADORA INDIVIDUAL FORNECIMENTO E INSTALAÇÃO. AF_12/2015	M	17,97	18,18
SINAPI	97328	TUBO EM COBRE FLEXÍVEL, DN 3/8", COM ISOLAMENTO, INSTALADO EM RAMAL DE ALIMENTAÇÃO DE AR CONDICIONADO COM CONDENSADORA INDIVIDUAL FORNECIMENTO E INSTALAÇÃO. AF_12/2015	M	31,52	31,76

FONTE	CÓDIGO	DESCRIÇÃO	UNIDADE	DESONERADO	NÃO DESONERADO
SINAPI	97329	TUBO EM COBRE FLEXÍVEL, DN 1/2", COM ISOLAMENTO, INSTALADO EM RAMAL DE ALIMENTAÇÃO DE AR CONDICIONADO COM CONDENSADORA INDIVIDUAL FORNECIMENTO E INSTALAÇÃO. AF_12/2015	M	39,20	39,44
SINAPI	97330	TUBO EM COBRE FLEXÍVEL, DN 5/8", COM ISOLAMENTO, INSTALADO EM RAMAL DE ALIMENTAÇÃO DE AR CONDICIONADO COM CONDENSADORA INDIVIDUAL FORNECIMENTO E INSTALAÇÃO. AF_12/2015	M	47,76	48,02
SINAPI	97331	TUBO EM COBRE FLEXÍVEL, DN 1/4", COM ISOLAMENTO, INSTALADO EM RAMAL DE ALIMENTAÇÃO DE AR CONDICIONADO COM CONDENSADORA CENTRAL FORNECIMENTO E INSTALAÇÃO. AF_12/2015	M	18,19	18,43
SINAPI	97332	TUBO EM COBRE FLEXÍVEL, DN 3/8", COM ISOLAMENTO, INSTALADO EM RAMAL DE ALIMENTAÇÃO DE AR CONDICIONADO COM CONDENSADORA CENTRAL FORNECIMENTO E INSTALAÇÃO. AF_12/2015	M	31,78	32,04
SINAPI	97333	TUBO EM COBRE FLEXÍVEL, DN 1/2", COM ISOLAMENTO, INSTALADO EM RAMAL DE ALIMENTAÇÃO DE AR CONDICIONADO COM CONDENSADORA CENTRAL FORNECIMENTO E INSTALAÇÃO. AF_12/2015	M	39,52	39,79
SINAPI	97334	TUBO EM COBRE FLEXÍVEL, DN 5/8 COM ISOLAMENTO, INSTALADO EM RAMAL DE ALIMENTAÇÃO DE AR CONDICIONADO COM CONDENSADORA CENTRAL FORNECIMENTO E INSTALAÇÃO. AF_12/2015	M	48,11	48,41
SINAPI	97335	TUBO EM COBRE RÍGIDO, DN 22 MM, CLASSE A, SEM ISOLAMENTO, INSTALADO EM PRUMADA FORNECIMENTO E INSTALAÇÃO. AF_12/2015	M	47,67	47,86
SINAPI	97336	TUBO EM COBRE RÍGIDO, DN 28 MM, CLASSE A, SEM ISOLAMENTO, INSTALADO EM PRUMADA FORNECIMENTO E INSTALAÇÃO. AF_12/2015	M	60,53	60,75
SINAPI	97337	TUBO EM COBRE RÍGIDO, DN 35 MM, CLASSE A, SEM ISOLAMENTO, INSTALADO EM PRUMADA FORNECIMENTO E INSTALAÇÃO. AF_12/2015	M	90,85	91,11
SINAPI	97338	TUBO EM COBRE RÍGIDO, DN 42 MM, CLASSE A, SEM ISOLAMENTO, INSTALADO EM PRUMADA FORNECIMENTO E INSTALAÇÃO. AF_12/2015	M	109,18	109,48
SINAPI	97339	TUBO EM COBRE RÍGIDO, DN 54 MM, CLASSE A, SEM ISOLAMENTO, INSTALADO EM PRUMADA FORNECIMENTO E INSTALAÇÃO. AF_12/2015	M	117,46	117,84
SINAPI	97340	TUBO EM COBRE RÍGIDO, DN 66 MM, CLASSE A, SEM ISOLAMENTO, INSTALADO EM PRUMADA FORNECIMENTO E INSTALAÇÃO. AF_12/2015	M	118,00	118,45
SINAPI	97341	TUBO EM COBRE RÍGIDO, DN 15 MM, CLASSE A, SEM ISOLAMENTO, INSTALADO EM RAMAL DE DISTRIBUIÇÃO FORNECIMENTO E INSTALAÇÃO. AF_12/2015	M	32,49	32,99
SINAPI	97342	TUBO EM COBRE RÍGIDO, DN 22 MM, CLASSE A, SEM ISOLAMENTO, INSTALADO EM RAMAL DE DISTRIBUIÇÃO FORNECIMENTO E INSTALAÇÃO. AF_12/2015	M	50,74	51,32
SINAPI	97343	TUBO EM COBRE RÍGIDO, DN 28 MM, CLASSE A, SEM ISOLAMENTO, INSTALADO EM RAMAL DE DISTRIBUIÇÃO FORNECIMENTO E INSTALAÇÃO. AF_12/2015	M	63,82	64,47
SINAPI	97344	TUBO EM COBRE RÍGIDO, DN 15 MM, CLASSE A, SEM ISOLAMENTO, INSTALADO EM RAMAL E SUB-RAMAL FORNECIMENTO E INSTALAÇÃO. AF_12/2015	M	39,25	40,61
SINAPI	97345	TUBO EM COBRE RÍGIDO, DN 22 MM, CLASSE A, SEM ISOLAMENTO, INSTALADO EM RAMAL E SUB-RAMAL FORNECIMENTO E INSTALAÇÃO. AF_12/2015	M	62,36	64,40
SINAPI	97346	TUBO EM COBRE RÍGIDO, DN 28 MM, CLASSE A, SEM ISOLAMENTO, INSTALADO EM RAMAL E SUB-RAMAL FORNECIMENTO E INSTALAÇÃO. AF_12/2015	M	79,64	82,29
SINAPI	97347	TUBO EM COBRE RÍGIDO, DN 22 MM, CLASSE I, SEM ISOLAMENTO, INSTALADO EM PRUMADA FORNECIMENTO E INSTALAÇÃO. AF_12/2015	M	57,37	57,56
SINAPI	97348	TUBO EM COBRE RÍGIDO, DN 28 MM, CLASSE I, SEM ISOLAMENTO, INSTALADO EM PRUMADA FORNECIMENTO E INSTALAÇÃO. AF_12/2015	M	79,22	79,44
SINAPI	97349	TUBO EM COBRE RÍGIDO, DN 35 MM, CLASSE I, SEM ISOLAMENTO, INSTALADO EM PRUMADA FORNECIMENTO E INSTALAÇÃO. AF_12/2015	M	114,10	114,36
SINAPI	97350	TUBO EM COBRE RÍGIDO, DN 42 MM, CLASSE I, SEM ISOLAMENTO, INSTALADO EM PRUMADA FORNECIMENTO E INSTALAÇÃO. AF_12/2015	M	138,52	138,82
SINAPI	97351	TUBO EM COBRE RÍGIDO, DN 54 MM, CLASSE I, SEM ISOLAMENTO, INSTALADO EM PRUMADA FORNECIMENTO E INSTALAÇÃO. AF_12/2015	M	191,47	191,85
SINAPI	97352	TUBO EM COBRE RÍGIDO, DN 66 MM, CLASSE I, SEM ISOLAMENTO, INSTALADO EM PRUMADA FORNECIMENTO E INSTALAÇÃO. AF_12/2015	M	248,08	248,53
SINAPI	97353	TUBO EM COBRE RÍGIDO, DN 15 MM, CLASSE I, SEM ISOLAMENTO, INSTALADO EM RAMAL DE DISTRIBUIÇÃO FORNECIMENTO E INSTALAÇÃO. AF_12/2015	M	38,24	38,74
SINAPI	97354	TUBO EM COBRE RÍGIDO, DN 22 MM, CLASSE I, SEM ISOLAMENTO, INSTALADO EM RAMAL DE DISTRIBUIÇÃO FORNECIMENTO E INSTALAÇÃO. AF_12/2015	M	60,44	61,02
SINAPI	97355	TUBO EM COBRE RÍGIDO, DN 28 MM, CLASSE I, SEM ISOLAMENTO, INSTALADO EM RAMAL DE DISTRIBUIÇÃO FORNECIMENTO E INSTALAÇÃO. AF_12/2015	M	82,51	83,16
SINAPI	97356	TUBO EM COBRE RÍGIDO, DN 15 MM, CLASSE I, SEM ISOLAMENTO, INSTALADO EM RAMAL E SUB-RAMAL FORNECIMENTO E INSTALAÇÃO. AF_12/2015	M	45,00	46,36
SINAPI	97357	TUBO EM COBRE RÍGIDO, DN 22 MM, CLASSE I, SEM ISOLAMENTO, INSTALADO EM RAMAL E SUB-RAMAL FORNECIMENTO E INSTALAÇÃO. AF_12/2015	M	72,06	74,10
SINAPI	97358	TUBO EM COBRE RÍGIDO, DN 28 MM, CLASSE I, SEM ISOLAMENTO, INSTALADO EM RAMAL E SUB-RAMAL FORNECIMENTO E INSTALAÇÃO. AF_12/2015	M	98,33	100,98
SINAPI	97498	TUBO DE AÇO GALVANIZADO COM COSTURA, CLASSE MÉDIA, DN 25 (1"), CONEXÃO ROSQUEADA, INSTALADO EM REDE DE ALIMENTAÇÃO PARA HIDRANTE - FORNECIMENTO E INSTALAÇÃO. AF_12/2015	M	26,92	27,58
SINAPI	97535	TUBO DE AÇO GALVANIZADO COM COSTURA, CLASSE MÉDIA, CONEXÃO ROSQUEADA, DN 25 (1"), INSTALADO EM REDE DE ALIMENTAÇÃO PARA SPRINKLER - FORNECIMENTO E INSTALAÇÃO. AF_12/2015	M	30,00	31,04
SINAPI	97536	TUBO DE AÇO GALVANIZADO COM COSTURA, CLASSE MÉDIA, CONEXÃO ROSQUEADA, DN 25 (1"), INSTALADO EM RAMAIS E SUB-RAMAIS DE GÁS - FORNECIMENTO E INSTALAÇÃO. AF_12/2015	M	37,07	39,00
SINAPI	100788	KIT CAVALETE PARA GÁS - SEM MEDIDOR OU REGULADOR - ENTRADA INDIVIDUAL PRINCIPAL, EM AÇO GALVANIZADO DN 15 E 25 MM (1/2" E 1") - FORNECIMENTO E INSTALAÇÃO. AF_01/2020	UN	458,81	474,32
SINAPI	100791	TUBO, PEX, MULTICAMADA, DN 16, INSTALADO EM IMPLANTAÇÃO DE INSTALAÇÕES DE GÁS - FORNECIMENTO E INSTALAÇÃO. AF_01/2020	M	13,02	13,67
SINAPI	100792	TUBO, PEX, MULTICAMADA, DN 20, INSTALADO EM IMPLANTAÇÃO DE INSTALAÇÕES DE GÁS - FORNECIMENTO E INSTALAÇÃO. AF_01/2020	M	19,06	19,83
SINAPI	100793	TUBO, PEX, MULTICAMADA, DN 26, INSTALADO EM IMPLANTAÇÃO DE INSTALAÇÕES DE GÁS - FORNECIMENTO E INSTALAÇÃO. AF_01/2020	M	25,26	26,19
SINAPI	100794	TUBO, PEX, MULTICAMADA, DN 32, INSTALADO EM IMPLANTAÇÃO DE INSTALAÇÕES DE GÁS - FORNECIMENTO E INSTALAÇÃO. AF_01/2020	M	34,06	35,19
SINAPI	100803	TUBO, PEX, MULTICAMADA, DN 16, INSTALADO EM RAMAL INTERNO DE INSTALAÇÕES DE GÁS - FORNECIMENTO E INSTALAÇÃO. AF_01/2020	M	12,37	12,93
SINAPI	100804	TUBO, PEX, MULTICAMADA, DN 20, INSTALADO EM RAMAL INTERNO DE INSTALAÇÕES DE GÁS - FORNECIMENTO E INSTALAÇÃO. AF_01/2020	M	18,28	18,95
SINAPI	100805	TUBO, PEX, MULTICAMADA, DN 26, INSTALADO EM RAMAL INTERNO DE INSTALAÇÕES DE GÁS - FORNECIMENTO E INSTALAÇÃO. AF_01/2020	M	24,33	25,13
SINAPI	100806	TUBO, PEX, MULTICAMADA, DN 32, INSTALADO EM RAMAL INTERNO DE INSTALAÇÕES DE GÁS - FORNECIMENTO E INSTALAÇÃO. AF_01/2020	M	32,92	33,90
SINAPI	72306	COTOVELO DE AÇO GALVANIZADO 4" - FORNECIMENTO E INSTALAÇÃO	UN	186,95	190,65
SINAPI	72307	COTOVELO DE AÇO GALVANIZADO 5" - FORNECIMENTO E INSTALAÇÃO	UN	263,85	268,11
SINAPI	72313	COTOVELO DE AÇO GALVANIZADO 6" - FORNECIMENTO E INSTALAÇÃO	UN	625,58	630,43
SINAPI	72482	UNIAO DE ACO GALVANIZADO 4" - FORNECIMENTO E INSTALACAO	UN	265,59	269,09
SINAPI	72619	LUVA DE ACO GALVANIZADO 4" - FORNECIMENTO E INSTALACAO	UN	110,91	112,46
SINAPI	72620	LUVA DE ACO GALVANIZADO 5" - FORNECIMENTO E INSTALACAO	UN	194,92	196,86
SINAPI	72621	LUVA DE ACO GALVANIZADO 6" - FORNECIMENTO E INSTALACAO	UN	314,47	316,80
SINAPI	72667	LUVA REDUCAO ACO GALVANIZADO 4X2.1/2" - FORNECIMENTO E INSTALACAO	UN	148,64	152,52
SINAPI	72668	LUVA REDUCAO ACO GALVANIZADO 4X2" - FORNECIMENTO E INSTALACAO	UN	147,97	151,78
SINAPI	72669	LUVA REDUCAO ACO GALVANIZADO 4X3" - FORNECIMENTO E INSTALACAO	UN	151,82	156,08
SINAPI	72681	NIPLE DE ACO GALVANIZADO 4" - FORNECIMENTO E INSTALACAO	UN	106,60	108,54
SINAPI	72682	NIPLE DE ACO GALVANIZADO 5" - FORNECIMENTO E INSTALACAO	UN	217,99	220,12
SINAPI	72683	NIPLE DE ACO GALVANIZADO 6" - FORNECIMENTO E INSTALACAO	UN	352,39	354,72
SINAPI	72719	TE DE ACO GALVANIZADO 4" - FORNECIMENTO E INSTALACAO	UN	235,20	239,46
SINAPI	72720	TE DE ACO GALVANIZADO 5" - FORNECIMENTO E INSTALACAO	UN	325,93	330,78
SINAPI	72721	TE DE ACO GALVANIZADO 6" - FORNECIMENTO E INSTALACAO	UN	716,11	721,54

FONTE	CÓDIGO	DESCRIÇÃO	UNIDADE	DESONERADO	NÃO DESONERADO
SINAPI	89358	JOELHO 90 GRAUS, PVC, SOLDÁVEL, DN 20MM, INSTALADO EM RAMAL OU SUB-RAMAL DE ÁGUA - FORNECIMENTO E INSTALAÇÃO. AF_12/2014	UN	4,95	5,47
SINAPI	89359	JOELHO 45 GRAUS, PVC, SOLDÁVEL, DN 20MM, INSTALADO EM RAMAL OU SUB-RAMAL DE ÁGUA - FORNECIMENTO E INSTALAÇÃO. AF_12/2014	UN	5,19	5,71
SINAPI	89360	CURVA 90 GRAUS, PVC, SOLDÁVEL, DN 20MM, INSTALADO EM RAMAL OU SUB-RAMAL DE ÁGUA - FORNECIMENTO E INSTALAÇÃO. AF_12/2014	UN	6,18	6,70
SINAPI	89361	CURVA 45 GRAUS, PVC, SOLDÁVEL, DN 20MM, INSTALADO EM RAMAL OU SUB-RAMAL DE ÁGUA - FORNECIMENTO E INSTALAÇÃO. AF_12/2014	UN	5,79	6,31
SINAPI	89362	JOELHO 90 GRAUS, PVC, SOLDÁVEL, DN 25MM, INSTALADO EM RAMAL OU SUB-RAMAL DE ÁGUA - FORNECIMENTO E INSTALAÇÃO. AF_12/2014	UN	5,87	6,47
SINAPI	89363	JOELHO 45 GRAUS, PVC, SOLDÁVEL, DN 25MM, INSTALADO EM RAMAL OU SUB-RAMAL DE ÁGUA - FORNECIMENTO E INSTALAÇÃO. AF_12/2014	UN	6,38	6,98
SINAPI	89364	CURVA 90 GRAUS, PVC, SOLDÁVEL, DN 25MM, INSTALADO EM RAMAL OU SUB-RAMAL DE ÁGUA - FORNECIMENTO E INSTALAÇÃO. AF_12/2014	UN	7,43	8,03
SINAPI	89365	CURVA 45 GRAUS, PVC, SOLDÁVEL, DN 25MM, INSTALADO EM RAMAL OU SUB-RAMAL DE ÁGUA - FORNECIMENTO E INSTALAÇÃO. AF_12/2014	UN	6,96	7,56
SINAPI	89366	JOELHO 90 GRAUS COM BUCHA DE LATÃO, PVC, SOLDÁVEL, DN 25MM, X 3/4"INSTALADO EM RAMAL OU SUB-RAMAL DE ÁGUA - FORNECIMENTO E INSTALAÇÃO. AF_12/2014	UN	10,21	10,81
SINAPI	89367	JOELHO 90 GRAUS, PVC, SOLDÁVEL, DN 32MM, INSTALADO EM RAMAL OU SUB-RAMAL DE ÁGUA - FORNECIMENTO E INSTALAÇÃO. AF_12/2014	UN	7,95	8,67
SINAPI	89368	JOELHO 45 GRAUS, PVC, SOLDÁVEL, DN 32MM, INSTALADO EM RAMAL OU SUB-RAMAL DE ÁGUA - FORNECIMENTO E INSTALAÇÃO. AF_12/2014	UN	9,38	10,10
SINAPI	89369	CURVA 90 GRAUS, PVC, SOLDÁVEL, DN 32MM, INSTALADO EM RAMAL OU SUB-RAMAL DE ÁGUA - FORNECIMENTO E INSTALAÇÃO. AF_12/2014	UN	11,14	11,86
SINAPI	89370	CURVA 45 GRAUS, PVC, SOLDÁVEL, DN 32MM, INSTALADO EM RAMAL OU SUB-RAMAL DE ÁGUA - FORNECIMENTO E INSTALAÇÃO. AF_12/2014	UN	9,08	9,80
SINAPI	89371	LUVA, PVC, SOLDÁVEL, DN 20MM, INSTALADO EM RAMAL OU SUB-RAMAL DE ÁGUA - FORNECIMENTO E INSTALAÇÃO. AF_12/2014	UN	3,66	4,00
SINAPI	89372	LUVA DE CORRER, PVC, SOLDÁVEL, DN 20MM, INSTALADO EM RAMAL OU SUB-RAMAL DE ÁGUA - FORNECIMENTO E INSTALAÇÃO. AF_12/2014	UN	8,37	8,71
SINAPI	89373	LUVA DE REDUÇÃO, PVC, SOLDÁVEL, DN 25MM X 20MM, INSTALADO EM RAMAL OU SUB-RAMAL DE ÁGUA - FORNECIMENTO E INSTALAÇÃO. AF_12/2014	UN	4,09	4,43
SINAPI	89374	LUVA COM BUCHA DE LATÃO, PVC, SOLDÁVEL, DN 20MM X 1/2"INSTALADO EM RAMAL OU SUB-RAMAL DE ÁGUA - FORNECIMENTO E INSTALAÇÃO. AF_12/2014	UN	6,64	6,98
SINAPI	89375	UNIÃO, PVC, SOLDÁVEL, DN 20MM, INSTALADO EM RAMAL OU SUB-RAMAL DE ÁGUA - FORNECIMENTO E INSTALAÇÃO. AF_12/2014	UN	8,18	8,52
SINAPI	89376	ADAPTADOR CURTO COM BOLSA E ROSCA PARA REGISTRO, PVC, SOLDÁVEL, DN 20MM X 1/2"INSTALADO EM RAMAL OU SUB-RAMAL DE ÁGUA - FORNECIMENTO E INSTALAÇÃO. AF_12/2014	UN	3,71	4,05
SINAPI	89377	CURVA DE TRANSPOSIÇÃO, PVC, SOLDÁVEL, DN 20MM, INSTALADO EM RAMAL OU SUB-RAMAL DE ÁGUA - FORNECIMENTO E INSTALAÇÃO. AF_12/2014	UN	5,99	6,33
SINAPI	89378	LUVA, PVC, SOLDÁVEL, DN 25MM, INSTALADO EM RAMAL OU SUB-RAMAL DE ÁGUA - FORNECIMENTO E INSTALAÇÃO. AF_12/2014	UN	4,32	4,72
SINAPI	89379	LUVA DE CORRER, PVC, SOLDÁVEL, DN 25MM, INSTALADO EM RAMAL OU SUB-RAMAL DE ÁGUA - FORNECIMENTO E INSTALAÇÃO. AF_12/2014	UN	10,59	10,99
SINAPI	89380	LUVA DE REDUÇÃO, PVC, SOLDÁVEL, DN 32MM X 25MM, INSTALADO EM RAMAL OU SUB-RAMAL DE ÁGUA - FORNECIMENTO E INSTALAÇÃO. AF_12/2014	UN	6,25	6,65
SINAPI	89381	LUVA COM BUCHA DE LATÃO, PVC, SOLDÁVEL, DN 25MM X 3/4"INSTALADO EM RAMAL OU SUB-RAMAL DE ÁGUA - FORNECIMENTO E INSTALAÇÃO. AF_12/2014	UN	8,29	8,69
SINAPI	89382	UNIÃO, PVC, SOLDÁVEL, DN 25MM, INSTALADO EM RAMAL OU SUB-RAMAL DE ÁGUA - FORNECIMENTO E INSTALAÇÃO. AF_12/2014	UN	9,72	10,12
SINAPI	89383	ADAPTADOR CURTO COM BOLSA E ROSCA PARA REGISTRO, PVC, SOLDÁVEL, DN 25MM X 3/4"INSTALADO EM RAMAL OU SUB-RAMAL DE ÁGUA - FORNECIMENTO E INSTALAÇÃO. AF_12/2014	UN	4,38	4,78
SINAPI	89384	CURVA DE TRANSPOSIÇÃO, PVC, SOLDÁVEL, DN 25MM, INSTALADO EM RAMAL OU SUB-RAMAL DE ÁGUA FORNECIMENTO E INSTALAÇÃO. AF_12/2014	UN	8,39	8,79
SINAPI	89385	LUVA SOLDÁVEL E COM ROSCA, PVC, SOLDÁVEL, DN 25MM X 3/4"INSTALADO EM RAMAL OU SUB-RAMAL DE ÁGUA - FORNECIMENTO E INSTALAÇÃO. AF_12/2014	UN	4,88	5,28
SINAPI	89386	LUVA, PVC, SOLDÁVEL, DN 32MM, INSTALADO EM RAMAL OU SUB-RAMAL DE ÁGUA - FORNECIMENTO E INSTALAÇÃO. AF_12/2014	UN	5,88	6,36
SINAPI	89387	LUVA DE CORRER, PVC, SOLDÁVEL, DN 32MM, INSTALADO EM RAMAL OU SUB-RAMAL DE ÁGUA FORNECIMENTO E INSTALAÇÃO. AF_12/2014	UN	20,84	21,32
SINAPI	89388	LUVA DE REDUÇÃO, PVC, SOLDÁVEL, DN 40MM X 32MM, INSTALADO EM RAMAL OU SUB-RAMAL DE ÁGUA - FORNECIMENTO E INSTALAÇÃO. AF_12/2014	UN	7,57	8,05
SINAPI	89389	LUVA SOLDÁVEL E COM ROSCA, PVC, SOLDÁVEL, DN 32MM X 1"INSTALADO EM RAMAL OU SUB-RAMAL DE ÁGUA - FORNECIMENTO E INSTALAÇÃO. AF_12/2014	UN	8,15	8,63
SINAPI	89390	UNIÃO, PVC, SOLDÁVEL, DN 32MM, INSTALADO EM RAMAL OU SUB-RAMAL DE ÁGUA - FORNECIMENTO E INSTALAÇÃO. AF_12/2014	UN	14,32	14,80
SINAPI	89391	ADAPTADOR CURTO COM BOLSA E ROSCA PARA REGISTRO, PVC, SOLDÁVEL, DN 32MM X 1"INSTALADO EM RAMAL OU SUB-RAMAL DE ÁGUA - FORNECIMENTO E INSTALAÇÃO. AF_12/2014	UN	5,81	6,29
SINAPI	89392	CURVA DE TRANSPOSIÇÃO, PVC, SOLDÁVEL, DN 32MM, INSTALADO EM RAMAL OU SUB-RAMAL DE ÁGUA FORNECIMENTO E INSTALAÇÃO. AF_12/2014	UN	16,89	17,37
SINAPI	89393	TE, PVC, SOLDÁVEL, DN 20MM, INSTALADO EM RAMAL OU SUB-RAMAL DE ÁGUA - FORNECIMENTO E INSTALAÇÃO. AF_12/2014	UN	6,86	7,54
SINAPI	89394	TÊ COM BUCHA DE LATÃO NA BOLSA CENTRAL, PVC, SOLDÁVEL, DN 20MM X 1/2"INSTALADO EM RAMAL OU SUB-RAMAL DE ÁGUA - FORNECIMENTO E INSTALAÇÃO. AF_12/2014	UN	12,73	13,41
SINAPI	89395	TE, PVC, SOLDÁVEL, DN 25MM, INSTALADO EM RAMAL OU SUB-RAMAL DE ÁGUA - FORNECIMENTO E INSTALAÇÃO. AF_12/2014	UN	8,13	8,93
SINAPI	89396	TÊ COM BUCHA DE LATÃO NA BOLSA CENTRAL, PVC, SOLDÁVEL, DN 25MM X 1/2"INSTALADO EM RAMAL OU SUB-RAMAL DE ÁGUA - FORNECIMENTO E INSTALAÇÃO. AF_12/2014	UN	13,16	13,96
SINAPI	89397	TÊ DE REDUÇÃO, PVC, SOLDÁVEL, DN 25MM X 20MM, INSTALADO EM RAMAL OU SUB-RAMAL DE ÁGUA - FORNECIMENTO E INSTALAÇÃO. AF_12/2014	UN	9,48	10,28
SINAPI	89398	TE, PVC, SOLDÁVEL, DN 32MM, INSTALADO EM RAMAL OU SUB-RAMAL DE ÁGUA - FORNECIMENTO E INSTALAÇÃO. AF_12/2014	UN	11,60	12,56
SINAPI	89399	TÊ COM BUCHA DE LATÃO NA BOLSA CENTRAL, PVC, SOLDÁVEL, DN 32MM X 3/4"INSTALADO EM RAMAL OU SUB-RAMAL DE ÁGUA - FORNECIMENTO E INSTALAÇÃO. AF_12/2014	UN	20,12	21,08
SINAPI	89400	TÊ DE REDUÇÃO, PVC, SOLDÁVEL, DN 32MM X 25MM, INSTALADO EM RAMAL OU SUB-RAMAL DE ÁGUA - FORNECIMENTO E INSTALAÇÃO. AF_12/2014	UN	12,93	13,89
SINAPI	89404	JOELHO 90 GRAUS, PVC, SOLDÁVEL, DN 20MM, INSTALADO EM RAMAL DE DISTRIBUIÇÃO DE ÁGUA - FORNECIMENTO E INSTALAÇÃO. AF_12/2014	UN	3,27	3,59
SINAPI	89405	JOELHO 45 GRAUS, PVC, SOLDÁVEL, DN 20MM, INSTALADO EM RAMAL DE DISTRIBUIÇÃO DE ÁGUA - FORNECIMENTO E INSTALAÇÃO. AF_12/2014	UN	3,51	3,83
SINAPI	89406	CURVA 90 GRAUS, PVC, SOLDÁVEL, DN 20MM, INSTALADO EM RAMAL DE DISTRIBUIÇÃO DE ÁGUA - FORNECIMENTO E INSTALAÇÃO. AF_12/2014	UN	4,50	4,82
SINAPI	89407	CURVA 45 GRAUS, PVC, SOLDÁVEL, DN 20MM, INSTALADO EM RAMAL DE DISTRIBUIÇÃO DE ÁGUA - FORNECIMENTO E INSTALAÇÃO. AF_12/2014	UN	4,11	4,43
SINAPI	89408	JOELHO 90 GRAUS, PVC, SOLDÁVEL, DN 25MM, INSTALADO EM RAMAL DE DISTRIBUIÇÃO DE ÁGUA - FORNECIMENTO E INSTALAÇÃO. AF_12/2014	UN	3,94	4,30
SINAPI	89409	JOELHO 45 GRAUS, PVC, SOLDÁVEL, DN 25MM, INSTALADO EM RAMAL DE DISTRIBUIÇÃO DE ÁGUA - FORNECIMENTO E INSTALAÇÃO. AF_12/2014	UN	4,45	4,81
SINAPI	89410	CURVA 90 GRAUS, PVC, SOLDÁVEL, DN 25MM, INSTALADO EM RAMAL DE DISTRIBUIÇÃO DE ÁGUA - FORNECIMENTO E INSTALAÇÃO. AF_12/2014	UN	5,50	5,86

FONTE	CÓDIGO	DESCRIÇÃO	UNIDADE	DESONERADO	NÃO DESONERADO
SINAPI	89411	CURVA 45 GRAUS, PVC, SOLDÁVEL, DN 25MM, INSTALADO EM RAMAL DE DISTRIBUIÇÃO DE ÁGUA - FORNECIMENTO E INSTALAÇÃO. AF_12/2014	UN	5,03	5,39
SINAPI	89412	JOELHO 90 GRAUS, PVC, SOLDÁVEL, DN 25MM, X 3/4 INSTALADO EM RAMAL DE DISTRIBUIÇÃO DE ÁGUA - FORNECIMENTO E INSTALAÇÃO. AF_12/2014	UN	5,67	6,03
SINAPI	89413	JOELHO 90 GRAUS, PVC, SOLDÁVEL, DN 32MM, INSTALADO EM RAMAL DE DISTRIBUIÇÃO DE ÁGUA - FORNECIMENTO E INSTALAÇÃO. AF_12/2014	UN	5,64	6,07
SINAPI	89414	JOELHO 45 GRAUS, PVC, SOLDÁVEL, DN 32MM, INSTALADO EM RAMAL DE DISTRIBUIÇÃO DE ÁGUA - FORNECIMENTO E INSTALAÇÃO. AF_12/2014	UN	7,07	7,50
SINAPI	89415	CURVA 90 GRAUS, PVC, SOLDÁVEL, DN 32MM, INSTALADO EM RAMAL DE DISTRIBUIÇÃO DE ÁGUA - FORNECIMENTO E INSTALAÇÃO. AF_12/2014	UN	8,83	9,26
SINAPI	89416	CURVA 45 GRAUS, PVC, SOLDÁVEL, DN 32MM, INSTALADO EM RAMAL DE DISTRIBUIÇÃO DE ÁGUA - FORNECIMENTO E INSTALAÇÃO. AF_12/2014	UN	6,77	7,20
SINAPI	89417	LUVA, PVC, SOLDÁVEL, DN 20MM, INSTALADO EM RAMAL DE DISTRIBUIÇÃO DE ÁGUA - FORNECIMENTO E INSTALAÇÃO. AF_12/2014	UN	2,55	2,76
SINAPI	89418	LUVA DE CORRER, PVC, SOLDÁVEL, DN 20MM, INSTALADO EM RAMAL DE DISTRIBUIÇÃO DE ÁGUA - FORNECIMENTO E INSTALAÇÃO. AF_12/2014	UN	7,26	7,47
SINAPI	89419	LUVA DE REDUÇÃO, PVC, SOLDÁVEL, DN 25MM X 20MM, INSTALADO EM RAMAL DE DISTRIBUIÇÃO DE ÁGUA - FORNECIMENTO E INSTALAÇÃO. AF_12/2014	UN	2,98	3,19
SINAPI	89420	LUVA COM BUCHA DE LATÃO, PVC, SOLDÁVEL, DN 20MM X 1/2 INSTALADO EM RAMAL DE DISTRIBUIÇÃO DE ÁGUA - FORNECIMENTO E INSTALAÇÃO. AF_12/2014	UN	5,53	5,74
SINAPI	89421	UNIÃO, PVC, SOLDÁVEL, DN 20MM, INSTALADO EM RAMAL DE DISTRIBUIÇÃO DE ÁGUA - FORNECIMENTO E INSTALAÇÃO. AF_12/2014	UN	7,07	7,28
SINAPI	89422	ADAPTADOR CURTO COM BOLSA E ROSCA PARA REGISTRO, PVC, SOLDÁVEL, DN 20MM X 1/2 INSTALADO EM RAMAL DE DISTRIBUIÇÃO DE ÁGUA - FORNECIMENTO E INSTALAÇÃO. AF_12/2014	UN	2,60	2,81
SINAPI	89423	CURVA DE TRANSPOSIÇÃO, PVC, SOLDÁVEL, DN 20MM, INSTALADO EM RAMAL DE DISTRIBUIÇÃO DE ÁGUA FORNECIMENTO E INSTALAÇÃO. AF_12/2014	UN	5,28	5,49
SINAPI	89424	LUVA, PVC, SOLDÁVEL, DN 25MM, INSTALADO EM RAMAL DE DISTRIBUIÇÃO DE ÁGUA - FORNECIMENTO E INSTALAÇÃO. AF_12/2014	UN	3,03	3,27
SINAPI	89425	LUVA DE CORRER, PVC, SOLDÁVEL, DN 25MM, INSTALADO EM RAMAL DE DISTRIBUIÇÃO DE ÁGUA - FORNECIMENTO E INSTALAÇÃO. AF_12/2014	UN	9,30	9,54
SINAPI	89426	LUVA DE REDUÇÃO, PVC, SOLDÁVEL, DN 32MM X 25MM, INSTALADO EM RAMAL DE DISTRIBUIÇÃO DE ÁGUA - FORNECIMENTO E INSTALAÇÃO. AF_12/2014	UN	4,96	5,20
SINAPI	89427	LUVA COM BUCHA DE LATÃO, PVC, SOLDÁVEL, DN 25MM X 3/4 INSTALADO EM RAMAL DE DISTRIBUIÇÃO DE ÁGUA - FORNECIMENTO E INSTALAÇÃO. AF_12/2014	UN	7,00	7,24
SINAPI	89428	UNIÃO, PVC, SOLDÁVEL, DN 25MM, INSTALADO EM RAMAL DE DISTRIBUIÇÃO DE ÁGUA - FORNECIMENTO E INSTALAÇÃO. AF_12/2014	UN	8,43	8,67
SINAPI	89429	ADAPTADOR CURTO COM BOLSA E ROSCA PARA REGISTRO, PVC, SOLDÁVEL, DN 25MM X 3/4 INSTALADO EM RAMAL DE DISTRIBUIÇÃO DE ÁGUA - FORNECIMENTO E INSTALAÇÃO. AF_12/2014	UN	3,09	3,33
SINAPI	89430	CURVA DE TRANSPOSIÇÃO, PVC, SOLDÁVEL, DN 25MM, INSTALADO EM RAMAL DE DISTRIBUIÇÃO DE ÁGUA FORNECIMENTO E INSTALAÇÃO. AF_12/2014	UN	7,10	7,34
SINAPI	89431	LUVA, PVC, SOLDÁVEL, DN 32MM, INSTALADO EM RAMAL DE DISTRIBUIÇÃO DE ÁGUA - FORNECIMENTO E INSTALAÇÃO. AF_12/2014	UN	4,33	4,60
SINAPI	89432	LUVA DE CORRER, PVC, SOLDÁVEL, DN 32MM, INSTALADO EM RAMAL DE DISTRIBUIÇÃO DE ÁGUA FORNECIMENTO E INSTALAÇÃO. AF_12/2014	UN	19,29	19,56
SINAPI	89433	LUVA DE REDUÇÃO, PVC, SOLDÁVEL, DN 40MM X 32MM, INSTALADO EM RAMAL DE DISTRIBUIÇÃO DE ÁGUA - FORNECIMENTO E INSTALAÇÃO. AF_12/2014	UN	6,02	6,29
SINAPI	89434	LUVA SOLDÁVEL E COM ROSCA, PVC, SOLDÁVEL, DN 32MM X 1 INSTALADO EM RAMAL DE DISTRIBUIÇÃO DE ÁGUA - FORNECIMENTO E INSTALAÇÃO. AF_12/2014	UN	6,60	6,87
SINAPI	89435	UNIÃO, PVC, SOLDÁVEL, DN 32MM, INSTALADO EM RAMAL DE DISTRIBUIÇÃO DE ÁGUA - FORNECIMENTO E INSTALAÇÃO. AF_12/2014	UN	12,77	13,04
SINAPI	89436	ADAPTADOR CURTO COM BOLSA E ROSCA PARA REGISTRO, PVC, SOLDÁVEL, DN 32MM X 1 INSTALADO EM RAMAL DE DISTRIBUIÇÃO DE ÁGUA - FORNECIMENTO E INSTALAÇÃO. AF_12/2014	UN	4,26	4,53
SINAPI	89437	CURVA DE TRANSPOSIÇÃO, PVC, SOLDÁVEL, DN 32MM, INSTALADO EM RAMAL DE DISTRIBUIÇÃO DE ÁGUA FORNECIMENTO E INSTALAÇÃO. AF_12/2014	UN	15,34	15,61
SINAPI	89438	TE, PVC, SOLDÁVEL, DN 20MM, INSTALADO EM RAMAL DE DISTRIBUIÇÃO DE ÁGUA - FORNECIMENTO E INSTALAÇÃO. AF_12/2014	UN	4,61	5,04
SINAPI	89439	TÊ SOLDÁVEL E COM ROSCA NA BOLSA CENTRAL, PVC, SOLDÁVEL, DN 20MM X 1/2 INSTALADO EM RAMAL DE DISTRIBUIÇÃO DE ÁGUA - FORNECIMENTO E INSTALAÇÃO. AF_12/2014	UN	5,95	6,38
SINAPI	89440	TE, PVC, SOLDÁVEL, DN 25MM, INSTALADO EM RAMAL DE DISTRIBUIÇÃO DE ÁGUA - FORNECIMENTO E INSTALAÇÃO. AF_12/2014	UN	5,55	6,03
SINAPI	89441	TÊ COM BUCHA DE LATÃO NA BOLSA CENTRAL, PVC, SOLDÁVEL, DN 25MM X 1/2 INSTALADO EM RAMAL DE DISTRIBUIÇÃO DE ÁGUA - FORNECIMENTO E INSTALAÇÃO. AF_12/2014	UN	10,58	11,06
SINAPI	89442	TÊ DE REDUÇÃO, PVC, SOLDÁVEL, DN 25MM X 20MM, INSTALADO EM RAMAL DE DISTRIBUIÇÃO DE ÁGUA - FORNECIMENTO E INSTALAÇÃO. AF_12/2014	UN	6,90	7,38
SINAPI	89443	TE, PVC, SOLDÁVEL, DN 32MM, INSTALADO EM RAMAL DE DISTRIBUIÇÃO DE ÁGUA - FORNECIMENTO E INSTALAÇÃO. AF_12/2014	UN	8,52	9,10
SINAPI	89444	TÊ COM BUCHA DE LATÃO NA BOLSA CENTRAL, PVC, SOLDÁVEL, DN 32MM X 3/4 INSTALADO EM RAMAL DE DISTRIBUIÇÃO DE ÁGUA - FORNECIMENTO E INSTALAÇÃO. AF_12/2014	UN	17,04	17,62
SINAPI	89445	TÊ DE REDUÇÃO, PVC, SOLDÁVEL, DN 32MM X 25MM, INSTALADO EM RAMAL DE DISTRIBUIÇÃO DE ÁGUA - FORNECIMENTO E INSTALAÇÃO. AF_12/2014	UN	9,85	10,43
SINAPI	89481	JOELHO 90 GRAUS, PVC, SOLDÁVEL, DN 25MM, INSTALADO EM PRUMADA DE ÁGUA - FORNECIMENTO E INSTALAÇÃO. AF_12/2014	UN	2,96	3,20
SINAPI	89485	JOELHO 45 GRAUS, PVC, SOLDÁVEL, DN 25MM, INSTALADO EM PRUMADA DE ÁGUA - FORNECIMENTO E INSTALAÇÃO. AF_12/2014	UN	3,47	3,71
SINAPI	89489	CURVA 90 GRAUS, PVC, SOLDÁVEL, DN 25MM, INSTALADO EM PRUMADA DE ÁGUA - FORNECIMENTO E INSTALAÇÃO. AF_12/2014	UN	4,52	4,76
SINAPI	89490	CURVA 45 GRAUS, PVC, SOLDÁVEL, DN 25MM, INSTALADO EM PRUMADA DE ÁGUA - FORNECIMENTO E INSTALAÇÃO. AF_12/2014	UN	4,05	4,29
SINAPI	89492	JOELHO 90 GRAUS, PVC, SOLDÁVEL, DN 32MM, INSTALADO EM PRUMADA DE ÁGUA - FORNECIMENTO E INSTALAÇÃO. AF_12/2014	UN	4,51	4,80
SINAPI	89493	JOELHO 45 GRAUS, PVC, SOLDÁVEL, DN 32MM, INSTALADO EM PRUMADA DE ÁGUA - FORNECIMENTO E INSTALAÇÃO. AF_12/2014	UN	5,94	6,23
SINAPI	89494	CURVA 90 GRAUS, PVC, SOLDÁVEL, DN 32MM, INSTALADO EM PRUMADA DE ÁGUA - FORNECIMENTO E INSTALAÇÃO. AF_12/2014	UN	7,70	7,99
SINAPI	89496	CURVA 45 GRAUS, PVC, SOLDÁVEL, DN 32MM, INSTALADO EM PRUMADA DE ÁGUA - FORNECIMENTO E INSTALAÇÃO. AF_12/2014	UN	5,64	5,93
SINAPI	89497	JOELHO 90 GRAUS, PVC, SOLDÁVEL, DN 40MM, INSTALADO EM PRUMADA DE ÁGUA - FORNECIMENTO E INSTALAÇÃO. AF_12/2014	UN	7,26	7,62
SINAPI	89498	JOELHO 45 GRAUS, PVC, SOLDÁVEL, DN 40MM, INSTALADO EM PRUMADA DE ÁGUA - FORNECIMENTO E INSTALAÇÃO. AF_12/2014	UN	7,91	8,27
SINAPI	89499	CURVA 90 GRAUS, PVC, SOLDÁVEL, DN 40MM, INSTALADO EM PRUMADA DE ÁGUA - FORNECIMENTO E INSTALAÇÃO. AF_12/2014	UN	12,06	12,42
SINAPI	89500	CURVA 45 GRAUS, PVC, SOLDÁVEL, DN 40MM, INSTALADO EM PRUMADA DE ÁGUA - FORNECIMENTO E INSTALAÇÃO. AF_12/2014	UN	8,03	8,39
SINAPI	89501	JOELHO 90 GRAUS, PVC, SOLDÁVEL, DN 50MM, INSTALADO EM PRUMADA DE ÁGUA - FORNECIMENTO E INSTALAÇÃO. AF_12/2014	UN	8,68	9,12
SINAPI	89502	JOELHO 45 GRAUS, PVC, SOLDÁVEL, DN 50MM, INSTALADO EM PRUMADA DE ÁGUA - FORNECIMENTO E INSTALAÇÃO. AF_12/2014	UN	9,86	10,30
SINAPI	89503	CURVA 90 GRAUS, PVC, SOLDÁVEL, DN 50MM, INSTALADO EM PRUMADA DE ÁGUA - FORNECIMENTO E INSTALAÇÃO. AF_12/2014	UN	15,01	15,45

FONTE	CÓDIGO	DESCRIÇÃO	UNIDADE	DESONERADO	NÃO DESONERADO
SINAPI	89504	CURVA 45 GRAUS, PVC, SOLDÁVEL, DN 50MM, INSTALADO EM PRUMADA DE ÁGUA - FORNECIMENTO E INSTALAÇÃO. AF_12/2014	UN	13,14	13,58
SINAPI	89505	JOELHO 90 GRAUS, PVC, SOLDÁVEL, DN 60MM, INSTALADO EM PRUMADA DE ÁGUA - FORNECIMENTO E INSTALAÇÃO. AF_12/2014	UN	22,30	22,82
SINAPI	89506	JOELHO 45 GRAUS, PVC, SOLDÁVEL, DN 60MM, INSTALADO EM PRUMADA DE ÁGUA - FORNECIMENTO E INSTALAÇÃO. AF_12/2014	UN	25,11	25,63
SINAPI	89507	CURVA 90 GRAUS, PVC, SOLDÁVEL, DN 60MM, INSTALADO EM PRUMADA DE ÁGUA - FORNECIMENTO E INSTALAÇÃO. AF_12/2014	UN	30,97	31,49
SINAPI	89510	CURVA 45 GRAUS, PVC, SOLDÁVEL, DN 60MM, INSTALADO EM PRUMADA DE ÁGUA - FORNECIMENTO E INSTALAÇÃO. AF_12/2014	UN	20,22	20,74
SINAPI	89513	JOELHO 90 GRAUS, PVC, SOLDÁVEL, DN 75MM, INSTALADO EM PRUMADA DE ÁGUA - FORNECIMENTO E INSTALAÇÃO. AF_12/2014	UN	69,29	69,92
SINAPI	89514	JOELHO 90 GRAUS, PVC, SERIE R, ÁGUA PLUVIAL, DN 40 MM, JUNTA SOLDÁVEL, FORNECIDO E INSTALADO EM RAMAL DE ENCAMINHAMENTO. AF_12/2014	UN	5,89	6,08
SINAPI	89515	JOELHO 45 GRAUS, PVC, SOLDÁVEL, DN 75MM, INSTALADO EM PRUMADA DE ÁGUA - FORNECIMENTO E INSTALAÇÃO. AF_12/2014	UN	52,16	52,79
SINAPI	89516	JOELHO 45 GRAUS, PVC, SERIE R, ÁGUA PLUVIAL, DN 40 MM, JUNTA SOLDÁVEL, FORNECIDO E INSTALADO EM RAMAL DE ENCAMINHAMENTO. AF_12/2014	UN	5,14	5,33
SINAPI	89517	CURVA 90 GRAUS, PVC, SOLDÁVEL, DN 75MM, INSTALADO EM PRUMADA DE ÁGUA - FORNECIMENTO E INSTALAÇÃO. AF_12/2014	UN	43,83	44,46
SINAPI	89518	JOELHO 90 GRAUS, PVC, SERIE R, ÁGUA PLUVIAL, DN 50 MM, JUNTA ELÁSTICA, FORNECIDO E INSTALADO EM RAMAL DE ENCAMINHAMENTO. AF_12/2014	UN	8,30	8,56
SINAPI	89519	CURVA 45 GRAUS, PVC, SOLDÁVEL, DN 75MM, INSTALADO EM PRUMADA DE ÁGUA - FORNECIMENTO E INSTALAÇÃO. AF_12/2014	UN	29,45	30,08
SINAPI	89520	JOELHO 45 GRAUS, PVC, SERIE R, ÁGUA PLUVIAL, DN 50 MM, JUNTA ELÁSTICA, FORNECIDO E INSTALADO EM RAMAL DE ENCAMINHAMENTO. AF_12/2014	UN	7,31	7,57
SINAPI	89521	JOELHO 90 GRAUS, PVC, SOLDÁVEL, DN 85MM, INSTALADO EM PRUMADA DE ÁGUA - FORNECIMENTO E INSTALAÇÃO. AF_12/2014	UN	81,64	82,34
SINAPI	89522	JOELHO 90 GRAUS, PVC, SERIE R, ÁGUA PLUVIAL, DN 75 MM, JUNTA ELÁSTICA, FORNECIDO E INSTALADO EM RAMAL DE ENCAMINHAMENTO. AF_12/2014	UN	16,59	16,99
SINAPI	89523	JOELHO 45 GRAUS, PVC, SOLDÁVEL, DN 85MM, INSTALADO EM PRUMADA DE ÁGUA - FORNECIMENTO E INSTALAÇÃO. AF_12/2014	UN	61,47	62,17
SINAPI	89524	JOELHO 45 GRAUS, PVC, SERIE R, ÁGUA PLUVIAL, DN 75 MM, JUNTA ELÁSTICA, FORNECIDO E INSTALADO EM RAMAL DE ENCAMINHAMENTO. AF_12/2014	UN	14,71	15,11
SINAPI	89525	CURVA 90 GRAUS, PVC, SOLDÁVEL, DN 85MM, INSTALADO EM PRUMADA DE ÁGUA - FORNECIMENTO E INSTALAÇÃO. AF_12/2014	UN	60,45	61,15
SINAPI	89526	CURVA 87 GRAUS E 30 MINUTOS, PVC, SERIE R, ÁGUA PLUVIAL, DN 75 MM, JUNTA ELÁSTICA, FORNECIDO E INSTALADO EM RAMAL DE ENCAMINHAMENTO. AF_12/2014	UN	21,57	21,97
SINAPI	89527	CURVA 45 GRAUS, PVC, SOLDÁVEL, DN 85MM, INSTALADO EM PRUMADA DE ÁGUA - FORNECIMENTO E INSTALAÇÃO. AF_12/2014	UN	46,31	47,01
SINAPI	89528	LUVA, PVC, SOLDÁVEL, DN 25MM, INSTALADO EM PRUMADA DE ÁGUA - FORNECIMENTO E INSTALAÇÃO. AF_12/2014	UN	2,36	2,52
SINAPI	89529	JOELHO 90 GRAUS, PVC, SERIE R, ÁGUA PLUVIAL, DN 100 MM, JUNTA ELÁSTICA, FORNECIDO E INSTALADO EM RAMAL DE ENCAMINHAMENTO. AF_12/2014	UN	24,66	25,22
SINAPI	89530	LUVA DE CORRER, PVC, SOLDÁVEL, DN 25MM, INSTALADO EM PRUMADA DE ÁGUA - FORNECIMENTO E INSTALAÇÃO. AF_12/2014	UN	8,63	8,79
SINAPI	89531	JOELHO 45 GRAUS, PVC, SERIE R, ÁGUA PLUVIAL, DN 100 MM, JUNTA ELÁSTICA, FORNECIDO E INSTALADO EM RAMAL DE ENCAMINHAMENTO. AF_12/2014	UN	20,09	20,65
SINAPI	89532	LUVA DE REDUÇÃO, PVC, SOLDÁVEL, DN 32MM X 25MM, INSTALADO EM PRUMADA DE ÁGUA - FORNECIMENTO E INSTALAÇÃO. AF_12/2014	UN	4,29	4,45
SINAPI	89533	JOELHO 45 GRAUS PARA PÉ DE COLUNA, PVC, SERIE R, ÁGUA PLUVIAL, DN 100 MM, JUNTA ELÁSTICA, FORNECIDO E INSTALADO EM RAMAL DE ENCAMINHAMENTO. AF_12/2014	UN	20,09	20,65
SINAPI	89534	LUVA SOLDÁVEL E COM ROSCA, PVC, SOLDÁVEL, DN 25MM X 3/4 INSTALADO EM PRUMADA DE ÁGUA - FORNECIMENTO E INSTALAÇÃO. AF_12/2014	UN	2,92	3,08
SINAPI	89535	CURVA 87 GRAUS E 30 MINUTOS, PVC, SERIE R, ÁGUA PLUVIAL, DN 100 MM, JUNTA ELÁSTICA, FORNECIDO E INSTALADO EM RAMAL DE ENCAMINHAMENTO. AF_12/2014	UN	31,84	32,40
SINAPI	89536	UNIÃO, PVC, SOLDÁVEL, DN 25MM, INSTALADO EM PRUMADA DE ÁGUA - FORNECIMENTO E INSTALAÇÃO. AF_12/2014	UN	7,76	7,92
SINAPI	89538	ADAPTADOR CURTO COM BOLSA E ROSCA PARA REGISTRO, PVC, SOLDÁVEL, DN 25MM X 3/4 INSTALADO EM PRUMADA DE ÁGUA - FORNECIMENTO E INSTALAÇÃO. AF_12/2014	UN	2,42	2,58
SINAPI	89540	CURVA DE TRANSPOSIÇÃO, PVC, SOLDÁVEL, DN 25MM, INSTALADO EM PRUMADA DE ÁGUA - FORNECIMENTO E INSTALAÇÃO. AF_12/2014	UN	6,43	6,59
SINAPI	89541	LUVA, PVC, SOLDÁVEL, DN 32MM, INSTALADO EM PRUMADA DE ÁGUA - FORNECIMENTO E INSTALAÇÃO. AF_12/2014	UN	3,58	3,78
SINAPI	89542	LUVA DE CORRER, PVC, SOLDÁVEL, DN 32MM, INSTALADO EM PRUMADA DE ÁGUA - FORNECIMENTO E INSTALAÇÃO. AF_12/2014	UN	18,54	18,74
SINAPI	89544	LUVA SIMPLES, PVC, SERIE R, ÁGUA PLUVIAL, DN 40 MM, JUNTA SOLDÁVEL, FORNECIDO E INSTALADO EM RAMAL DE ENCAMINHAMENTO. AF_12/2014	UN	5,12	5,26
SINAPI	89545	LUVA SIMPLES, PVC, SERIE R, ÁGUA PLUVIAL, DN 50 MM, JUNTA ELÁSTICA, FORNECIDO E INSTALADO EM RAMAL DE ENCAMINHAMENTO. AF_12/2014	UN	7,45	7,63
SINAPI	89546	BUCHA DE REDUÇÃO LONGA, PVC, SERIE R, ÁGUA PLUVIAL, DN 50 X 40 MM, JUNTA ELÁSTICA, FORNECIDO E INSTALADO EM RAMAL DE ENCAMINHAMENTO. AF_12/2014	UN	6,46	6,64
SINAPI	89547	LUVA SIMPLES, PVC, SERIE R, ÁGUA PLUVIAL, DN 75 MM, JUNTA ELÁSTICA, FORNECIDO E INSTALADO EM RAMAL DE ENCAMINHAMENTO. AF_12/2014	UN	11,15	11,43
SINAPI	89548	LUVA DE CORRER, PVC, SERIE R, ÁGUA PLUVIAL, DN 75 MM, JUNTA ELÁSTICA, FORNECIDO E INSTALADO EM RAMAL DE ENCAMINHAMENTO. AF_12/2014	UN	12,09	12,37
SINAPI	89549	REDUÇÃO EXCÊNTRICA, PVC, SERIE R, ÁGUA PLUVIAL, DN 75 X 50 MM, JUNTA ELÁSTICA, FORNECIDO E INSTALADO EM RAMAL DE ENCAMINHAMENTO. AF_12/2014	UN	8,64	8,92
SINAPI	89550	TÊ DE INSPEÇÃO, PVC, SERIE R, ÁGUA PLUVIAL, DN 75 MM, JUNTA ELÁSTICA, FORNECIDO E INSTALADO EM RAMAL DE ENCAMINHAMENTO. AF_12/2014	UN	21,42	21,70
SINAPI	89551	LUVA SOLDÁVEL E COM ROSCA, PVC, SOLDÁVEL, DN 32MM X 1 INSTALADO EM PRUMADA DE ÁGUA - FORNECIMENTO E INSTALAÇÃO. AF_12/2014	UN	5,85	6,05
SINAPI	89552	UNIÃO, PVC, SOLDÁVEL, DN 32MM, INSTALADO EM PRUMADA DE ÁGUA - FORNECIMENTO E INSTALAÇÃO. AF_12/2014	UN	12,02	12,22
SINAPI	89553	ADAPTADOR CURTO COM BOLSA E ROSCA PARA REGISTRO, PVC, SOLDÁVEL, DN 32MM X 1 INSTALADO EM PRUMADA DE ÁGUA - FORNECIMENTO E INSTALAÇÃO. AF_12/2014	UN	3,51	3,71
SINAPI	89554	LUVA SIMPLES, PVC, SERIE R, ÁGUA PLUVIAL, DN 100 MM, JUNTA ELÁSTICA, FORNECIDO E INSTALADO EM RAMAL DE ENCAMINHAMENTO. AF_12/2014	UN	13,80	14,18
SINAPI	89555	CURVA DE TRANSPOSIÇÃO, PVC, SOLDÁVEL, DN 32MM, INSTALADO EM PRUMADA DE ÁGUA FORNECIMENTO E INSTALAÇÃO. AF_12/2014	UN	14,59	14,79
SINAPI	89556	LUVA DE CORRER, PVC, SERIE R, ÁGUA PLUVIAL, DN 100 MM, JUNTA ELÁSTICA, FORNECIDO E INSTALADO EM RAMAL DE ENCAMINHAMENTO. AF_12/2014	UN	20,20	20,58
SINAPI	89557	REDUÇÃO EXCÊNTRICA, PVC, SERIE R, ÁGUA PLUVIAL, DN 100 X 75 MM, JUNTA ELÁSTICA, FORNECIDO E INSTALADO EM RAMAL DE ENCAMINHAMENTO. AF_12/2014	UN	15,99	16,37
SINAPI	89558	LUVA, PVC, SOLDÁVEL, DN 40MM, INSTALADO EM PRUMADA DE ÁGUA - FORNECIMENTO E INSTALAÇÃO. AF_12/2014	UN	5,46	5,70
SINAPI	89559	TÊ DE INSPEÇÃO, PVC, SERIE R, ÁGUA PLUVIAL, DN 100 MM, JUNTA ELÁSTICA, FORNECIDO E INSTALADO EM RAMAL DE ENCAMINHAMENTO. AF_12/2014	UN	35,46	35,84
SINAPI	89561	JUNÇÃO SIMPLES, PVC, SERIE R, ÁGUA PLUVIAL, DN 40 MM, JUNTA SOLDÁVEL, FORNECIDO E INSTALADO EM RAMAL DE ENCAMINHAMENTO. AF_12/2014	UN	7,62	7,90
SINAPI	89562	LUVA DE REDUÇÃO, PVC, SOLDÁVEL, DN 40MM X 32MM, INSTALADO EM PRUMADA DE ÁGUA - FORNECIMENTO E INSTALAÇÃO. AF_12/2014	UN	5,83	6,07
SINAPI	89563	JUNÇÃO SIMPLES, PVC, SERIE R, ÁGUA PLUVIAL, DN 50 MM, JUNTA ELÁSTICA, FORNECIDO E INSTALADO EM RAMAL DE ENCAMINHAMENTO. AF_12/2014	UN	12,28	12,64

FONTE	CÓDIGO	DESCRIÇÃO	UNIDADE	DESONERADO	NÃO DESONERADO
SINAPI	89564	LUVA COM ROSCA, PVC, SOLDÁVEL, DN 40MM X 1.1/4INSTALADO EM PRUMADA DE ÁGUA - FORNECIMENTO E INSTALAÇÃO. AF_12/2014	UN	10,72	10,96
SINAPI	89565	JUNÇÃO SIMPLES, PVC, SERIE R, ÁGUA PLUVIAL, DN 75 X 75 MM, JUNTA ELÁSTICA, FORNECIDO E INSTALADO EM RAMAL DE ENCAMINHAMENTO. AF_12/2014	UN	29,85	30,40
SINAPI	89566	TÊ, PVC, SERIE R, ÁGUA PLUVIAL, DN 75 MM, JUNTA ELÁSTICA, FORNECIDO E INSTALADO EM RAMAL DE ENCAMINHAMENTO. AF_12/2014	UN	25,80	26,35
SINAPI	89567	JUNÇÃO SIMPLES, PVC, SERIE R, ÁGUA PLUVIAL, DN 100 X 100 MM, JUNTA ELÁSTICA, FORNECIDO E INSTALADO EM RAMAL DE ENCAMINHAMENTO. AF_12/2014	UN	44,27	45,02
SINAPI	89568	UNIÃO, PVC, SOLDÁVEL, DN 40MM, INSTALADO EM PRUMADA DE ÁGUA - FORNECIMENTO E INSTALAÇÃO. AF_12/2014	UN	21,79	22,03
SINAPI	89569	JUNÇÃO SIMPLES, PVC, SERIE R, ÁGUA PLUVIAL, DN 100 X 75 MM, JUNTA ELÁSTICA, FORNECIDO E INSTALADO EM RAMAL DE ENCAMINHAMENTO. AF_12/2014	UN	41,90	42,65
SINAPI	89570	ADAPTADOR CURTO COM BOLSA E ROSCA PARA REGISTRO, PVC, SOLDÁVEL, DN 40MM X 1.1/2INSTALADO EM PRUMADA DE ÁGUA - FORNECIMENTO E INSTALAÇÃO. AF_12/2014	UN	7,54	7,78
SINAPI	89571	TÊ, PVC, SERIE R, ÁGUA PLUVIAL, DN 100 X 100 MM, JUNTA ELÁSTICA, FORNECIDO E INSTALADO EM RAMAL DE ENCAMINHAMENTO. AF_12/2014	UN	40,71	41,46
SINAPI	89572	ADAPTADOR CURTO COM BOLSA E ROSCA PARA REGISTRO, PVC, SOLDÁVEL, DN 40MM X 1.1/4INSTALADO EM PRUMADA DE ÁGUA - FORNECIMENTO E INSTALAÇÃO. AF_12/2014	UN	5,17	5,41
SINAPI	89573	TÊ, PVC, SERIE R, ÁGUA PLUVIAL, DN 100 X 75 MM, JUNTA ELÁSTICA, FORNECIDO E INSTALADO EM RAMAL DE ENCAMINHAMENTO. AF_12/2014	UN	37,08	37,83
SINAPI	89574	JUNÇÃO DUPLA, PVC, SERIE R, ÁGUA PLUVIAL, DN 100 X 100 X 100 MM, JUNTA ELÁSTICA, FORNECIDO E INSTALADO EM RAMAL DE ENCAMINHAMENTO. AF_12/2014	UN	72,48	73,63
SINAPI	89575	LUVA, PVC, SOLDÁVEL, DN 50MM, INSTALADO EM PRUMADA DE ÁGUA - FORNECIMENTO E INSTALAÇÃO. AF_12/2014	UN	6,87	7,16
SINAPI	89577	LUVA DE CORRER, PVC, SOLDÁVEL, DN 50MM, INSTALADO EM PRUMADA DE ÁGUA - FORNECIMENTO E INSTALAÇÃO. AF_12/2014	UN	22,25	22,54
SINAPI	89579	LUVA DE REDUÇÃO, PVC, SOLDÁVEL, DN 50MM X 25MM, INSTALADO EM PRUMADA DE ÁGUA FORNECIMENTO E INSTALAÇÃO. AF_12/2014	UN	7,04	7,33
SINAPI	89581	JOELHO 90 GRAUS, PVC, SERIE R, ÁGUA PLUVIAL, DN 75 MM, JUNTA ELÁSTICA, FORNECIDO E INSTALADO EM CONDUTORES VERTICAIS DE ÁGUAS PLUVIAIS. AF_12/2014	UN	15,33	15,57
SINAPI	89582	JOELHO 45 GRAUS, PVC, SERIE R, ÁGUA PLUVIAL, DN 75 MM, JUNTA ELÁSTICA, FORNECIDO E INSTALADO EM CONDUTORES VERTICAIS DE ÁGUAS PLUVIAIS. AF_12/2014	UN	13,45	13,69
SINAPI	89583	CURVA 87 GRAUS E 30 MINUTOS, PVC, SERIE R, ÁGUA PLUVIAL, DN 75 MM, JUNTA ELÁSTICA, FORNECIDO E INSTALADO EM CONDUTORES VERTICAIS DE ÁGUAS PLUVIAIS. AF_12/2014	UN	20,31	20,55
SINAPI	89584	JOELHO 90 GRAUS, PVC, SERIE R, ÁGUA PLUVIAL, DN 100 MM, JUNTA ELÁSTICA, FORNECIDO E INSTALADO EM CONDUTORES VERTICAIS DE ÁGUAS PLUVIAIS. AF_12/2014	UN	23,39	23,79
SINAPI	89585	JOELHO 45 GRAUS, PVC, SERIE R, ÁGUA PLUVIAL, DN 100 MM, JUNTA ELÁSTICA, FORNECIDO E INSTALADO EM CONDUTORES VERTICAIS DE ÁGUAS PLUVIAIS. AF_12/2014	UN	18,82	19,22
SINAPI	89586	JOELHO 45 GRAUS PARA PÉ DE COLUNA, PVC, SERIE R, ÁGUA PLUVIAL, DN 100 MM, JUNTA ELÁSTICA, FORNECIDO E INSTALADO EM CONDUTORES VERTICAIS DE ÁGUAS PLUVIAIS. AF_12/2014	UN	18,82	19,22
SINAPI	89587	CURVA 87 GRAUS E 30 MINUTOS, PVC, SERIE R, ÁGUA PLUVIAL, DN 100 MM, JUNTA ELÁSTICA, FORNECIDO E INSTALADO EM CONDUTORES VERTICAIS DE ÁGUAS PLUVIAIS. AF_12/2014	UN	30,57	30,97
SINAPI	89590	JOELHO 90 GRAUS, PVC, SERIE R, ÁGUA PLUVIAL, DN 150 MM, JUNTA ELÁSTICA, FORNECIDO E INSTALADO EM CONDUTORES VERTICAIS DE ÁGUAS PLUVIAIS. AF_12/2014	UN	73,02	73,70
SINAPI	89591	JOELHO 45 GRAUS, PVC, SERIE R, ÁGUA PLUVIAL, DN 150 MM, JUNTA ELÁSTICA, FORNECIDO E INSTALADO EM CONDUTORES VERTICAIS DE ÁGUAS PLUVIAIS. AF_12/2014	UN	59,88	60,56
SINAPI	89592	CURVA 87 GRAUS E 30 MINUTOS, PVC, SERIE R, ÁGUA PLUVIAL, DN 150 MM, JUNTA ELÁSTICA, FORNECIDO E INSTALADO EM CONDUTORES VERTICAIS DE ÁGUAS PLUVIAIS. AF_12/2014	UN	98,10	98,78
SINAPI	89593	LUVA COM ROSCA, PVC, SOLDÁVEL, DN 50MM X 1.1/2INSTALADO EM PRUMADA DE ÁGUA - FORNECIMENTO E INSTALAÇÃO. AF_12/2014	UN	20,12	20,41
SINAPI	89594	UNIÃO, PVC, SOLDÁVEL, DN 50MM, INSTALADO EM PRUMADA DE ÁGUA - FORNECIMENTO E INSTALAÇÃO. AF_12/2014	UN	24,31	24,60
SINAPI	89595	ADAPTADOR CURTO COM BOLSA E ROSCA PARA REGISTRO, PVC, SOLDÁVEL, DN 50MM X 1.1/4INSTALADO EM PRUMADA DE ÁGUA - FORNECIMENTO E INSTALAÇÃO. AF_12/2014	UN	9,21	9,50
SINAPI	89596	ADAPTADOR CURTO COM BOLSA E ROSCA PARA REGISTRO, PVC, SOLDÁVEL, DN 50MM X 1.1/2INSTALADO EM PRUMADA DE ÁGUA - FORNECIMENTO E INSTALAÇÃO. AF_12/2014	UN	6,75	7,04
SINAPI	89597	LUVA, PVC, SOLDÁVEL, DN 60MM, INSTALADO EM PRUMADA DE ÁGUA - FORNECIMENTO E INSTALAÇÃO. AF_12/2014	UN	12,71	13,05
SINAPI	89598	LUVA DE CORRER, PVC, SOLDÁVEL, DN 60MM, INSTALADO EM PRUMADA DE ÁGUA FORNECIMENTO E INSTALAÇÃO. AF_12/2014	UN	33,55	33,89
SINAPI	89599	LUVA SIMPLES, PVC, SERIE R, ÁGUA PLUVIAL, DN 75 MM, JUNTA ELÁSTICA, FORNECIDO E INSTALADO EM CONDUTORES VERTICAIS DE ÁGUAS PLUVIAIS. AF_12/2014	UN	10,20	10,36
SINAPI	89600	LUVA DE CORRER, PVC, SERIE R, ÁGUA PLUVIAL, DN 75 MM, JUNTA ELÁSTICA, FORNECIDO E INSTALADO EM CONDUTORES VERTICAIS DE ÁGUAS PLUVIAIS. AF_12/2014	UN	11,14	11,30
SINAPI	89605	LUVA DE REDUÇÃO, PVC, SOLDÁVEL, DN 60MM X 50MM, INSTALADO EM PRUMADA DE ÁGUA - FORNECIMENTO E INSTALAÇÃO. AF_12/2014	UN	12,41	12,75
SINAPI	89609	UNIÃO, PVC, SOLDÁVEL, DN 60MM, INSTALADO EM PRUMADA DE ÁGUA - FORNECIMENTO E INSTALAÇÃO. AF_12/2014	UN	56,36	56,70
SINAPI	89610	ADAPTADOR CURTO COM BOLSA E ROSCA PARA REGISTRO, PVC, SOLDÁVEL, DN 60MM X 2INSTALADO EM PRUMADA DE ÁGUA - FORNECIMENTO E INSTALAÇÃO. AF_12/2014	UN	12,72	13,06
SINAPI	89611	LUVA, PVC, SOLDÁVEL, DN 75MM, INSTALADO EM PRUMADA DE ÁGUA - FORNECIMENTO E INSTALAÇÃO. AF_12/2014	UN	20,66	21,08
SINAPI	89612	UNIÃO, PVC, SOLDÁVEL, DN 75MM, INSTALADO EM PRUMADA DE ÁGUA - FORNECIMENTO E INSTALAÇÃO. AF_12/2014	UN	110,94	111,36
SINAPI	89613	ADAPTADOR CURTO COM BOLSA E ROSCA PARA REGISTRO, PVC, SOLDÁVEL, DN 75MM X 2.1/2INSTALADO EM PRUMADA DE ÁGUA - FORNECIMENTO E INSTALAÇÃO. AF_12/2014	UN	18,40	18,82
SINAPI	89614	LUVA, PVC, SOLDÁVEL, DN 85MM, INSTALADO EM PRUMADA DE ÁGUA - FORNECIMENTO E INSTALAÇÃO. AF_12/2014	UN	39,50	39,97
SINAPI	89615	UNIÃO, PVC, SOLDÁVEL, DN 85MM, INSTALADO EM PRUMADA DE ÁGUA - FORNECIMENTO E INSTALAÇÃO. AF_12/2014	UN	167,90	168,37
SINAPI	89616	ADAPTADOR CURTO COM BOLSA E ROSCA PARA REGISTRO, PVC, SOLDÁVEL, DN 85MM X 3INSTALADO EM PRUMADA DE ÁGUA - FORNECIMENTO E INSTALAÇÃO. AF_12/2014	UN	26,82	27,29
SINAPI	89617	TE, PVC, SOLDÁVEL, DN 25MM, INSTALADO EM PRUMADA DE ÁGUA - FORNECIMENTO E INSTALAÇÃO. AF_12/2014	UN	4,24	4,56
SINAPI	89618	TÊ COM BUCHA DE LATÃO NA BOLSA CENTRAL, PVC, SOLDÁVEL, DN 25MM X 1/2INSTALADO EM PRUMADA DE ÁGUA - FORNECIMENTO E INSTALAÇÃO. AF_12/2014	UN	9,27	9,59
SINAPI	89619	TÊ DE REDUÇÃO, PVC, SOLDÁVEL, DN 25MM X 20MM, INSTALADO EM PRUMADA DE ÁGUA - FORNECIMENTO E INSTALAÇÃO. AF_12/2014	UN	5,59	5,91
SINAPI	89620	TE, PVC, SOLDÁVEL, DN 32MM, INSTALADO EM PRUMADA DE ÁGUA - FORNECIMENTO E INSTALAÇÃO. AF_12/2014	UN	7,04	7,44
SINAPI	89621	TÊ COM BUCHA DE LATÃO NA BOLSA CENTRAL, PVC, SOLDÁVEL, DN 32MM X 3/4INSTALADO EM PRUMADA DE ÁGUA - FORNECIMENTO E INSTALAÇÃO. AF_12/2014	UN	15,56	15,96
SINAPI	89622	TÊ DE REDUÇÃO, PVC, SOLDÁVEL, DN 32MM X 25MM, INSTALADO EM PRUMADA DE ÁGUA - FORNECIMENTO E INSTALAÇÃO. AF_12/2014	UN	8,37	8,77
SINAPI	89623	TE, PVC, SOLDÁVEL, DN 40MM, INSTALADO EM PRUMADA DE ÁGUA - FORNECIMENTO E INSTALAÇÃO. AF_12/2014	UN	11,29	11,77
SINAPI	89624	TÊ DE REDUÇÃO, PVC, SOLDÁVEL, DN 40MM X 32MM, INSTALADO EM PRUMADA DE ÁGUA - FORNECIMENTO E INSTALAÇÃO. AF_12/2014	UN	11,96	12,44
SINAPI	89625	TE, PVC, SOLDÁVEL, DN 50MM, INSTALADO EM PRUMADA DE ÁGUA - FORNECIMENTO E INSTALAÇÃO. AF_12/2014	UN	13,54	14,12
SINAPI	89626	TÊ DE REDUÇÃO, PVC, SOLDÁVEL, DN 50MM X 40MM, INSTALADO EM PRUMADA DE ÁGUA - FORNECIMENTO E INSTALAÇÃO. AF_12/2014	UN	18,71	19,29
SINAPI	89627	TÊ DE REDUÇÃO, PVC, SOLDÁVEL, DN 50MM X 25MM, INSTALADO EM PRUMADA DE ÁGUA - FORNECIMENTO E INSTALAÇÃO. AF_12/2014	UN	12,76	13,34
SINAPI	89628	TE, PVC, SOLDÁVEL, DN 60MM, INSTALADO EM PRUMADA DE ÁGUA - FORNECIMENTO E INSTALAÇÃO. AF_12/2014	UN	28,48	29,16
SINAPI	89629	TE, PVC, SOLDÁVEL, DN 75MM, INSTALADO EM PRUMADA DE ÁGUA - FORNECIMENTO E INSTALAÇÃO. AF_12/2014	UN	51,95	52,79
SINAPI	89630	TE DE REDUÇÃO, PVC, SOLDÁVEL, DN 75MM X 50MM, INSTALADO EM PRUMADA DE ÁGUA - FORNECIMENTO E INSTALAÇÃO. AF_12/2014	UN	44,91	45,75
SINAPI	89631	TE, PVC, SOLDÁVEL, DN 85MM, INSTALADO EM PRUMADA DE ÁGUA - FORNECIMENTO E INSTALAÇÃO. AF_12/2014	UN	79,29	80,24
SINAPI	89632	TE DE REDUÇÃO, PVC, SOLDÁVEL, DN 85MM X 60MM, INSTALADO EM PRUMADA DE ÁGUA - FORNECIMENTO E INSTALAÇÃO. AF_12/2014	UN	64,87	65,82
SINAPI	89637	JOELHO 90 GRAUS, CPVC, SOLDÁVEL, DN 15MM, INSTALADO EM RAMAL OU SUB-RAMAL DE ÁGUA - FORNECIMENTO E INSTALAÇÃO. AF_12/2014	UN	5,99	6,43

FONTE	CÓDIGO	DESCRIÇÃO	UNIDADE	DESONERADO	NÃO DESONERADO
SINAPI	89638	JOELHO 45 GRAUS, CPVC, SOLDÁVEL, DN 15MM, INSTALADO EM RAMAL OU SUB-RAMAL DE ÁGUA - FORNECIMENTO E INSTALAÇÃO. AF_12/2014	UN	6,61	7,05
SINAPI	89639	CURVA 90 GRAUS, CPVC, SOLDÁVEL, DN 15MM, INSTALADO EM RAMAL OU SUB-RAMAL DE ÁGUA - FORNECIMENTO E INSTALAÇÃO. AF_12/2014	UN	6,86	7,30
SINAPI	89640	JOELHO DE TRANSIÇÃO, 90 GRAUS, CPVC, SOLDÁVEL, DN 15MM X 1/2", INSTALADO EM RAMAL OU SUB-RAMAL DE ÁGUA - FORNECIMENTO E INSTALAÇÃO. AF_12/2014	UN	10,60	11,04
SINAPI	89641	JOELHO 90 GRAUS, CPVC, SOLDÁVEL, DN 22MM, INSTALADO EM RAMAL OU SUB-RAMAL DE ÁGUA - FORNECIMENTO E INSTALAÇÃO. AF_12/2014	UN	8,34	8,90
SINAPI	89642	JOELHO 45 GRAUS, CPVC, SOLDÁVEL, DN 22MM, INSTALADO EM RAMAL OU SUB-RAMAL DE ÁGUA - FORNECIMENTO E INSTALAÇÃO. AF_12/2014	UN	9,55	10,11
SINAPI	89643	CURVA 90 GRAUS, CPVC, SOLDÁVEL, DN 22MM, INSTALADO EM RAMAL OU SUB-RAMAL DE ÁGUA - FORNECIMENTO E INSTALAÇÃO. AF_12/2014	UN	9,95	10,51
SINAPI	89644	JOELHO DE TRANSIÇÃO, 90 GRAUS, CPVC, SOLDÁVEL, DN 22MM X 1/2", INSTALADO EM RAMAL OU SUB-RAMAL DE ÁGUA - FORNECIMENTO E INSTALAÇÃO. AF_12/2014	UN	15,65	16,21
SINAPI	89645	JOELHO DE TRANSIÇÃO, 90 GRAUS, CPVC, SOLDÁVEL, DN 22MM X 3/4", INSTALADO EM RAMAL OU SUB-RAMAL DE ÁGUA - FORNECIMENTO E INSTALAÇÃO. AF_12/2014	UN	17,31	17,75
SINAPI	89646	JOELHO 90 GRAUS, CPVC, SOLDÁVEL, DN 28MM, INSTALADO EM RAMAL OU SUB-RAMAL DE ÁGUA - FORNECIMENTO E INSTALAÇÃO. AF_12/2014	UN	12,82	13,47
SINAPI	89647	JOELHO 45 GRAUS, CPVC, SOLDÁVEL, DN 28MM, INSTALADO EM RAMAL OU SUB-RAMAL DE ÁGUA - FORNECIMENTO E INSTALAÇÃO. AF_12/2014	UN	12,54	13,19
SINAPI	89648	CURVA 90 GRAUS, CPVC, SOLDÁVEL, DN 28MM, INSTALADO EM RAMAL OU SUB-RAMAL DE ÁGUA - FORNECIMENTO E INSTALAÇÃO. AF_12/2014	UN	13,83	14,48
SINAPI	89649	JOELHO 90 GRAUS, CPVC, SOLDÁVEL, DN 35MM, INSTALADO EM RAMAL OU SUB-RAMAL DE ÁGUA - FORNECIMENTO E INSTALAÇÃO. AF_12/2014	UN	18,79	19,55
SINAPI	89650	JOELHO 45 GRAUS, CPVC, SOLDÁVEL, DN 35MM, INSTALADO EM RAMAL OU SUB-RAMAL DE ÁGUA - FORNECIMENTO E INSTALAÇÃO. AF_12/2014	UN	18,79	19,55
SINAPI	89651	LUVA, CPVC, SOLDÁVEL, DN 15MM, INSTALADO EM RAMAL OU SUB-RAMAL DE ÁGUA - FORNECIMENTO E INSTALAÇÃO. AF_12/2014	UN	4,05	4,34
SINAPI	89652	LUVA DE CORRER, CPVC, SOLDÁVEL, DN 15MM, INSTALADO EM RAMAL OU SUB-RAMAL DE ÁGUA - FORNECIMENTO E INSTALAÇÃO. AF_12/2014	UN	6,81	7,10
SINAPI	89653	LUVA DE TRANSIÇÃO, CPVC, SOLDÁVEL, DN15MM X 1/2", INSTALADO EM RAMAL OU SUB-RAMAL DE ÁGUA - FORNECIMENTO E INSTALAÇÃO. AF_12/2014	UN	11,06	11,35
SINAPI	89654	UNIÃO, CPVC, SOLDÁVEL, DN15MM, INSTALADO EM RAMAL OU SUB-RAMAL DE ÁGUA - FORNECIMENTO E INSTALAÇÃO. AF_12/2014	UN	10,78	11,07
SINAPI	89655	CONECTOR, CPVC, SOLDÁVEL, DN 15MM X 1/2", INSTALADO EM RAMAL OU SUB-RAMAL DE ÁGUA - FORNECIMENTO E INSTALAÇÃO. AF_12/2014	UN	15,97	16,26
SINAPI	89656	ADAPTADOR, CPVC, SOLDÁVEL, DN15MM, INSTALADO EM RAMAL OU SUB-RAMAL DE ÁGUA - FORNECIMENTO E INSTALAÇÃO. AF_12/2014	UN	7,25	7,54
SINAPI	89657	CURVA DE TRANSPOSIÇÃO, CPVC, SOLDÁVEL, DN15MM, INSTALADO EM RAMAL OU SUB-RAMAL DE ÁGUA - FORNECIMENTO E INSTALAÇÃO. AF_12/2014	UN	7,39	7,68
SINAPI	89658	LUVA, CPVC, SOLDÁVEL, DN 22MM, INSTALADO EM RAMAL OU SUB-RAMAL DE ÁGUA - FORNECIMENTO E INSTALAÇÃO. AF_12/2014	UN	5,52	5,90
SINAPI	89659	LUVA DE CORRER, CPVC, SOLDÁVEL, DN 22MM, INSTALADO EM RAMAL OU SUB-RAMAL DE ÁGUA - FORNECIMENTO E INSTALAÇÃO. AF_12/2014	UN	9,75	10,13
SINAPI	89660	LUVA DE TRANSIÇÃO, CPVC, SOLDÁVEL, DN22MM X 25MM, INSTALADO EM RAMAL OU SUB-RAMAL DE ÁGUA - FORNECIMENTO E INSTALAÇÃO. AF_12/2014	UN	5,15	5,53
SINAPI	89661	UNIÃO, CPVC, SOLDÁVEL, DN22MM, INSTALADO EM RAMAL OU SUB-RAMAL DE ÁGUA - FORNECIMENTO E INSTALAÇÃO. AF_12/2014	UN	12,96	13,34
SINAPI	89662	CONECTOR, CPVC, SOLDÁVEL, DN 22MM X 1/2", INSTALADO EM RAMAL OU SUB-RAMAL DE ÁGUA - FORNECIMENTO E INSTALAÇÃO. AF_12/2014	UN	19,85	20,23
SINAPI	89663	ADAPTADOR, CPVC, SOLDÁVEL, DN22MM, INSTALADO EM RAMAL OU SUB-RAMAL DE ÁGUA - FORNECIMENTO E INSTALAÇÃO. AF_12/2014	UN	8,31	8,69
SINAPI	89664	CURVA DE TRANSPOSIÇÃO, CPVC, SOLDÁVEL, DN22MM, INSTALADO EM RAMAL OU SUB-RAMAL DE ÁGUA - FORNECIMENTO E INSTALAÇÃO. AF_12/2014	UN	9,75	10,13
SINAPI	89665	REDUÇÃO EXCÊNTRICA, PVC, SERIE R, ÁGUA PLUVIAL, DN 75 X 50 MM, JUNTA ELÁSTICA, FORNECIDO E INSTALADO EM CONDUTORES VERTICAIS DE ÁGUAS PLUVIAIS. AF_12/2014	UN	7,69	7,85
SINAPI	89666	BUCHA DE REDUÇÃO, CPVC, SOLDÁVEL, DN22MM X 15MM, INSTALADO EM RAMAL OU SUB-RAMAL DE ÁGUA - FORNECIMENTO E INSTALAÇÃO. AF_12/2014	UN	4,52	4,90
SINAPI	89667	TÊ DE INSPEÇÃO, PVC, SERIE R, ÁGUA PLUVIAL, DN 75 MM, JUNTA ELÁSTICA, FORNECIDO E INSTALADO EM CONDUTORES VERTICAIS DE ÁGUAS PLUVIAIS. AF_12/2014	UN	20,47	20,63
SINAPI	89668	CONECTOR, CPVC, SOLDÁVEL, DN22MM X 3/4", INSTALADO EM RAMAL OU SUB-RAMAL DE ÁGUA - FORNECIMENTO E INSTALAÇÃO. AF_12/2014	UN	18,84	19,22
SINAPI	89669	LUVA SIMPLES, PVC, SERIE R, ÁGUA PLUVIAL, DN 100 MM, JUNTA ELÁSTICA, FORNECIDO E INSTALADO EM CONDUTORES VERTICAIS DE ÁGUAS PLUVIAIS. AF_12/2014	UN	13,01	13,29
SINAPI	89670	LUVA, CPVC, SOLDÁVEL, DN 28MM, INSTALADO EM RAMAL OU SUB-RAMAL DE ÁGUA - FORNECIMENTO E INSTALAÇÃO. AF_12/2014	UN	8,09	8,53
SINAPI	89671	LUVA DE CORRER, PVC, SERIE R, ÁGUA PLUVIAL, DN 100 MM, JUNTA ELÁSTICA, FORNECIDO E INSTALADO EM CONDUTORES VERTICAIS DE ÁGUAS PLUVIAIS. AF_12/2014	UN	19,41	19,69
SINAPI	89672	LUVA DE CORRER, CPVC, SOLDÁVEL, DN 28MM, INSTALADO EM RAMAL OU SUB-RAMAL DE ÁGUA - FORNECIMENTO E INSTALAÇÃO. AF_12/2014	UN	12,93	13,37
SINAPI	89673	REDUÇÃO EXCÊNTRICA, PVC, SERIE R, ÁGUA PLUVIAL, DN 100 X 75 MM, JUNTA ELÁSTICA, FORNECIDO E INSTALADO EM CONDUTORES VERTICAIS DE ÁGUAS PLUVIAIS. AF_12/2014	UN	15,20	15,48
SINAPI	89674	UNIÃO, CPVC, SOLDÁVEL, DN28MM, INSTALADO EM RAMAL OU SUB-RAMAL DE ÁGUA - FORNECIMENTO E INSTALAÇÃO. AF_12/2014	UN	19,10	19,54
SINAPI	89675	TÊ DE INSPEÇÃO, PVC, SERIE R, ÁGUA PLUVIAL, DN 100 MM, JUNTA ELÁSTICA, FORNECIDO E INSTALADO EM CONDUTORES VERTICAIS DE ÁGUAS PLUVIAIS. AF_12/2014	UN	34,67	34,95
SINAPI	89676	CONECTOR, CPVC, SOLDÁVEL, DN 28MM X 1", INSTALADO EM RAMAL OU SUB-RAMAL DE ÁGUA - FORNECIMENTO E INSTALAÇÃO. AF_12/2014	UN	29,17	29,61
SINAPI	89677	LUVA SIMPLES, PVC, SERIE R, ÁGUA PLUVIAL, DN 150 MM, JUNTA ELÁSTICA, FORNECIDO E INSTALADO EM CONDUTORES VERTICAIS DE ÁGUAS PLUVIAIS. AF_12/2014	UN	36,87	37,31
SINAPI	89678	BUCHA DE REDUÇÃO, CPVC, SOLDÁVEL, DN28MM X 22MM, INSTALADO EM RAMAL OU SUB-RAMAL DE ÁGUA - FORNECIMENTO E INSTALAÇÃO. AF_12/2014	UN	5,94	6,38
SINAPI	89679	LUVA DE CORRER, PVC, SERIE R, ÁGUA PLUVIAL, DN 150 MM, JUNTA ELÁSTICA, FORNECIDO E INSTALADO EM CONDUTORES VERTICAIS DE ÁGUAS PLUVIAIS. AF_12/2014	UN	59,72	60,16
SINAPI	89680	LUVA, CPVC, SOLDÁVEL, DN 35MM, INSTALADO EM RAMAL OU SUB-RAMAL DE ÁGUA - FORNECIMENTO E INSTALAÇÃO. AF_12/2014	UN	12,66	13,16
SINAPI	89681	REDUÇÃO EXCÊNTRICA, PVC, SERIE R, ÁGUA PLUVIAL, DN 150 X 100 MM, JUNTA ELÁSTICA, FORNECIDO E INSTALADO EM CONDUTORES VERTICAIS DE ÁGUAS PLUVIAIS. AF_12/2014	UN	40,91	41,35
SINAPI	89682	LUVA DE CORRER, CPVC, SOLDÁVEL, DN 35MM, INSTALADO EM RAMAL OU SUB-RAMAL DE ÁGUA - FORNECIMENTO E INSTALAÇÃO. AF_12/2014	UN	19,89	20,39
SINAPI	89684	UNIÃO, CPVC, SOLDÁVEL, DN35MM, INSTALADO EM RAMAL OU SUB-RAMAL DE ÁGUA - FORNECIMENTO E INSTALAÇÃO. AF_12/2014	UN	27,65	28,15
SINAPI	89685	JUNÇÃO SIMPLES, PVC, SERIE R, ÁGUA PLUVIAL, DN 75 X 75 MM, JUNTA ELÁSTICA, FORNECIDO E INSTALADO EM CONDUTORES VERTICAIS DE ÁGUAS PLUVIAIS. AF_12/2014	UN	28,11	28,43
SINAPI	89686	CONECTOR, CPVC, SOLDÁVEL, DN 35MM X 1 1/4", INSTALADO EM RAMAL OU SUB-RAMAL DE ÁGUA - FORNECIMENTO E INSTALAÇÃO. AF_12/2014	UN	104,41	104,91
SINAPI	89687	TÊ, PVC, SERIE R, ÁGUA PLUVIAL, DN 75 X 75 MM, JUNTA ELÁSTICA, FORNECIDO E INSTALADO EM CONDUTORES VERTICAIS DE ÁGUAS PLUVIAIS. AF_12/2014	UN	24,06	24,38
SINAPI	89689	BUCHA DE REDUÇÃO, CPVC, SOLDÁVEL, DN35MM X 28MM, INSTALADO EM RAMAL OU SUB-RAMAL DE ÁGUA - FORNECIMENTO E INSTALAÇÃO. AF_12/2014	UN	21,45	21,95

FONTE	CÓDIGO	DESCRIÇÃO	UNIDADE	DESONERADO	NÃO DESONERADO
SINAPI	89690	JUNÇÃO SIMPLES, PVC, SERIE R, ÁGUA PLUVIAL, DN 100 X 100 MM, JUNTA ELÁSTICA, FORNECIDO E INSTALADO EM CONDUTORES VERTICAIS DE ÁGUAS PLUVIAIS. AF_12/2014	UN	42,53	43,06
SINAPI	89691	TE, CPVC, SOLDÁVEL, DN 15MM, INSTALADO EM RAMAL OU SUB-RAMAL DE ÁGUA - FORNECIMENTO E INSTALAÇÃO. AF_12/2014	UN	7,70	8,28
SINAPI	89692	JUNÇÃO SIMPLES, PVC, SERIE R, ÁGUA PLUVIAL, DN 100 X 75 MM, JUNTA ELÁSTICA, FORNECIDO E INSTALADO EM CONDUTORES VERTICAIS DE ÁGUAS PLUVIAIS. AF_12/2014	UN	40,16	40,69
SINAPI	89693	TÊ, PVC, SERIE R, ÁGUA PLUVIAL, DN 100 X 100 MM, JUNTA ELÁSTICA, FORNECIDO E INSTALADO EM CONDUTORES VERTICAIS DE ÁGUAS PLUVIAIS. AF_12/2014	UN	38,97	39,50
SINAPI	89694	TE DE TRANSIÇÃO, CPVC, SOLDÁVEL, DN 15MM X 1/2", INSTALADO EM RAMAL OU SUB-RAMAL DE ÁGUA - FORNECIMENTO E INSTALAÇÃO. AF_12/2014	UN	12,43	13,01
SINAPI	89695	TÊ MISTURADOR, CPVC, SOLDÁVEL, DN15MM, INSTALADO EM RAMAL OU SUB-RAMAL DE ÁGUA - FORNECIMENTO E INSTALAÇÃO. AF_12/2014	UN	11,54	12,12
SINAPI	89696	TÊ, PVC, SERIE R, ÁGUA PLUVIAL, DN 100 X 75 MM, JUNTA ELÁSTICA, FORNECIDO E INSTALADO EM CONDUTORES VERTICAIS DE ÁGUAS PLUVIAIS. AF_12/2014	UN	35,34	35,87
SINAPI	89697	TE, CPVC, SOLDÁVEL, DN 22MM, INSTALADO EM RAMAL OU SUB-RAMAL DE ÁGUA - FORNECIMENTO E INSTALAÇÃO. AF_12/2014	UN	9,53	10,26
SINAPI	89698	JUNÇÃO SIMPLES, PVC, SERIE R, ÁGUA PLUVIAL, DN 150 X 150 MM, JUNTA ELÁSTICA, FORNECIDO E INSTALADO EM CONDUTORES VERTICAIS DE ÁGUAS PLUVIAIS. AF_12/2014	UN	124,65	125,57
SINAPI	89699	JUNÇÃO SIMPLES, PVC, SERIE R, ÁGUA PLUVIAL, DN 150 X 100 MM, JUNTA ELÁSTICA, FORNECIDO E INSTALADO EM CONDUTORES VERTICAIS DE ÁGUAS PLUVIAIS. AF_12/2014	UN	107,40	108,32
SINAPI	89700	TE DE TRANSIÇÃO, CPVC, SOLDÁVEL, DN 22MM X 1/2", INSTALADO EM RAMAL OU SUB-RAMAL DE ÁGUA - FORNECIMENTO E INSTALAÇÃO. AF_12/2014	UN	13,58	14,31
SINAPI	89701	TÊ, PVC, SERIE R, ÁGUA PLUVIAL, DN 150 X 150 MM, JUNTA ELÁSTICA, FORNECIDO E INSTALADO EM CONDUTORES VERTICAIS DE ÁGUAS PLUVIAIS. AF_12/2014	UN	96,76	97,68
SINAPI	89702	TÊ MISTURADOR, CPVC, SOLDÁVEL, DN22MM, INSTALADO EM RAMAL OU SUB-RAMAL DE ÁGUA - FORNECIMENTO E INSTALAÇÃO. AF_12/2014	UN	13,58	14,31
SINAPI	89703	TE MISTURADOR DE TRANSIÇÃO, CPVC, SOLDÁVEL, DN 22MM X 3/4", INSTALADO EM RAMAL OU SUB-RAMAL DE ÁGUA - FORNECIMENTO E INSTALAÇÃO. AF_12/2014	UN	30,04	30,77
SINAPI	89704	TÊ, PVC, SERIE R, ÁGUA PLUVIAL, DN 150 X 100 MM, JUNTA ELÁSTICA, FORNECIDO E INSTALADO EM CONDUTORES VERTICAIS DE ÁGUAS PLUVIAIS. AF_12/2014	UN	67,41	68,33
SINAPI	89705	TÊ, CPVC, SOLDÁVEL, DN28MM, INSTALADO EM RAMAL OU SUB-RAMAL DE ÁGUA - FORNECIMENTO E INSTALAÇÃO. AF_12/2014	UN	15,30	16,17
SINAPI	89706	TÊ, CPVC, SOLDÁVEL, DN35MM, INSTALADO EM RAMAL OU SUB-RAMAL DE ÁGUA - FORNECIMENTO E INSTALAÇÃO. AF_12/2014	UN	33,04	34,06
SINAPI	89718	TUBO, CPVC, SOLDÁVEL, DN 35MM, INSTALADO EM RAMAL DE DISTRIBUIÇÃO DE ÁGUA - FORNECIMENTO E INSTALAÇÃO. AF_12/2014	M	30,49	31,07
SINAPI	89719	JOELHO 90 GRAUS, CPVC, SOLDÁVEL, DN 22MM, INSTALADO EM RAMAL DE DISTRIBUIÇÃO DE ÁGUA - FORNECIMENTO E INSTALAÇÃO. AF_12/2014	UN	6,57	6,90
SINAPI	89720	JOELHO 45 GRAUS, CPVC, SOLDÁVEL, DN 22MM, INSTALADO EM RAMAL DE DISTRIBUIÇÃO DE ÁGUA - FORNECIMENTO E INSTALAÇÃO. AF_12/2014	UN	7,78	8,11
SINAPI	89721	CURVA 90 GRAUS, CPVC, SOLDÁVEL, DN 22MM, INSTALADO EM RAMAL DE DISTRIBUIÇÃO DE ÁGUA - FORNECIMENTO E INSTALAÇÃO. AF_12/2014	UN	8,18	8,51
SINAPI	89722	JOELHO DE TRANSIÇÃO, 90 GRAUS, CPVC, SOLDÁVEL, DN 22MM X 1/2", INSTALADO EM RAMAL DE ALIMENTAÇAÕ DE ÁGUA - FORNECIMENTO E INSTALAÇÃO. AF_12/2014	UN	13,88	14,21
SINAPI	89723	JOELHO 90 GRAUS, CPVC, SOLDÁVEL, DN 28MM, INSTALADO EM RAMAL DE DISTRIBUIÇÃO DE ÁGUA - FORNECIMENTO E INSTALAÇÃO. AF_12/2014	UN	10,75	11,14
SINAPI	89724	JOELHO 90 GRAUS, PVC, SERIE NORMAL, ESGOTO PREDIAL, DN 40 MM, JUNTA SOLDÁVEL, FORNECIDO E INSTALADO EM RAMAL DE DESCARGA OU RAMAL DE ESGOTO SANITÁRIO. AF_12/2014	UN	6,19	6,59
SINAPI	89725	JOELHO 45 GRAUS, CPVC, SOLDÁVEL, DN 28MM, INSTALADO EM RAMAL DE DISTRIBUIÇÃO DE ÁGUA - FORNECIMENTO E INSTALAÇÃO. AF_12/2014	UN	10,47	10,86
SINAPI	89726	JOELHO 45 GRAUS, PVC, SERIE NORMAL, ESGOTO PREDIAL, DN 40 MM, JUNTA SOLDÁVEL, FORNECIDO E INSTALADO EM RAMAL DE DESCARGA OU RAMAL DE ESGOTO SANITÁRIO. AF_12/2014	UN	4,70	5,10
SINAPI	89727	CURVA 90 GRAUS, CPVC, SOLDÁVEL, DN 28MM, INSTALADO EM RAMAL DE DISTRIBUIÇÃO DE ÁGUA - FORNECIMENTO E INSTALAÇÃO. AF_12/2014	UN	11,76	12,15
SINAPI	89728	CURVA CURTA 90 GRAUS, PVC, SERIE NORMAL, ESGOTO PREDIAL, DN 40 MM, JUNTA SOLDÁVEL, FORNECIDO E INSTALADO EM RAMAL DE DESCARGA OU RAMAL DE ESGOTO SANITÁRIO. AF_12/2014	UN	6,55	6,95
SINAPI	89729	JOELHO 90 GRAUS, CPVC, SOLDÁVEL, DN 35MM, INSTALADO EM RAMAL DE DISTRIBUIÇÃO DE ÁGUA - FORNECIMENTO E INSTALAÇÃO. AF_12/2014	UN	16,34	16,80
SINAPI	89730	CURVA LONGA 90 GRAUS, PVC, SERIE NORMAL, ESGOTO PREDIAL, DN 40 MM, JUNTA SOLDÁVEL, FORNECIDO E INSTALADO EM RAMAL DE DESCARGA OU RAMAL DE ESGOTO SANITÁRIO. AF_12/2014	UN	7,03	7,43
SINAPI	89731	JOELHO 90 GRAUS, PVC, SERIE NORMAL, ESGOTO PREDIAL, DN 50 MM, JUNTA ELÁSTICA, FORNECIDO E INSTALADO EM RAMAL DE DESCARGA OU RAMAL DE ESGOTO SANITÁRIO. AF_12/2014	UN	6,88	7,41
SINAPI	89732	JOELHO 45 GRAUS, PVC, SERIE NORMAL, ESGOTO PREDIAL, DN 50 MM, JUNTA ELÁSTICA, FORNECIDO E INSTALADO EM RAMAL DE DESCARGA OU RAMAL DE ESGOTO SANITÁRIO. AF_12/2014	UN	7,23	7,76
SINAPI	89733	CURVA CURTA 90 GRAUS, PVC, SERIE NORMAL, ESGOTO PREDIAL, DN 50 MM, JUNTA ELÁSTICA, FORNECIDO E INSTALADO EM RAMAL DE DESCARGA OU RAMAL DE ESGOTO SANITÁRIO. AF_12/2014	UN	11,00	11,53
SINAPI	89734	JOELHO 45 GRAUS, CPVC, SOLDÁVEL, DN 35MM, INSTALADO EM RAMAL DE DISTRIBUIÇÃO DE ÁGUA - FORNECIMENTO E INSTALAÇÃO. AF_12/2014	UN	16,34	16,80
SINAPI	89735	CURVA LONGA 90 GRAUS, PVC, SERIE NORMAL, ESGOTO PREDIAL, DN 50 MM, JUNTA ELÁSTICA, FORNECIDO E INSTALADO EM RAMAL DE DESCARGA OU RAMAL DE ESGOTO SANITÁRIO. AF_12/2014	UN	11,58	12,11
SINAPI	89736	LUVA, CPVC, SOLDÁVEL, DN 22MM, INSTALADO EM RAMAL DE DISTRIBUIÇÃO DE ÁGUA - FORNECIMENTO E INSTALAÇÃO. AF_12/2014	UN	4,36	4,58
SINAPI	89737	JOELHO 90 GRAUS, PVC, SERIE NORMAL, ESGOTO PREDIAL, DN 75 MM, JUNTA ELÁSTICA, FORNECIDO E INSTALADO EM RAMAL DE DESCARGA OU RAMAL DE ESGOTO SANITÁRIO. AF_12/2014	UN	11,65	12,42
SINAPI	89738	LUVA DE CORRER, CPVC, SOLDÁVEL, DN 22MM, INSTALADO EM RAMAL DE DISTRIBUIÇÃO DE ÁGUA - FORNECIMENTO E INSTALAÇÃO. AF_12/2014	UN	8,59	8,81
SINAPI	89739	JOELHO 45 GRAUS, PVC, SERIE NORMAL, ESGOTO PREDIAL, DN 75 MM, JUNTA ELÁSTICA, FORNECIDO E INSTALADO EM RAMAL DE DESCARGA OU RAMAL DE ESGOTO SANITÁRIO. AF_12/2014	UN	12,15	12,92
SINAPI	89740	LUVA DE TRANSIÇÃO, CPVC, SOLDÁVEL, DN 22MM X 25MM, INSTALADO EM RAMAL DE DISTRIBUIÇÃO DE ÁGUA - FORNECIMENTO E INSTALAÇÃO. AF_12/2014	UN	3,99	4,21
SINAPI	89741	UNIÃO, CPVC, SOLDÁVEL, DN 22MM, INSTALADO EM RAMAL DE DISTRIBUIÇÃO DE ÁGUA - FORNECIMENTO E INSTALAÇÃO. AF_12/2014	UN	11,80	12,02
SINAPI	89742	CURVA CURTA 90 GRAUS, PVC, SERIE NORMAL, ESGOTO PREDIAL, DN 75 MM, JUNTA ELÁSTICA, FORNECIDO E INSTALADO EM RAMAL DE DESCARGA OU RAMAL DE ESGOTO SANITÁRIO. AF_12/2014	UN	18,81	19,58
SINAPI	89743	CURVA LONGA 90 GRAUS, PVC, SERIE NORMAL, ESGOTO PREDIAL, DN 75 MM, JUNTA ELÁSTICA, FORNECIDO E INSTALADO EM RAMAL DE DESCARGA OU RAMAL DE ESGOTO SANITÁRIO. AF_12/2014	UN	25,99	26,76
SINAPI	89744	JOELHO 90 GRAUS, PVC, SERIE NORMAL, ESGOTO PREDIAL, DN 100 MM, JUNTA ELÁSTICA, FORNECIDO E INSTALADO EM RAMAL DE DESCARGA OU RAMAL DE ESGOTO SANITÁRIO. AF_12/2014	UN	15,19	16,19
SINAPI	89745	CONECTOR, CPVC, SOLDÁVEL, DN 22MM X 1/2 , INSTALADO EM RAMAL DE DISTRIBUIÇÃO DE ÁGUA - FORNECIMENTO E INSTALAÇÃO. AF_12/2014	UN	18,69	18,91
SINAPI	89746	JOELHO 45 GRAUS, PVC, SERIE NORMAL, ESGOTO PREDIAL, DN 100 MM, JUNTA ELÁSTICA, FORNECIDO E INSTALADO EM RAMAL DE DESCARGA OU RAMAL DE ESGOTO SANITÁRIO. AF_12/2014	UN	15,16	16,16
SINAPI	89747	ADAPTADOR, CPVC, SOLDÁVEL, DN 22MM, INSTALADO EM RAMAL DE DISTRIBUIÇÃO DE ÁGUA - FORNECIMENTO E INSTALAÇÃO. AF_12/2014	UN	7,15	7,37
SINAPI	89748	CURVA CURTA 90 GRAUS, PVC, SERIE NORMAL, ESGOTO PREDIAL, DN 100 MM, JUNTA ELÁSTICA, FORNECIDO E INSTALADO EM RAMAL DE DESCARGA OU RAMAL DE ESGOTO SANITÁRIO. AF_12/2014	UN	22,97	23,97
SINAPI	89749	CURVA DE TRANSPOSIÇÃO, CPVC, SOLDÁVEL, DN 22MM, INSTALADO EM RAMAL DE DISTRIBUIÇÃO DE ÁGUA - FORNECIMENTO E INSTALAÇÃO. AF_12/2014	UN	8,59	8,81
SINAPI	89750	CURVA LONGA 90 GRAUS, PVC, SERIE NORMAL, ESGOTO PREDIAL, DN 100 MM, JUNTA ELÁSTICA, FORNECIDO E INSTALADO EM RAMAL DE DESCARGA OU RAMAL DE ESGOTO SANITÁRIO. AF_12/2014	UN	36,79	37,79

FONTE	CÓDIGO	DESCRIÇÃO	UNIDADE	DESONERADO	NÃO DESONERADO
SINAPI	89751	BUCHA DE REDUÇÃO, CPVC, SOLDÁVEL, DN 22MM X 15MM, INSTALADO EM RAMAL DE DISTRIBUIÇÃO DE ÁGUA FORNECIMENTO E INSTALAÇÃO. AF_12/2014	UN	3,36	3,58
SINAPI	89752	LUVA SIMPLES, PVC, SERIE NORMAL, ESGOTO PREDIAL, DN 40 MM, JUNTA SOLDÁVEL, FORNECIDO E INSTALADO EM RAMAL DE DESCARGA OU RAMAL DE ESGOTO SANITÁRIO. AF_12/2014	UN	3,89	4,17
SINAPI	89753	LUVA SIMPLES, PVC, SERIE NORMAL, ESGOTO PREDIAL, DN 50 MM, JUNTA ELÁSTICA, FORNECIDO E INSTALADO EM RAMAL DE DESCARGA OU RAMAL DE ESGOTO SANITÁRIO. AF_12/2014	UN	5,51	5,83
SINAPI	89754	LUVA DE CORRER, PVC, SERIE NORMAL, ESGOTO PREDIAL, DN 50 MM, JUNTA ELÁSTICA, FORNECIDO E INSTALADO EM RAMAL DE DESCARGA OU RAMAL DE ESGOTO SANITÁRIO. AF_12/2014	UN	9,70	10,02
SINAPI	89755	LUVA, CPVC, SOLDÁVEL, DN 28MM, INSTALADO EM RAMAL DE DISTRIBUIÇÃO DE ÁGUA FORNECIMENTO E INSTALAÇÃO. AF_12/2014	UN	6,73	6,99
SINAPI	89756	LUVA DE CORRER, CPVC, SOLDÁVEL, DN 28MM, INSTALADO EM RAMAL DE DISTRIBUIÇÃO DE ÁGUA FORNECIMENTO E INSTALAÇÃO. AF_12/2014	UN	11,57	11,83
SINAPI	89757	UNIÃO, CPVC, SOLDÁVEL, DN 28MM, INSTALADO EM RAMAL DE DISTRIBUIÇÃO DE ÁGUA FORNECIMENTO E INSTALAÇÃO. AF_12/2014	UN	17,74	18,00
SINAPI	89758	CONECTOR, CPVC, SOLDÁVEL, DN 28MM X 1 , INSTALADO EM RAMAL DE DISTRIBUIÇÃO DE ÁGUA FORNECIMENTO E INSTALAÇÃO. AF_12/2014	UN	27,81	28,07
SINAPI	89759	BUCHA DE REDUÇÃO, CPVC, SOLDÁVEL, DN 28MM X 22MM, INSTALADO EM RAMAL DE DISTRIBUIÇÃO DE ÁGUA - FORNECIMENTO E INSTALAÇÃO. AF_12/2014	UN	4,58	4,84
SINAPI	89760	LUVA, CPVC, SOLDÁVEL, DN 35MM, INSTALADO EM RAMAL DE DISTRIBUIÇÃO DE ÁGUA - FORNECIMENTO E INSTALAÇÃO. AF_12/2014	UN	11,04	11,34
SINAPI	89761	LUVA DE CORRER, CPVC, SOLDÁVEL, DN 35MM, INSTALADO EM RAMAL DE DISTRIBUIÇÃO DE ÁGUA - FORNECIMENTO E INSTALAÇÃO. AF_12/2014	UN	18,27	18,57
SINAPI	89762	UNIÃO, CPVC, SOLDÁVEL, DN35MM, INSTALADO EM RAMAL DE DISTRIBUIÇÃO DE ÁGUA - FORNECIMENTO E INSTALAÇÃO. AF_12/2014	UN	26,03	26,33
SINAPI	89763	CONECTOR, CPVC, SOLDÁVEL, DN 35MM X 1 1/4 , INSTALADO EM RAMAL DE DISTRIBUIÇÃO DE ÁGUA - FORNECIMENTO E INSTALAÇÃO. AF_12/2014	UN	102,79	103,09
SINAPI	89764	BUCHA DE REDUÇÃO, CPVC, SOLDÁVEL, DN35MM X 28MM, INSTALADO EM RAMAL DE DISTRIBUIÇÃO DE ÁGUA - FORNECIMENTO E INSTALAÇÃO. AF_12/2014	UN	19,83	20,13
SINAPI	89765	TE, CPVC, SOLDÁVEL, DN 22MM, INSTALADO EM RAMAL DE DISTRIBUIÇÃO DE ÁGUA - FORNECIMENTO E INSTALAÇÃO. AF_12/2014	UN	8,44	8,88
SINAPI	89766	TE DE TRANSIÇÃO, CPVC, SOLDÁVEL, DN 22MM X 1/2 , INSTALADO EM RAMAL DE DISTRIBUIÇÃO DE ÁGUA FORNECIMENTO E INSTALAÇÃO. AF_12/2014	UN	12,49	12,93
SINAPI	89767	TÊ MISTURADOR, CPVC, SOLDÁVEL, DN 22MM, INSTALADO EM RAMAL DE DISTRIBUIÇÃO DE ÁGUA - FORNECIMENTO E INSTALAÇÃO. AF_12/2014	UN	12,49	12,93
SINAPI	89768	TÊ, CPVC, SOLDÁVEL, DN 28MM, INSTALADO EM RAMAL DE DISTRIBUIÇÃO DE ÁGUA - FORNECIMENTO E INSTALAÇÃO. AF_12/2014	UN	12,54	13,06
SINAPI	89769	TÊ, CPVC, SOLDÁVEL, DN35MM, INSTALADO EM RAMAL DE DISTRIBUIÇÃO DE ÁGUA - FORNECIMENTO E INSTALAÇÃO. AF_12/2014	UN	29,77	30,38
SINAPI	89772	TUBO, CPVC, SOLDÁVEL, DN 54MM, INSTALADO EM PRUMADA DE ÁGUA FORNECIMENTO E INSTALAÇÃO. AF_12/2014	M	55,17	55,30
SINAPI	89774	LUVA SIMPLES, PVC, SERIE NORMAL, ESGOTO PREDIAL, DN 75 MM, JUNTA ELÁSTICA, FORNECIDO E INSTALADO EM RAMAL DE DESCARGA OU RAMAL DE ESGOTO SANITÁRIO. AF_12/2014	UN	9,14	9,67
SINAPI	89776	LUVA DE CORRER, PVC, SERIE NORMAL, ESGOTO PREDIAL, DN 75 MM, JUNTA ELÁSTICA, FORNECIDO E INSTALADO EM RAMAL DE DESCARGA OU RAMAL DE ESGOTO SANITÁRIO. AF_12/2014	UN	12,38	12,91
SINAPI	89777	JOELHO 90 GRAUS, CPVC, SOLDÁVEL, DN 35MM, INSTALADO EM PRUMADA DE ÁGUA FORNECIMENTO E INSTALAÇÃO. AF_12/2014	UN	15,23	15,56
SINAPI	89778	LUVA SIMPLES, PVC, SERIE NORMAL, ESGOTO PREDIAL, DN 100 MM, JUNTA ELÁSTICA, FORNECIDO E INSTALADO EM RAMAL DE DESCARGA OU RAMAL DE ESGOTO SANITÁRIO. AF_12/2014	UN	11,53	12,21
SINAPI	89779	LUVA DE CORRER, PVC, SERIE NORMAL, ESGOTO PREDIAL, DN 100 MM, JUNTA ELÁSTICA, FORNECIDO E INSTALADO EM RAMAL DE DESCARGA OU RAMAL DE ESGOTO SANITÁRIO. AF_12/2014	UN	17,53	18,21
SINAPI	89780	JOELHO 45 GRAUS, CPVC, SOLDÁVEL, DN 35MM, INSTALADO EM PRUMADA DE ÁGUA - FORNECIMENTO E INSTALAÇÃO. AF_12/2014	UN	15,23	15,56
SINAPI	89781	JOELHO 90 GRAUS, CPVC, SOLDÁVEL, DN 42MM, INSTALADO EM PRUMADA DE ÁGUA FORNECIMENTO E INSTALAÇÃO. AF_12/2014	UN	22,77	23,14
SINAPI	89782	TE, PVC, SERIE NORMAL, ESGOTO PREDIAL, DN 40 X 40 MM, JUNTA SOLDÁVEL, FORNECIDO E INSTALADO EM RAMAL DE DESCARGA OU RAMAL DE ESGOTO SANITÁRIO. AF_12/2014	UN	7,55	8,11
SINAPI	89783	JUNÇÃO SIMPLES, PVC, SERIE NORMAL, ESGOTO PREDIAL, DN 40 MM, JUNTA SOLDÁVEL, FORNECIDO E INSTALADO EM RAMAL DE DESCARGA OU RAMAL DE ESGOTO SANITÁRIO. AF_12/2014	UN	7,71	8,27
SINAPI	89784	TE, PVC, SERIE NORMAL, ESGOTO PREDIAL, DN 50 X 50 MM, JUNTA ELÁSTICA, FORNECIDO E INSTALADO EM RAMAL DE DESCARGA OU RAMAL DE ESGOTO SANITÁRIO. AF_12/2014	UN	12,10	12,78
SINAPI	89785	JUNÇÃO SIMPLES, PVC, SERIE NORMAL, ESGOTO PREDIAL, DN 50 X 50 MM, JUNTA ELÁSTICA, FORNECIDO E INSTALADO EM RAMAL DE DESCARGA OU RAMAL DE ESGOTO SANITÁRIO. AF_12/2014	UN	13,10	13,78
SINAPI	89786	TE, PVC, SERIE NORMAL, ESGOTO PREDIAL, DN 75 X 75 MM, JUNTA ELÁSTICA, FORNECIDO E INSTALADO EM RAMAL DE DESCARGA OU RAMAL DE ESGOTO SANITÁRIO. AF_12/2014	UN	19,84	20,84
SINAPI	89787	JOELHO 45 GRAUS, CPVC, SOLDÁVEL, DN 42MM, INSTALADO EM PRUMADA DE ÁGUA FORNECIMENTO E INSTALAÇÃO. AF_12/2014	UN	22,77	23,14
SINAPI	89788	JOELHO 90 GRAUS, CPVC, SOLDÁVEL, DN 54MM, INSTALADO EM PRUMADA DE ÁGUA FORNECIMENTO E INSTALAÇÃO. AF_12/2014	UN	44,75	45,21
SINAPI	89789	JOELHO 45 GRAUS, CPVC, SOLDÁVEL, DN 54MM, INSTALADO EM PRUMADA DE ÁGUA FORNECIMENTO E INSTALAÇÃO. AF_12/2014	UN	45,46	45,92
SINAPI	89790	JOELHO 90 GRAUS, CPVC, SOLDÁVEL, DN 73MM, INSTALADO EM PRUMADA DE ÁGUA FORNECIMENTO E INSTALAÇÃO. AF_12/2014	UN	111,13	111,73
SINAPI	89791	JOELHO 45 GRAUS, CPVC, SOLDÁVEL, DN 73MM, INSTALADO EM PRUMADA DE ÁGUA FORNECIMENTO E INSTALAÇÃO. AF_12/2014	UN	113,75	114,35
SINAPI	89792	JOELHO 90 GRAUS, CPVC, SOLDÁVEL, DN 89MM, INSTALADO EM PRUMADA DE ÁGUA FORNECIMENTO E INSTALAÇÃO. AF_12/2014	UN	130,29	131,04
SINAPI	89793	JOELHO 45 GRAUS, CPVC, SOLDÁVEL, DN 89MM, INSTALADO EM PRUMADA DE ÁGUA FORNECIMENTO E INSTALAÇÃO. AF_12/2014	UN	133,82	134,57
SINAPI	89794	LUVA, CPVC, SOLDÁVEL, DN 35MM, INSTALADO EM PRUMADA DE ÁGUA FORNECIMENTO E INSTALAÇÃO. AF_12/2014	UN	10,31	10,53
SINAPI	89795	JUNÇÃO SIMPLES, PVC, SERIE NORMAL, ESGOTO PREDIAL, DN 75 X 75 MM, JUNTA ELÁSTICA, FORNECIDO E INSTALADO EM RAMAL DE DESCARGA OU RAMAL DE ESGOTO SANITÁRIO. AF_12/2014	UN	21,21	22,21
SINAPI	89796	TE, PVC, SERIE NORMAL, ESGOTO PREDIAL, DN 100 X 100 MM, JUNTA ELÁSTICA, FORNECIDO E INSTALADO EM RAMAL DE DESCARGA OU RAMAL DE ESGOTO SANITÁRIO. AF_12/2014	UN	24,63	25,95
SINAPI	89797	JUNÇÃO SIMPLES, PVC, SERIE NORMAL, ESGOTO PREDIAL, DN 100 X 100 MM, JUNTA ELÁSTICA, FORNECIDO E INSTALADO EM RAMAL DE DESCARGA OU RAMAL DE ESGOTO SANITÁRIO. AF_12/2014	UN	27,85	29,17
SINAPI	89801	JOELHO 90 GRAUS, PVC, SERIE NORMAL, ESGOTO PREDIAL, DN 50 MM, JUNTA ELÁSTICA, FORNECIDO E INSTALADO EM PRUMADA DE ESGOTO SANITÁRIO OU VENTILAÇÃO. AF_12/2014	UN	4,03	4,19
SINAPI	89802	JOELHO 45 GRAUS, PVC, SERIE NORMAL, ESGOTO PREDIAL, DN 50 MM, JUNTA ELÁSTICA, FORNECIDO E INSTALADO EM PRUMADA DE ESGOTO SANITÁRIO OU VENTILAÇÃO. AF_12/2014	UN	4,38	4,54
SINAPI	89803	CURVA CURTA 90 GRAUS, PVC, SERIE NORMAL, ESGOTO PREDIAL, DN 50 MM, JUNTA ELÁSTICA, FORNECIDO E INSTALADO EM PRUMADA DE ESGOTO SANITÁRIO OU VENTILAÇÃO. AF_12/2014	UN	8,15	8,31
SINAPI	89804	CURVA LONGA 90 GRAUS, PVC, SERIE NORMAL, ESGOTO PREDIAL, DN 50 MM, JUNTA ELÁSTICA, FORNECIDO E INSTALADO EM PRUMADA DE ESGOTO SANITÁRIO OU VENTILAÇÃO. AF_12/2014	UN	8,73	8,89
SINAPI	89805	JOELHO 90 GRAUS, PVC, SERIE NORMAL, ESGOTO PREDIAL, DN 75 MM, JUNTA ELÁSTICA, FORNECIDO E INSTALADO EM PRUMADA DE ESGOTO SANITÁRIO OU VENTILAÇÃO. AF_12/2014	UN	8,17	8,49
SINAPI	89806	JOELHO 45 GRAUS, PVC, SERIE NORMAL, ESGOTO PREDIAL, DN 75 MM, JUNTA ELÁSTICA, FORNECIDO E INSTALADO EM PRUMADA DE ESGOTO SANITÁRIO OU VENTILAÇÃO. AF_12/2014	UN	8,67	8,99
SINAPI	89807	CURVA CURTA 90 GRAUS, PVC, SERIE NORMAL, ESGOTO PREDIAL, DN 75 MM, JUNTA ELÁSTICA, FORNECIDO E INSTALADO EM PRUMADA DE ESGOTO SANITÁRIO OU VENTILAÇÃO. AF_12/2014	UN	15,33	15,65
SINAPI	89808	CURVA LONGA 90 GRAUS, PVC, SERIE NORMAL, ESGOTO PREDIAL, DN 75 MM, JUNTA ELÁSTICA, FORNECIDO E INSTALADO EM PRUMADA DE ESGOTO SANITÁRIO OU VENTILAÇÃO. AF_12/2014	UN	22,51	22,83

FONTE	CÓDIGO	DESCRIÇÃO	UNIDADE	DESONERADO	NÃO DESONERADO
SINAPI	89809	JOELHO 90 GRAUS, PVC, SERIE NORMAL, ESGOTO PREDIAL, DN 100 MM, JUNTA ELÁSTICA, FORNECIDO E INSTALADO EM PRUMADA DE ESGOTO SANITÁRIO OU VENTILAÇÃO. AF_12/2014	UN	11,07	11,55
SINAPI	89810	JOELHO 45 GRAUS, PVC, SERIE NORMAL, ESGOTO PREDIAL, DN 100 MM, JUNTA ELÁSTICA, FORNECIDO E INSTALADO EM PRUMADA DE ESGOTO SANITÁRIO OU VENTILAÇÃO. AF_12/2014	UN	11,04	11,52
SINAPI	89811	CURVA CURTA 90 GRAUS, PVC, SERIE NORMAL, ESGOTO PREDIAL, DN 100 MM, JUNTA ELÁSTICA, FORNECIDO E INSTALADO EM PRUMADA DE ESGOTO SANITÁRIO OU VENTILAÇÃO. AF_12/2014	UN	18,85	19,33
SINAPI	89812	CURVA LONGA 90 GRAUS, PVC, SERIE NORMAL, ESGOTO PREDIAL, DN 100 MM, JUNTA ELÁSTICA, FORNECIDO E INSTALADO EM PRUMADA DE ESGOTO SANITÁRIO OU VENTILAÇÃO. AF_12/2014	UN	32,67	33,15
SINAPI	89813	LUVA SIMPLES, PVC, SERIE NORMAL, ESGOTO PREDIAL, DN 50 MM, JUNTA ELÁSTICA, FORNECIDO E INSTALADO EM PRUMADA DE ESGOTO SANITÁRIO OU VENTILAÇÃO. AF_12/2014	UN	3,93	4,05
SINAPI	89814	LUVA DE CORRER, PVC, SERIE NORMAL, ESGOTO PREDIAL, DN 50 MM, JUNTA ELÁSTICA, FORNECIDO E INSTALADO EM PRUMADA DE ESGOTO SANITÁRIO OU VENTILAÇÃO. AF_12/2014	UN	8,12	8,24
SINAPI	89815	LUVA DE CORRER, CPVC, SOLDÁVEL, DN 35MM, INSTALADO EM PRUMADA DE ÁGUA - FORNECIMENTO E INSTALAÇÃO. AF_12/2014	UN	17,54	17,76
SINAPI	89816	UNIÃO, CPVC, SOLDÁVEL, DN35MM, INSTALADO EM PRUMADA DE ÁGUA - FORNECIMENTO E INSTALAÇÃO. AF_12/2014	UN	25,30	25,52
SINAPI	89817	LUVA SIMPLES, PVC, SERIE NORMAL, ESGOTO PREDIAL, DN 75 MM, JUNTA ELÁSTICA, FORNECIDO E INSTALADO EM PRUMADA DE ESGOTO SANITÁRIO OU VENTILAÇÃO. AF_12/2014	UN	6,93	7,17
SINAPI	89818	CONECTOR, CPVC, SOLDÁVEL, DN 35MM X 1 1/4", INSTALADO EM PRUMADA DE ÁGUA - FORNECIMENTO E INSTALAÇÃO. AF_12/2014	UN	102,06	102,28
SINAPI	89819	LUVA DE CORRER, PVC, SERIE NORMAL, ESGOTO PREDIAL, DN 75 MM, JUNTA ELÁSTICA, FORNECIDO E INSTALADO EM PRUMADA DE ESGOTO SANITÁRIO OU VENTILAÇÃO. AF_12/2014	UN	10,17	10,41
SINAPI	89820	BUCHA DE REDUÇÃO, CPVC, SOLDÁVEL, DN35MM X 28MM, INSTALADO EM PRUMADA DE ÁGUA - FORNECIMENTO E INSTALAÇÃO. AF_12/2014	UN	19,10	19,32
SINAPI	89821	LUVA SIMPLES, PVC, SERIE NORMAL, ESGOTO PREDIAL, DN 100 MM, JUNTA ELÁSTICA, FORNECIDO E INSTALADO EM PRUMADA DE ESGOTO SANITÁRIO OU VENTILAÇÃO. AF_12/2014	UN	8,68	9,00
SINAPI	89822	LUVA, CPVC, SOLDÁVEL, DN 42MM, INSTALADO EM PRUMADA DE ÁGUA - FORNECIMENTO E INSTALAÇÃO. AF_12/2014	UN	13,57	13,83
SINAPI	89823	LUVA DE CORRER, PVC, SERIE NORMAL, ESGOTO PREDIAL, DN 100 MM, JUNTA ELÁSTICA, FORNECIDO E INSTALADO EM PRUMADA DE ESGOTO SANITÁRIO OU VENTILAÇÃO. AF_12/2014	UN	14,68	15,00
SINAPI	89824	LUVA DE CORRER, CPVC, SOLDÁVEL, DN 42MM, INSTALADO EM PRUMADA DE ÁGUA - FORNECIMENTO E INSTALAÇÃO. AF_12/2014	UN	23,88	24,14
SINAPI	89825	TE, PVC, SERIE NORMAL, ESGOTO PREDIAL, DN 50 X 50 MM, JUNTA ELÁSTICA, FORNECIDO E INSTALADO EM PRUMADA DE ESGOTO SANITÁRIO OU VENTILAÇÃO. AF_12/2014	UN	8,62	8,86
SINAPI	89826	LUVA DE TRANSIÇÃO, CPVC, SOLDÁVEL, DN42MM X 1.1/2", INSTALADO EM PRUMADA DE ÁGUA - FORNECIMENTO E INSTALAÇÃO. AF_12/2014	UN	104,16	104,42
SINAPI	89827	JUNÇÃO SIMPLES, PVC, SERIE NORMAL, ESGOTO PREDIAL, DN 50 X 50 MM, JUNTA ELÁSTICA, FORNECIDO E INSTALADO EM PRUMADA DE ESGOTO SANITÁRIO OU VENTILAÇÃO. AF_12/2014	UN	9,62	9,86
SINAPI	89828	UNIÃO, CPVC, SOLDÁVEL, DN42MM, INSTALADO EM PRUMADA DE ÁGUA - FORNECIMENTO E INSTALAÇÃO. AF_12/2014	UN	36,61	36,87
SINAPI	89829	TE, PVC, SERIE NORMAL, ESGOTO PREDIAL, DN 75 X 75 MM, JUNTA ELÁSTICA, FORNECIDO E INSTALADO EM PRUMADA DE ESGOTO SANITÁRIO OU VENTILAÇÃO. AF_12/2014	UN	15,40	15,84
SINAPI	89830	JUNÇÃO SIMPLES, PVC, SERIE NORMAL, ESGOTO PREDIAL, DN 75 X 75 MM, JUNTA ELÁSTICA, FORNECIDO E INSTALADO EM PRUMADA DE ESGOTO SANITÁRIO OU VENTILAÇÃO. AF_12/2014	UN	16,77	17,21
SINAPI	89831	CONECTOR, CPVC, SOLDÁVEL, DN 42MM X 1.1/2", INSTALADO EM PRUMADA DE ÁGUA - FORNECIMENTO E INSTALAÇÃO. AF_12/2014	UN	124,62	124,88
SINAPI	89832	BUCHA DE REDUÇÃO, CPVC, SOLDÁVEL, DN 42MM X 22MM, INSTALADO EM RAMAL DE DISTRIBUIÇÃO DE ÁGUA - FORNECIMENTO E INSTALAÇÃO. AF_12/2014	UN	25,05	25,31
SINAPI	89833	TE, PVC, SERIE NORMAL, ESGOTO PREDIAL, DN 100 X 100 MM, JUNTA ELÁSTICA, FORNECIDO E INSTALADO EM PRUMADA DE ESGOTO SANITÁRIO OU VENTILAÇÃO. AF_12/2014	UN	19,23	19,88
SINAPI	89834	JUNÇÃO SIMPLES, PVC, SERIE NORMAL, ESGOTO PREDIAL, DN 100 X 100 MM, JUNTA ELÁSTICA, FORNECIDO E INSTALADO EM PRUMADA DE ESGOTO SANITÁRIO OU VENTILAÇÃO. AF_12/2014	UN	22,45	23,10
SINAPI	89835	LUVA, CPVC, SOLDÁVEL, DN 54MM, INSTALADO EM PRUMADA DE ÁGUA - FORNECIMENTO E INSTALAÇÃO. AF_12/2014	UN	24,58	24,90
SINAPI	89836	LUVA DE TRANSIÇÃO, CPVC, SOLDÁVEL, DN 54MM X 2", INSTALADO EM PRUMADA DE ÁGUA - FORNECIMENTO E INSTALAÇÃO. AF_12/2014	UN	168,45	168,77
SINAPI	89837	UNIÃO, CPVC, SOLDÁVEL, DN 54MM, INSTALADO EM PRUMADA DE ÁGUA - FORNECIMENTO E INSTALAÇÃO. AF_12/2014	UN	83,62	83,94
SINAPI	89838	LUVA, CPVC, SOLDÁVEL, DN 73MM, INSTALADO EM PRUMADA DE ÁGUA - FORNECIMENTO E INSTALAÇÃO. AF_12/2014	UN	91,32	91,72
SINAPI	89839	UNIÃO, CPVC, SOLDÁVEL, DN 73MM, INSTALADO EM PRUMADA DE ÁGUA - FORNECIMENTO E INSTALAÇÃO. AF_12/2014	UN	121,09	121,49
SINAPI	89840	LUVA, CPVC, SOLDÁVEL, DN 89MM, INSTALADO EM PRUMADA DE ÁGUA - FORNECIMENTO E INSTALAÇÃO. AF_12/2014	UN	104,68	105,17
SINAPI	89841	UNIÃO, CPVC, SOLDÁVEL, DN 89MM, INSTALADO EM PRUMADA DE ÁGUA - FORNECIMENTO E INSTALAÇÃO. AF_12/2014	UN	177,61	178,10
SINAPI	89842	TÊ, CPVC, SOLDÁVEL, DN 35MM, INSTALADO EM PRUMADA DE ÁGUA - FORNECIMENTO E INSTALAÇÃO. AF_12/2014	UN	28,31	28,74
SINAPI	89844	TE, CPVC, SOLDÁVEL, DN 42MM, INSTALADO EM PRUMADA DE ÁGUA - FORNECIMENTO E INSTALAÇÃO. AF_12/2014	UN	36,09	36,59
SINAPI	89845	TÊ, CPVC, SOLDÁVEL, DN 54 MM, INSTALADO EM PRUMADA DE ÁGUA - FORNECIMENTO E INSTALAÇÃO. AF_12/2014	UN	56,24	56,87
SINAPI	89846	TÊ, CPVC, SOLDÁVEL, DN 73MM, INSTALADO EM PRUMADA DE ÁGUA - FORNECIMENTO E INSTALAÇÃO. AF_12/2014	UN	127,18	127,99
SINAPI	89847	TÊ, CPVC, SOLDÁVEL, DN 89MM, INSTALADO EM PRUMADA DE ÁGUA - FORNECIMENTO E INSTALAÇÃO. AF_12/2014	UN	155,83	156,82
SINAPI	89850	JOELHO 90 GRAUS, PVC, SERIE NORMAL, ESGOTO PREDIAL, DN 100 MM, JUNTA ELÁSTICA, FORNECIDO E INSTALADO EM SUBCOLETOR AÉREO DE ESGOTO SANITÁRIO. AF_12/2014	UN	14,87	15,84
SINAPI	89851	JOELHO 45 GRAUS, PVC, SERIE NORMAL, ESGOTO PREDIAL, DN 100 MM, JUNTA ELÁSTICA, FORNECIDO E INSTALADO EM SUBCOLETOR AÉREO DE ESGOTO SANITÁRIO. AF_12/2014	UN	14,84	15,81
SINAPI	89852	CURVA CURTA 90 GRAUS, PVC, SERIE NORMAL, ESGOTO PREDIAL, DN 100 MM, JUNTA ELÁSTICA, FORNECIDO E INSTALADO EM SUBCOLETOR AÉREO DE ESGOTO SANITÁRIO. AF_12/2014	UN	22,65	23,62
SINAPI	89853	CURVA LONGA 90 GRAUS, PVC, SERIE NORMAL, ESGOTO PREDIAL, DN 100 MM, JUNTA ELÁSTICA, FORNECIDO E INSTALADO EM SUBCOLETOR AÉREO DE ESGOTO SANITÁRIO. AF_12/2014	UN	36,47	37,44
SINAPI	89854	JOELHO 90 GRAUS, PVC, SERIE NORMAL, ESGOTO PREDIAL, DN 150 MM, JUNTA ELÁSTICA, FORNECIDO E INSTALADO EM SUBCOLETOR AÉREO DE ESGOTO SANITÁRIO. AF_12/2014	UN	47,24	48,56
SINAPI	89855	JOELHO 45 GRAUS, PVC, SERIE NORMAL, ESGOTO PREDIAL, DN 150 MM, JUNTA ELÁSTICA, FORNECIDO E INSTALADO EM SUBCOLETOR AÉREO DE ESGOTO SANITÁRIO. AF_12/2014	UN	50,03	51,35
SINAPI	89856	LUVA SIMPLES, PVC, SERIE NORMAL, ESGOTO PREDIAL, DN 100 MM, JUNTA ELÁSTICA, FORNECIDO E INSTALADO EM SUBCOLETOR AÉREO DE ESGOTO SANITÁRIO. AF_12/2014	UN	11,21	11,86
SINAPI	89857	LUVA DE CORRER, PVC, SERIE NORMAL, ESGOTO PREDIAL, DN 100 MM, JUNTA ELÁSTICA, FORNECIDO E INSTALADO EM SUBCOLETOR AÉREO DE ESGOTO SANITÁRIO. AF_12/2014	UN	17,21	17,86
SINAPI	89859	LUVA DE CORRER, PVC, SERIE NORMAL, ESGOTO PREDIAL, DN 150 MM, JUNTA ELÁSTICA, FORNECIDO E INSTALADO EM SUBCOLETOR AÉREO DE ESGOTO SANITÁRIO. AF_12/2014	UN	41,61	42,50
SINAPI	89860	TE, PVC, SERIE NORMAL, ESGOTO PREDIAL, DN 100 X 100 MM, JUNTA ELÁSTICA, FORNECIDO E INSTALADO EM SUBCOLETOR AÉREO DE ESGOTO SANITÁRIO. AF_12/2014	UN	24,31	25,59
SINAPI	89861	JUNÇÃO SIMPLES, PVC, SERIE NORMAL, ESGOTO PREDIAL, DN 100 X 100 MM, JUNTA ELÁSTICA, FORNECIDO E INSTALADO EM SUBCOLETOR AÉREO DE ESGOTO SANITÁRIO. AF_12/2014	UN	27,53	28,81
SINAPI	89862	TE, PVC, SERIE NORMAL, ESGOTO PREDIAL, DN 150 X 150 MM, JUNTA ELÁSTICA, FORNECIDO E INSTALADO EM SUBCOLETOR AÉREO DE ESGOTO SANITÁRIO. AF_12/2014	UN	51,41	53,18
SINAPI	89863	JUNÇÃO SIMPLES, PVC, SERIE NORMAL, ESGOTO PREDIAL, DN 150 X 150 MM, JUNTA ELÁSTICA, FORNECIDO E INSTALADO EM SUBCOLETOR AÉREO DE ESGOTO SANITÁRIO. AF_12/2014	UN	105,16	106,93
SINAPI	89866	JOELHO 90 GRAUS, PVC, SOLDÁVEL, DN 25MM, INSTALADO EM DRENO DE AR-CONDICIONADO - FORNECIMENTO E INSTALAÇÃO. AF_12/2014	UN	3,28	3,56
SINAPI	89867	JOELHO 45 GRAUS, PVC, SOLDÁVEL, DN 25MM, INSTALADO EM DRENO DE AR-CONDICIONADO - FORNECIMENTO E INSTALAÇÃO. AF_12/2014	UN	3,79	4,07
SINAPI	89868	LUVA, PVC, SOLDÁVEL, DN 25MM, INSTALADO EM DRENO DE AR-CONDICIONADO - FORNECIMENTO E INSTALAÇÃO. AF_12/2014	UN	2,37	2,53
SINAPI	89869	TE, PVC, SOLDÁVEL, DN 25MM, INSTALADO EM DRENO DE AR-CONDICIONADO - FORNECIMENTO E INSTALAÇÃO. AF_12/2014	UN	5,11	5,47
SINAPI	89979	LUVA COM BUCHA DE LATÃO, PVC, SOLDÁVEL, DN 32MM X 1 , INSTALADO EM RAMAL OU SUB-RAMAL DE ÁGUA - FORNECIMENTO E INSTALAÇÃO. AF_12/2014	UN	16,81	17,29
SINAPI	89980	LUVA COM BUCHA DE LATÃO, PVC, SOLDÁVEL, DN 25MM X 3/4", INSTALADO EM PRUMADA DE ÁGUA - FORNECIMENTO E INSTALAÇÃO. AF_12/2014	UN	6,33	6,49

FONTE	CÓDIGO	DESCRIÇÃO	UNIDADE	DESONERADO	NÃO DESONERADO
SINAPI	89981	LUVA SOLDÁVEL E COM BUCHA DE LATÃO, PVC, SOLDÁVEL, DN 32MM X 1 , INSTALADO EM PRUMADA DE ÁGUA FORNECIMENTO E INSTALAÇÃO. AF_12/2014	UN	14,51	14,71
SINAPI	90373	JOELHO 90 GRAUS COM BUCHA DE LATÃO, PVC, SOLDÁVEL, DN 25MM, X 1/2INSTALADO EM RAMAL OU SUB-RAMAL DE ÁGUA - FORNECIMENTO E INSTALAÇÃO. AF_12/2014	UN	9,45	10,05
SINAPI	90374	TÊ COM BUCHA DE LATÃO NA BOLSA CENTRAL, PVC, SOLDÁVEL, DN 25MM X 3/4INSTALADO EM RAMAL OU SUB-RAMAL DE ÁGUA - FORNECIMENTO E INSTALAÇÃO. AF_03/2015	UN	14,62	15,42
SINAPI	90375	BUCHA DE REDUÇÃO, PVC, SOLDÁVEL, DN 40MM X 32MM, INSTALADO EM RAMAL OU SUB-RAMAL DE ÁGUA - FORNECIMENTO E INSTALAÇÃO. AF_03/2015	UN	5,90	6,38
SINAPI	92287	COTOVELO EM COBRE, DN 22 MM, 90 GRAUS, SEM ANEL DE SOLDA, INSTALADO EM PRUMADA FORNECIMENTO E INSTALAÇÃO. AF_12/2015	UN	10,95	11,33
SINAPI	92288	COTOVELO EM COBRE, DN 28 MM, 90 GRAUS, SEM ANEL DE SOLDA, INSTALADO EM PRUMADA FORNECIMENTO E INSTALAÇÃO. AF_12/2015	UN	16,78	17,24
SINAPI	92289	COTOVELO EM COBRE, DN 35 MM, 90 GRAUS, SEM ANEL DE SOLDA, INSTALADO EM PRUMADA FORNECIMENTO E INSTALAÇÃO. AF_12/2015	UN	29,21	29,75
SINAPI	92290	COTOVELO EM COBRE, DN 42 MM, 90 GRAUS, SEM ANEL DE SOLDA, INSTALADO EM PRUMADA FORNECIMENTO E INSTALAÇÃO. AF_12/2015	UN	44,19	44,82
SINAPI	92291	COTOVELO EM COBRE, DN 54 MM, 90 GRAUS, SEM ANEL DE SOLDA, INSTALADO EM PRUMADA FORNECIMENTO E INSTALAÇÃO. AF_12/2015	UN	67,53	68,30
SINAPI	92292	COTOVELO EM COBRE, DN 66 MM, 90 GRAUS, SEM ANEL DE SOLDA, INSTALADO EM PRUMADA FORNECIMENTO E INSTALAÇÃO. AF_12/2015	UN	209,61	210,52
SINAPI	92293	LUVA EM COBRE, DN 22 MM, SEM ANEL DE SOLDA, INSTALADO EM PRUMADA FORNECIMENTO E INSTALAÇÃO. AF_12/2015	UN	6,33	6,59
SINAPI	92294	LUVA EM COBRE, DN 28 MM, SEM ANEL DE SOLDA, INSTALADO EM PRUMADA FORNECIMENTO E INSTALAÇÃO. AF_12/2015	UN	10,32	10,62
SINAPI	92295	LUVA EM COBRE, DN 35 MM, SEM ANEL DE SOLDA, INSTALADO EM PRUMADA FORNECIMENTO E INSTALAÇÃO. AF_12/2015	UN	19,03	19,39
SINAPI	92296	LUVA EM COBRE, DN 42 MM, SEM ANEL DE SOLDA, INSTALADO EM PRUMADA FORNECIMENTO E INSTALAÇÃO. AF_12/2015	UN	25,28	25,71
SINAPI	92297	LUVA EM COBRE, DN 54 MM, SEM ANEL DE SOLDA, INSTALADO EM PRUMADA FORNECIMENTO E INSTALAÇÃO. AF_12/2015	UN	38,96	39,46
SINAPI	92298	LUVA EM COBRE, DN 66 MM, SEM ANEL DE SOLDA, INSTALADO EM PRUMADA FORNECIMENTO E INSTALAÇÃO. AF_12/2015	UN	108,64	109,24
SINAPI	92299	TE EM COBRE, DN 22 MM, SEM ANEL DE SOLDA, INSTALADO EM PRUMADA FORNECIMENTO E INSTALAÇÃO. AF_12/2015	UN	14,45	14,97
SINAPI	92300	TE EM COBRE, DN 28 MM, SEM ANEL DE SOLDA, INSTALADO EM PRUMADA FORNECIMENTO E INSTALAÇÃO. AF_12/2015	UN	21,42	22,03
SINAPI	92301	TE EM COBRE, DN 35 MM, SEM ANEL DE SOLDA, INSTALADO EM PRUMADA FORNECIMENTO E INSTALAÇÃO. AF_12/2015	UN	41,53	42,25
SINAPI	92302	TE EM COBRE, DN 42 MM, SEM ANEL DE SOLDA, INSTALADO EM PRUMADA FORNECIMENTO E INSTALAÇÃO. AF_12/2015	UN	54,86	55,70
SINAPI	92303	TE EM COBRE, DN 54 MM, SEM ANEL DE SOLDA, INSTALADO EM PRUMADA FORNECIMENTO E INSTALAÇÃO. AF_12/2015	UN	100,02	101,04
SINAPI	92304	TE EM COBRE, DN 66 MM, SEM ANEL DE SOLDA, INSTALADO EM PRUMADA FORNECIMENTO E INSTALAÇÃO. AF_12/2015	UN	258,78	259,98
SINAPI	92311	COTOVELO EM COBRE, DN 15 MM, 90 GRAUS, SEM ANEL DE SOLDA, INSTALADO EM RAMAL DE DISTRIBUIÇÃO FORNECIMENTO E INSTALAÇÃO. AF_12/2015	UN	8,02	8,57
SINAPI	92312	COTOVELO EM COBRE, DN 22 MM, 90 GRAUS, SEM ANEL DE SOLDA, INSTALADO EM RAMAL DE DISTRIBUIÇÃO FORNECIMENTO E INSTALAÇÃO. AF_12/2015	UN	12,93	13,57
SINAPI	92313	COTOVELO EM COBRE, DN 28 MM, 90 GRAUS, SEM ANEL DE SOLDA, INSTALADO EM RAMAL DE DISTRIBUIÇÃO FORNECIMENTO E INSTALAÇÃO. AF_12/2015	UN	18,77	19,47
SINAPI	92314	LUVA EM COBRE, DN 15 MM, SEM ANEL DE SOLDA, INSTALADO EM RAMAL DE DISTRIBUIÇÃO FORNECIMENTO E INSTALAÇÃO. AF_12/2015	UN	5,21	5,57
SINAPI	92315	LUVA EM COBRE, DN 22 MM, SEM ANEL DE SOLDA, INSTALADO EM RAMAL DE DISTRIBUIÇÃO FORNECIMENTO E INSTALAÇÃO. AF_12/2015	UN	7,68	8,11
SINAPI	92316	LUVA EM COBRE, DN 28 MM, SEM ANEL DE SOLDA, INSTALADO EM RAMAL DE DISTRIBUIÇÃO FORNECIMENTO E INSTALAÇÃO. AF_12/2015	UN	11,67	12,15
SINAPI	92317	TE EM COBRE, DN 15 MM, SEM ANEL DE SOLDA, INSTALADO EM RAMAL DE DISTRIBUIÇÃO FORNECIMENTO E INSTALAÇÃO. AF_12/2015	UN	10,91	11,64
SINAPI	92318	TE EM COBRE, DN 22 MM, SEM ANEL DE SOLDA, INSTALADO EM RAMAL DE DISTRIBUIÇÃO FORNECIMENTO E INSTALAÇÃO. AF_12/2015	UN	17,11	17,96
SINAPI	92319	TE EM COBRE, DN 28 MM, SEM ANEL DE SOLDA, INSTALADO EM RAMAL DE DISTRIBUIÇÃO FORNECIMENTO E INSTALAÇÃO. AF_12/2015	UN	24,07	25,02
SINAPI	92326	COTOVELO EM COBRE, DN 15 MM, 90 GRAUS, SEM ANEL DE SOLDA, INSTALADO EM RAMAL E SUB-RAMAL FORNECIMENTO E INSTALAÇÃO. AF_12/2015	UN	9,22	9,78
SINAPI	92327	COTOVELO EM COBRE, DN 22 MM, 90 GRAUS, SEM ANEL DE SOLDA, INSTALADO EM RAMAL E SUB-RAMAL FORNECIMENTO E INSTALAÇÃO. AF_12/2015	UN	14,76	15,63
SINAPI	92328	COTOVELO EM COBRE, DN 28 MM, 90 GRAUS, SEM ANEL DE SOLDA, INSTALADO EM RAMAL E SUB-RAMAL FORNECIMENTO E INSTALAÇÃO. AF_12/2015	UN	22,02	23,13
SINAPI	92329	LUVA EM COBRE, DN 15 MM, SEM ANEL DE SOLDA, INSTALADO EM RAMAL E SUB-RAMAL FORNECIMENTO E INSTALAÇÃO. AF_12/2015	UN	5,34	5,72
SINAPI	92330	LUVA EM COBRE, DN 22 MM, SEM ANEL DE SOLDA, INSTALADO EM RAMAL E SUB-RAMAL FORNECIMENTO E INSTALAÇÃO. AF_12/2015	UN	8,88	9,46
SINAPI	92331	LUVA EM COBRE, DN 28 MM, SEM ANEL DE SOLDA, INSTALADO EM RAMAL E SUB-RAMAL FORNECIMENTO E INSTALAÇÃO. AF_12/2015	UN	13,84	14,59
SINAPI	92332	TE EM COBRE, DN 15 MM, SEM ANEL DE SOLDA, INSTALADO EM RAMAL E SUB-RAMAL FORNECIMENTO E INSTALAÇÃO. AF_12/2015	UN	11,10	11,86
SINAPI	92333	TE EM COBRE, DN 22 MM, SEM ANEL DE SOLDA, INSTALADO EM RAMAL E SUB-RAMAL FORNECIMENTO E INSTALAÇÃO. AF_12/2015	UN	19,53	20,69
SINAPI	92334	TE EM COBRE, DN 28 MM, SEM ANEL DE SOLDA, INSTALADO EM RAMAL E SUB-RAMAL FORNECIMENTO E INSTALAÇÃO. AF_12/2015	UN	28,40	29,89
SINAPI	92344	NIPLE, EM FERRO GALVANIZADO, DN 50 (2"), CONEXÃO ROSQUEADA, INSTALADO EM PRUMADAS - FORNECIMENTO E INSTALAÇÃO. AF_12/2015	UN	43,57	46,17
SINAPI	92345	LUVA, EM FERRO GALVANIZADO, DN 50 (2"), CONEXÃO ROSQUEADA, INSTALADO EM PRUMADAS - FORNECIMENTO E INSTALAÇÃO. AF_12/2015	UN	43,56	46,16
SINAPI	92346	NIPLE, EM FERRO GALVANIZADO, DN 65 (2 1/2"), CONEXÃO ROSQUEADA, INSTALADO EM PRUMADAS - FORNECIMENTO E INSTALAÇÃO. AF_12/2015	UN	57,52	60,34
SINAPI	92347	LUVA, EM FERRO GALVANIZADO, DN 65 (2 1/2"), CONEXÃO ROSQUEADA, INSTALADO EM PRUMADAS - FORNECIMENTO E INSTALAÇÃO. AF_12/2015	UN	64,16	66,98
SINAPI	92348	NIPLE, EM FERRO GALVANIZADO, DN 80 (3"), CONEXÃO ROSQUEADA, INSTALADO EM PRUMADAS - FORNECIMENTO E INSTALAÇÃO. AF_12/2015	UN	81,15	84,19
SINAPI	92349	LUVA, EM FERRO GALVANIZADO, DN 80 (3"), CONEXÃO ROSQUEADA, INSTALADO EM PRUMADAS - FORNECIMENTO E INSTALAÇÃO. AF_12/2015	UN	87,06	90,10
SINAPI	92350	JOELHO 45 GRAUS, EM FERRO GALVANIZADO, DN 50 (2"), CONEXÃO ROSQUEADA, INSTALADO EM PRUMADAS - FORNECIMENTO E INSTALAÇÃO. AF_12/2015	UN	64,78	68,67
SINAPI	92351	JOELHO 90 GRAUS, EM FERRO GALVANIZADO, DN 50 (2"), CONEXÃO ROSQUEADA, INSTALADO EM PRUMADAS - FORNECIMENTO E INSTALAÇÃO. AF_12/2015	UN	63,30	67,19
SINAPI	92352	JOELHO 45 GRAUS, EM FERRO GALVANIZADO, DN 65 (2 1/2"), CONEXÃO ROSQUEADA, INSTALADO EM PRUMADAS - FORNECIMENTO E INSTALAÇÃO. AF_12/2015	UN	99,01	103,24
SINAPI	92353	JOELHO 90 GRAUS, EM FERRO GALVANIZADO, DN 65 (2 1/2"), CONEXÃO ROSQUEADA, INSTALADO EM PRUMADAS - FORNECIMENTO E INSTALAÇÃO. AF_12/2015	UN	92,51	96,74

FONTE	CÓDIGO	DESCRIÇÃO	UNIDADE	DESONERADO	NÃO DESONERADO
SINAPI	92354	JOELHO 45 GRAUS, EM FERRO GALVANIZADO, DN 80 (3"), CONEXÃO ROSQUEADA, INSTALADO EM PRUMADAS - FORNECIMENTO E INSTALAÇÃO. AF_12/2015	UN	131,87	136,44
SINAPI	92355	JOELHO 90 GRAUS, EM FERRO GALVANIZADO, DN 80 (3"), CONEXÃO ROSQUEADA, INSTALADO EM PRUMADAS - FORNECIMENTO E INSTALAÇÃO. AF_12/2015	UN	119,36	123,93
SINAPI	92356	TÊ, EM FERRO GALVANIZADO, DN 50 (2"), CONEXÃO ROSQUEADA, INSTALADO EM PRUMADAS - FORNECIMENTO E INSTALAÇÃO. AF_12/2015	UN	84,39	89,57
SINAPI	92357	TÊ, EM FERRO GALVANIZADO, DN 65 (2 1/2"), CONEXÃO ROSQUEADA, INSTALADO EM PRUMADAS - FORNECIMENTO E INSTALAÇÃO. AF_12/2015	UN	126,63	132,27
SINAPI	92358	TÊ, EM FERRO GALVANIZADO, DN 80 (3"), CONEXÃO ROSQUEADA, INSTALADO EM PRUMADAS - FORNECIMENTO E INSTALAÇÃO. AF_12/2015	UN	157,95	164,05
SINAPI	92369	NIPLE, EM FERRO GALVANIZADO, DN 25 (1"), CONEXÃO ROSQUEADA, INSTALADO EM REDE DE ALIMENTAÇÃO PARA HIDRANTE - FORNECIMENTO E INSTALAÇÃO. AF_12/2015	UN	23,21	25,19
SINAPI	92370	LUVA, EM FERRO GALVANIZADO, DN 25 (1"), CONEXÃO ROSQUEADA, INSTALADO EM REDE DE ALIMENTAÇÃO PARA HIDRANTE - FORNECIMENTO E INSTALAÇÃO. AF_12/2015	UN	24,40	26,38
SINAPI	92371	NIPLE, EM FERRO GALVANIZADO, DN 32 (1 1/4"), CONEXÃO ROSQUEADA, INSTALADO EM REDE DE ALIMENTAÇÃO PARA HIDRANTE - FORNECIMENTO E INSTALAÇÃO. AF_12/2015	UN	28,17	30,31
SINAPI	92372	LUVA, EM FERRO GALVANIZADO, DN 32 (1 1/4"), CONEXÃO ROSQUEADA, INSTALADO EM REDE DE ALIMENTAÇÃO PARA HIDRANTE - FORNECIMENTO E INSTALAÇÃO. AF_12/2015	UN	29,28	31,42
SINAPI	92373	NIPLE, EM FERRO GALVANIZADO, DN 40 (1 1/2"), CONEXÃO ROSQUEADA, INSTALADO EM REDE DE ALIMENTAÇÃO PARA HIDRANTE - FORNECIMENTO E INSTALAÇÃO. AF_12/2015	UN	33,38	35,72
SINAPI	92374	LUVA, EM FERRO GALVANIZADO, DN 40 (1 1/2"), CONEXÃO ROSQUEADA, INSTALADO EM REDE DE ALIMENTAÇÃO PARA HIDRANTE - FORNECIMENTO E INSTALAÇÃO. AF_12/2015	UN	33,60	35,94
SINAPI	92375	NIPLE, EM FERRO GALVANIZADO, DN 50 (2"), CONEXÃO ROSQUEADA, INSTALADO EM REDE DE ALIMENTAÇÃO PARA HIDRANTE - FORNECIMENTO E INSTALAÇÃO. AF_12/2015	UN	43,54	46,13
SINAPI	92376	LUVA, EM FERRO GALVANIZADO, DN 50 (2"), CONEXÃO ROSQUEADA, INSTALADO EM REDE DE ALIMENTAÇÃO PARA HIDRANTE - FORNECIMENTO E INSTALAÇÃO. AF_12/2015	UN	43,53	46,12
SINAPI	92377	NIPLE, EM FERRO GALVANIZADO, DN 65 (2 1/2"), CONEXÃO ROSQUEADA, INSTALADO EM REDE DE ALIMENTAÇÃO PARA HIDRANTE - FORNECIMENTO E INSTALAÇÃO. AF_12/2015	UN	58,60	61,56
SINAPI	92378	LUVA, EM FERRO GALVANIZADO, DN 65 (2 1/2"), CONEXÃO ROSQUEADA, INSTALADO EM REDE DE ALIMENTAÇÃO PARA HIDRANTE - FORNECIMENTO E INSTALAÇÃO. AF_12/2015	UN	65,24	68,20
SINAPI	92379	NIPLE, EM FERRO GALVANIZADO, DN 80 (3"), CONEXÃO ROSQUEADA, INSTALADO EM REDE DE ALIMENTAÇÃO PARA HIDRANTE - FORNECIMENTO E INSTALAÇÃO. AF_12/2015	UN	83,36	86,70
SINAPI	92380	LUVA, EM FERRO GALVANIZADO, DN 80 (3"), CONEXÃO ROSQUEADA, INSTALADO EM REDE DE ALIMENTAÇÃO PARA HIDRANTE - FORNECIMENTO E INSTALAÇÃO. AF_12/2015	UN	89,27	92,61
SINAPI	92381	JOELHO 45 GRAUS, EM FERRO GALVANIZADO, DN 25 (1"), CONEXÃO ROSQUEADA, INSTALADO EM REDE DE ALIMENTAÇÃO PARA HIDRANTE - FORNECIMENTO E INSTALAÇÃO. AF_12/2015	UN	35,16	38,12
SINAPI	92382	JOELHO 90 GRAUS, EM FERRO GALVANIZADO, DN 25 (1"), CONEXÃO ROSQUEADA, INSTALADO EM REDE DE ALIMENTAÇÃO PARA HIDRANTE - FORNECIMENTO E INSTALAÇÃO. AF_12/2015	UN	33,57	36,53
SINAPI	92383	JOELHO 45 GRAUS, EM FERRO GALVANIZADO, DN 32 (1 1/4"), CONEXÃO ROSQUEADA, INSTALADO EM REDE DE ALIMENTAÇÃO PARA HIDRANTE - FORNECIMENTO E INSTALAÇÃO. AF_12/2015	UN	44,54	47,75
SINAPI	92384	JOELHO 90 GRAUS, EM FERRO GALVANIZADO, DN 32 (1 1/4"), CONEXÃO ROSQUEADA, INSTALADO EM REDE DE ALIMENTAÇÃO PARA HIDRANTE - FORNECIMENTO E INSTALAÇÃO. AF_12/2015	UN	41,39	44,60
SINAPI	92385	JOELHO 45 GRAUS, EM FERRO GALVANIZADO, DN 40 (1 1/2"), CONEXÃO ROSQUEADA, INSTALADO EM REDE DE ALIMENTAÇÃO PARA HIDRANTE - FORNECIMENTO E INSTALAÇÃO. AF_12/2015	UN	51,13	54,65
SINAPI	92386	JOELHO 90 GRAUS, EM FERRO GALVANIZADO, DN 40 (1 1/2"), CONEXÃO ROSQUEADA, INSTALADO EM REDE DE ALIMENTAÇÃO PARA HIDRANTE - FORNECIMENTO E INSTALAÇÃO. AF_12/2015	UN	48,96	52,48
SINAPI	92387	JOELHO 45 GRAUS, EM FERRO GALVANIZADO, DN 50 (2"), CONEXÃO ROSQUEADA, INSTALADO EM REDE DE ALIMENTAÇÃO PARA HIDRANTE - FORNECIMENTO E INSTALAÇÃO. AF_12/2015	UN	64,72	68,60
SINAPI	92388	JOELHO 90 GRAUS, EM FERRO GALVANIZADO, DN 50 (2"), CONEXÃO ROSQUEADA, INSTALADO EM REDE DE ALIMENTAÇÃO PARA HIDRANTE - FORNECIMENTO E INSTALAÇÃO. AF_12/2015	UN	63,24	67,12
SINAPI	92389	JOELHO 45 GRAUS, EM FERRO GALVANIZADO, DN 65 (2 1/2"), CONEXÃO ROSQUEADA, INSTALADO EM REDE DE ALIMENTAÇÃO PARA HIDRANTE - FORNECIMENTO E INSTALAÇÃO. AF_12/2015	UN	100,66	105,10
SINAPI	92390	JOELHO 90 GRAUS, EM FERRO GALVANIZADO, DN 65 (2 1/2"), CONEXÃO ROSQUEADA, INSTALADO EM REDE DE ALIMENTAÇÃO PARA HIDRANTE - FORNECIMENTO E INSTALAÇÃO. AF_12/2015	UN	94,16	98,60
SINAPI	92635	JOELHO 45 GRAUS, EM FERRO GALVANIZADO, CONEXÃO ROSQUEADA, DN 80 (3"), INSTALADO EM REDE DE ALIMENTAÇÃO PARA HIDRANTE - FORNECIMENTO E INSTALAÇÃO. AF_12/2015	UN	135,19	140,19
SINAPI	92636	JOELHO 90 GRAUS, EM FERRO GALVANIZADO, CONEXÃO ROSQUEADA, DN 80 (3"), INSTALADO EM REDE DE ALIMENTAÇÃO PARA HIDRANTE - FORNECIMENTO E INSTALAÇÃO. AF_12/2015	UN	122,68	127,68
SINAPI	92637	TÊ, EM FERRO GALVANIZADO, CONEXÃO ROSQUEADA, DN 25 (1"), INSTALADO EM REDE DE ALIMENTAÇÃO PARA HIDRANTE - FORNECIMENTO E INSTALAÇÃO. AF_12/2015	UN	45,36	49,31
SINAPI	92638	TÊ, EM FERRO GALVANIZADO, CONEXÃO ROSQUEADA, DN 32 (1 1/4"), INSTALADO EM REDE DE ALIMENTAÇÃO PARA HIDRANTE - FORNECIMENTO E INSTALAÇÃO. AF_12/2015	UN	55,59	59,87
SINAPI	92639	TÊ, EM FERRO GALVANIZADO, CONEXÃO ROSQUEADA, DN 40 (1 1/2"), INSTALADO EM REDE DE ALIMENTAÇÃO PARA HIDRANTE - FORNECIMENTO E INSTALAÇÃO. AF_12/2015	UN	64,47	69,15
SINAPI	92640	TÊ, EM FERRO GALVANIZADO, CONEXÃO ROSQUEADA, DN 50 (2"), INSTALADO EM REDE DE ALIMENTAÇÃO PARA HIDRANTE - FORNECIMENTO E INSTALAÇÃO. AF_12/2015	UN	84,29	89,47
SINAPI	92642	TÊ, EM FERRO GALVANIZADO, CONEXÃO ROSQUEADA, DN 65 (2 1/2"), INSTALADO EM REDE DE ALIMENTAÇÃO PARA HIDRANTE - FORNECIMENTO E INSTALAÇÃO. AF_12/2015	UN	128,78	134,70
SINAPI	92644	TÊ, EM FERRO GALVANIZADO, CONEXÃO ROSQUEADA, DN 80 (3"), INSTALADO EM REDE DE ALIMENTAÇÃO PARA HIDRANTE - FORNECIMENTO E INSTALAÇÃO. AF_12/2015	UN	162,39	169,05
SINAPI	92657	NIPLE, EM FERRO GALVANIZADO, CONEXÃO ROSQUEADA, DN 25 (1"), INSTALADO EM REDE DE ALIMENTAÇÃO PARA SPRINKLER - FORNECIMENTO E INSTALAÇÃO. AF_12/2015	UN	17,23	18,43
SINAPI	92658	LUVA, EM FERRO GALVANIZADO, CONEXÃO ROSQUEADA, DN 25 (1"), INSTALADO EM REDE DE ALIMENTAÇÃO PARA SPRINKLER - FORNECIMENTO E INSTALAÇÃO. AF_12/2015	UN	18,42	19,62
SINAPI	92659	NIPLE, EM FERRO GALVANIZADO, CONEXÃO ROSQUEADA, DN 32 (1 1/4"), INSTALADO EM REDE DE ALIMENTAÇÃO PARA SPRINKLER - FORNECIMENTO E INSTALAÇÃO. AF_12/2015	UN	21,35	22,63
SINAPI	92660	LUVA, EM FERRO GALVANIZADO, CONEXÃO ROSQUEADA, DN 32 (1 1/4"), INSTALADO EM REDE DE ALIMENTAÇÃO PARA SPRINKLER - FORNECIMENTO E INSTALAÇÃO. AF_12/2015	UN	22,46	23,74
SINAPI	92661	NIPLE, EM FERRO GALVANIZADO, CONEXÃO ROSQUEADA, DN 40 (1 1/2"), INSTALADO EM REDE DE ALIMENTAÇÃO PARA SPRINKLER - FORNECIMENTO E INSTALAÇÃO. AF_12/2015	UN	25,61	26,97
SINAPI	92662	LUVA, EM FERRO GALVANIZADO, CONEXÃO ROSQUEADA, DN 40 (1 1/2"), INSTALADO EM REDE DE ALIMENTAÇÃO PARA SPRINKLER - FORNECIMENTO E INSTALAÇÃO. AF_12/2015	UN	25,83	27,19
SINAPI	92663	NIPLE, EM FERRO GALVANIZADO, CONEXÃO ROSQUEADA, DN 50 (2"), INSTALADO EM REDE DE ALIMENTAÇÃO PARA SPRINKLER - FORNECIMENTO E INSTALAÇÃO. AF_12/2015	UN	34,60	36,06
SINAPI	92664	LUVA, EM FERRO GALVANIZADO, CONEXÃO ROSQUEADA, DN 50 (2"), INSTALADO EM REDE DE ALIMENTAÇÃO PARA SPRINKLER - FORNECIMENTO E INSTALAÇÃO. AF_12/2015	UN	34,59	36,05
SINAPI	92665	NIPLE, EM FERRO GALVANIZADO, CONEXÃO ROSQUEADA, DN 65 (2 1/2"), INSTALADO EM REDE DE ALIMENTAÇÃO PARA SPRINKLER - FORNECIMENTO E INSTALAÇÃO. AF_12/2015	UN	47,88	49,48
SINAPI	92666	LUVA, EM FERRO GALVANIZADO, CONEXÃO ROSQUEADA, DN 65 (2 1/2"), INSTALADO EM REDE DE ALIMENTAÇÃO PARA SPRINKLER - FORNECIMENTO E INSTALAÇÃO. AF_12/2015	UN	54,52	56,12
SINAPI	92667	NIPLE, EM FERRO GALVANIZADO, CONEXÃO ROSQUEADA, DN 80 (3"), INSTALADO EM REDE DE ALIMENTAÇÃO PARA SPRINKLER - FORNECIMENTO E INSTALAÇÃO. AF_12/2015	UN	70,90	72,65
SINAPI	92668	LUVA, EM FERRO GALVANIZADO, CONEXÃO ROSQUEADA, DN 80 (3"), INSTALADO EM REDE DE ALIMENTAÇÃO PARA SPRINKLER - FORNECIMENTO E INSTALAÇÃO. AF_12/2015	UN	76,81	78,56
SINAPI	92669	JOELHO 45 GRAUS, EM FERRO GALVANIZADO, CONEXÃO ROSQUEADA, DN 25 (1"), INSTALADO EM REDE DE ALIMENTAÇÃO PARA SPRINKLER - FORNECIMENTO E INSTALAÇÃO. AF_12/2015	UN	26,16	27,97
SINAPI	92670	JOELHO 90 GRAUS, EM FERRO GALVANIZADO, CONEXÃO ROSQUEADA, DN 25 (1"), INSTALADO EM REDE DE ALIMENTAÇÃO PARA SPRINKLER - FORNECIMENTO E INSTALAÇÃO. AF_12/2015	UN	24,57	26,38
SINAPI	92671	JOELHO 45 GRAUS, EM FERRO GALVANIZADO, CONEXÃO ROSQUEADA, DN 32 (1 1/4"), INSTALADO EM REDE DE ALIMENTAÇÃO PARA SPRINKLER - FORNECIMENTO E INSTALAÇÃO. AF_12/2015	UN	34,33	36,24

FONTE	CÓDIGO	DESCRIÇÃO	UNIDADE	DESONERADO	NÃO DESONERADO
SINAPI	92672	JOELHO 90 GRAUS, EM FERRO GALVANIZADO, CONEXÃO ROSQUEADA, DN 32 (1 1/4"), INSTALADO EM REDE DE ALIMENTAÇÃO PARA SPRINKLER - FORNECIMENTO E INSTALAÇÃO. AF_12/2015	UN	31,18	33,09
SINAPI	92673	JOELHO 45 GRAUS, EM FERRO GALVANIZADO, CONEXÃO ROSQUEADA, DN 40 (1 1/2"), INSTALADO EM REDE DE ALIMENTAÇÃO PARA SPRINKLER - FORNECIMENTO E INSTALAÇÃO. AF_12/2015	UN	39,49	41,53
SINAPI	92674	JOELHO 90 GRAUS, EM FERRO GALVANIZADO, CONEXÃO ROSQUEADA, DN 40 (1 1/2"), INSTALADO EM REDE DE ALIMENTAÇÃO PARA SPRINKLER - FORNECIMENTO E INSTALAÇÃO. AF_12/2015	UN	37,32	39,36
SINAPI	92675	JOELHO 45 GRAUS, EM FERRO GALVANIZADO, CONEXÃO ROSQUEADA, DN 50 (2"), INSTALADO EM REDE DE ALIMENTAÇÃO PARA SPRINKLER - FORNECIMENTO E INSTALAÇÃO. AF_12/2015	UN	51,34	53,52
SINAPI	92676	JOELHO 90 GRAUS, EM FERRO GALVANIZADO, CONEXÃO ROSQUEADA, DN 50 (2"), INSTALADO EM REDE DE ALIMENTAÇÃO PARA SPRINKLER - FORNECIMENTO E INSTALAÇÃO. AF_12/2015	UN	49,86	52,04
SINAPI	92677	JOELHO 45 GRAUS, EM FERRO GALVANIZADO, CONEXÃO ROSQUEADA, DN 65 (2 1/2"), INSTALADO EM REDE DE ALIMENTAÇÃO PARA SPRINKLER - FORNECIMENTO E INSTALAÇÃO. AF_12/2015	UN	84,61	87,02
SINAPI	92678	JOELHO 90 GRAUS, EM FERRO GALVANIZADO, CONEXÃO ROSQUEADA, DN 65 (2 1/2"), INSTALADO EM REDE DE ALIMENTAÇÃO PARA SPRINKLER - FORNECIMENTO E INSTALAÇÃO. AF_12/2015	UN	78,11	80,52
SINAPI	92679	JOELHO 45 GRAUS, EM FERRO GALVANIZADO, CONEXÃO ROSQUEADA, DN 80 (3"), INSTALADO EM REDE DE ALIMENTAÇÃO PARA SPRINKLER - FORNECIMENTO E INSTALAÇÃO. AF_12/2015	UN	116,52	119,14
SINAPI	92680	JOELHO 90 GRAUS, EM FERRO GALVANIZADO, CONEXÃO ROSQUEADA, DN 80 (3"), INSTALADO EM REDE DE ALIMENTAÇÃO PARA SPRINKLER - FORNECIMENTO E INSTALAÇÃO. AF_12/2015	UN	104,01	106,63
SINAPI	92681	TÊ, EM FERRO GALVANIZADO, CONEXÃO ROSQUEADA, DN 25 (1"), INSTALADO EM REDE DE ALIMENTAÇÃO PARA SPRINKLER - FORNECIMENTO E INSTALAÇÃO. AF_12/2015	UN	33,35	35,76
SINAPI	92682	TÊ, EM FERRO GALVANIZADO, CONEXÃO ROSQUEADA, DN 32 (1 1/4"), INSTALADO EM REDE DE ALIMENTAÇÃO PARA SPRINKLER - FORNECIMENTO E INSTALAÇÃO. AF_12/2015	UN	41,92	44,47
SINAPI	92683	TÊ, EM FERRO GALVANIZADO, CONEXÃO ROSQUEADA, DN 40 (1 1/2"), INSTALADO EM REDE DE ALIMENTAÇÃO PARA SPRINKLER - FORNECIMENTO E INSTALAÇÃO. AF_12/2015	UN	48,96	51,68
SINAPI	92684	TÊ, EM FERRO GALVANIZADO, CONEXÃO ROSQUEADA, DN 50 (2"), INSTALADO EM REDE DE ALIMENTAÇÃO PARA SPRINKLER - FORNECIMENTO E INSTALAÇÃO. AF_12/2015	UN	66,44	69,35
SINAPI	92685	TÊ, EM FERRO GALVANIZADO, CONEXÃO ROSQUEADA, DN 65 (2 1/2"), INSTALADO EM REDE DE ALIMENTAÇÃO PARA SPRINKLER - FORNECIMENTO E INSTALAÇÃO. AF_12/2015	UN	107,41	110,62
SINAPI	92686	TÊ, EM FERRO GALVANIZADO, CONEXÃO ROSQUEADA, DN 80 (3"), INSTALADO EM REDE DE ALIMENTAÇÃO PARA SPRINKLER - FORNECIMENTO E INSTALAÇÃO. AF_12/2015	UN	137,47	140,96
SINAPI	92692	NIPLE, EM FERRO GALVANIZADO, CONEXÃO ROSQUEADA, DN 15 (1/2"), INSTALADO EM RAMAIS E SUB-RAMAIS DE GÁS - FORNECIMENTO E INSTALAÇÃO. AF_12/2015	UN	9,26	9,95
SINAPI	92693	LUVA, EM FERRO GALVANIZADO, CONEXÃO ROSQUEADA, DN 15 (1/2"), INSTALADO EM RAMAIS E SUB-RAMAIS DE GÁS - FORNECIMENTO E INSTALAÇÃO. AF_12/2015	UN	9,53	10,22
SINAPI	92694	NIPLE, EM FERRO GALVANIZADO, CONEXÃO ROSQUEADA, DN 20 (3/4"), INSTALADO EM RAMAIS E SUB-RAMAIS DE GÁS - FORNECIMENTO E INSTALAÇÃO. AF_12/2015	UN	14,65	15,85
SINAPI	92695	LUVA, EM FERRO GALVANIZADO, CONEXÃO ROSQUEADA, DN 20 (3/4"), INSTALADO EM RAMAIS E SUB-RAMAIS DE GÁS - FORNECIMENTO E INSTALAÇÃO. AF_12/2015	UN	14,92	16,12
SINAPI	92696	NIPLE, EM FERRO GALVANIZADO, CONEXÃO ROSQUEADA, DN 25 (1"), INSTALADO EM RAMAIS E SUB-RAMAIS DE GÁS - FORNECIMENTO E INSTALAÇÃO. AF_12/2015	UN	22,96	24,90
SINAPI	92697	LUVA, EM FERRO GALVANIZADO, CONEXÃO ROSQUEADA, DN 25 (1"), INSTALADO EM RAMAIS E SUB-RAMAIS DE GÁS - FORNECIMENTO E INSTALAÇÃO. AF_12/2015	UN	24,15	26,09
SINAPI	92698	JOELHO 45 GRAUS, EM FERRO GALVANIZADO, CONEXÃO ROSQUEADA, DN 15 (1/2"), INSTALADO EM RAMAIS E SUB-RAMAIS DE GÁS - FORNECIMENTO E INSTALAÇÃO. AF_12/2015	UN	13,69	14,73
SINAPI	92699	JOELHO 90 GRAUS, EM FERRO GALVANIZADO, CONEXÃO ROSQUEADA, DN 15 (1/2"), INSTALADO EM RAMAIS E SUB-RAMAIS DE GÁS - FORNECIMENTO E INSTALAÇÃO. AF_12/2015	UN	12,82	13,86
SINAPI	92700	JOELHO 45 GRAUS, EM FERRO GALVANIZADO, CONEXÃO ROSQUEADA, DN 20 (3/4"), INSTALADO EM RAMAIS E SUB-RAMAIS DE GÁS - FORNECIMENTO E INSTALAÇÃO. AF_12/2015	UN	22,28	24,07
SINAPI	92701	JOELHO 90 GRAUS, EM FERRO GALVANIZADO, CONEXÃO ROSQUEADA, DN 20 (3/4"), INSTALADO EM RAMAIS E SUB-RAMAIS DE GÁS - FORNECIMENTO E INSTALAÇÃO. AF_12/2015	UN	21,00	22,79
SINAPI	92702	JOELHO 45 GRAUS, EM FERRO GALVANIZADO, CONEXÃO ROSQUEADA, DN 25 (1"), INSTALADO EM RAMAIS E SUB-RAMAIS DE GÁS - FORNECIMENTO E INSTALAÇÃO. AF_12/2015	UN	34,82	37,73
SINAPI	92703	JOELHO 90 GRAUS, EM FERRO GALVANIZADO, CONEXÃO ROSQUEADA, DN 25 (1"), INSTALADO EM RAMAIS E SUB-RAMAIS DE GÁS - FORNECIMENTO E INSTALAÇÃO. AF_12/2015	UN	33,23	36,14
SINAPI	92704	TÊ, EM FERRO GALVANIZADO, CONEXÃO ROSQUEADA, DN 15 (1/2"), INSTALADO EM RAMAIS E SUB-RAMAIS DE GÁS - FORNECIMENTO E INSTALAÇÃO. AF_12/2015	UN	17,27	18,66
SINAPI	92705	TÊ, EM FERRO GALVANIZADO, CONEXÃO ROSQUEADA, DN 20 (3/4"), INSTALADO EM RAMAIS E SUB-RAMAIS DE GÁS - FORNECIMENTO E INSTALAÇÃO. AF_12/2015	UN	27,73	30,12
SINAPI	92706	TÊ, EM FERRO GALVANIZADO, CONEXÃO ROSQUEADA, DN 25 (1"), INSTALADO EM RAMAIS E SUB-RAMAIS DE GÁS - FORNECIMENTO E INSTALAÇÃO. AF_12/2015	UN	44,89	48,77
SINAPI	92889	UNIÃO, EM FERRO GALVANIZADO, DN 50 (2"), CONEXÃO ROSQUEADA, INSTALADO EM PRUMADAS - FORNECIMENTO E INSTALAÇÃO. AF_12/2015	UN	86,64	89,24
SINAPI	92890	UNIÃO, EM FERRO GALVANIZADO, DN 65 (2 1/2"), CONEXÃO ROSQUEADA, INSTALADO EM PRUMADAS - FORNECIMENTO E INSTALAÇÃO. AF_12/2015	UN	131,59	134,41
SINAPI	92891	UNIÃO, EM FERRO GALVANIZADO, DN 80 (3"), CONEXÃO ROSQUEADA, INSTALADO EM PRUMADAS - FORNECIMENTO E INSTALAÇÃO. AF_12/2015	UN	193,20	196,24
SINAPI	92892	UNIÃO, EM FERRO GALVANIZADO, DN 25 (1"), CONEXÃO ROSQUEADA, INSTALADO EM REDE DE ALIMENTAÇÃO PARA HIDRANTE - FORNECIMENTO E INSTALAÇÃO. AF_12/2015	UN	37,22	39,20
SINAPI	92893	UNIÃO, EM FERRO GALVANIZADO, DN 32 (1 1/4"), CONEXÃO ROSQUEADA, INSTALADO EM REDE DE ALIMENTAÇÃO PARA HIDRANTE - FORNECIMENTO E INSTALAÇÃO. AF_12/2015	UN	53,12	55,26
SINAPI	92894	UNIÃO, EM FERRO GALVANIZADO, DN 40 (1 1/2"), CONEXÃO ROSQUEADA, INSTALADO EM REDE DE ALIMENTAÇÃO PARA HIDRANTE - FORNECIMENTO E INSTALAÇÃO. AF_12/2015	UN	63,51	65,85
SINAPI	92895	UNIÃO, EM FERRO GALVANIZADO, DN 50 (2"), CONEXÃO ROSQUEADA, INSTALADO EM REDE DE ALIMENTAÇÃO PARA HIDRANTE - FORNECIMENTO E INSTALAÇÃO. AF_12/2015	UN	86,61	89,20
SINAPI	92896	UNIÃO, EM FERRO GALVANIZADO, DN 65 (2 1/2"), CONEXÃO ROSQUEADA, INSTALADO EM REDE DE ALIMENTAÇÃO PARA HIDRANTE - FORNECIMENTO E INSTALAÇÃO. AF_12/2015	UN	132,67	135,63
SINAPI	92897	UNIÃO, EM FERRO GALVANIZADO, DN 80 (3"), CONEXÃO ROSQUEADA, INSTALADO EM REDE DE ALIMENTAÇÃO PARA HIDRANTE - FORNECIMENTO E INSTALAÇÃO. AF_12/2015	UN	195,41	198,75
SINAPI	92898	UNIÃO, EM FERRO GALVANIZADO, CONEXÃO ROSQUEADA, DN 25 (1"), INSTALADO EM REDE DE ALIMENTAÇÃO PARA SPRINKLER - FORNECIMENTO E INSTALAÇÃO. AF_12/2015	UN	31,24	32,44
SINAPI	92899	UNIÃO, EM FERRO GALVANIZADO, CONEXÃO ROSQUEADA, DN 32 (1 1/4"), INSTALADO EM REDE DE ALIMENTAÇÃO PARA SPRINKLER - FORNECIMENTO E INSTALAÇÃO. AF_12/2015	UN	46,30	47,58
SINAPI	92900	UNIÃO, EM FERRO GALVANIZADO, CONEXÃO ROSQUEADA, DN 40 (1 1/2"), INSTALADO EM REDE DE ALIMENTAÇÃO PARA SPRINKLER - FORNECIMENTO E INSTALAÇÃO. AF_12/2015	UN	55,74	57,10
SINAPI	92901	UNIÃO, EM FERRO GALVANIZADO, CONEXÃO ROSQUEADA, DN 50 (2"), INSTALADO EM REDE DE ALIMENTAÇÃO PARA SPRINKLER - FORNECIMENTO E INSTALAÇÃO. AF_12/2015	UN	77,67	79,13
SINAPI	92902	UNIÃO, EM FERRO GALVANIZADO, CONEXÃO ROSQUEADA, DN 65 (2 1/2"), INSTALADO EM REDE DE ALIMENTAÇÃO PARA SPRINKLER - FORNECIMENTO E INSTALAÇÃO. AF_12/2015	UN	121,95	123,55
SINAPI	92903	UNIÃO, EM FERRO GALVANIZADO, CONEXÃO ROSQUEADA, DN 80 (3"), INSTALADO EM REDE DE ALIMENTAÇÃO PARA SPRINKLER - FORNECIMENTO E INSTALAÇÃO. AF_12/2015	UN	182,95	184,70
SINAPI	92904	UNIÃO, EM FERRO GALVANIZADO, CONEXÃO ROSQUEADA, DN 15 (1/2"), INSTALADO EM RAMAIS E SUB-RAMAIS DE GÁS - FORNECIMENTO E INSTALAÇÃO. AF_12/2015	UN	21,30	21,99
SINAPI	92905	UNIÃO, EM FERRO GALVANIZADO, CONEXÃO ROSQUEADA, DN 20 (3/4"), INSTALADO EM RAMAIS E SUB-RAMAIS DE GÁS - FORNECIMENTO E INSTALAÇÃO. AF_12/2015	UN	30,36	31,56
SINAPI	92906	UNIÃO, EM FERRO GALVANIZADO, CONEXÃO ROSQUEADA, DN 25 (1"), INSTALADO EM RAMAIS E SUB-RAMAIS DE GÁS - FORNECIMENTO E INSTALAÇÃO. AF_12/2015	UN	36,97	38,91
SINAPI	92907	LUVA DE REDUÇÃO, EM FERRO GALVANIZADO, 2" X 1 1/2", CONEXÃO ROSQUEADA, INSTALADO EM PRUMADAS - FORNECIMENTO E INSTALAÇÃO. AF_12/2015	UN	46,06	48,66
SINAPI	92908	LUVA DE REDUÇÃO, EM FERRO GALVANIZADO, 2" X 1 1/4", CONEXÃO ROSQUEADA, INSTALADO EM PRUMADAS - FORNECIMENTO E INSTALAÇÃO. AF_12/2015	UN	46,06	48,66

FONTE	CÓDIGO	DESCRIÇÃO	UNIDADE	DESONERADO	NÃO DESONERADO
SINAPI	92909	LUVA DE REDUÇÃO, EM FERRO GALVANIZADO, 2" X 1", CONEXÃO ROSQUEADA, INSTALADO EM PRUMADAS - FORNECIMENTO E INSTALAÇÃO. AF_12/2015	UN	46,06	48,66
SINAPI	92910	LUVA DE REDUÇÃO, EM FERRO GALVANIZADO, 2 1/2" X 1 1/2", CONEXÃO ROSQUEADA, INSTALADO EM PRUMADAS - FORNECIMENTO E INSTALAÇÃO. AF_12/2015	UN	66,96	69,78
SINAPI	92911	LUVA DE REDUÇÃO, EM FERRO GALVANIZADO, 2 1/2" X 2", CONEXÃO ROSQUEADA, INSTALADO EM PRUMADAS - FORNECIMENTO E INSTALAÇÃO. AF_12/2015	UN	66,96	69,78
SINAPI	92912	LUVA DE REDUÇÃO, EM FERRO GALVANIZADO, 3" X 1 1/2", CONEXÃO ROSQUEADA, INSTALADO EM PRUMADAS - FORNECIMENTO E INSTALAÇÃO. AF_12/2015	UN	90,09	92,91
SINAPI	92913	LUVA DE REDUÇÃO, EM FERRO GALVANIZADO, 3" X 2 1/2", CONEXÃO ROSQUEADA, INSTALADO EM PRUMADAS - FORNECIMENTO E INSTALAÇÃO. AF_12/2015	UN	91,95	94,99
SINAPI	92914	LUVA DE REDUÇÃO, EM FERRO GALVANIZADO, 3" X 2", CONEXÃO ROSQUEADA, INSTALADO EM PRUMADAS - FORNECIMENTO E INSTALAÇÃO. AF_12/2015	UN	91,95	94,99
SINAPI	92918	LUVA DE REDUÇÃO, EM FERRO GALVANIZADO, 1" X 1/2", CONEXÃO ROSQUEADA, INSTALADO EM REDE DE ALIMENTAÇÃO PARA HIDRANTE - FORNECIMENTO E INSTALAÇÃO. AF_12/2015	UN	24,30	26,28
SINAPI	92920	LUVA DE REDUÇÃO, EM FERRO GALVANIZADO, 1" X 3/4", CONEXÃO ROSQUEADA, INSTALADO EM REDE DE ALIMENTAÇÃO PARA HIDRANTE - FORNECIMENTO E INSTALAÇÃO. AF_12/2015	UN	24,47	26,45
SINAPI	92925	LUVA DE REDUÇÃO, EM FERRO GALVANIZADO, 1 1/4" X 1", CONEXÃO ROSQUEADA, INSTALADO EM REDE DE ALIMENTAÇÃO PARA HIDRANTE - FORNECIMENTO E INSTALAÇÃO. AF_12/2015	UN	30,17	32,31
SINAPI	92926	LUVA DE REDUÇÃO, EM FERRO GALVANIZADO, 1 1/4" X 1/2", CONEXÃO ROSQUEADA, INSTALADO EM REDE DE ALIMENTAÇÃO PARA HIDRANTE - FORNECIMENTO E INSTALAÇÃO. AF_12/2015	UN	30,16	32,30
SINAPI	92927	LUVA DE REDUÇÃO, EM FERRO GALVANIZADO, 1 1/4" X 3/4", CONEXÃO ROSQUEADA, INSTALADO EM REDE DE ALIMENTAÇÃO PARA HIDRANTE - FORNECIMENTO E INSTALAÇÃO. AF_12/2015	UN	30,16	32,30
SINAPI	92928	LUVA DE REDUÇÃO, EM FERRO GALVANIZADO, 1 1/2" X 1 1/4", CONEXÃO ROSQUEADA, INSTALADO EM REDE DE ALIMENTAÇÃO PARA HIDRANTE - FORNECIMENTO E INSTALAÇÃO. AF_12/2015	UN	34,52	36,86
SINAPI	92929	LUVA DE REDUÇÃO, EM FERRO GALVANIZADO, 1 1/2" X 1", CONEXÃO ROSQUEADA, INSTALADO EM REDE DE ALIMENTAÇÃO PARA HIDRANTE - FORNECIMENTO E INSTALAÇÃO. AF_12/2015	UN	34,52	36,86
SINAPI	92930	LUVA DE REDUÇÃO, EM FERRO GALVANIZADO, 1 1/2" X 3/4", CONEXÃO ROSQUEADA, INSTALADO EM REDE DE ALIMENTAÇÃO PARA HIDRANTE - FORNECIMENTO E INSTALAÇÃO. AF_12/2015	UN	34,52	36,86
SINAPI	92931	LUVA DE REDUÇÃO, EM FERRO GALVANIZADO, 2" X 1 1/2", CONEXÃO ROSQUEADA, INSTALADO EM REDE DE ALIMENTAÇÃO PARA HIDRANTE - FORNECIMENTO E INSTALAÇÃO. AF_12/2015	UN	46,03	48,62
SINAPI	92932	LUVA DE REDUÇÃO, EM FERRO GALVANIZADO, 2" X 1 1/4", CONEXÃO ROSQUEADA, INSTALADO EM REDE DE ALIMENTAÇÃO PARA HIDRANTE - FORNECIMENTO E INSTALAÇÃO. AF_12/2015	UN	46,03	48,62
SINAPI	92933	LUVA DE REDUÇÃO, EM FERRO GALVANIZADO, 2" X 1", CONEXÃO ROSQUEADA, INSTALADO EM REDE DE ALIMENTAÇÃO PARA HIDRANTE - FORNECIMENTO E INSTALAÇÃO. AF_12/2015	UN	46,03	48,62
SINAPI	92934	LUVA DE REDUÇÃO, EM FERRO GALVANIZADO, 2 1/2" X 1 1/2", CONEXÃO ROSQUEADA, INSTALADO EM REDE DE ALIMENTAÇÃO PARA HIDRANTE - FORNECIMENTO E INSTALAÇÃO. AF_12/2015	UN	68,04	71,00
SINAPI	92935	LUVA DE REDUÇÃO, EM FERRO GALVANIZADO, 2 1/2" X 2", CONEXÃO ROSQUEADA, INSTALADO EM REDE DE ALIMENTAÇÃO PARA HIDRANTE - FORNECIMENTO E INSTALAÇÃO. AF_12/2015	UN	68,04	71,00
SINAPI	92936	LUVA DE REDUÇÃO, EM FERRO GALVANIZADO, 3" X 2 1/2", CONEXÃO ROSQUEADA, INSTALADO EM REDE DE ALIMENTAÇÃO PARA HIDRANTE - FORNECIMENTO E INSTALAÇÃO. AF_12/2015	UN	94,16	97,50
SINAPI	92937	LUVA DE REDUÇÃO, EM FERRO GALVANIZADO, 3" X 2", CONEXÃO ROSQUEADA, INSTALADO EM REDE DE ALIMENTAÇÃO PARA HIDRANTE - FORNECIMENTO E INSTALAÇÃO. AF_12/2015	UN	94,16	97,50
SINAPI	92938	LUVA DE REDUÇÃO, EM FERRO GALVANIZADO, 1" X 1/2", CONEXÃO ROSQUEADA, INSTALADO EM REDE DE ALIMENTAÇÃO PARA SPRINKLER - FORNECIMENTO E INSTALAÇÃO. AF_12/2015	UN	18,32	19,52
SINAPI	92939	LUVA DE REDUÇÃO, EM FERRO GALVANIZADO, 1" X 3/4", CONEXÃO ROSQUEADA, INSTALADO EM REDE DE ALIMENTAÇÃO PARA SPRINKLER - FORNECIMENTO E INSTALAÇÃO. AF_12/2015	UN	18,49	19,69
SINAPI	92940	LUVA DE REDUÇÃO, EM FERRO GALVANIZADO, 1 1/4" X 1", CONEXÃO ROSQUEADA, INSTALADO EM REDE DE ALIMENTAÇÃO PARA SPRINKLER - FORNECIMENTO E INSTALAÇÃO. AF_12/2015	UN	23,35	24,63
SINAPI	92941	LUVA DE REDUÇÃO, EM FERRO GALVANIZADO, 1 1/4" X 1/2", CONEXÃO ROSQUEADA, INSTALADO EM REDE DE ALIMENTAÇÃO PARA SPRINKLER - FORNECIMENTO E INSTALAÇÃO. AF_12/2015	UN	23,34	24,62
SINAPI	92942	LUVA DE REDUÇÃO, EM FERRO GALVANIZADO, 1 1/4" X 3/4", CONEXÃO ROSQUEADA, INSTALADO EM REDE DE ALIMENTAÇÃO PARA SPRINKLER - FORNECIMENTO E INSTALAÇÃO. AF_12/2015	UN	23,34	24,62
SINAPI	92943	LUVA DE REDUÇÃO, EM FERRO GALVANIZADO, 1 1/2" X 1 1/4", CONEXÃO ROSQUEADA, INSTALADO EM REDE DE ALIMENTAÇÃO PARA SPRINKLER - FORNECIMENTO E INSTALAÇÃO. AF_12/2015	UN	26,75	28,11
SINAPI	92944	LUVA DE REDUÇÃO, EM FERRO GALVANIZADO, 1 1/2" X 1", CONEXÃO ROSQUEADA, INSTALADO EM REDE DE ALIMENTAÇÃO PARA SPRINKLER - FORNECIMENTO E INSTALAÇÃO. AF_12/2015	UN	26,75	28,11
SINAPI	92945	LUVA DE REDUÇÃO, EM FERRO GALVANIZADO, 1 1/2" X 3/4", CONEXÃO ROSQUEADA, INSTALADO EM REDE DE ALIMENTAÇÃO PARA SPRINKLER - FORNECIMENTO E INSTALAÇÃO. AF_12/2015	UN	26,75	28,11
SINAPI	92946	LUVA DE REDUÇÃO, EM FERRO GALVANIZADO, 2" X 1 1/2", CONEXÃO ROSQUEADA, INSTALADO EM REDE DE ALIMENTAÇÃO PARA SPRINKLER - FORNECIMENTO E INSTALAÇÃO. AF_12/2015	UN	37,09	38,55
SINAPI	92947	LUVA DE REDUÇÃO, EM FERRO GALVANIZADO, 2" X 1 1/4", CONEXÃO ROSQUEADA, INSTALADO EM REDE DE ALIMENTAÇÃO PARA SPRINKLER - FORNECIMENTO E INSTALAÇÃO. AF_12/2015	UN	37,09	38,55
SINAPI	92948	LUVA DE REDUÇÃO, EM FERRO GALVANIZADO, 2" X 1", CONEXÃO ROSQUEADA, INSTALADO EM REDE DE ALIMENTAÇÃO PARA SPRINKLER - FORNECIMENTO E INSTALAÇÃO. AF_12/2015	UN	37,09	38,55
SINAPI	92949	LUVA DE REDUÇÃO, EM FERRO GALVANIZADO, 2 1/2" X 1 1/2", CONEXÃO ROSQUEADA, INSTALADO EM REDE DE ALIMENTAÇÃO PARA SPRINKLER - FORNECIMENTO E INSTALAÇÃO. AF_12/2015	UN	57,32	58,92
SINAPI	92950	LUVA DE REDUÇÃO, EM FERRO GALVANIZADO, 2 1/2" X 2", CONEXÃO ROSQUEADA, INSTALADO EM REDE DE ALIMENTAÇÃO PARA SPRINKLER - FORNECIMENTO E INSTALAÇÃO. AF_12/2015	UN	57,32	58,92
SINAPI	92951	LUVA DE REDUÇÃO, EM FERRO GALVANIZADO, 3" X 2 1/2", CONEXÃO ROSQUEADA, INSTALADO EM REDE DE ALIMENTAÇÃO PARA SPRINKLER - FORNECIMENTO E INSTALAÇÃO. AF_12/2015	UN	81,70	83,45
SINAPI	92952	LUVA DE REDUÇÃO, EM FERRO GALVANIZADO, 3" X 2", CONEXÃO ROSQUEADA, INSTALADO EM REDE DE ALIMENTAÇÃO PARA SPRINKLER - FORNECIMENTO E INSTALAÇÃO. AF_12/2015	UN	81,70	83,45
SINAPI	92953	LUVA DE REDUÇÃO, EM FERRO GALVANIZADO, 3/4" X 1/2", CONEXÃO ROSQUEADA, INSTALADO EM RAMAIS E SUB-RAMAIS DE GÁS - FORNECIMENTO E INSTALAÇÃO. AF_12/2015	UN	15,78	16,98
SINAPI	93050	LUVA PASSANTE EM COBRE, DN 22 MM, SEM ANEL DE SOLDA, INSTALADO EM PRUMADA FORNECIMENTO E INSTALAÇÃO. AF_01/2016	UN	7,11	7,37
SINAPI	93051	BUCHA DE REDUÇÃO EM COBRE, DN 22 MM X 15 MM, SEM ANEL DE SOLDA, BOLSA X BOLSA, INSTALADO EM PRUMADA FORNECIMENTO E INSTALAÇÃO. AF_01/2016	UN	6,58	6,84
SINAPI	93052	JUNTA DE EXPANSÃO EM COBRE, DN 22 MM, PONTA X PONTA, INSTALADO EM PRUMADA FORNECIMENTO E INSTALAÇÃO. AF_01/2016	UN	306,49	306,75
SINAPI	93054	CONECTOR EM BRONZE/LATÃO, DN 22 MM X 3/4", SEM ANEL DE SOLDA, BOLSA X ROSCA F, INSTALADO EM PRUMADA FORNECIMENTO E INSTALAÇÃO. AF_01/2016	UN	13,35	13,61
SINAPI	93055	CURVA DE TRANSPOSIÇÃO EM BRONZE/LATÃO, DN 22 MM, SEM ANEL DE SOLDA, BOLSA X BOLSA, INSTALADO EM PRUMADA FORNECIMENTO E INSTALAÇÃO. AF_01/2016	UN	26,93	27,19
SINAPI	93056	LUVA PASSANTE EM COBRE, DN 28 MM, SEM ANEL DE SOLDA, INSTALADO EM PRUMADA FORNECIMENTO E INSTALAÇÃO. AF_01/2016	UN	10,32	10,62
SINAPI	93057	BUCHA DE REDUÇÃO EM COBRE, DN 28 MM X 22 MM, SEM ANEL DE SOLDA, PONTA X BOLSA, INSTALADO EM PRUMADA FORNECIMENTO E INSTALAÇÃO. AF_01/2016	UN	9,05	9,35
SINAPI	93058	JUNTA DE EXPANSÃO EM COBRE, DN 28 MM, PONTA X PONTA, INSTALADO EM PRUMADA FORNECIMENTO E INSTALAÇÃO. AF_01/2016	UN	337,06	337,36
SINAPI	93059	CONECTOR EM BRONZE/LATÃO, DN 28 MM X 1/2", SEM ANEL DE SOLDA, BOLSA X ROSCA F, INSTALADO EM PRUMADA FORNECIMENTO E INSTALAÇÃO. AF_01/2016	UN	18,28	18,58
SINAPI	93060	CURVA DE TRANSPOSIÇÃO EM BRONZE/LATÃO, DN 28 MM, SEM ANEL DE SOLDA, BOLSA X BOLSA, INSTALADO EM PRUMADA FORNECIMENTO E INSTALAÇÃO. AF_01/2016	UN	46,78	47,08
SINAPI	93061	LUVA PASSANTE EM COBRE, DN 35 MM, SEM ANEL DE SOLDA, INSTALADO EM PRUMADA FORNECIMENTO E INSTALAÇÃO. AF_01/2016	UN	19,10	19,46
SINAPI	93062	BUCHA DE REDUÇÃO EM COBRE, DN 35 MM X 28 MM, SEM ANEL DE SOLDA, PONTA X BOLSA, INSTALADO EM PRUMADA FORNECIMENTO E INSTALAÇÃO. AF_01/2016	UN	16,64	17,00
SINAPI	93063	JUNTA DE EXPANSÃO EM BRONZE/LATÃO, DN 35 MM, PONTA X PONTA, INSTALADO EM PRUMADA FORNECIMENTO E INSTALAÇÃO. AF_01/2016	UN	386,08	386,44

FONTE	CÓDIGO	DESCRIÇÃO	UNIDADE	DESONERADO	NÃO DESONERADO
SINAPI	93064	LUVA PASSANTE EM COBRE, DN 42 MM, SEM ANEL DE SOLDA, INSTALADO EM PRUMADA FORNECIMENTO E INSTALAÇÃO. AF_01/2016	UN	29,32	29,75
SINAPI	93065	BUCHA DE REDUÇÃO EM COBRE, DN 42 MM X 35 MM, SEM ANEL DE SOLDA, PONTA X BOLSA, INSTALADO EM PRUMADA FORNECIMENTO E INSTALAÇÃO. AF_01/2016	UN	27,50	27,93
SINAPI	93066	JUNTA DE EXPANSÃO EM BRONZE/LATÃO, DN 42 MM, PONTA X PONTA, INSTALADO EM PRUMADA FORNECIMENTO E INSTALAÇÃO. AF_01/2016	UN	484,60	485,03
SINAPI	93067	LUVA PASSANTE EM COBRE, DN 54 MM, SEM ANEL DE SOLDA, INSTALADO EM PRUMADA FORNECIMENTO E INSTALAÇÃO. AF_01/2016	UN	43,37	43,87
SINAPI	93068	BUCHA DE REDUÇÃO EM COBRE, DN 54 MM X 42 MM, SEM ANEL DE SOLDA, PONTA X BOLSA, INSTALADO EM PRUMADA FORNECIMENTO E INSTALAÇÃO. AF_01/2016	UN	38,02	38,52
SINAPI	93069	JUNTA DE EXPANSÃO EM BRONZE/LATÃO, DN 54 MM, PONTA X PONTA, INSTALADO EM PRUMADA FORNECIMENTO E INSTALAÇÃO. AF_01/2016	UN	671,53	672,03
SINAPI	93070	LUVA PASSANTE EM COBRE, DN 66 MM, SEM ANEL DE SOLDA, INSTALADO EM PRUMADA FORNECIMENTO E INSTALAÇÃO. AF_01/2016	UN	108,64	109,24
SINAPI	93071	BUCHA DE REDUÇÃO EM COBRE, DN 66 MM X 54 MM, SEM ANEL DE SOLDA, PONTA X BOLSA, INSTALADO EM PRUMADA FORNECIMENTO E INSTALAÇÃO. AF_01/2016	UN	100,93	101,53
SINAPI	93072	JUNTA DE EXPANSÃO EM BRONZE/LATÃO, DN 66 MM, PONTA X PONTA, INSTALADO EM PRUMADA FORNECIMENTO E INSTALAÇÃO. AF_01/2016	UN	885,94	886,54
SINAPI	93073	TE DUPLA CURVA EM BRONZE/LATÃO, DN 3/4" X 22 MM X 3/4", SEM ANEL DE SOLDA, ROSCA F X BOLSA X ROSCA F, INSTALADO EM PRUMADA FORNECIMENTO E INSTALAÇÃO. AF_01/2016	UN	49,31	49,83
SINAPI	93074	CURVA EM COBRE, DN 15 MM, 45 GRAUS, SEM ANEL DE SOLDA, BOLSA X BOLSA, INSTALADO EM RAMAL DE DISTRIBUIÇÃO FORNECIMENTO E INSTALAÇÃO. AF_01/2016	UN	8,00	8,55
SINAPI	93075	COTOVELO EM BRONZE/LATÃO, DN 15 MM X 1/2", 90 GRAUS, SEM ANEL DE SOLDA, BOLSA X ROSCA F, INSTALADO EM RAMAL DE DISTRIBUIÇÃO FORNECIMENTO E INSTALAÇÃO. AF_01/2016	UN	13,09	13,64
SINAPI	93076	CURVA EM COBRE, DN 22 MM, 45 GRAUS, SEM ANEL DE SOLDA, BOLSA X BOLSA, INSTALADO EM RAMAL DE DISTRIBUIÇÃO FORNECIMENTO E INSTALAÇÃO. AF_01/2016	UN	12,76	13,40
SINAPI	93077	COTOVELO EM BRONZE/LATÃO, DN 22 MM X 1/2", 90 GRAUS, SEM ANEL DE SOLDA, BOLSA X ROSCA F, INSTALADO EM RAMAL DE DISTRIBUIÇÃO FORNECIMENTO E INSTALAÇÃO. AF_01/2016	UN	18,47	19,11
SINAPI	93078	COTOVELO EM BRONZE/LATÃO, DN 22 MM X 3/4", 90 GRAUS, SEM ANEL DE SOLDA, BOLSA X ROSCA F, INSTALADO EM RAMAL DE DISTRIBUIÇÃO FORNECIMENTO E INSTALAÇÃO. AF_01/2016	UN	19,97	20,61
SINAPI	93079	CURVA EM COBRE, DN 28 MM, 45 GRAUS, SEM ANEL DE SOLDA, BOLSA X BOLSA, INSTALADO EM RAMAL DE DISTRIBUIÇÃO FORNECIMENTO E INSTALAÇÃO. AF_01/2016	UN	17,72	18,42
SINAPI	93080	LUVA PASSANTE EM COBRE, DN 15 MM, SEM ANEL DE SOLDA, INSTALADO EM RAMAL DE DISTRIBUIÇÃO FORNECIMENTO E INSTALAÇÃO. AF_01/2016	UN	5,23	5,59
SINAPI	93081	CONECTOR EM BRONZE/LATÃO, DN 15 MM X 1/2", SEM ANEL DE SOLDA, BOLSA X ROSCA F, INSTALADO EM RAMAL DE DISTRIBUIÇÃO FORNECIMENTO E INSTALAÇÃO. AF_01/2016	UN	11,68	12,04
SINAPI	93082	CURVA DE TRANSPOSIÇÃO EM BRONZE/LATÃO, DN 15 MM, SEM ANEL DE SOLDA, BOLSA X BOLSA, INSTALADO EM RAMAL DE DISTRIBUIÇÃO FORNECIMENTO E INSTALAÇÃO. AF_01/2016	UN	14,25	14,61
SINAPI	93083	JUNTA DE EXPANSÃO EM COBRE, DN 15 MM, PONTA X PONTA, INSTALADO EM RAMAL DE DISTRIBUIÇÃO FORNECIMENTO E INSTALAÇÃO. AF_01/2016	UN	265,09	265,45
SINAPI	93084	LUVA PASSANTE EM COBRE, DN 22 MM, SEM ANEL DE SOLDA, INSTALADO EM RAMAL DE DISTRIBUIÇÃO FORNECIMENTO E INSTALAÇÃO. AF_01/2016	UN	8,46	8,89
SINAPI	93085	BUCHA DE REDUÇÃO EM COBRE, DN 22 MM X 15 MM, SEM ANEL DE SOLDA, PONTA X BOLSA, INSTALADO EM RAMAL DE DISTRIBUIÇÃO FORNECIMENTO E INSTALAÇÃO. AF_01/2016	UN	7,93	8,36
SINAPI	93086	JUNTA DE EXPANSÃO EM COBRE, DN 22 MM, PONTA X PONTA, INSTALADO EM RAMAL DE DISTRIBUIÇÃO FORNECIMENTO E INSTALAÇÃO. AF_01/2016	UN	307,84	308,27
SINAPI	93087	CONECTOR EM BRONZE/LATÃO, DN 22 MM X 1/2", SEM ANEL DE SOLDA, BOLSA X ROSCA F, INSTALADO EM RAMAL DE DISTRIBUIÇÃO FORNECIMENTO E INSTALAÇÃO. AF_01/2016	UN	12,71	13,14
SINAPI	93088	CONECTOR EM BRONZE/LATÃO, DN 22 MM X 3/4", SEM ANEL DE SOLDA, BOLSA X ROSCA F, INSTALADO EM RAMAL DE DISTRIBUIÇÃO FORNECIMENTO E INSTALAÇÃO. AF_01/2016	UN	14,79	15,22
SINAPI	93089	CURVA DE TRANSPOSIÇÃO EM BRONZE/LATÃO, DN 22 MM, SEM ANEL DE SOLDA, BOLSA X BOLSA, INSTALADO EM RAMAL DE DISTRIBUIÇÃO FORNECIMENTO E INSTALAÇÃO. AF_01/2016	UN	28,28	28,71
SINAPI	93090	LUVA PASSANTE EM COBRE, DN 28 MM, SEM ANEL DE SOLDA, INSTALADO EM RAMAL DE DISTRIBUIÇÃO FORNECIMENTO E INSTALAÇÃO. AF_01/2016	UN	11,67	12,15
SINAPI	93091	BUCHA DE REDUÇÃO EM COBRE, DN 28 MM X 22 MM, SEM ANEL DE SOLDA, INSTALADO EM RAMAL DE DISTRIBUIÇÃO FORNECIMENTO E INSTALAÇÃO. AF_01/2016	UN	10,40	10,88
SINAPI	93092	JUNTA DE EXPANSÃO EM COBRE, DN 28 MM, PONTA X PONTA, INSTALADO EM RAMAL DE DISTRIBUIÇÃO FORNECIMENTO E INSTALAÇÃO. AF_01/2016	UN	338,41	338,89
SINAPI	93093	CONECTOR EM BRONZE/LATÃO, DN 28 MM X 1/2", SEM ANEL DE SOLDA, BOLSA X ROSCA F, INSTALADO EM RAMAL DE DISTRIBUIÇÃO FORNECIMENTO E INSTALAÇÃO. AF_01/2016	UN	19,63	20,11
SINAPI	93094	CURVA DE TRANSPOSIÇÃO EM BRONZE/LATÃO, DN 28 MM, SEM ANEL DE SOLDA, BOLSA X BOLSA, INSTALADO EM RAMAL DE DISTRIBUIÇÃO FORNECIMENTO E INSTALAÇÃO. AF_01/2016	UN	48,13	48,61
SINAPI	93095	TE DUPLA CURVA EM BRONZE/LATÃO, DN 1/2" X 15 MM X 1/2", SEM ANEL DE SOLDA, ROSCA F X BOLSA X ROSCA F, INSTALADO EM RAMAL DE DISTRIBUIÇÃO FORNECIMENTO E INSTALAÇÃO. AF_01/2016	UN	36,57	37,30
SINAPI	93096	TE DUPLA CURVA EM BRONZE/LATÃO, DN 3/4" X 22 MM X 3/4", SEM ANEL DE SOLDA, ROSCA F X BOLSA X ROSCA F, INSTALADO EM RAMAL DE DISTRIBUIÇÃO FORNECIMENTO E INSTALAÇÃO. AF_01/2016	UN	51,97	52,82
SINAPI	93097	CURVA EM COBRE, DN 15 MM, 45 GRAUS, SEM ANEL DE SOLDA, BOLSA X BOLSA, INSTALADO EM RAMAL E SUB-RAMAL FORNECIMENTO E INSTALAÇÃO. AF_01/2016	UN	8,17	8,73
SINAPI	93098	COTOVELO EM BRONZE/LATÃO, DN 15 MM X 1/2", 90 GRAUS, SEM ANEL DE SOLDA, BOLSA X ROSCA F, INSTALADO EM RAMAL E SUB-RAMAL FORNECIMENTO E INSTALAÇÃO. AF_01/2016	UN	13,26	13,82
SINAPI	93099	CURVA EM COBRE, DN 22 MM, 45 GRAUS, SEM ANEL DE SOLDA, BOLSA X BOLSA, INSTALADO EM RAMAL E SUB-RAMAL FORNECIMENTO E INSTALAÇÃO. AF_01/2016	UN	14,59	15,46
SINAPI	93100	COTOVELO EM BRONZE/LATÃO, DN 22 MM X 1/2", 90 GRAUS, SEM ANEL DE SOLDA, BOLSA X ROSCA F, INSTALADO EM RAMAL E SUB-RAMAL FORNECIMENTO E INSTALAÇÃO. AF_01/2016	UN	20,30	21,17
SINAPI	93101	COTOVELO EM BRONZE/LATÃO, DN 22 MM X 3/4", 90 GRAUS, SEM ANEL DE SOLDA, BOLSA X ROSCA F, INSTALADO EM RAMAL E SUB-RAMAL FORNECIMENTO E INSTALAÇÃO. AF_01/2016	UN	21,80	22,67
SINAPI	93102	CURVA EM COBRE, DN 28 MM, 45 GRAUS, SEM ANEL DE SOLDA, BOLSA X BOLSA, INSTALADO EM RAMAL E SUB-RAMAL FORNECIMENTO E INSTALAÇÃO. AF_01/2016	UN	19,39	20,30
SINAPI	93103	LUVA PASSANTE EM COBRE, DN 15 MM, SEM ANEL DE SOLDA, INSTALADO EM RAMAL E SUB-RAMAL FORNECIMENTO E INSTALAÇÃO. AF_01/2016	UN	5,36	5,74
SINAPI	93104	CONECTOR EM BRONZE/LATÃO, DN 15 MM X 1/2", SEM ANEL DE SOLDA, BOLSA X ROSCA F, INSTALADO EM RAMAL E SUB-RAMAL FORNECIMENTO E INSTALAÇÃO. AF_01/2016	UN	11,81	12,19
SINAPI	93105	CURVA DE TRANSPOSIÇÃO EM BRONZE/LATÃO, DN 15 MM, SEM ANEL DE SOLDA, BOLSA X BOLSA, INSTALADO EM RAMAL E SUB-RAMAL FORNECIMENTO E INSTALAÇÃO. AF_01/2016	UN	14,38	14,76
SINAPI	93106	JUNTA DE EXPANSÃO EM COBRE, DN 15 MM, PONTA X PONTA, INSTALADO EM RAMAL E SUB-RAMAL FORNECIMENTO E INSTALAÇÃO. AF_01/2016	UN	265,22	265,60
SINAPI	93107	LUVA PASSANTE EM COBRE, DN 22 MM, SEM ANEL DE SOLDA, INSTALADO EM RAMAL E SUB-RAMAL FORNECIMENTO E INSTALAÇÃO. AF_01/2016	UN	9,66	10,24
SINAPI	93108	BUCHA DE REDUÇÃO EM COBRE, DN 22 MM X 15 MM, SEM ANEL DE SOLDA, PONTA X BOLSA, INSTALADO EM RAMAL E SUB-RAMAL FORNECIMENTO E INSTALAÇÃO. AF_01/2016	UN	9,13	9,71
SINAPI	93109	JUNTA DE EXPANSÃO EM COBRE, DN 22 MM, PONTA X PONTA, INSTALADO EM RAMAL E SUB-RAMAL FORNECIMENTO E INSTALAÇÃO. AF_01/2016	UN	309,04	309,62
SINAPI	93110	CONECTOR EM BRONZE/LATÃO, DN 22 MM X 1/2", SEM ANEL DE SOLDA, BOLSA X ROSCA F, INSTALADO EM RAMAL E SUB-RAMAL FORNECIMENTO E INSTALAÇÃO. AF_01/2016	UN	13,91	14,49
SINAPI	93111	CONECTOR EM BRONZE/LATÃO, DN 22 MM X 3/4", SEM ANEL DE SOLDA, BOLSA X ROSCA F, INSTALADO EM RAMAL E SUB-RAMAL FORNECIMENTO E INSTALAÇÃO. AF_01/2016	UN	15,90	16,48
SINAPI	93112	CURVA DE TRANSPOSIÇÃO EM BRONZE/LATÃO, DN 22 MM, SEM ANEL DE SOLDA, BOLSA X BOLSA, INSTALADO EM RAMAL E SUB-RAMAL FORNECIMENTO E INSTALAÇÃO. AF_01/2016	UN	29,48	30,06
SINAPI	93113	LUVA PASSANTE EM COBRE, DN 28 MM, SEM ANEL DE SOLDA, INSTALADO EM RAMAL E SUB-RAMAL FORNECIMENTO E INSTALAÇÃO. AF_01/2016	UN	13,84	14,59

FONTE	CÓDIGO	DESCRIÇÃO	UNIDADE	DESONERADO	NÃO DESONERADO
SINAPI	93114	CONECTOR EM BRONZE/LATÃO, DN 28 MM X 1/2", SEM ANEL DE SOLDA, BOLSA X ROSCA F, INSTALADO EM RAMAL E SUB-RAMAL FORNECIMENTO E INSTALAÇÃO. AF_01/2016	UN	21,80	22,55
SINAPI	93115	CURVA DE TRANSPOSIÇÃO EM BRONZE/LATÃO, DN 28 MM, SEM ANEL DE SOLDA, BOLSA X BOLSA, INSTALADO EM RAMAL E SUB-RAMAL FORNECIMENTO E INSTALAÇÃO. AF_01/2016	UN	50,30	51,05
SINAPI	93116	JUNTA DE EXPANSÃO EM COBRE, DN 28 MM, PONTA X PONTA, INSTALADO EM RAMAL E SUB-RAMAL FORNECIMENTO E INSTALAÇÃO. AF_01/2016	UN	340,58	341,33
SINAPI	93117	TE DUPLA CURVA EM BRONZE/LATÃO, DN 1/2" X 15 MM X 1/2", SEM ANEL DE SOLDA, ROSCA F X BOLSA X ROSCA F, INSTALADO EM RAMAL E SUB-RAMAL FORNECIMENTO E INSTALAÇÃO. AF_01/2016	UN	36,76	37,52
SINAPI	93118	TE DUPLA CURVA EM BRONZE/LATÃO, DN 3/4" X 22 MM X 3/4", SEM ANEL DE SOLDA, ROSCA F X BOLSA X ROSCA F, INSTALADO EM RAMAL E SUB-RAMAL FORNECIMENTO E INSTALAÇÃO. AF_01/2016	UN	54,39	55,55
SINAPI	93119	CURVA EM COBRE, DN 22 MM, 45 GRAUS, SEM ANEL DE SOLDA, BOLSA X BOLSA, INSTALADO EM PRUMADA FORNECIMENTO E INSTALAÇÃO. AF_01/2016	UN	10,78	11,16
SINAPI	93120	COTOVELO EM BRONZE/LATÃO, DN 22 MM X 1/2", 90 GRAUS, SEM ANEL DE SOLDA, BOLSA X ROSCA F, INSTALADO EM PRUMADA FORNECIMENTO E INSTALAÇÃO. AF_01/2016	UN	16,49	16,87
SINAPI	93121	COTOVELO EM BRONZE/LATÃO, DN 22 MM X 3/4", 90 GRAUS, SEM ANEL DE SOLDA, BOLSA X ROSCA F, INSTALADO EM PRUMADA FORNECIMENTO E INSTALAÇÃO. AF_01/2016	UN	17,99	18,37
SINAPI	93122	CURVA EM COBRE, DN 28 MM, 45 GRAUS, SEM ANEL DE SOLDA, BOLSA X BOLSA, INSTALADO EM PRUMADA FORNECIMENTO E INSTALAÇÃO. AF_01/2016	UN	15,73	16,19
SINAPI	93123	CURVA EM COBRE, DN 35 MM, 45 GRAUS, SEM ANEL DE SOLDA, BOLSA X BOLSA, INSTALADO EM PRUMADA FORNECIMENTO E INSTALAÇÃO. AF_01/2016	UN	34,33	34,87
SINAPI	93124	CURVA EM COBRE, DN 42 MM, 45 GRAUS, SEM ANEL DE SOLDA, BOLSA X BOLSA, INSTALADO EM PRUMADA FORNECIMENTO E INSTALAÇÃO. AF_01/2016	UN	53,79	54,42
SINAPI	93125	CURVA EM COBRE, DN 54 MM, 45 GRAUS, SEM ANEL DE SOLDA, BOLSA X BOLSA, INSTALADO EM PRUMADA FORNECIMENTO E INSTALAÇÃO. AF_01/2016	UN	78,16	78,93
SINAPI	93126	CURVA EM COBRE, DN 66 MM, 45 GRAUS, SEM ANEL DE SOLDA, BOLSA X BOLSA, INSTALADO EM PRUMADA FORNECIMENTO E INSTALAÇÃO. AF_01/2016	UN	172,63	173,54
SINAPI	93133	BUCHA DE REDUÇÃO EM COBRE, DN 28 MM X 22 MM, SEM ANEL DE SOLDA, INSTALADO EM RAMAL E SUB-RAMAL FORNECIMENTO E INSTALAÇÃO. AF_01/2016	UN	12,57	13,32
SINAPI	94465	LUVA, EM FERRO GALVANIZADO, CONEXÃO ROSQUEADA, DN 50 (2", INSTALADO EM RESERVAÇÃO DE ÁGUA DE EDIFICAÇÃO QUE POSSUA RESERVATÓRIO DE FIBRA/FIBROCIMENTO FORNECIMENTO E INSTALAÇÃO. AF_06/2016	UN	34,09	35,49
SINAPI	94466	NIPLE, EM FERRO GALVANIZADO, CONEXÃO ROSQUEADA, DN 50 (2", INSTALADO EM RESERVAÇÃO DE ÁGUA DE EDIFICAÇÃO QUE POSSUA RESERVATÓRIO DE FIBRA/FIBROCIMENTO FORNECIMENTO E INSTALAÇÃO. AF_06/2016	UN	34,10	35,50
SINAPI	94467	LUVA, EM FERRO GALVANIZADO, CONEXÃO ROSQUEADA, DN 65 (2 1/2", INSTALADO EM RESERVAÇÃO DE ÁGUA DE EDIFICAÇÃO QUE POSSUA RESERVATÓRIO DE FIBRA/FIBROCIMENTO FORNECIMENTO E INSTALAÇÃO. AF_06/2016	UN	52,78	54,18
SINAPI	94468	NIPLE, EM FERRO GALVANIZADO, CONEXÃO ROSQUEADA, DN 65 (2 1/2", INSTALADO EM RESERVAÇÃO DE ÁGUA DE EDIFICAÇÃO QUE POSSUA RESERVATÓRIO DE FIBRA/FIBROCIMENTO FORNECIMENTO E INSTALAÇÃO. AF_06/2016	UN	46,14	47,54
SINAPI	94469	LUVA, EM FERRO GALVANIZADO, CONEXÃO ROSQUEADA, DN 80 (3", INSTALADO EM RESERVAÇÃO DE ÁGUA DE EDIFICAÇÃO QUE POSSUA RESERVATÓRIO DE FIBRA/FIBROCIMENTO FORNECIMENTO E INSTALAÇÃO. AF_06/2016	UN	76,70	78,45
SINAPI	94470	NIPLE, EM FERRO GALVANIZADO, CONEXÃO ROSQUEADA, DN 80 (3", INSTALADO EM RESERVAÇÃO DE ÁGUA DE EDIFICAÇÃO QUE POSSUA RESERVATÓRIO DE FIBRA/FIBROCIMENTO FORNECIMENTO E INSTALAÇÃO. AF_06/2016	UN	70,79	72,54
SINAPI	94471	COTOVELO 90 GRAUS, EM FERRO GALVANIZADO, CONEXÃO ROSQUEADA, DN 50 (2", INSTALADO EM RESERVAÇÃO DE ÁGUA DE EDIFICAÇÃO QUE POSSUA RESERVATÓRIO DE FIBRA/FIBROCIMENTO FORNECIMENTO E INSTALAÇÃO. AF_06/2016	UN	49,14	51,24
SINAPI	94472	COTOVELO 45 GRAUS, EM FERRO GALVANIZADO, CONEXÃO ROSQUEADA, DN 50 (2", INSTALADO EM RESERVAÇÃO DE ÁGUA DE EDIFICAÇÃO QUE POSSUA RESERVATÓRIO DE FIBRA/FIBROCIMENTO FORNECIMENTO E INSTALAÇÃO. AF_06/2016	UN	50,62	52,72
SINAPI	94473	COTOVELO 90 GRAUS, EM FERRO GALVANIZADO, CONEXÃO ROSQUEADA, DN 65 (2 1/2", INSTALADO EM RESERVAÇÃO DE ÁGUA DE EDIFICAÇÃO QUE POSSUA RESERVATÓRIO DE FIBRA/FIBROCIMENTO FORNECIMENTO E INSTALAÇÃO. AF_06/2016	UN	75,55	77,65
SINAPI	94474	COTOVELO 45 GRAUS, EM FERRO GALVANIZADO, CONEXÃO ROSQUEADA, DN 65 (2 1/2", INSTALADO EM RESERVAÇÃO DE ÁGUA DE EDIFICAÇÃO QUE POSSUA RESERVATÓRIO DE FIBRA/FIBROCIMENTO FORNECIMENTO E INSTALAÇÃO. AF_06/2016	UN	82,05	84,15
SINAPI	94475	COTOVELO 90 GRAUS, EM FERRO GALVANIZADO, CONEXÃO ROSQUEADA, DN 80 (3", INSTALADO EM RESERVAÇÃO DE ÁGUA DE EDIFICAÇÃO QUE POSSUA RESERVATÓRIO DE FIBRA/FIBROCIMENTO FORNECIMENTO E INSTALAÇÃO. AF_06/2016	UN	103,87	106,49
SINAPI	94476	COTOVELO 45 GRAUS, EM FERRO GALVANIZADO, CONEXÃO ROSQUEADA, DN 80 (3", INSTALADO EM RESERVAÇÃO DE ÁGUA DE EDIFICAÇÃO QUE POSSUA RESERVATÓRIO DE FIBRA/FIBROCIMENTO FORNECIMENTO E INSTALAÇÃO. AF_06/2016	UN	116,38	119,00
SINAPI	94477	TÊ, EM FERRO GALVANIZADO, CONEXÃO ROSQUEADA, DN 50 (2", INSTALADO EM RESERVAÇÃO DE ÁGUA DE EDIFICAÇÃO QUE POSSUA RESERVATÓRIO DE FIBRA/FIBROCIMENTO FORNECIMENTO E INSTALAÇÃO. AF_06/2016	UN	65,42	68,22
SINAPI	94478	TÊ, EM FERRO GALVANIZADO, CONEXÃO ROSQUEADA, DN 65 (2 1/2", INSTALADO EM RESERVAÇÃO DE ÁGUA DE EDIFICAÇÃO QUE POSSUA RESERVATÓRIO DE FIBRA/FIBROCIMENTO FORNECIMENTO E INSTALAÇÃO. AF_06/2016	UN	103,91	106,71
SINAPI	94479	TÊ, EM FERRO GALVANIZADO, CONEXÃO ROSQUEADA, DN 80 (3", INSTALADO EM RESERVAÇÃO DE ÁGUA DE EDIFICAÇÃO QUE POSSUA RESERVATÓRIO DE FIBRA/FIBROCIMENTO FORNECIMENTO E INSTALAÇÃO. AF_06/2016	UN	137,18	140,68
SINAPI	94606	LUVA EM COBRE, DN 54 MM, SEM ANEL DE SOLDA, INSTALADO EM RESERVAÇÃO DE ÁGUA DE EDIFICAÇÃO QUE POSSUA RESERVATÓRIO DE FIBRA/FIBROCIMENTO FORNECIMENTO E INSTALAÇÃO. AF_06/2016	UN	48,41	50,05
SINAPI	94608	LUVA EM COBRE, DN 66 MM, SEM ANEL DE SOLDA, INSTALADO EM RESERVAÇÃO DE ÁGUA DE EDIFICAÇÃO QUE POSSUA RESERVATÓRIO DE FIBRA/FIBROCIMENTO FORNECIMENTO E INSTALAÇÃO. AF_06/2016	UN	116,17	117,81
SINAPI	94610	LUVA EM COBRE, DN 79 MM, SEM ANEL DE SOLDA, INSTALADO EM RESERVAÇÃO DE ÁGUA DE EDIFICAÇÃO QUE POSSUA RESERVATÓRIO DE FIBRA/FIBROCIMENTO FORNECIMENTO E INSTALAÇÃO. AF_06/2016	UN	171,78	173,58
SINAPI	94612	LUVA DE COBRE, DN 104 MM, SEM ANEL DE SOLDA, INSTALADO EM RESERVAÇÃO DE ÁGUA DE EDIFICAÇÃO QUE POSSUA RESERVATÓRIO DE FIBRA/FIBROCIMENTO FORNECIMENTO E INSTALAÇÃO. AF_06/2016	UN	240,18	241,98
SINAPI	94614	COTOVELO EM COBRE, DN 54 MM, 90 GRAUS, SEM ANEL DE SOLDA, INSTALADO EM RESERVAÇÃO DE ÁGUA DE EDIFICAÇÃO QUE POSSUA RESERVATÓRIO DE FIBRA/FIBROCIMENTO FORNECIMENTO E INSTALAÇÃO. AF_06/2016	UN	81,52	83,98
SINAPI	94615	CURVA EM COBRE, DN 54 MM, 45 GRAUS, SEM ANEL DE SOLDA, BOLSA X BOLSA, INSTALADO EM RESERVAÇÃO DE ÁGUA DE EDIFICAÇÃO QUE POSSUA RESERVATÓRIO DE FIBRA/FIBROCIMENTO FORNECIMENTO E INSTALAÇÃO. AF_06/2016	UN	92,15	94,61
SINAPI	94616	COTOVELO EM COBRE, DN 66 MM, 90 GRAUS, SEM ANEL DE SOLDA, INSTALADO EM RESERVAÇÃO DE ÁGUA DE EDIFICAÇÃO QUE POSSUA RESERVATÓRIO DE FIBRA/FIBROCIMENTO FORNECIMENTO E INSTALAÇÃO. AF_06/2016	UN	221,30	223,76
SINAPI	94617	CURVA EM COBRE, DN 66 MM, 45 GRAUS, SEM ANEL DE SOLDA, BOLSA X BOLSA, INSTALADO EM RESERVAÇÃO DE ÁGUA DE EDIFICAÇÃO QUE POSSUA RESERVATÓRIO DE FIBRA/FIBROCIMENTO FORNECIMENTO E INSTALAÇÃO. AF_06/2016	UN	184,32	186,78
SINAPI	94618	COTOVELO EM COBRE, DN 79 MM, 90 GRAUS, SEM ANEL DE SOLDA, INSTALADO EM RESERVAÇÃO DE ÁGUA DE EDIFICAÇÃO QUE POSSUA RESERVATÓRIO DE FIBRA/FIBROCIMENTO FORNECIMENTO E INSTALAÇÃO. AF_06/2016	UN	217,64	220,32
SINAPI	94620	COTOVELO EM COBRE, DN 104 MM, 90 GRAUS, SEM ANEL DE SOLDA, INSTALADO EM RESERVAÇÃO DE ÁGUA DE EDIFICAÇÃO QUE POSSUA RESERVATÓRIO DE FIBRA/FIBROCIMENTO FORNECIMENTO E INSTALAÇÃO. AF_06/2016	UN	494,25	496,93
SINAPI	94622	TE EM COBRE, DN 54 MM, SEM ANEL DE SOLDA, INSTALADO EM RESERVAÇÃO DE ÁGUA DE EDIFICAÇÃO QUE POSSUA RESERVATÓRIO DE FIBRA/FIBROCIMENTO FORNECIMENTO E INSTALAÇÃO. AF_06/2016	UN	118,90	122,18
SINAPI	94623	TE EM COBRE, DN 66 MM, SEM ANEL DE SOLDA, INSTALADO EM RESERVAÇÃO DE ÁGUA DE EDIFICAÇÃO QUE POSSUA RESERVATÓRIO DE FIBRA/FIBROCIMENTO FORNECIMENTO E INSTALAÇÃO. AF_06/2016	UN	274,38	277,66
SINAPI	94624	TE EM COBRE, DN 79 MM, SEM ANEL DE SOLDA, INSTALADO EM RESERVAÇÃO DE ÁGUA DE EDIFICAÇÃO QUE POSSUA RESERVATÓRIO DE FIBRA/FIBROCIMENTO FORNECIMENTO E INSTALAÇÃO. AF_06/2016	UN	415,84	419,42
SINAPI	94625	TE EM COBRE, DN 104 MM, SEM ANEL DE SOLDA, INSTALADO EM RESERVAÇÃO DE ÁGUA DE EDIFICAÇÃO QUE POSSUA RESERVATÓRIO DE FIBRA/FIBROCIMENTO FORNECIMENTO E INSTALAÇÃO. AF_06/2016	UN	860,75	864,33
SINAPI	94656	ADAPTADOR CURTO COM BOLSA E ROSCA PARA REGISTRO, PVC, SOLDÁVEL, DN 25 MM X 3/4 , INSTALADO EM RESERVAÇÃO DE ÁGUA DE EDIFICAÇÃO QUE POSSUA RESERVATÓRIO DE FIBRA/FIBROCIMENTO FORNECIMENTO E INSTALAÇÃO. AF_06/2016	UN	3,98	4,30
SINAPI	94657	LUVA PVC, SOLDÁVEL, DN 25 MM, INSTALADA EM RESERVAÇÃO DE ÁGUA DE EDIFICAÇÃO QUE POSSUA RESERVATÓRIO DE FIBRA/FIBROCIMENTO FORNECIMENTO E INSTALAÇÃO. AF_06/2016	UN	3,92	4,24
SINAPI	94658	ADAPTADOR CURTO COM BOLSA E ROSCA PARA REGISTRO, PVC, SOLDÁVEL, DN 32 MM X 1 , INSTALADO EM RESERVAÇÃO DE ÁGUA DE EDIFICAÇÃO QUE POSSUA RESERVATÓRIO DE FIBRA/FIBROCIMENTO FORNECIMENTO E INSTALAÇÃO. AF_06/2016	UN	4,61	4,93

FONTE	CÓDIGO	DESCRIÇÃO	UNIDADE	DESONERADO	NÃO DESONERADO
SINAPI	94659	LUVA PVC, SOLDÁVEL, DN 32 MM, INSTALADA EM RESERVAÇÃO DE ÁGUA DE EDIFICAÇÃO QUE POSSUA RESERVATÓRIO DE FIBRA/FIBROCIMENTO FORNECIMENTO E INSTALAÇÃO. AF_06/2016	UN	4,68	5,00
SINAPI	94660	ADAPTADOR CURTO COM BOLSA E ROSCA PARA REGISTRO, PVC, SOLDÁVEL, DN 40 MM X 1 1/4 , INSTALADO EM RESERVAÇÃO DE ÁGUA DE EDIFICAÇÃO QUE POSSUA RESERVATÓRIO DE FIBRA/FIBROCIMENTO FORNECIMENTO E INSTALAÇÃO. AF_06/2016	UN	7,46	7,92
SINAPI	94661	LUVA, PVC, SOLDÁVEL, DN 40 MM, INSTALADO EM RESERVAÇÃO DE ÁGUA DE EDIFICAÇÃO QUE POSSUA RESERVATÓRIO DE FIBRA/FIBROCIMENTO FORNECIMENTO E INSTALAÇÃO. AF_06/2016	UN	7,75	8,21
SINAPI	94662	ADAPTADOR CURTO COM BOLSA E ROSCA PARA REGISTRO, PVC, SOLDÁVEL, DN 50 MM X 1 1/2 , INSTALADO EM RESERVAÇÃO DE ÁGUA DE EDIFICAÇÃO QUE POSSUA RESERVATÓRIO DE FIBRA/FIBROCIMENTO FORNECIMENTO E INSTALAÇÃO. AF_06/2016	UN	8,09	8,55
SINAPI	94663	LUVA, PVC, SOLDÁVEL, DN 50 MM, INSTALADO EM RESERVAÇÃO DE ÁGUA DE EDIFICAÇÃO QUE POSSUA RESERVATÓRIO DE FIBRA/FIBROCIMENTO FORNECIMENTO E INSTALAÇÃO. AF_06/2016	UN	8,21	8,67
SINAPI	94664	ADAPTADOR CURTO COM BOLSA E ROSCA PARA REGISTRO, PVC, SOLDÁVEL, DN 60 MM X 2 , INSTALADO EM RESERVAÇÃO DE ÁGUA DE EDIFICAÇÃO QUE POSSUA RESERVATÓRIO DE FIBRA/FIBROCIMENTO FORNECIMENTO E INSTALAÇÃO. AF_06/2016	UN	17,24	17,99
SINAPI	94665	LUVA, PVC, SOLDÁVEL, DN 60 MM, INSTALADO EM RESERVAÇÃO DE ÁGUA DE EDIFICAÇÃO QUE POSSUA RESERVATÓRIO DE FIBRA/FIBROCIMENTO FORNECIMENTO E INSTALAÇÃO. AF_06/2016	UN	17,23	17,98
SINAPI	94666	ADAPTADOR CURTO COM BOLSA E ROSCA PARA REGISTRO, PVC, SOLDÁVEL, DN 75 MM X 2 1/2 , INSTALADO EM RESERVAÇÃO DE ÁGUA DE EDIFICAÇÃO QUE POSSUA RESERVATÓRIO DE FIBRA/FIBROCIMENTO FORNECIMENTO E INSTALAÇÃO. AF_06/2016	UN	20,87	21,62
SINAPI	94667	LUVA, PVC, SOLDÁVEL, DN 75 MM, INSTALADO EM RESERVAÇÃO DE ÁGUA DE EDIFICAÇÃO QUE POSSUA RESERVATÓRIO DE FIBRA/FIBROCIMENTO FORNECIMENTO E INSTALAÇÃO. AF_06/2016	UN	23,13	23,88
SINAPI	94668	ADAPTADOR CURTO COM BOLSA E ROSCA PARA REGISTRO, PVC, SOLDÁVEL, DN 85 MM X 3 , INSTALADO EM RESERVAÇÃO DE ÁGUA DE EDIFICAÇÃO QUE POSSUA RESERVATÓRIO DE FIBRA/FIBROCIMENTO FORNECIMENTO E INSTALAÇÃO. AF_06/2016	UN	35,72	37,02
SINAPI	94669	LUVA, PVC, SOLDÁVEL, DN 85 MM, INSTALADO EM RESERVAÇÃO DE ÁGUA DE EDIFICAÇÃO QUE POSSUA RESERVATÓRIO DE FIBRA/FIBROCIMENTO FORNECIMENTO E INSTALAÇÃO. AF_06/2016	UN	48,40	49,70
SINAPI	94670	ADAPTADOR CURTO COM BOLSA E ROSCA PARA REGISTRO, PVC, SOLDÁVEL, DN 110 MM X 4 , INSTALADO EM RESERVAÇÃO DE ÁGUA DE EDIFICAÇÃO QUE POSSUA RESERVATÓRIO DE FIBRA/FIBROCIMENTO FORNECIMENTO E INSTALAÇÃO. AF_06/2016	UN	47,00	48,30
SINAPI	94671	LUVA, PVC, SOLDÁVEL, DN 110 MM, INSTALADO EM RESERVAÇÃO DE ÁGUA DE EDIFICAÇÃO QUE POSSUA RESERVATÓRIO DE FIBRA/FIBROCIMENTO FORNECIMENTO E INSTALAÇÃO. AF_06/2016	UN	68,13	69,43
SINAPI	94672	JOELHO 90 GRAUS COM BUCHA DE LATÃO, PVC, SOLDÁVEL, DN 25 MM, X 3/4", INSTALADO EM RESERVAÇÃO DE ÁGUA DE EDIFICAÇÃO QUE POSSUA RESERVATÓRIO DE FIBRA/FIBROCIMENTO FORNECIMENTO E INSTALAÇÃO. AF_06/2016	UN	6,89	7,37
SINAPI	94673	CURVA 90 GRAUS, PVC, SOLDÁVEL, DN 25 MM, INSTALADO EM RESERVAÇÃO DE ÁGUA DE EDIFICAÇÃO QUE POSSUA RESERVATÓRIO DE FIBRA/FIBROCIMENTO FORNECIMENTO E INSTALAÇÃO. AF_06/2016	UN	6,72	7,20
SINAPI	94674	JOELHO 90 GRAUS, PVC, SOLDÁVEL, DN 32 MM INSTALADO EM RESERVAÇÃO DE ÁGUA DE EDIFICAÇÃO QUE POSSUA RESERVATÓRIO DE FIBRA/FIBROCIMENTO FORNECIMENTO E INSTALAÇÃO. AF_06/2016	UN	6,13	6,61
SINAPI	94675	CURVA 90 GRAUS, PVC, SOLDÁVEL, DN 32 MM, INSTALADO EM RESERVAÇÃO DE ÁGUA DE EDIFICAÇÃO QUE POSSUA RESERVATÓRIO DE FIBRA/FIBROCIMENTO FORNECIMENTO E INSTALAÇÃO. AF_06/2016	UN	9,32	9,80
SINAPI	94676	JOELHO 90 GRAUS, PVC, SOLDÁVEL, DN 40 MM INSTALADO EM RESERVAÇÃO DE ÁGUA DE EDIFICAÇÃO QUE POSSUA RESERVATÓRIO DE FIBRA/FIBROCIMENTO FORNECIMENTO E INSTALAÇÃO. AF_06/2016	UN	10,42	11,11
SINAPI	94677	CURVA 90 GRAUS, PVC, SOLDÁVEL, DN 40 MM, INSTALADO EM RESERVAÇÃO DE ÁGUA DE EDIFICAÇÃO QUE POSSUA RESERVATÓRIO DE FIBRA/FIBROCIMENTO FORNECIMENTO E INSTALAÇÃO. AF_06/2016	UN	15,22	15,91
SINAPI	94678	JOELHO 90 GRAUS, PVC, SOLDÁVEL, DN 50 MM INSTALADO EM RESERVAÇÃO DE ÁGUA DE EDIFICAÇÃO QUE POSSUA RESERVATÓRIO DE FIBRA/FIBROCIMENTO FORNECIMENTO E INSTALAÇÃO. AF_06/2016	UN	10,70	11,39
SINAPI	94679	CURVA 90 GRAUS, PVC, SOLDÁVEL, DN 50 MM, INSTALADO EM RESERVAÇÃO DE ÁGUA DE EDIFICAÇÃO QUE POSSUA RESERVATÓRIO DE FIBRA/FIBROCIMENTO FORNECIMENTO E INSTALAÇÃO. AF_06/2016	UN	17,03	17,72
SINAPI	94680	JOELHO 90 GRAUS, PVC, SOLDÁVEL, DN 60 MM INSTALADO EM RESERVAÇÃO DE ÁGUA DE EDIFICAÇÃO QUE POSSUA RESERVATÓRIO DE FIBRA/FIBROCIMENTO FORNECIMENTO E INSTALAÇÃO. AF_06/2016	UN	28,40	29,51
SINAPI	94681	CURVA 90 GRAUS, PVC, SOLDÁVEL, DN 60 MM, INSTALADO EM RESERVAÇÃO DE ÁGUA DE EDIFICAÇÃO QUE POSSUA RESERVATÓRIO DE FIBRA/FIBROCIMENTO FORNECIMENTO E INSTALAÇÃO. AF_06/2016	UN	37,07	38,18
SINAPI	94682	JOELHO 90 GRAUS, PVC, SOLDÁVEL, DN 75 MM INSTALADO EM RESERVAÇÃO DE ÁGUA DE EDIFICAÇÃO QUE POSSUA RESERVATÓRIO DE FIBRA/FIBROCIMENTO FORNECIMENTO E INSTALAÇÃO. AF_06/2016	UN	73,01	74,12
SINAPI	94683	CURVA 90 GRAUS, PVC, SOLDÁVEL, DN 75 MM, INSTALADO EM RESERVAÇÃO DE ÁGUA DE EDIFICAÇÃO QUE POSSUA RESERVATÓRIO DE FIBRA/FIBROCIMENTO FORNECIMENTO E INSTALAÇÃO. AF_06/2016	UN	47,55	48,66
SINAPI	94684	JOELHO 90 GRAUS, PVC, SOLDÁVEL, DN 85 MM INSTALADO EM RESERVAÇÃO DE ÁGUA DE EDIFICAÇÃO QUE POSSUA RESERVATÓRIO DE FIBRA/FIBROCIMENTO FORNECIMENTO E INSTALAÇÃO. AF_06/2016	UN	93,83	95,78
SINAPI	94685	CURVA 90 GRAUS, PVC, SOLDÁVEL, DN 85 MM, INSTALADO EM RESERVAÇÃO DE ÁGUA DE EDIFICAÇÃO QUE POSSUA RESERVATÓRIO DE FIBRA/FIBROCIMENTO FORNECIMENTO E INSTALAÇÃO. AF_06/2016	UN	72,64	74,59
SINAPI	94686	JOELHO 90 GRAUS, PVC, SOLDÁVEL, DN 110 MM INSTALADO EM RESERVAÇÃO DE ÁGUA DE EDIFICAÇÃO QUE POSSUA RESERVATÓRIO DE FIBRA/FIBROCIMENTO FORNECIMENTO E INSTALAÇÃO. AF_06/2016	UN	173,71	175,66
SINAPI	94687	CURVA 90 GRAUS, PVC, SOLDÁVEL, DN 110 MM, INSTALADO EM RESERVAÇÃO DE ÁGUA DE EDIFICAÇÃO QUE POSSUA RESERVATÓRIO DE FIBRA/FIBROCIMENTO FORNECIMENTO E INSTALAÇÃO. AF_06/2016	UN	141,77	143,72
SINAPI	94688	TÊ, PVC, SOLDÁVEL, DN 25 MM INSTALADO EM RESERVAÇÃO DE ÁGUA DE EDIFICAÇÃO QUE POSSUA RESERVATÓRIO DE FIBRA/FIBROCIMENTO FORNECIMENTO E INSTALAÇÃO. AF_06/2016	UN	7,15	7,79
SINAPI	94689	TÊ COM BUCHA DE LATÃO NA BOLSA CENTRAL, PVC, SOLDÁVEL, DN 25 MM X 3/4 , INSTALADO EM RESERVAÇÃO DE ÁGUA DE EDIFICAÇÃO QUE POSSUA RESERVATÓRIO DE FIBRA/FIBROCIMENTO FORNECIMENTO E INSTALAÇÃO. AF_06/2016	UN	9,45	10,09
SINAPI	94690	TÊ, PVC, SOLDÁVEL, DN 32 MM INSTALADO EM RESERVAÇÃO DE ÁGUA DE EDIFICAÇÃO QUE POSSUA RESERVATÓRIO DE FIBRA/FIBROCIMENTO FORNECIMENTO E INSTALAÇÃO. AF_06/2016	UN	9,08	9,72
SINAPI	94691	TÊ DE REDUÇÃO, PVC, SOLDÁVEL, DN 32 MM X 25 MM, INSTALADO EM RESERVAÇÃO DE ÁGUA DE EDIFICAÇÃO QUE POSSUA RESERVATÓRIO DE FIBRA/FIBROCIMENTO FORNECIMENTO E INSTALAÇÃO. AF_06/2016	UN	10,41	11,05
SINAPI	94692	TÊ, PVC, SOLDÁVEL, DN 40 MM INSTALADO EM RESERVAÇÃO DE ÁGUA DE EDIFICAÇÃO QUE POSSUA RESERVATÓRIO DE FIBRA/FIBROCIMENTO FORNECIMENTO E INSTALAÇÃO. AF_06/2016	UN	15,58	16,49
SINAPI	94693	TÊ DE REDUÇÃO, PVC, SOLDÁVEL, DN 40 MM X 32 MM, INSTALADO EM RESERVAÇÃO DE ÁGUA DE EDIFICAÇÃO QUE POSSUA RESERVATÓRIO DE FIBRA/FIBROCIMENTO FORNECIMENTO E INSTALAÇÃO. AF_06/2016	UN	16,25	17,16
SINAPI	94694	TÊ, PVC, SOLDÁVEL, DN 50 MM INSTALADO EM RESERVAÇÃO DE ÁGUA DE EDIFICAÇÃO QUE POSSUA RESERVATÓRIO DE FIBRA/FIBROCIMENTO FORNECIMENTO E INSTALAÇÃO. AF_06/2016	UN	16,29	17,20
SINAPI	94695	TÊ DE REDUÇÃO, PVC, SOLDÁVEL, DN 50 MM X 40 MM, INSTALADO EM RESERVAÇÃO DE ÁGUA DE EDIFICAÇÃO QUE POSSUA RESERVATÓRIO DE FIBRA/FIBROCIMENTO FORNECIMENTO E INSTALAÇÃO. AF_06/2016	UN	21,46	22,37
SINAPI	94696	TÊ, PVC, SOLDÁVEL, DN 60 MM INSTALADO EM RESERVAÇÃO DE ÁGUA DE EDIFICAÇÃO QUE POSSUA RESERVATÓRIO DE FIBRA/FIBROCIMENTO FORNECIMENTO E INSTALAÇÃO. AF_06/2016	UN	36,93	38,41
SINAPI	94697	TÊ, PVC, SOLDÁVEL, DN 75 MM INSTALADO EM RESERVAÇÃO DE ÁGUA DE EDIFICAÇÃO QUE POSSUA RESERVATÓRIO DE FIBRA/FIBROCIMENTO FORNECIMENTO E INSTALAÇÃO. AF_06/2016	UN	56,96	58,44
SINAPI	94698	TÊ DE REDUÇÃO, PVC, SOLDÁVEL, DN 75 MM X 50 MM, INSTALADO EM RESERVAÇÃO DE ÁGUA DE EDIFICAÇÃO QUE POSSUA RESERVATÓRIO DE FIBRA/FIBROCIMENTO FORNECIMENTO E INSTALAÇÃO. AF_06/2016	UN	49,92	51,40
SINAPI	94699	TÊ, PVC, SOLDÁVEL, DN 85 MM INSTALADO EM RESERVAÇÃO DE ÁGUA DE EDIFICAÇÃO QUE POSSUA RESERVATÓRIO DE FIBRA/FIBROCIMENTO FORNECIMENTO E INSTALAÇÃO. AF_06/2016	UN	95,94	98,53
SINAPI	94700	TÊ DE REDUÇÃO, PVC, SOLDÁVEL, DN 85 MM X 60 MM, INSTALADO EM RESERVAÇÃO DE ÁGUA DE EDIFICAÇÃO QUE POSSUA RESERVATÓRIO DE FIBRA/FIBROCIMENTO FORNECIMENTO E INSTALAÇÃO. AF_06/2016	UN	81,52	84,11
SINAPI	94701	TÊ, PVC, SOLDÁVEL, DN 110 MM INSTALADO EM RESERVAÇÃO DE ÁGUA DE EDIFICAÇÃO QUE POSSUA RESERVATÓRIO DE FIBRA/FIBROCIMENTO FORNECIMENTO E INSTALAÇÃO. AF_06/2016	UN	141,66	144,25
SINAPI	94702	TÊ DE REDUÇÃO, PVC, SOLDÁVEL, DN 110 MM X 60 MM, INSTALADO EM RESERVAÇÃO DE ÁGUA DE EDIFICAÇÃO QUE POSSUA RESERVATÓRIO DE FIBRA/FIBROCIMENTO FORNECIMENTO E INSTALAÇÃO. AF_06/2016	UN	134,29	136,88
SINAPI	94703	ADAPTADOR COM FLANGE E ANEL DE VEDAÇÃO, PVC, SOLDÁVEL, DN 25 MM X 3/4 , INSTALADO EM RESERVAÇÃO DE ÁGUA DE EDIFICAÇÃO QUE POSSUA RESERVATÓRIO DE FIBRA/FIBROCIMENTO FORNECIMENTO E INSTALAÇÃO. AF_06/2016	UN	12,70	13,25
SINAPI	94704	ADAPTADOR COM FLANGE E ANEL DE VEDAÇÃO, PVC, SOLDÁVEL, DN 32 MM X 1 , INSTALADO EM RESERVAÇÃO DE ÁGUA DE EDIFICAÇÃO QUE POSSUA RESERVATÓRIO DE FIBRA/FIBROCIMENTO FORNECIMENTO E INSTALAÇÃO. AF_06/2016	UN	14,92	15,47

FONTE	CÓDIGO	DESCRIÇÃO	UNIDADE	DESONERADO	NÃO DESONERADO
SINAPI	94705	ADAPTADOR COM FLANGE E ANEL DE VEDAÇÃO, PVC, SOLDÁVEL, DN 40 MM X 1 1/4 , INSTALADO EM RESERVAÇÃO DE ÁGUA DE EDIFICAÇÃO QUE POSSUA RESERVATÓRIO DE FIBRA/FIBROCIMENTO FORNECIMENTO E INSTALAÇÃO. AF_06/2016	UN	18,26	18,81
SINAPI	94706	ADAPTADOR COM FLANGE E ANEL DE VEDAÇÃO, PVC, SOLDÁVEL, DN 50 MM X 1 1/2 , INSTALADO EM RESERVAÇÃO DE ÁGUA DE EDIFICAÇÃO QUE POSSUA RESERVATÓRIO DE FIBRA/FIBROCIMENTO FORNECIMENTO E INSTALAÇÃO. AF_06/2016	UN	25,83	26,56
SINAPI	94707	ADAPTADOR COM FLANGE E ANEL DE VEDAÇÃO, PVC, SOLDÁVEL, DN 60 MM X 2 , INSTALADO EM RESERVAÇÃO DE ÁGUA DE EDIFICAÇÃO QUE POSSUA RESERVATÓRIO DE FIBRA/FIBROCIMENTO FORNECIMENTO E INSTALAÇÃO. AF_06/2016	UN	32,04	32,77
SINAPI	94708	ADAPTADOR COM FLANGES LIVRES, PVC, SOLDÁVEL, DN 25 MM X 3/4 , INSTALADO EM RESERVAÇÃO DE ÁGUA DE EDIFICAÇÃO QUE POSSUA RESERVATÓRIO DE FIBRA/FIBROCIMENTO FORNECIMENTO E INSTALAÇÃO. AF_06/2016	UN	16,65	17,59
SINAPI	94709	ADAPTADOR COM FLANGES LIVRES, PVC, SOLDÁVEL, DN 32 MM X 1 , INSTALADO EM RESERVAÇÃO DE ÁGUA DE EDIFICAÇÃO QUE POSSUA RESERVATÓRIO DE FIBRA/FIBROCIMENTO FORNECIMENTO E INSTALAÇÃO. AF_06/2016	UN	21,06	22,00
SINAPI	94710	ADAPTADOR COM FLANGES LIVRES, PVC, SOLDÁVEL, DN 40 MM X 1 1/4 , INSTALADO EM RESERVAÇÃO DE ÁGUA DE EDIFICAÇÃO QUE POSSUA RESERVATÓRIO DE FIBRA/FIBROCIMENTO FORNECIMENTO E INSTALAÇÃO. AF_06/2016	UN	32,01	32,95
SINAPI	94711	ADAPTADOR COM FLANGES LIVRES, PVC, SOLDÁVEL, DN 50 MM X 1 1/2 , INSTALADO EM RESERVAÇÃO DE ÁGUA DE EDIFICAÇÃO QUE POSSUA RESERVATÓRIO DE FIBRA/FIBROCIMENTO FORNECIMENTO E INSTALAÇÃO. AF_06/2016	UN	37,93	39,17
SINAPI	94712	ADAPTADOR COM FLANGES LIVRES, PVC, SOLDÁVEL, DN 60 MM X 2 , INSTALADO EM RESERVAÇÃO DE ÁGUA DE EDIFICAÇÃO QUE POSSUA RESERVATÓRIO DE FIBRA/FIBROCIMENTO FORNECIMENTO E INSTALAÇÃO. AF_06/2016	UN	50,50	51,74
SINAPI	94713	ADAPTADOR COM FLANGES LIVRES, PVC, SOLDÁVEL, DN 75 MM X 2 1/2 , INSTALADO EM RESERVAÇÃO DE ÁGUA DE EDIFICAÇÃO QUE POSSUA RESERVATÓRIO DE FIBRA/FIBROCIMENTO FORNECIMENTO E INSTALAÇÃO. AF_06/2016	UN	130,27	131,51
SINAPI	94714	ADAPTADOR COM FLANGES LIVRES, PVC, SOLDÁVEL, DN 85 MM X 3 , INSTALADO EM RESERVAÇÃO DE ÁGUA DE EDIFICAÇÃO QUE POSSUA RESERVATÓRIO DE FIBRA/FIBROCIMENTO FORNECIMENTO E INSTALAÇÃO. AF_06/2016	UN	176,27	177,51
SINAPI	94715	ADAPTADOR COM FLANGES LIVRES, PVC, SOLDÁVEL, DN 110 MM X 4 , INSTALADO EM RESERVAÇÃO DE ÁGUA DE EDIFICAÇÃO QUE POSSUA RESERVATÓRIO DE FIBRA/FIBROCIMENTO FORNECIMENTO E INSTALAÇÃO. AF_06/2016	UN	242,97	244,21
SINAPI	94724	CONECTOR, CPVC, SOLDÁVEL, DN 22 MM X 3/4,INSTALADO EM RESERVAÇÃO DE ÁGUA DE EDIFICAÇÃO QUE POSSUA RESERVATÓRIO DE FIBRA/FIBROCIMENTO FORNECIMENTO E INSTALAÇÃO. AF_06/2016	UN	17,72	18,02
SINAPI	94725	LUVA, CPVC, SOLDÁVEL, DN 22 MM, INSTALADO EM RESERVAÇÃO DE ÁGUA DE EDIFICAÇÃO QUE POSSUA RESERVATÓRIO DE FIBRA/FIBROCIMENTO FORNECIMENTO E INSTALAÇÃO. AF_06/2016	UN	4,40	4,70
SINAPI	94726	CONECTOR, CPVC, SOLDÁVEL, DN 28 MM X 1,INSTALADO EM RESERVAÇÃO DE ÁGUA DE EDIFICAÇÃO QUE POSSUA RESERVATÓRIO DE FIBRA/FIBROCIMENTO FORNECIMENTO E INSTALAÇÃO. AF_06/2016	UN	27,24	27,54
SINAPI	94727	LUVA, CPVC, SOLDÁVEL, DN 28 MM, INSTALADO EM RESERVAÇÃO DE ÁGUA DE EDIFICAÇÃO QUE POSSUA RESERVATÓRIO DE FIBRA/FIBROCIMENTO FORNECIMENTO E INSTALAÇÃO. AF_06/2016	UN	6,16	6,46
SINAPI	94728	CONECTOR, CPVC, SOLDÁVEL, DN 35 MM X 1 1/4,INSTALADO EM RESERVAÇÃO DE ÁGUA DE EDIFICAÇÃO QUE POSSUA RESERVATÓRIO DE FIBRA/FIBROCIMENTO FORNECIMENTO E INSTALAÇÃO. AF_06/2016	UN	102,53	102,92
SINAPI	94729	LUVA, CPVC, SOLDÁVEL, DN 35 MM, INSTALADO EM RESERVAÇÃO DE ÁGUA DE EDIFICAÇÃO QUE POSSUA RESERVATÓRIO DE FIBRA/FIBROCIMENTO FORNECIMENTO E INSTALAÇÃO. AF_06/2016	UN	10,78	11,17
SINAPI	94730	CONECTOR, CPVC, SOLDÁVEL, DN 42 MM X 1 1/2,INSTALADO EM RESERVAÇÃO DE ÁGUA DE EDIFICAÇÃO QUE POSSUA RESERVATÓRIO DE FIBRA/FIBROCIMENTO FORNECIMENTO E INSTALAÇÃO. AF_06/2016	UN	124,50	124,89
SINAPI	94731	LUVA, CPVC, SOLDÁVEL, DN 42 MM, INSTALADO EM RESERVAÇÃO DE ÁGUA DE EDIFICAÇÃO QUE POSSUA RESERVATÓRIO DE FIBRA/FIBROCIMENTO FORNECIMENTO E INSTALAÇÃO. AF_06/2016	UN	13,45	13,84
SINAPI	94733	LUVA, CPVC, SOLDÁVEL, DN 54 MM, INSTALADO EM RESERVAÇÃO DE ÁGUA DE EDIFICAÇÃO QUE POSSUA RESERVATÓRIO DE FIBRA/FIBROCIMENTO FORNECIMENTO E INSTALAÇÃO. AF_06/2016	UN	26,05	26,74
SINAPI	94737	LUVA, CPVC, SOLDÁVEL, DN 89 MM, INSTALADO EM RESERVAÇÃO DE ÁGUA DE EDIFICAÇÃO QUE POSSUA RESERVATÓRIO DE FIBRA/FIBROCIMENTO FORNECIMENTO E INSTALAÇÃO. AF_06/2016	UN	107,91	109,30
SINAPI	94740	JOELHO 90 GRAUS, CPVC, SOLDÁVEL, DN 22 MM, INSTALADO EM RESERVAÇÃO DE ÁGUA DE EDIFICAÇÃO QUE POSSUA RESERVATÓRIO DE FIBRA/FIBROCIMENTO FORNECIMENTO E INSTALAÇÃO. AF_06/2016	UN	6,94	7,38
SINAPI	94741	CURVA 90 GRAUS, CPVC, SOLDÁVEL, DN 22 MM, INSTALADO EM RESERVAÇÃO DE ÁGUA DE EDIFICAÇÃO QUE POSSUA RESERVATÓRIO DE FIBRA/FIBROCIMENTO FORNECIMENTO E INSTALAÇÃO. AF_06/2016	UN	8,55	8,99
SINAPI	94742	JOELHO 90 GRAUS, CPVC, SOLDÁVEL, DN 28 MM, INSTALADO EM RESERVAÇÃO DE ÁGUA DE EDIFICAÇÃO QUE POSSUA RESERVATÓRIO DE FIBRA/FIBROCIMENTO FORNECIMENTO E INSTALAÇÃO. AF_06/2016	UN	10,35	10,79
SINAPI	94743	CURVA 90 GRAUS, CPVC, SOLDÁVEL, DN 28 MM, INSTALADO EM RESERVAÇÃO DE ÁGUA DE EDIFICAÇÃO QUE POSSUA RESERVATÓRIO DE FIBRA/FIBROCIMENTO FORNECIMENTO E INSTALAÇÃO. AF_06/2016	UN	11,36	11,80
SINAPI	94744	JOELHO 90 GRAUS, CPVC, SOLDÁVEL, DN 35 MM, INSTALADO EM RESERVAÇÃO DE ÁGUA DE EDIFICAÇÃO QUE POSSUA RESERVATÓRIO DE FIBRA/FIBROCIMENTO FORNECIMENTO E INSTALAÇÃO. AF_06/2016	UN	16,40	16,99
SINAPI	94746	JOELHO 90 GRAUS, CPVC, SOLDÁVEL, DN 42 MM, INSTALADO EM RESERVAÇÃO DE ÁGUA DE EDIFICAÇÃO QUE POSSUA RESERVATÓRIO DE FIBRA/FIBROCIMENTO FORNECIMENTO E INSTALAÇÃO. AF_06/2016	UN	23,18	23,77
SINAPI	94748	JOELHO 90 GRAUS, CPVC, SOLDÁVEL, DN 54 MM, INSTALADO EM RESERVAÇÃO DE ÁGUA DE EDIFICAÇÃO QUE POSSUA RESERVATÓRIO DE FIBRA/FIBROCIMENTO FORNECIMENTO E INSTALAÇÃO. AF_06/2016	UN	47,67	48,70
SINAPI	94750	JOELHO 90 GRAUS, CPVC, SOLDÁVEL, DN 73 MM, INSTALADO EM RESERVAÇÃO DE ÁGUA DE EDIFICAÇÃO QUE POSSUA RESERVATÓRIO DE FIBRA/FIBROCIMENTO FORNECIMENTO E INSTALAÇÃO. AF_06/2016	UN	111,81	112,84
SINAPI	94752	JOELHO 90 GRAUS, CPVC, SOLDÁVEL, DN 89 MM, INSTALADO EM RESERVAÇÃO DE ÁGUA DE EDIFICAÇÃO QUE POSSUA RESERVATÓRIO DE FIBRA/FIBROCIMENTO FORNECIMENTO E INSTALAÇÃO. AF_06/2016	UN	137,08	139,16
SINAPI	94756	TE, CPVC, SOLDÁVEL, DN 22 MM, INSTALADO EM RESERVAÇÃO DE ÁGUA DE EDIFICAÇÃO QUE POSSUA RESERVATÓRIO DE FIBRA/FIBROCIMENTO FORNECIMENTO E INSTALAÇÃO. AF_06/2016	UN	8,79	9,39
SINAPI	94757	TE, CPVC, SOLDÁVEL, DN 28 MM, INSTALADO EM RESERVAÇÃO DE ÁGUA DE EDIFICAÇÃO QUE POSSUA RESERVATÓRIO DE FIBRA/FIBROCIMENTO FORNECIMENTO E INSTALAÇÃO. AF_06/2016	UN	11,83	12,43
SINAPI	94758	TE, CPVC, SOLDÁVEL, DN 35 MM, INSTALADO EM RESERVAÇÃO DE ÁGUA DE EDIFICAÇÃO QUE POSSUA RESERVATÓRIO DE FIBRA/FIBROCIMENTO FORNECIMENTO E INSTALAÇÃO. AF_06/2016	UN	29,65	30,44
SINAPI	94759	TE, CPVC, SOLDÁVEL, DN 42 MM, INSTALADO EM RESERVAÇÃO DE ÁGUA DE EDIFICAÇÃO QUE POSSUA RESERVATÓRIO DE FIBRA/FIBROCIMENTO FORNECIMENTO E INSTALAÇÃO. AF_06/2016	UN	36,41	37,20
SINAPI	94760	TE, CPVC, SOLDÁVEL, DN 54 MM, INSTALADO EM RESERVAÇÃO DE ÁGUA DE EDIFICAÇÃO QUE POSSUA RESERVATÓRIO DE FIBRA/FIBROCIMENTO FORNECIMENTO E INSTALAÇÃO. AF_06/2016	UN	59,90	61,27
SINAPI	94761	TE, CPVC, SOLDÁVEL, DN 73 MM, INSTALADO EM RESERVAÇÃO DE ÁGUA DE EDIFICAÇÃO QUE POSSUA RESERVATÓRIO DE FIBRA/FIBROCIMENTO FORNECIMENTO E INSTALAÇÃO. AF_06/2016	UN	127,69	129,06
SINAPI	94762	TE, CPVC, SOLDÁVEL, DN 89 MM, INSTALADO EM RESERVAÇÃO DE ÁGUA DE EDIFICAÇÃO QUE POSSUA RESERVATÓRIO DE FIBRA/FIBROCIMENTO FORNECIMENTO E INSTALAÇÃO. AF_06/2016	UN	164,28	167,05
SINAPI	94783	ADAPTADOR COM FLANGE E ANEL DE VEDAÇÃO, PVC, SOLDÁVEL, DN 20 MM X 1/2 , INSTALADO EM RESERVAÇÃO DE ÁGUA DE EDIFICAÇÃO QUE POSSUA RESERVATÓRIO DE FIBRA/FIBROCIMENTO FORNECIMENTO E INSTALAÇÃO. AF_06/2016	UN	11,73	12,28
SINAPI	94785	ADAPTADOR COM FLANGES LIVRES, PVC, SOLDÁVEL LONGO, DN 32 MM X 1 , INSTALADO EM RESERVAÇÃO DE ÁGUA DE EDIFICAÇÃO QUE POSSUA RESERVATÓRIO DE FIBRA/FIBROCIMENTO FORNECIMENTO E INSTALAÇÃO. AF_06/2016	UN	21,37	22,31
SINAPI	94786	ADAPTADOR COM FLANGES LIVRES, PVC, SOLDÁVEL LONGO, DN 40 MM X 1 1/4 , INSTALADO EM RESERVAÇÃO DE ÁGUA DE EDIFICAÇÃO QUE POSSUA RESERVATÓRIO DE FIBRA/FIBROCIMENTO FORNECIMENTO E INSTALAÇÃO. AF_06/2016	UN	27,63	28,57
SINAPI	94787	ADAPTADOR COM FLANGES LIVRES, PVC, SOLDÁVEL LONGO, DN 50 MM X 1 1/2 , INSTALADO EM RESERVAÇÃO DE ÁGUA DE EDIFICAÇÃO QUE POSSUA RESERVATÓRIO DE FIBRA/FIBROCIMENTO FORNECIMENTO E INSTALAÇÃO. AF_06/2016	UN	36,27	37,51
SINAPI	94788	ADAPTADOR COM FLANGES LIVRES, PVC, SOLDÁVEL LONGO, DN 60 MM X 2 , INSTALADO EM RESERVAÇÃO DE ÁGUA DE EDIFICAÇÃO QUE POSSUA RESERVATÓRIO DE FIBRA/FIBROCIMENTO FORNECIMENTO E INSTALAÇÃO. AF_06/2016	UN	52,00	53,24
SINAPI	94789	ADAPTADOR COM FLANGES LIVRES, PVC, SOLDÁVEL LONGO, DN 75 MM X 2 1/2 , INSTALADO EM RESERVAÇÃO DE ÁGUA DE EDIFICAÇÃO QUE POSSUA RESERVATÓRIO DE FIBRA/FIBROCIMENTO FORNECIMENTO E INSTALAÇÃO. AF_06/2016	UN	161,10	162,34
SINAPI	94790	ADAPTADOR COM FLANGES LIVRES, PVC, SOLDÁVEL LONGO, DN 85 MM X 3 , INSTALADO EM RESERVAÇÃO DE ÁGUA DE EDIFICAÇÃO QUE POSSUA RESERVATÓRIO DE FIBRA/FIBROCIMENTO FORNECIMENTO E INSTALAÇÃO. AF_06/2016	UN	186,20	187,44
SINAPI	94791	ADAPTADOR COM FLANGES LIVRES, PVC, SOLDÁVEL LONGO, DN 110 MM X 4 , INSTALADO EM RESERVAÇÃO DE ÁGUA DE EDIFICAÇÃO QUE POSSUA RESERVATÓRIO DE FIBRA/FIBROCIMENTO FORNECIMENTO E INSTALAÇÃO. AF_06/2016	UN	260,45	261,69
SINAPI	94863	LUVA, CPVC, SOLDÁVEL, DN 73 MM, INSTALADO EM RESERVAÇÃO DE ÁGUA DE EDIFICAÇÃO QUE POSSUA RESERVATÓRIO DE FIBRA/FIBROCIMENTO FORNECIMENTO E INSTALAÇÃO. AF_06/2016	UN	91,54	92,23
SINAPI	95141	ADAPTADOR COM FLANGES LIVRES, PVC, SOLDÁVEL LONGO, DN 25 MM X 3/4 , INSTALADO EM RESERVAÇÃO DE ÁGUA DE EDIFICAÇÃO QUE POSSUA RESERVATÓRIO DE FIBRA/FIBROCIMENTO FORNECIMENTO E INSTALAÇÃO. AF_06/2016	UN	20,02	20,96
SINAPI	95237	LUVA COM BUCHA DE LATÃO, PVC, SOLDÁVEL, DN 32MM X 1 , INSTALADO EM RAMAL DE DISTRIBUIÇÃO DE ÁGUA FORNECIMENTO E INSTALAÇÃO. AF_12/2014	UN	15,26	15,53

FONTE	CÓDIGO	DESCRIÇÃO	UNIDADE	DESONERADO	NÃO DESONERADO
SINAPI	95693	LUVA SIMPLES, PVC, SÉRIE NORMAL, ESGOTO PREDIAL, DN 150 MM, JUNTA ELÁSTICA, FORNECIDO E INSTALADO EM SUBCOLETOR AÉREO DE ESGOTO SANITÁRIO. AF_12/2014	UN	31,13	32,02
SINAPI	95694	CURVA 90 GRAUS, PVC, SERIE R, ÁGUA PLUVIAL, DN 100 MM, JUNTA ELÁSTICA, FORNECIDO E INSTALADO EM RAMAL DE ENCAMINHAMENTO. AF_12/2014	UN	39,60	40,16
SINAPI	95695	CURVA 90 GRAUS, PVC, SERIE R, ÁGUA PLUVIAL, DN 100 MM, JUNTA ELÁSTICA, FORNECIDO E INSTALADO EM CONDUTORES VERTICAIS DE ÁGUAS PLUVIAIS. AF_12/2014	UN	38,33	38,73
SINAPI	95696	SPRINKLER TIPO PENDENTE, 68 °C, UNIÃO POR ROSCA DN 15 (1/2") - FORNECIMENTO E INSTALAÇÃO. AF_12/2015	UN	31,33	31,61
SINAPI	96637	JOELHO 90 GRAUS, PPR, DN 25 MM, CLASSE PN 25, INSTALADO EM RAMAL OU SUB-RAMAL DE ÁGUA FORNECIMENTO E INSTALAÇÃO . AF_06/2015	UN	9,23	10,19
SINAPI	96638	JOELHO 45 GRAUS, PPR, DN 25 MM, CLASSE PN 25, INSTALADO EM RAMAL OU SUB-RAMAL DE ÁGUA FORNECIMENTO E INSTALAÇÃO . AF_06/2015	UN	8,90	9,86
SINAPI	96639	LUVA, PPR, DN 25 MM, CLASSE PN 25, INSTALADO EM RAMAL OU SUB-RAMAL DE ÁGUA FORNECIMENTO E INSTALAÇÃO . AF_06/2015	UN	6,42	7,05
SINAPI	96640	CONECTOR MACHO, PPR, 25 X 1/2'', CLASSE PN 25, INSTALADO EM RAMAL OU SUB-RAMAL DE ÁGUA FORNECIMENTO E INSTALAÇÃO . AF_06/2015	UN	15,44	16,07
SINAPI	96641	CONECTOR FÊMEA, PPR, 25 X 1/2'', CLASSE PN 25, INSTALADO EM RAMAL OU SUB-RAMAL DE ÁGUA FORNECIMENTO E INSTALAÇÃO . AF_06/2015	UN	12,22	12,85
SINAPI	96642	TÊ NORMAL, PPR, DN 25 MM, CLASSE PN 25, INSTALADO EM RAMAL OU SUB-RAMAL DE ÁGUA FORNECIMENTO E INSTALAÇÃO . AF_06/2015	UN	12,23	13,50
SINAPI	96643	TÊ MISTURADOR, PPR, 25 X 3/4'' , CLASSE PN 25, INSTALADO EM RAMAL OU SUB-RAMAL DE ÁGUA FORNECIMENTO E INSTALAÇÃO . AF_06/2015	UN	31,12	32,39
SINAPI	96650	JOELHO 90 GRAUS, PPR, DN 25 MM, CLASSE PN 25, INSTALADO EM RAMAL DE DISTRIBUIÇÃO FORNECIMENTO E INSTALAÇÃO . AF_06/2015	UN	6,82	7,47
SINAPI	96651	JOELHO 45 GRAUS, PPR, DN 25 MM, CLASSE PN 25, INSTALADO EM RAMAL DE DISTRIBUIÇÃO DE ÁGUA FORNECIMENTO E INSTALAÇÃO . AF_06/2015	UN	6,49	7,14
SINAPI	96652	JOELHO 90 GRAUS, PPR, DN 32 MM, CLASSE PN 25, INSTALADO EM RAMAL DE DISTRIBUIÇÃO FORNECIMENTO E INSTALAÇÃO . AF_06/2015	UN	13,08	14,40
SINAPI	96653	JOELHO 45 GRAUS, PPR, DN 32 MM, CLASSE PN 25, INSTALADO EM RAMAL DE DISTRIBUIÇÃO DE ÁGUA FORNECIMENTO E INSTALAÇÃO . AF_06/2015	UN	13,04	14,36
SINAPI	96654	JOELHO 90 GRAUS, PPR, DN 40 MM, CLASSE PN 25, INSTALADO EM RAMAL DE DISTRIBUIÇÃO FORNECIMENTO E INSTALAÇÃO . AF_06/2015	UN	21,59	23,68
SINAPI	96655	JOELHO 45 GRAUS, PPR, DN 40 MM, CLASSE PN 25, INSTALADO EM RAMAL DE DISTRIBUIÇÃO DE ÁGUA FORNECIMENTO E INSTALAÇÃO . AF_06/2015	UN	21,23	23,32
SINAPI	96656	LUVA, PPR, DN 25 MM, CLASSE PN 25, INSTALADO EM RAMAL DE DISTRIBUIÇÃO DE ÁGUA FORNECIMENTO E INSTALAÇÃO . AF_06/2015	UN	4,84	5,27
SINAPI	96657	CONECTOR MACHO, PPR, 25 X 1/2, CLASSE PN 25, INSTALADO EM RAMAL DE DISTRIBUIÇÃO DE ÁGUA FORNECIMENTO E INSTALAÇÃO . AF_06/2015	UN	13,86	14,29
SINAPI	96658	CONECTOR FÊMEA, PPR, 25 X 1/2'', CLASSE PN 25, INSTALADO EM RAMAL DE DISTRIBUIÇÃO DE ÁGUA FORNECIMENTO E INSTALAÇÃO . AF_06/2015	UN	10,64	11,07
SINAPI	96659	LUVA, PPR, DN 32 MM, CLASSE PN 25, INSTALADO EM RAMAL DE DISTRIBUIÇÃO DE ÁGUA FORNECIMENTO E INSTALAÇÃO. AF_06/2015	UN	8,84	9,71
SINAPI	96660	CONECTOR MACHO, PPR, 32 X 3/4'', CLASSE PN 25, INSTALADO EM RAMAL DE DISTRIBUIÇÃO DE ÁGUA FORNECIMENTO E INSTALAÇÃO. AF_06/2015	UN	23,89	24,76
SINAPI	96661	CONECTOR FÊMEA, PPR, 32 X 3/4'', CLASSE PN 25, INSTALADO EM RAMAL DE DISTRIBUIÇÃO DE ÁGUA FORNECIMENTO E INSTALAÇÃO . AF_06/2015	UN	18,93	19,80
SINAPI	96662	BUCHA DE REDUÇÃO, PPR, 32 X 25, CLASSE PN 25, INSTALADO EM RAMAL DE DISTRIBUIÇÃO DE ÁGUA FORNECIMENTO E INSTALAÇÃO . AF_06/2015	UN	9,00	9,87
SINAPI	96663	LUVA, PPR, DN 40 MM, CLASSE PN 25, INSTALADO EM RAMAL DE DISTRIBUIÇÃO DE ÁGUA FORNECIMENTO E INSTALAÇÃO. AF_06/2015	UN	15,82	17,22
SINAPI	96664	BUCHA DE REDUÇÃO, PPR, 40 X 25, CLASSE PN 25, INSTALADO EM RAMAL DE DISTRIBUIÇÃO DE ÁGUA FORNECIMENTO E INSTALAÇÃO . AF_06/2015	UN	16,88	18,28
SINAPI	96665	TÊ NORMAL, PPR, DN 25 MM, CLASSE PN 25, INSTALADO EM RAMAL DE DISTRIBUIÇÃO DE ÁGUA FORNECIMENTO E INSTALAÇÃO . AF_06/2015	UN	9,00	9,85
SINAPI	96666	TÊ NORMAL, PPR, DN 32 MM, CLASSE PN 25, INSTALADO EM RAMAL DE DISTRIBUIÇÃO DE ÁGUA FORNECIMENTO E INSTALAÇÃO . AF_06/2015	UN	17,52	19,28
SINAPI	96667	TÊ NORMAL, PPR, DN 40 MM, CLASSE PN 25, INSTALADO EM RAMAL DE DISTRIBUIÇÃO DE ÁGUA FORNECIMENTO E INSTALAÇÃO . AF_06/2015	UN	30,26	33,06
SINAPI	96684	JOELHO 90 GRAUS, PPR, DN 25 MM, CLASSE PN 25, INSTALADO EM PRUMADA DE ÁGUA FORNECIMENTO E INSTALAÇÃO . AF_06/2015	UN	3,20	3,39
SINAPI	96685	JOELHO 45 GRAUS, PPR, DN 25 MM, CLASSE PN 25, INSTALADO EM PRUMADA DE ÁGUA FORNECIMENTO E INSTALAÇÃO . AF_06/2015	UN	2,87	3,06
SINAPI	96686	JOELHO 90 GRAUS, PPR, DN 32 MM, CLASSE PN 25, INSTALADO EM PRUMADA DE ÁGUA FORNECIMENTO E INSTALAÇÃO . AF_06/2015	UN	4,80	5,07
SINAPI	96687	JOELHO 45 GRAUS, PPR, DN 32 MM, CLASSE PN 25, INSTALADO EM PRUMADA DE ÁGUA FORNECIMENTO E INSTALAÇÃO . AF_06/2015	UN	4,76	5,03
SINAPI	96688	JOELHO 90 GRAUS, PPR, DN 40 MM, CLASSE PN 25, INSTALADO EM PRUMADA DE ÁGUA FORNECIMENTO E INSTALAÇÃO . AF_06/2015	UN	8,20	8,60
SINAPI	96689	JOELHO 45 GRAUS, PPR, DN 40 MM, CLASSE PN 25, INSTALADO EM PRUMADA DE ÁGUA FORNECIMENTO E INSTALAÇÃO . AF_06/2015	UN	7,84	8,24
SINAPI	96690	JOELHO 90 GRAUS, PPR, DN 50 MM, CLASSE PN 25, INSTALADO EM PRUMADA DE ÁGUA FORNECIMENTO E INSTALAÇÃO . AF_06/2015	UN	15,15	15,73
SINAPI	96691	JOELHO 45 GRAUS, PPR, DN 50 MM, CLASSE PN 25, INSTALADO EM PRUMADA DE ÁGUA FORNECIMENTO E INSTALAÇÃO . AF_06/2015	UN	15,64	16,22
SINAPI	96692	JOELHO 90 GRAUS, PPR, DN 63 MM, CLASSE PN 25, INSTALADO EM PRUMADA DE ÁGUA FORNECIMENTO E INSTALAÇÃO . AF_06/2015	UN	22,93	23,83
SINAPI	96693	JOELHO 45 GRAUS, PPR, DN 63 MM, CLASSE PN 25, INSTALADO EM PRUMADA DE ÁGUA FORNECIMENTO E INSTALAÇÃO . AF_06/2015	UN	21,74	22,64
SINAPI	96694	JOELHO 90 GRAUS, PPR, DN 75 MM, CLASSE PN 25, INSTALADO EM PRUMADA DE ÁGUA FORNECIMENTO E INSTALAÇÃO . AF_06/2015	UN	49,91	51,16
SINAPI	96695	JOELHO 45 GRAUS, PPR, DN 75 MM, CLASSE PN 25, INSTALADO EM PRUMADA DE ÁGUA FORNECIMENTO E INSTALAÇÃO . AF_06/2015	UN	48,52	49,77
SINAPI	96696	JOELHO 90 GRAUS, PPR, DN 90 MM, CLASSE PN 25, INSTALADO EM PRUMADA DE ÁGUA FORNECIMENTO E INSTALAÇÃO . AF_06/2015	UN	75,08	76,86
SINAPI	96697	JOELHO 90 GRAUS, PPR, DN 110 MM, CLASSE PN 25, INSTALADO EM PRUMADA DE ÁGUA FORNECIMENTO E INSTALAÇÃO . AF_06/2015	UN	112,33	114,95
SINAPI	96698	LUVA, PPR, DN 25 MM, CLASSE PN 25, INSTALADO EM PRUMADA DE ÁGUA FORNECIMENTO E INSTALAÇÃO . AF_06/2015	UN	2,42	2,55
SINAPI	96699	CONECTOR MACHO, PPR, 25 X 1/2'', CLASSE PN 25, INSTALADO EM PRUMADA DE ÁGUA FORNECIMENTO E INSTALAÇÃO . AF_06/2015	UN	11,44	11,57
SINAPI	96700	CONECTOR FÊMEA, PPR, 25 X 1/2'', CLASSE PN 25, INSTALADO EM PRUMADA DE ÁGUA FORNECIMENTO E INSTALAÇÃO . AF_06/2015	UN	8,22	8,35
SINAPI	96701	LUVA, PPR, DN 32 MM, CLASSE PN 25, INSTALADO EM PRUMADA DE ÁGUA FORNECIMENTO E INSTALAÇÃO. AF_06/2015	UN	3,32	3,50
SINAPI	96702	BUCHA DE REDUÇÃO, PPR, 32 X 25, CLASSE PN 25, INSTALADO EM PRUMADA DE ÁGUA FORNECIMENTO E INSTALAÇÃO . AF_06/2015	UN	3,48	3,66
SINAPI	96703	LUVA, PPR, DN 40 MM, CLASSE PN 25, INSTALADO EM PRUMADA DE ÁGUA FORNECIMENTO E INSTALAÇÃO. AF_06/2015	UN	6,88	7,14
SINAPI	96704	BUCHA DE REDUÇÃO, PPR, 40 X 25, CLASSE PN 25, INSTALADO EM PRUMADA DE ÁGUA FORNECIMENTO E INSTALAÇÃO . AF_06/2015	UN	7,94	8,20

FONTE	CÓDIGO	DESCRIÇÃO	UNIDADE	DESONERADO	NÃO DESONERADO
SINAPI	96705	LUVA, PPR, DN 50 MM, CLASSE PN 25, INSTALADO EM PRUMADA DE ÁGUA FORNECIMENTO E INSTALAÇÃO. AF_06/2015	UN	10,36	10,75
SINAPI	96706	LUVA, PPR, DN 63 MM, CLASSE PN 25, INSTALADO EM PRUMADA DE ÁGUA FORNECIMENTO E INSTALAÇÃO. AF_06/2015	UN	15,58	16,18
SINAPI	96707	LUVA, PPR, DN 75 MM, CLASSE PN 25, INSTALADO EM PRUMADA DE ÁGUA FORNECIMENTO E INSTALAÇÃO. AF_06/2015	UN	32,09	32,93
SINAPI	96708	LUVA, PPR, DN 90 MM, CLASSE PN 25, INSTALADO EM PRUMADA DE ÁGUA FORNECIMENTO E INSTALAÇÃO. AF_06/2015	UN	50,54	51,72
SINAPI	96709	LUVA, PPR, DN 110 MM, CLASSE PN 25, INSTALADO EM PRUMADA DE ÁGUA FORNECIMENTO E INSTALAÇÃO. AF_06/2015	UN	79,75	81,50
SINAPI	96710	TÊ NORMAL, PPR, DN 25 MM, CLASSE PN 25, INSTALADO EM PRUMADA DE ÁGUA FORNECIMENTO E INSTALAÇÃO . AF_06/2015	UN	4,20	4,46
SINAPI	96711	TÊ NORMAL, PPR, DN 32 MM, CLASSE PN 25, INSTALADO EM PRUMADA DE ÁGUA FORNECIMENTO E INSTALAÇÃO . AF_06/2015	UN	6,52	6,88
SINAPI	96712	TÊ NORMAL, PPR, DN 40 MM, CLASSE PN 25, INSTALADO EM PRUMADA DE ÁGUA FORNECIMENTO E INSTALAÇÃO . AF_06/2015	UN	12,38	12,91
SINAPI	96713	TÊ NORMAL, PPR, DN 50 MM, CLASSE PN 25, INSTALADO EM PRUMADA DE ÁGUA FORNECIMENTO E INSTALAÇÃO . AF_06/2015	UN	17,22	18,00
SINAPI	96714	TÊ NORMAL, PPR, DN 63 MM, CLASSE PN 25, INSTALADO EM PRUMADA DE ÁGUA FORNECIMENTO E INSTALAÇÃO . AF_06/2015	UN	28,96	30,16
SINAPI	96715	TÊ NORMAL, PPR, DN 75 MM, CLASSE PN 25, INSTALADO EM PRUMADA DE ÁGUA FORNECIMENTO E INSTALAÇÃO . AF_06/2015	UN	53,96	55,64
SINAPI	96716	TÊ NORMAL, PPR, DN 90 MM, CLASSE PN 25, INSTALADO EM PRUMADA DE ÁGUA FORNECIMENTO E INSTALAÇÃO . AF_06/2015	UN	80,94	83,30
SINAPI	96717	TÊ NORMAL, PPR, DN 110 MM, CLASSE PN 25, INSTALADO EM PRUMADA DE ÁGUA FORNECIMENTO E INSTALAÇÃO . AF_06/2015	UN	127,30	130,79
SINAPI	96736	LUVA, PPR, DN 20 MM, CLASSE PN 25, INSTALADO EM RESERVAÇÃO DE ÁGUA DE EDIFICAÇÃO QUE POSSUA RESERVATÓRIO DE FIBRA/FIBROCIMENTO FORNECIMENTO E INSTALAÇÃO. AF_06/2016	UN	3,67	4,01
SINAPI	96737	LUVA, PPR, DN 25 MM, CLASSE PN 25, INSTALADO EM RESERVAÇÃO DE ÁGUA DE EDIFICAÇÃO QUE POSSUA RESERVATÓRIO DE FIBRA/FIBROCIMENTO FORNECIMENTO E INSTALAÇÃO. AF_06/2016	UN	4,17	4,51
SINAPI	96738	CONECTOR MACHO, PPR, 25 X 1/2'', CLASSE PN 25, INSTALADO EM RESERVAÇÃO DE ÁGUA DE EDIFICAÇÃO QUE POSSUA RESERVATÓRIO DE FIBRA/FIBROCIMENTO FORNECIMENTO E INSTALAÇÃO. AF_06/2016	UN	13,19	13,53
SINAPI	96739	LUVA, PPR, DN 32 MM, CLASSE PN 25, INSTALADO EM RESERVAÇÃO DE ÁGUA DE EDIFICAÇÃO QUE POSSUA RESERVATÓRIO DE FIBRA/FIBROCIMENTO FORNECIMENTO E INSTALAÇÃO. AF_06/2016	UN	5,38	5,82
SINAPI	96740	CONECTOR MACHO, PPR, 32 X 3/4'', CLASSE PN 25, INSTALADO EM RESERVAÇÃO DE ÁGUA DE EDIFICAÇÃO QUE POSSUA RESERVATÓRIO DE FIBRA/FIBROCIMENTO FORNECIMENTO E INSTALAÇÃO. AF_06/2016	UN	20,43	20,87
SINAPI	96741	LUVA, PPR, DN 40 MM, CLASSE PN 25, INSTALADO EM RESERVAÇÃO DE ÁGUA DE EDIFICAÇÃO QUE POSSUA RESERVATÓRIO DE FIBRA/FIBROCIMENTO FORNECIMENTO E INSTALAÇÃO. AF_06/2016	UN	8,31	8,75
SINAPI	96742	LUVA, PPR, DN 50 MM, CLASSE PN 25, INSTALADO EM RESERVAÇÃO DE ÁGUA DE EDIFICAÇÃO QUE POSSUA RESERVATÓRIO DE FIBRA/FIBROCIMENTO FORNECIMENTO E INSTALAÇÃO. AF_06/2016	UN	12,62	13,29
SINAPI	96743	LUVA, PPR, DN 63 MM, CLASSE PN 25, INSTALADO EM RESERVAÇÃO DE ÁGUA DE EDIFICAÇÃO QUE POSSUA RESERVATÓRIO DE FIBRA/FIBROCIMENTO FORNECIMENTO E INSTALAÇÃO. AF_06/2016	UN	16,19	16,86
SINAPI	96744	LUVA, PPR, DN 75 MM, CLASSE PN 25, INSTALADO EM RESERVAÇÃO DE ÁGUA DE EDIFICAÇÃO QUE POSSUA RESERVATÓRIO DE FIBRA/FIBROCIMENTO FORNECIMENTO E INSTALAÇÃO. AF_06/2016	UN	34,31	35,42
SINAPI	96745	LUVA, PPR, DN 90 MM, CLASSE PN 25, INSTALADO EM RESERVAÇÃO DE ÁGUA DE EDIFICAÇÃO QUE POSSUA RESERVATÓRIO DE FIBRA/FIBROCIMENTO FORNECIMENTO E INSTALAÇÃO. AF_06/2016	UN	50,00	51,11
SINAPI	96746	LUVA, PPR, DN 110 MM, CLASSE PN 25, INSTALADO EM RESERVAÇÃO DE ÁGUA DE EDIFICAÇÃO QUE POSSUA RESERVATÓRIO DE FIBRA/FIBROCIMENTO FORNECIMENTO E INSTALAÇÃO. AF_06/2016	UN	79,72	81,46
SINAPI	96747	JOELHO 90 GRAUS, PPR, DN 20 MM, CLASSE PN 25, INSTALADO EM RESERVAÇÃO DE ÁGUA DE EDIFICAÇÃO QUE POSSUA RESERVATÓRIO DE FIBRA/FIBROCIMENTO FORNECIMENTO E INSTALAÇÃO. AF_06/2016	UN	5,22	5,74
SINAPI	96748	JOELHO 90 GRAUS, PPR, DN 25 MM, CLASSE PN 25, INSTALADO EM RESERVAÇÃO DE ÁGUA DE EDIFICAÇÃO QUE POSSUA RESERVATÓRIO DE FIBRA/FIBROCIMENTO FORNECIMENTO E INSTALAÇÃO. AF_06/2016	UN	5,84	6,36
SINAPI	96749	JOELHO 90 GRAUS, PPR, DN 32 MM, CLASSE PN 25, INSTALADO EM RESERVAÇÃO DE ÁGUA DE EDIFICAÇÃO QUE POSSUA RESERVATÓRIO DE FIBRA/FIBROCIMENTO FORNECIMENTO E INSTALAÇÃO. AF_06/2016	UN	7,91	8,58
SINAPI	96750	JOELHO 90 GRAUS, PPR, DN 40 MM, CLASSE PN 25, INSTALADO EM RESERVAÇÃO DE ÁGUA DE EDIFICAÇÃO QUE POSSUA RESERVATÓRIO DE FIBRA/FIBROCIMENTO FORNECIMENTO E INSTALAÇÃO. AF_06/2016	UN	10,33	11,00
SINAPI	96751	JOELHO 90 GRAUS, PPR, DN 50 MM, CLASSE PN 25, INSTALADO EM RESERVAÇÃO DE ÁGUA DE EDIFICAÇÃO QUE POSSUA RESERVATÓRIO DE FIBRA/FIBROCIMENTO FORNECIMENTO E INSTALAÇÃO. AF_06/2016	UN	18,51	19,52
SINAPI	96752	JOELHO 90 GRAUS, PPR, DN 63 MM, CLASSE PN 25, INSTALADO EM RESERVAÇÃO DE ÁGUA DE EDIFICAÇÃO QUE POSSUA RESERVATÓRIO DE FIBRA/FIBROCIMENTO FORNECIMENTO E INSTALAÇÃO. AF_06/2016	UN	23,82	24,83
SINAPI	96753	JOELHO 90 GRAUS, PPR, DN 75 MM, CLASSE PN 25, INSTALADO EM RESERVAÇÃO DE ÁGUA DE EDIFICAÇÃO QUE POSSUA RESERVATÓRIO DE FIBRA/FIBROCIMENTO FORNECIMENTO E INSTALAÇÃO. AF_06/2016	UN	53,24	54,91
SINAPI	96754	JOELHO 90 GRAUS, PPR, DN 90 MM, CLASSE PN 25, INSTALADO EM RESERVAÇÃO DE ÁGUA DE EDIFICAÇÃO QUE POSSUA RESERVATÓRIO DE FIBRA/FIBROCIMENTO FORNECIMENTO E INSTALAÇÃO. AF_06/2016	UN	74,26	75,93
SINAPI	96755	JOELHO 90 GRAUS, PPR, DN 110 MM, CLASSE PN 25, INSTALADO EM RESERVAÇÃO DE ÁGUA DE EDIFICAÇÃO QUE POSSUA RESERVATÓRIO DE FIBRA/FIBROCIMENTO FORNECIMENTO E INSTALAÇÃO. AF_06/2016	UN	112,29	114,91
SINAPI	96756	TÊ MISTURADOR, PPR, DN 20 MM, CLASSE PN 25, INSTALADO EM RESERVAÇÃO DE ÁGUA DE EDIFICAÇÃO QUE POSSUA RESERVATÓRIO DE FIBRA/FIBROCIMENTO FORNECIMENTO E INSTALAÇÃO. AF_06/2016	UN	9,31	9,99
SINAPI	96757	TÊ MISTURADOR, PPR, DN 25 MM, CLASSE PN 25, INSTALADO EM RESERVAÇÃO DE ÁGUA DE EDIFICAÇÃO QUE POSSUA RESERVATÓRIO DE FIBRA/FIBROCIMENTO FORNECIMENTO E INSTALAÇÃO. AF_06/2016	UN	8,98	9,66
SINAPI	96758	TÊ, PPR, DN 32 MM, CLASSE PN 25, INSTALADO EM RESERVAÇÃO DE ÁGUA DE EDIFICAÇÃO QUE POSSUA RESERVATÓRIO DE FIBRA/FIBROCIMENTO FORNECIMENTO E INSTALAÇÃO. AF_06/2016	UN	10,63	11,52
SINAPI	96759	TÊ, PPR, DN 40 MM, CLASSE PN 25, INSTALADO EM RESERVAÇÃO DE ÁGUA DE EDIFICAÇÃO QUE POSSUA RESERVATÓRIO DE FIBRA/FIBROCIMENTO FORNECIMENTO E INSTALAÇÃO. AF_06/2016	UN	15,23	16,12
SINAPI	96760	TÊ, PPR, DN 50 MM, CLASSE PN 25, INSTALADO EM RESERVAÇÃO DE ÁGUA DE EDIFICAÇÃO QUE POSSUA RESERVATÓRIO DE FIBRA/FIBROCIMENTO FORNECIMENTO E INSTALAÇÃO. AF_06/2016	UN	21,69	23,04
SINAPI	96761	TÊ, PPR, DN 63 MM, CLASSE PN 25, INSTALADO EM RESERVAÇÃO DE ÁGUA DE EDIFICAÇÃO QUE POSSUA RESERVATÓRIO DE FIBRA/FIBROCIMENTO FORNECIMENTO E INSTALAÇÃO. AF_06/2016	UN	30,17	31,52
SINAPI	96762	TÊ, PPR, DN 75 MM, CLASSE PN 25, INSTALADO EM RESERVAÇÃO DE ÁGUA DE EDIFICAÇÃO QUE POSSUA RESERVATÓRIO DE FIBRA/FIBROCIMENTO FORNECIMENTO E INSTALAÇÃO. AF_06/2016	UN	58,37	60,60
SINAPI	96763	TÊ, PPR, DN 90 MM, CLASSE PN 25, INSTALADO EM RESERVAÇÃO DE ÁGUA DE EDIFICAÇÃO QUE POSSUA RESERVATÓRIO DE FIBRA/FIBROCIMENTO FORNECIMENTO E INSTALAÇÃO. AF_06/2016	UN	79,83	82,06
SINAPI	96764	TÊ, PPR, DN 110 MM, CLASSE PN 25, INSTALADO EM RESERVAÇÃO DE ÁGUA DE EDIFICAÇÃO QUE POSSUA RESERVATÓRIO DE FIBRA/FIBROCIMENTO FORNECIMENTO E INSTALAÇÃO. AF_06/2016	UN	127,23	130,72
SINAPI	96802	KIT CHASSI PEX, PRÉ-FABRICADO, PARA CHUVEIRO COM REGISTROS DE PRESSÃO E CONEXÕES POR CRIMPAGEM FORNECIMENTO E INSTALAÇÃO. AF_06/2015	UN	202,00	203,16
SINAPI	96803	KIT CHASSI PEX, PRÉ-FABRICADO, PARA COZINHA COM CUBA SIMPLES E CONEXÕES POR CRIMPAGEM FORNECIMENTO E INSTALAÇÃO. AF_06/2015	UN	103,54	104,49
SINAPI	96804	KIT CHASSI PEX, PRÉ-FABRICADO, PARA ÁREA DE SERVIÇO COM TANQUE E MÁQUINA DE LAVAR ROUPA, E CONEXÕES POR CRIMPAGEM FORNECIMENTO E INSTALAÇÃO. AF_06/2015	UN	184,79	187,45
SINAPI	96805	KIT CHASSI PEX, PRÉ-FABRICADO, PARA CHUVEIRO COM REGISTROS DE PRESSÃO E CONEXÕES POR ANEL DESLIZANTE FORNECIMENTO E INSTALAÇÃO. AF_06/2015	UN	208,21	210,09
SINAPI	96806	KIT CHASSI PEX, PRÉ-FABRICADO, PARA COZINHA COM CUBA SIMPLES E CONEXÕES POR ANEL DESLIZANTE FORNECIMENTO E INSTALAÇÃO. AF_06/2015	UN	100,63	102,29
SINAPI	96807	KIT CHASSI PEX, PRÉ-FABRICADO, PARA ÁREA DE SERVIÇO COM TANQUE E MÁQUINA DE LAVAR ROUPA, E CONEXÕES POR ANEL DESLIZANTE FORNECIMENTO E INSTALAÇÃO. AF_06/2015	UN	167,46	170,85
SINAPI	96808	UNIÃO METÁLICA PARA INSTALAÇÕES EM PEX, DN 16 MM, FIXAÇÃO DAS CONEXÕES POR ANEL DESLIZANTE FORNECIMENTO E INSTALAÇÃO . AF_06/2015	UN	9,30	9,73
SINAPI	96809	CONEXÃO FIXA, ROSCA FÊMEA, METÁLICA, PARA INSTALAÇÕES EM PEX, DN 16 MM X 1/2", COM ANEL DESLIZANTE. FORNECIMENTO E INSTALAÇÃO. AF_06/2015	UN	10,67	11,10

FONTE	CÓDIGO	DESCRIÇÃO	UNIDADE	DESONERADO	NÃO DESONERADO
SINAPI	96810	CONEXÃO MÓVEL, ROSCA FÊMEA, METÁLICA, PARA INSTALAÇÕES EM PEX, DN 16 MM X 3/4", COM ANEL DESLIZANTE. FORNECIMENTO E INSTALAÇÃO. AF_06/2015	UN	11,59	12,02
SINAPI	96811	UNIÃO METÁLICA PARA INSTALAÇÕES EM PEX, DN 20 MM, FIXAÇÃO DAS CONEXÕES POR ANEL DESLIZANTE FORNECIMENTO E INSTALAÇÃO . AF_06/2015	UN	12,45	12,96
SINAPI	96812	CONEXÃO FIXA, ROSCA FÊMEA, METÁLICA, PARA INSTALAÇÕES EM PEX, DN 20 MM X 1/2", COM ANEL DESLIZANTE. FORNECIMENTO E INSTALAÇÃO. AF_06/2015	UN	11,96	12,47
SINAPI	96813	CONEXÃO FIXA, ROSCA FÊMEA, METÁLICA, PARA INSTALAÇÕES EM PEX, DN 20 MM X 3/4", COM ANEL DESLIZANTE. FORNECIMENTO E INSTALAÇÃO. AF_06/2015	UN	13,80	14,31
SINAPI	96814	UNIÃO DE REDUÇÃO, METÁLICA, PARA INSTALAÇÕES EM PEX, DN 20 X 16 MM, CONEXÃO POR ANEL DESLIZANTE FORNECIMENTO E INSTALAÇÃO. AF_06/2015	UN	11,65	12,16
SINAPI	96815	UNIÃO METÁLICA PARA INSTALAÇÕES EM PEX, DN 25 MM, FIXAÇÃO DAS CONEXÕES POR ANEL DESLIZANTE FORNECIMENTO E INSTALAÇÃO. AF_06/2015	UN	19,70	20,31
SINAPI	96816	CONEXÃO FIXA, ROSCA FÊMEA, METÁLICA, PARA INSTALAÇÕES EM PEX, DN 25 MM X 3/4", COM ANEL DESLIZANTE. FORNECIMENTO E INSTALAÇÃO. AF_06/2015	UN	16,19	16,80
SINAPI	96817	CONEXÃO FIXA, ROSCA FÊMEA, METÁLICA, PARA INSTALAÇÕES EM PEX, DN 25 MM X 1", COM ANEL DESLIZANTE. FORNECIMENTO E INSTALAÇÃO. AF_06/2015	UN	18,42	19,03
SINAPI	96818	UNIÃO DE REDUÇÃO, METÁLICA, PEX, DN 25 X 16 MM, CONEXÃO POR ANEL DESLIZANTE FORNECIMENTO E INSTALAÇÃO. AF_06/2015	UN	17,15	17,76
SINAPI	96819	UNIÃO DE REDUÇÃO, METÁLICA, PEX, DN 25 X 20 MM, CONEXÃO POR ANEL DESLIZANTE FORNECIMENTO E INSTALAÇÃO. AF_06/2015	UN	17,15	17,76
SINAPI	96820	UNIÃO METÁLICA PARA INSTALAÇÕES EM PEX, DN 32 MM, FIXAÇÃO DAS CONEXÕES POR ANEL DESLIZANTE FORNECIMENTO E INSTALAÇÃO. AF_06/2015	UN	31,24	32,00
SINAPI	96821	CONEXÃO FIXA, ROSCA FÊMEA, METÁLICA, PARA INSTALAÇÕES EM PEX, DN 32 MM X 1", COM ANEL DESLIZANTE FORNECIMENTO E INSTALAÇÃO. AF_06/2015	UN	26,60	27,36
SINAPI	96822	UNIÃO DE REDUÇÃO, METÁLICA, PEX, DN 32 X 25 MM, CONEXÃO POR ANEL DESLIZANTE FORNECIMENTO E INSTALAÇÃO. AF_06/2015	UN	26,95	27,71
SINAPI	96823	LUVA PARA INSTALAÇÕES EM PEX, DN 16 MM, CONEXÃO POR CRIMPAGEM FORNECIMENTO E INSTALAÇÃO . AF_06/2015	UN	11,10	11,44
SINAPI	96824	CONEXÃO FIXA, ROSCA FÊMEA, PARA INSTALAÇÕES EM PEX, DN 16MM X 1/2", CONEXÃO POR CRIMPAGEM FORNECIMENTO E INSTALAÇÃO. AF_06/2015	UN	12,53	12,87
SINAPI	96825	CONEXÃO FIXA, ROSCA FÊMEA, PARA INSTALAÇÕES EM PEX, DN 16MM X 3/4", CONEXÃO POR CRIMPAGEM FORNECIMENTO E INSTALAÇÃO. AF_06/2015	UN	17,00	17,34
SINAPI	96826	LUVA PARA INSTALAÇÕES EM PEX, DN 20 MM, CONEXÃO POR CRIMPAGEM FORNECIMENTO E INSTALAÇÃO. AF_06/2015	UN	15,42	15,82
SINAPI	96827	CONEXÃO FIXA, ROSCA FÊMEA, PARA INSTALAÇÕES EM PEX, DN 20MM X 1/2", CONEXÃO POR CRIMPAGEM FORNECIMENTO E INSTALAÇÃO. AF_06/2015	UN	16,00	16,40
SINAPI	96828	CONEXÃO FIXA, ROSCA FÊMEA, PARA INSTALAÇÕES EM PEX, DN 20MM X 3/4", CONEXÃO POR CRIMPAGEM FORNECIMENTO E INSTALAÇÃO. AF_06/2015	UN	20,09	20,49
SINAPI	96829	LUVA DE REDUÇÃO PARA INSTALAÇÕES EM PEX, DN 20 X 16 MM, CONEXÃO POR CRIMPAGEM FORNECIMENTO E INSTALAÇÃO. AF_06/2015	UN	15,39	15,79
SINAPI	96830	LUVA PARA INSTALAÇÕES EM PEX, DN 25 MM, CONEXÃO POR CRIMPAGEM FORNECIMENTO E INSTALAÇÃO. AF_06/2015	UN	22,38	22,85
SINAPI	96831	CONEXÃO FIXA, ROSCA FÊMEA, PARA INSTALAÇÕES EM PEX, DN 25MM X 1/2", CONEXÃO POR CRIMPAGEM FORNECIMENTO E INSTALAÇÃO. AF_06/2015	UN	18,24	18,71
SINAPI	96832	CONEXÃO FIXA, ROSCA FÊMEA, PARA INSTALAÇÕES EM PEX, DN 25MM X 3/4", CONEXÃO POR CRIMPAGEM FORNECIMENTO E INSTALAÇÃO. AF_06/2015	UN	21,09	21,56
SINAPI	96833	LUVA DE REDUÇÃO PARA INSTALAÇÕES EM PEX, DN 25 X 16 MM, CONEXÃO POR CRIMPAGEM FORNECIMENTO E INSTALAÇÃO. AF_06/2015	UN	19,74	20,21
SINAPI	96834	LUVA PARA INSTALAÇÕES EM PEX, DN 32 MM, CONEXÃO POR CRIMPAGEM FORNECIMENTO E INSTALAÇÃO . AF_06/2015	UN	32,62	33,20
SINAPI	96835	CONEXÃO FIXA, ROSCA FÊMEA, PARA INSTALAÇÕES EM PEX, DN 32 MM X 3/4", CONEXÃO POR CRIMPAGEM FORNECIMENTO E INSTALAÇÃO. AF_06/2015	UN	28,20	28,78
SINAPI	96836	LUVA DE REDUÇÃO PARA INSTALAÇÕES EM PEX, DN 32 X 25 MM, CONEXÃO POR CRIMPAGEM FORNECIMENTO E INSTALAÇÃO. AF_06/2015	UN	30,04	30,62
SINAPI	96837	JOELHO 90 GRAUS, METÁLICO, PARA INSTALAÇÕES EM PEX, DN 16 MM, CONEXÃO POR ANEL DESLIZANTE FORNECIMENTO E INSTALAÇÃO. AF_06/2015	UN	16,27	16,92
SINAPI	96838	JOELHO 90 GRAUS, ROSCA FÊMEA TERMINAL, METÁLICO, PARA INSTALAÇÕES EM PEX, DN 16MM X 1/2", CONEXÃO POR ANEL DESLIZANTE FORNECIMENTO E INSTALAÇÃO. AF_06/2015	UN	14,94	15,59
SINAPI	96839	JOELHO, ROSCA FÊMEA, COM BASE FIXA, METÁLICO, PARA INSTALAÇÕES EM PEX, DN 16MM X 1/2", CONEXÃO POR ANEL DESLIZANTE FORNECIMENTO E INSTALAÇÃO. AF_06/2015	UN	14,71	15,36
SINAPI	96840	JOELHO 90 GRAUS, METÁLICO, PARA INSTALAÇÕES EM PEX, DN 20 MM, CONEXÃO POR ANEL DESLIZANTE FORNECIMENTO E INSTALAÇÃO . AF_06/2015	UN	19,00	19,78
SINAPI	96841	JOELHO 90 GRAUS, ROSCA FÊMEA TERMINAL, METÁLICO, PARA INSTALAÇÕES EM PEX, DN 20 MM X 1/2", CONEXÃO POR ANEL DESLIZANTE FORNECIMENTO E INSTALAÇÃO. AF_06/2015	UN	16,62	17,40
SINAPI	96842	JOELHO 90 GRAUS, ROSCA FÊMEA TERMINAL, METÁLICO, PARA INSTALAÇÕES EM PEX, DN 20 MM X 3/4", CONEXÃO POR ANEL DESLIZANTE FORNECIMENTO E INSTALAÇÃO. AF_06/2015	UN	21,17	21,95
SINAPI	96843	JOELHO ROSCA FÊMEA, COM BASE FIXA, METÁLICO, PARA INSTALAÇÕES EM PEX, DN 20MM X 1/2", CONEXÃO POR ANEL DESLIZANTE FORNECIMENTO E INSTALAÇÃO. AF_06/2015	UN	20,36	21,14
SINAPI	96844	JOELHO ROSCA FÊMEA, MÓVEL, METÁLICO, PARA INSTALAÇÕES EM PEX, DN 20MM X 3/4", CONEXÃO POR ANEL DESLIZANTE FORNECIMENTO E INSTALAÇÃO. AF_06/2015	UN	27,78	28,56
SINAPI	96845	JOELHO 90 GRAUS, METÁLICO, PARA INSTALAÇÕES EM PEX, DN 25 MM, CONEXÃO POR ANEL DESLIZANTE FORNECIMENTO E INSTALAÇÃO. AF_06/2015	UN	29,74	30,67
SINAPI	96846	JOELHO 90 GRAUS, ROSCA FÊMEA TERMINAL, METÁLICO, PARA INSTALAÇÕES EM PEX, DN 25 MM X 3/4", CONEXÃO POR ANEL DESLIZANTE FORNECIMENTO E INSTALAÇÃO. AF_06/2015	UN	23,40	24,33
SINAPI	96847	JOELHO ROSCA FÊMEA, COM BASE FIXA, METÁLICO, PARA INSTALAÇÕES EM PEX, DN 25MM X 3/4", CONEXÃO POR ANEL DESLIZANTE FORNECIMENTO E INSTALAÇÃO. AF_06/2015	UN	25,72	26,65
SINAPI	96848	JOELHO 90 GRAUS, METÁLICO, PARA INSTALAÇÕES EM PEX, DN 32 MM, CONEXÃO POR ANEL DESLIZANTE FORNECIMENTO E INSTALAÇÃO . AF_06/2015	UN	38,58	39,72
SINAPI	96849	JOELHO 90 GRAUS, PARA INSTALAÇÕES EM PEX, DN 16 MM, CONEXÃO POR CRIMPAGEM FORNECIMENTO E INSTALAÇÃO. AF_06/2015	UN	14,00	14,50
SINAPI	96850	JOELHO 90 GRAUS, ROSCA FÊMEA TERMINAL, PARA INSTALAÇÕES EM PEX, DN 16MM X 1/2", CONEXÃO POR CRIMPAGEM FORNECIMENTO E INSTALAÇÃO. AF_06/2015	UN	16,37	16,87
SINAPI	96851	JOELHO 90 GRAUS, ROSCA FÊMEA TERMINAL, PARA INSTALAÇÕES EM PEX, DN 16MM X 3/4", CONEXÃO POR CRIMPAGEM FORNECIMENTO E INSTALAÇÃO. AF_06/2015	UN	21,69	22,19
SINAPI	96852	JOELHO 90 GRAUS, PARA INSTALAÇÕES EM PEX, DN 20 MM, CONEXÃO POR CRIMPAGEM FORNECIMENTO E INSTALAÇÃO. AF_06/2015	UN	18,63	19,22
SINAPI	96853	JOELHO 90 GRAUS, ROSCA FÊMEA TERMINAL, PARA INSTALAÇÕES EM PEX, DN 20MM X 1/2", CONEXÃO POR CRIMPAGEM FORNECIMENTO E INSTALAÇÃO. AF_06/2015	UN	20,95	21,54
SINAPI	96854	JOELHO 90 GRAUS, ROSCA FÊMEA TERMINAL, PARA INSTALAÇÕES EM PEX, DN 20MM X 3/4", CONEXÃO POR CRIMPAGEM FORNECIMENTO E INSTALAÇÃO. AF_06/2015	UN	25,06	25,65
SINAPI	96855	JOELHO 90 GRAUS, PARA INSTALAÇÕES EM PEX, DN 25 MM, CONEXÃO POR CRIMPAGEM FORNECIMENTO E INSTALAÇÃO. AF_06/2015	UN	23,13	23,84
SINAPI	96856	JOELHO 90 GRAUS, ROSCA FÊMEA TERMINAL, PARA INSTALAÇÕES EM PEX, DN 25MM X 1/2", CONEXÃO POR CRIMPAGEM FORNECIMENTO E INSTALAÇÃO. AF_06/2015	UN	23,47	24,18
SINAPI	96857	JOELHO 90 GRAUS, ROSCA FÊMEA TERMINAL, PARA INSTALAÇÕES EM PEX, DN 25MM X 1CONEXÃO POR CRIMPAGEM FORNECIMENTO E INSTALAÇÃO. AF_06/2015	UN	37,37	38,08
SINAPI	96858	JOELHO 90 GRAUS, PARA INSTALAÇÕES EM PEX, DN 32 MM, CONEXÃO POR CRIMPAGEM FORNECIMENTO E INSTALAÇÃO. AF_06/2015	UN	37,79	38,66
SINAPI	96859	JOELHO 90 GRAUS, ROSCA FÊMEA TERMINAL, PARA INSTALAÇÕES EM PEX, DN 32 MM X 1", CONEXÃO POR CRIMPAGEM FORNECIMENTO E INSTALAÇÃO. AF_06/2015	UN	46,82	47,69

FONTE	CÓDIGO	DESCRIÇÃO	UNIDADE	DESONERADO	NÃO DESONERADO
SINAPI	96860	TÊ, METÁLICO, PARA INSTALAÇÕES EM PEX, DN 16 MM, CONEXÃO POR ANEL DESLIZANTE FORNECIMENTO E INSTALAÇÃO. AF_06/2015	UN	18,88	19,75
SINAPI	96861	TÊ, ROSCA FÊMEA, METÁLICO, PARA INSTALAÇÕES EM PEX, DN 16 MM X ½, CONEXÃO POR ANEL DESLIZANTE FORNECIMENTO E INSTALAÇÃO. AF_06/2015	UN	20,38	21,25
SINAPI	96862	TÊ, METÁLICO, PARA INSTALAÇÕES EM PEX, DN 20 MM, CONEXÃO POR ANEL DESLIZANTE FORNECIMENTO E INSTALAÇÃO. AF_06/2015	UN	22,76	23,79
SINAPI	96863	TÊ, ROSCA FÊMEA, METÁLICO, PARA INSTALAÇÕES EM PEX, DN 20 MM X ½, CONEXÃO POR ANEL DESLIZANTE FORNECIMENTO E INSTALAÇÃO. AF_06/2015	UN	22,51	23,54
SINAPI	96864	TÊ, METÁLICO, PARA INSTALAÇÕES EM PEX, DN 25 MM, CONEXÃO POR ANEL DESLIZANTE FORNECIMENTO E INSTALAÇÃO. AF_06/2015	UN	35,63	36,87
SINAPI	96865	TÊ, ROSCA FÊMEA, METÁLICO, PARA INSTALAÇÕES EM PEX, DN 25 MM X 3/4", CONEXÃO POR ANEL DESLIZANTE FORNECIMENTO E INSTALAÇÃO. AF_06/2015	UN	34,90	36,14
SINAPI	96866	TÊ, METÁLICO, PARA INSTALAÇÕES EM PEX, DN 32 MM, CONEXÃO POR ANEL DESLIZANTE FORNECIMENTO E INSTALAÇÃO. AF_06/2015	UN	46,83	48,35
SINAPI	96867	TÊ, ROSCA MACHO, METÁLICO, PARA INSTALAÇÕES EM PEX, DN 32 MM X 1", CONEXÃO POR ANEL DESLIZANTE FORNECIMENTO E INSTALAÇÃO. AF_06/2015	UN	54,41	55,93
SINAPI	96868	TÊ, PARA INSTALAÇÕES EM PEX, DN 16 MM, CONEXÃO POR CRIMPAGEM FORNECIMENTO E INSTALAÇÃO. AF_06/2015	UN	21,69	22,35
SINAPI	96869	TÊ, PARA INSTALAÇÕES EM PEX, DN 20 MM, CONEXÃO POR CRIMPAGEM FORNECIMENTO E INSTALAÇÃO. AF_06/2015	UN	25,92	26,71
SINAPI	96870	TÊ, PEX, DN 25 MM, CONEXÃO POR CRIMPAGEM FORNECIMENTO E INSTALAÇÃO. AF_06/2015	UN	40,93	41,87
SINAPI	96871	TÊ, PARA INSTALAÇÕES EM PEX, DN 32 MM, CONEXÃO POR CRIMPAGEM FORNECIMENTO E INSTALAÇÃO. AF_06/2015	UN	59,31	60,48
SINAPI	96872	DISTRIBUIDOR 2 SAÍDAS, METÁLICO, PARA INSTALAÇÕES EM PEX, ENTRADA DE 3/4" X 2 SAÍDAS DE 1/2", CONEXÃO POR ANEL DESLIZANTE FORNECIMENTO E INSTALAÇÃO. AF_06/2015	UN	54,92	56,79
SINAPI	96873	DISTRIBUIDOR 2 SAÍDAS, METÁLICO, PARA INSTALAÇÕES EM PEX, ENTRADA DE 1" X 2 SAÍDAS DE 1/2", CONEXÃO POR ANEL DESLIZANTE FORNECIMENTO E INSTALAÇÃO. AF_06/2015	UN	63,28	65,15
SINAPI	96874	DISTRIBUIDOR 3 SAÍDAS, METÁLICO, PARA INSTALAÇÕES EM PEX, ENTRADA DE 3/4" X 3 SAÍDAS DE 1/2", CONEXÃO POR ANEL DESLIZANTE FORNECIMENTO E INSTALAÇÃO . AF_06/2015	UN	66,78	69,22
SINAPI	96875	DISTRIBUIDOR 3 SAÍDAS, METÁLICO, PARA INSTALAÇÕES EM PEX, ENTRADA DE 1 X 3 SAÍDAS DE 1/2, CONEXÃO POR ANEL DESLIZANTE FORNECIMENTO E INSTALAÇÃO. AF_06/2015	UN	80,24	82,68
SINAPI	96876	DISTRIBUIDOR 2 SAÍDAS, PARA INSTALAÇÕES EM PEX, ENTRADA DE 32 MM X 2 SAÍDAS DE 16 MM, CONEXÃO POR CRIMPAGEM FORNECIMENTO E INSTALAÇÃO. AF_06/2015	UN	142,82	144,25
SINAPI	96877	DISTRIBUIDOR 2 SAÍDAS, PARA INSTALAÇÕES EM PEX, ENTRADA DE 32 MM X 2 SAÍDAS DE 20 MM, CONEXÃO POR CRIMPAGEM FORNECIMENTO E INSTALAÇÃO. AF_06/2015	UN	152,59	154,02
SINAPI	96878	DISTRIBUIDOR 2 SAÍDAS, PARA INSTALAÇÕES EM PEX, ENTRADA DE 32 MM X 2 SAÍDAS DE 25 MM, CONEXÃO POR CRIMPAGEM FORNECIMENTO E INSTALAÇÃO. AF_06/2015	UN	154,41	155,84
SINAPI	96879	DISTRIBUIDOR 3 SAÍDAS, PARA INSTALAÇÕES EM PEX, ENTRADA DE 32 MM X 3 SAÍDAS DE 16 MM, CONEXÃO POR CRIMPAGEM FORNECIMENTO E INSTALAÇÃO. AF_06/2015	UN	155,04	156,92
SINAPI	96880	DISTRIBUIDOR 3 SAÍDAS, PARA INSTALAÇÕES EM PEX, ENTRADA DE 32 MM X 3 SAÍDAS DE 20 MM, CONEXÃO POR CRIMPAGEM FORNECIMENTO E INSTALAÇÃO. AF_06/2015	UN	176,91	178,79
SINAPI	96881	DISTRIBUIDOR 3 SAÍDAS, PARA INSTALAÇÕES EM PEX, ENTRADA DE 32 MM X 3 SAÍDAS DE 25 MM, CONEXÃO POR CRIMPAGEM FORNECIMENTO E INSTALAÇÃO. AF_06/2015	UN	186,81	188,69
SINAPI	97425	FLANGE EM AÇO, DN 15 MM X 1/2'', INSTALADO EM RESERVAÇÃO DE ÁGUA DE EDIFICAÇÃO QUE POSSUA RESERVATÓRIO DE FIBRA/FIBROCIMENTO - FORNECIMENTO E INSTALAÇÃO. AF_06/2016	UN	20,37	21,42
SINAPI	97426	FLANGE EM AÇO, DN 20 MM X 3/4'', INSTALADO EM RESERVAÇÃO DE ÁGUA DE EDIFICAÇÃO QUE POSSUA RESERVATÓRIO DE FIBRA/FIBROCIMENTO - FORNECIMENTO E INSTALAÇÃO. AF_06/2016	UN	24,72	25,77
SINAPI	97427	FLANGE EM AÇO, DN 25 MM X 1'', INSTALADO EM RESERVAÇÃO DE ÁGUA DE EDIFICAÇÃO QUE POSSUA RESERVATÓRIO DE FIBRA/FIBROCIMENTO - FORNECIMENTO E INSTALAÇÃO. AF_06/2016	UN	28,00	29,05
SINAPI	97428	FLANGE EM AÇO, DN 32 MM X 1 1/4'', INSTALADO EM RESERVAÇÃO DE ÁGUA DE EDIFICAÇÃO QUE POSSUA RESERVATÓRIO DE FIBRA/FIBROCIMENTO - FORNECIMENTO E INSTALAÇÃO. AF_06/2016	UN	35,62	36,67
SINAPI	97429	FLANGE EM AÇO, DN 40 MM X 1 1/2'', INSTALADO EM RESERVAÇÃO DE ÁGUA DE EDIFICAÇÃO QUE POSSUA RESERVATÓRIO DE FIBRA/FIBROCIMENTO - FORNECIMENTO E INSTALAÇÃO. AF_06/2016	UN	42,64	43,69
SINAPI	97430	ACOPLAMENTO RÍGIDO EM AÇO, CONEXÃO RANHURADA, DN 50 (2"), INSTALADO EM PRUMADAS - FORNECIMENTO E INSTALAÇÃO. AF_12/2015	UN	29,04	30,48
SINAPI	97431	ACOPLAMENTO RÍGIDO EM AÇO, CONEXÃO RANHURADA, DN 65 (2 1/2"), INSTALADO EM PRUMADAS - FORNECIMENTO E INSTALAÇÃO. AF_12/2015	UN	32,32	33,98
SINAPI	97432	ACOPLAMENTO RÍGIDO EM AÇO, CONEXÃO RANHURADA, DN 80 (3"), INSTALADO EM PRUMADAS - FORNECIMENTO E INSTALAÇÃO. AF_12/2015	UN	36,43	38,31
SINAPI	97433	CURVA 45 GRAUS, EM AÇO, CONEXÃO RANHURADA, DN 50 (2"), INSTALADO EM PRUMADAS - FORNECIMENTO E INSTALAÇÃO. AF_12/2015	UN	67,83	69,98
SINAPI	97434	CURVA 90 GRAUS, EM AÇO, CONEXÃO RANHURADA, DN 50 (2"), INSTALADO EM PRUMADAS - FORNECIMENTO E INSTALAÇÃO. AF_12/2015	UN	69,16	71,31
SINAPI	97435	CURVA 45 GRAUS, EM AÇO, CONEXÃO RANHURADA, DN 65 (2 1/2"), INSTALADO EM PRUMADAS - FORNECIMENTO E INSTALAÇÃO. AF_12/2015	UN	79,38	81,87
SINAPI	97436	CURVA 90 GRAUS, EM AÇO, CONEXÃO RANHURADA, DN 65 (2 1/2"), INSTALADO EM PRUMADAS - FORNECIMENTO E INSTALAÇÃO. AF_12/2015	UN	81,93	84,42
SINAPI	97437	CURVA 45 GRAUS, EM AÇO, CONEXÃO RANHURADA, DN 80 (3"), INSTALADO EM PRUMADAS - FORNECIMENTO E INSTALAÇÃO. AF_12/2015	UN	90,84	93,66
SINAPI	97438	CURVA 90 GRAUS, EM AÇO, CONEXÃO RANHURADA, DN 80 (3"), INSTALADO EM PRUMADAS - FORNECIMENTO E INSTALAÇÃO. AF_12/2015	UN	93,58	96,40
SINAPI	97439	TÊ, EM AÇO, CONEXÃO RANHURADA, DN 50 (2"), INSTALADO EM PRUMADAS - FORNECIMENTO E INSTALAÇÃO. AF_12/2015	UN	103,16	106,04
SINAPI	97440	TÊ, EM AÇO, CONEXÃO RANHURADA, DN 65 (2 1/2"), INSTALADO EM PRUMADAS - FORNECIMENTO E INSTALAÇÃO. AF_12/2015	UN	123,85	127,17
SINAPI	97442	TÊ, EM AÇO, CONEXÃO RANHURADA, DN 80 (3"), INSTALADO EM PRUMADAS - FORNECIMENTO E INSTALAÇÃO. AF_12/2015	UN	136,72	140,48
SINAPI	97443	LUVA, EM AÇO, CONEXÃO SOLDADA, DN 50 (2"), INSTALADO EM PRUMADAS - FORNECIMENTO E INSTALAÇÃO. AF_12/2015	UN	64,52	67,76
SINAPI	97444	LUVA COM REDUÇÃO, EM AÇO, CONEXÃO SOLDADA, DN 50 X 40 MM (2 X 1 1/2"), INSTALADO EM PRUMADAS - FORNECIMENTO E INSTALAÇÃO. AF_12/2015	UN	75,14	78,38
SINAPI	97446	LUVA, EM AÇO, CONEXÃO SOLDADA, DN 65 (2 1/2"), INSTALADO EM PRUMADAS - FORNECIMENTO E INSTALAÇÃO. AF_12/2015	UN	127,36	130,95
SINAPI	97447	LUVA COM REDUÇÃO, EM AÇO, CONEXÃO SOLDADA, DN 65 X 50 MM (2 1/2" X 2"), INSTALADO EM PRUMADAS - FORNECIMENTO E INSTALAÇÃO. AF_12/2015	UN	127,36	130,95
SINAPI	97449	LUVA, EM AÇO, CONEXÃO SOLDADA, DN 80 (3"), INSTALADO EM PRUMADAS - FORNECIMENTO E INSTALAÇÃO. AF_12/2015	UN	135,95	139,90
SINAPI	97450	LUVA COM REDUÇÃO, EM AÇO, CONEXÃO SOLDADA, DN 80 X 65 MM (3" X 2 1/2"), INSTALADO EM PRUMADAS - FORNECIMENTO E INSTALAÇÃO. AF_12/2015	UN	164,87	168,82
SINAPI	97452	CURVA 45 GRAUS, EM AÇO, CONEXÃO SOLDADA, DN 50 (2"), INSTALADO EM PRUMADAS - FORNECIMENTO E INSTALAÇÃO. AF_12/2015	UN	105,31	110,18
SINAPI	97453	CURVA 90 GRAUS, EM AÇO, CONEXÃO SOLDADA, DN 50 (2"), INSTALADO EM PRUMADAS - FORNECIMENTO E INSTALAÇÃO. AF_12/2015	UN	111,37	116,24
SINAPI	97454	CURVA 45 GRAUS, EM AÇO, CONEXÃO SOLDADA, DN 65 (2 1/2"), INSTALADO EM PRUMADAS - FORNECIMENTO E INSTALAÇÃO. AF_12/2015	UN	175,43	180,83
SINAPI	97455	CURVA 90 GRAUS, EM AÇO, CONEXÃO SOLDADA, DN 65 (2 1/2"), INSTALADO EM PRUMADAS - FORNECIMENTO E INSTALAÇÃO. AF_12/2015	UN	185,12	190,52
SINAPI	97456	CURVA 45 GRAUS, EM AÇO, CONEXÃO SOLDADA, DN 80 (3"), INSTALADO EM PRUMADAS - FORNECIMENTO E INSTALAÇÃO. AF_12/2015	UN	388,53	394,44
SINAPI	97457	CURVA 90 GRAUS, EM AÇO, CONEXÃO SOLDADA, DN 80 (3"), INSTALADO EM PRUMADAS - FORNECIMENTO E INSTALAÇÃO. AF_12/2015	UN	345,04	350,95
SINAPI	97458	TÊ, EM AÇO, CONEXÃO SOLDADA, DN 50 (2"), INSTALADO EM PRUMADAS - FORNECIMENTO E INSTALAÇÃO. AF_12/2015	UN	164,83	171,32

FONTE	CÓDIGO	DESCRIÇÃO	UNIDADE	DESONERADO	NÃO DESONERADO
SINAPI	97459	TÊ, EM AÇO, CONEXÃO SOLDADA, DN 65 (2 1/2"), INSTALADO EM PRUMADAS - FORNECIMENTO E INSTALAÇÃO. AF_12/2015	UN	277,57	284,75
SINAPI	97460	TÊ, EM AÇO, CONEXÃO SOLDADA, DN 80 (3"), INSTALADO EM PRUMADAS - FORNECIMENTO E INSTALAÇÃO. AF_12/2015	UN	422,23	430,12
SINAPI	97461	LUVA, EM AÇO, CONEXÃO SOLDADA, DN 25 (1"), INSTALADO EM REDE DE ALIMENTAÇÃO PARA HIDRANTE - FORNECIMENTO E INSTALAÇÃO. AF_12/2015	UN	20,30	21,25
SINAPI	97462	LUVA COM REDUÇÃO, EM AÇO, CONEXÃO SOLDADA, DN 25 X 20 MM (1" X 3/4"), INSTALADO EM REDE DE ALIMENTAÇÃO PARA HIDRANTE - FORNECIMENTO E INSTALAÇÃO. AF_12/2015	UN	17,19	18,14
SINAPI	97464	LUVA, EM AÇO, CONEXÃO SOLDADA, DN 32 (1 1/4"), INSTALADO EM REDE DE ALIMENTAÇÃO PARA HIDRANTE - FORNECIMENTO E INSTALAÇÃO. AF_12/2015	UN	29,01	30,23
SINAPI	97465	LUVA COM REDUÇÃO, EM AÇO, CONEXÃO SOLDADA, DN 32 X 25 MM (1 1/4" X 1"), INSTALADO EM REDE DE ALIMENTAÇÃO PARA HIDRANTE - FORNECIMENTO E INSTALAÇÃO. AF_12/2015	UN	34,25	35,47
SINAPI	97467	LUVA, EM AÇO, CONEXÃO SOLDADA, DN 40 (1 1/2"), INSTALADO EM REDE DE ALIMENTAÇÃO PARA HIDRANTE - FORNECIMENTO E INSTALAÇÃO. AF_12/2015	UN	36,76	38,29
SINAPI	97468	LUVA COM REDUÇÃO, EM AÇO, CONEXÃO SOLDADA, DN 40 X 32 MM (1 1/2" X 1 1/4"), INSTALADO EM REDE DE ALIMENTAÇÃO PARA HIDRANTE - FORNECIMENTO E INSTALAÇÃO. AF_12/2015	UN	43,48	45,01
SINAPI	97470	LUVA, EM AÇO, CONEXÃO SOLDADA, DN 50 (2"), INSTALADO EM REDE DE ALIMENTAÇÃO PARA HIDRANTE - FORNECIMENTO E INSTALAÇÃO. AF_12/2015	UN	53,81	55,71
SINAPI	97471	LUVA COM REDUÇÃO, EM AÇO, CONEXÃO SOLDADA, DN 50 X 40 MM (2" X 1 1/2"), INSTALADO EM REDE DE ALIMENTAÇÃO PARA HIDRANTE - FORNECIMENTO E INSTALAÇÃO. AF_12/2015	UN	64,43	66,33
SINAPI	97474	LUVA, EM AÇO, CONEXÃO SOLDADA, DN 65 (2 1/2"), INSTALADO EM REDE DE ALIMENTAÇÃO PARA HIDRANTE - FORNECIMENTO E INSTALAÇÃO. AF_12/2015	UN	96,99	99,48
SINAPI	97475	LUVA COM REDUÇÃO, EM AÇO, CONEXÃO SOLDADA, DN 65 X 50 MM (2 1/2" X 2"), INSTALADO EM REDE DE ALIMENTAÇÃO PARA HIDRANTE - FORNECIMENTO E INSTALAÇÃO. AF_12/2015	UN	118,46	120,95
SINAPI	97477	LUVA, EM AÇO, CONEXÃO SOLDADA, DN 80 (3"), INSTALADO EM REDE DE ALIMENTAÇÃO PARA HIDRANTE - FORNECIMENTO E INSTALAÇÃO. AF_12/2015	UN	128,88	131,94
SINAPI	97478	LUVA COM REDUÇÃO, EM AÇO, CONEXÃO SOLDADA, DN 80 X 65 MM (3" X 2 1/2"), INSTALADO EM REDE DE ALIMENTAÇÃO PARA HIDRANTE - FORNECIMENTO E INSTALAÇÃO. AF_12/2015	UN	157,80	160,86
SINAPI	97479	CURVA 45 GRAUS, EM AÇO, CONEXÃO SOLDADA, DN 25 (1"), INSTALADO EM REDE DE ALIMENTAÇÃO PARA HIDRANTE - FORNECIMENTO E INSTALAÇÃO. AF_12/2015	UN	32,48	33,92
SINAPI	97480	CURVA 90 GRAUS, EM AÇO, CONEXÃO SOLDADA, DN 25 (1"), INSTALADO EM REDE DE ALIMENTAÇÃO PARA HIDRANTE - FORNECIMENTO E INSTALAÇÃO. AF_12/2015	UN	32,48	33,92
SINAPI	97481	CURVA 45 GRAUS, EM AÇO, CONEXÃO SOLDADA, DN 32 (1 1/4"), INSTALADO EM REDE DE ALIMENTAÇÃO PARA HIDRANTE - FORNECIMENTO E INSTALAÇÃO. AF_12/2015	UN	46,73	48,56
SINAPI	97482	CURVA 90 GRAUS, EM AÇO, CONEXÃO SOLDADA, DN 32 (1 1/4"), INSTALADO EM REDE DE ALIMENTAÇÃO PARA HIDRANTE - FORNECIMENTO E INSTALAÇÃO. AF_12/2015	UN	46,73	48,56
SINAPI	97483	CURVA 45 GRAUS, EM AÇO, CONEXÃO SOLDADA, DN 40 (1 1/2"), INSTALADO EM REDE DE ALIMENTAÇÃO PARA HIDRANTE - FORNECIMENTO E INSTALAÇÃO. AF_12/2015	UN	65,02	67,31
SINAPI	97484	CURVA 90 GRAUS, EM AÇO, CONEXÃO SOLDADA, DN 40 (1 1/2"), INSTALADO EM REDE DE ALIMENTAÇÃO PARA HIDRANTE - FORNECIMENTO E INSTALAÇÃO. AF_12/2015	UN	65,02	67,31
SINAPI	97485	CURVA 45 GRAUS, EM AÇO, CONEXÃO SOLDADA, DN 50 (2"), INSTALADO EM REDE DE ALIMENTAÇÃO PARA HIDRANTE - FORNECIMENTO E INSTALAÇÃO. AF_12/2015	UN	89,25	92,11
SINAPI	97486	CURVA 90 GRAUS, EM AÇO, CONEXÃO SOLDADA, DN 50 (2"), INSTALADO EM REDE DE ALIMENTAÇÃO PARA HIDRANTE - FORNECIMENTO E INSTALAÇÃO. AF_12/2015	UN	95,31	98,17
SINAPI	97487	CURVA 45 GRAUS, EM AÇO, CONEXÃO SOLDADA, DN 65 (2 1/2"), INSTALADO EM REDE DE ALIMENTAÇÃO PARA HIDRANTE - FORNECIMENTO E INSTALAÇÃO. AF_12/2015	UN	162,13	165,84
SINAPI	97488	CURVA 90 GRAUS, EM AÇO, CONEXÃO SOLDADA, DN 65 (2 1/2"), INSTALADO EM REDE DE ALIMENTAÇÃO PARA HIDRANTE - FORNECIMENTO E INSTALAÇÃO. AF_12/2015	UN	171,82	175,53
SINAPI	97489	CURVA 45 GRAUS, EM AÇO, CONEXÃO SOLDADA, DN 80 (3"), INSTALADO EM REDE DE ALIMENTAÇÃO PARA HIDRANTE - FORNECIMENTO E INSTALAÇÃO. AF_12/2015	UN	377,91	382,50
SINAPI	97490	CURVA 90 GRAUS, EM AÇO, CONEXÃO SOLDADA, DN 80 (3"), INSTALADO EM REDE DE ALIMENTAÇÃO PARA HIDRANTE - FORNECIMENTO E INSTALAÇÃO. AF_12/2015	UN	334,42	339,01
SINAPI	97491	TÊ, EM AÇO, CONEXÃO SOLDADA, DN 25 (1"), INSTALADO EM REDE DE ALIMENTAÇÃO PARA HIDRANTE - FORNECIMENTO E INSTALAÇÃO. AF_12/2015	UN	49,76	51,66
SINAPI	97492	TÊ, EM AÇO, CONEXÃO SOLDADA, DN 32 (1 1/4"), INSTALADO EM REDE DE ALIMENTAÇÃO PARA HIDRANTE - FORNECIMENTO E INSTALAÇÃO. AF_12/2015	UN	72,48	74,93
SINAPI	97493	TÊ, EM AÇO, CONEXÃO SOLDADA, DN 40 (1 1/2"), INSTALADO EM REDE DE ALIMENTAÇÃO PARA HIDRANTE - FORNECIMENTO E INSTALAÇÃO. AF_12/2015	UN	93,31	96,37
SINAPI	97494	TÊ, EM AÇO, CONEXÃO SOLDADA, DN 50 (2"), INSTALADO EM REDE DE ALIMENTAÇÃO PARA HIDRANTE - FORNECIMENTO E INSTALAÇÃO. AF_12/2015	UN	143,39	147,20
SINAPI	97495	TÊ, EM AÇO, CONEXÃO SOLDADA, DN 65 (2 1/2"), INSTALADO EM REDE DE ALIMENTAÇÃO PARA HIDRANTE - FORNECIMENTO E INSTALAÇÃO. AF_12/2015	UN	259,77	264,75
SINAPI	97496	TÊ, EM AÇO, CONEXÃO SOLDADA, DN 80 (3"), INSTALADO EM REDE DE ALIMENTAÇÃO PARA HIDRANTE - FORNECIMENTO E INSTALAÇÃO. AF_12/2015	UN	408,11	414,22
SINAPI	97499	LUVA, EM AÇO, CONEXÃO SOLDADA, DN 25 (1"), INSTALADO EM REDE DE ALIMENTAÇÃO PARA SPRINKLER - FORNECIMENTO E INSTALAÇÃO. AF_12/2015	UN	18,57	19,30
SINAPI	97500	LUVA COM REDUÇÃO, EM AÇO, CONEXÃO SOLDADA, DN 25 X 20 MM (1" X 3/4"), INSTALADO EM REDE DE ALIMENTAÇÃO PARA SPRINKLER - FORNECIMENTO E INSTALAÇÃO. AF_12/2015	UN	15,46	16,19
SINAPI	97502	LUVA, EM AÇO, CONEXÃO SOLDADA, DN 32 (1 1/4"), INSTALADO EM REDE DE ALIMENTAÇÃO PARA SPRINKLER - FORNECIMENTO E INSTALAÇÃO. AF_12/2015	UN	25,80	26,62
SINAPI	97503	LUVA COM REDUÇÃO, EM AÇO, CONEXÃO SOLDADA, DN 32 X 25 MM (1 1/4" X 1"), INSTALADO EM REDE DE ALIMENTAÇÃO PARA SPRINKLER - FORNECIMENTO E INSTALAÇÃO. AF_12/2015	UN	31,21	32,05
SINAPI	97505	LUVA, EM AÇO, CONEXÃO SOLDADA, DN 40 (1 1/2"), INSTALADO EM REDE DE ALIMENTAÇÃO PARA SPRINKLER - FORNECIMENTO E INSTALAÇÃO. AF_12/2015	UN	32,24	33,19
SINAPI	97506	LUVA COM REDUÇÃO, EM AÇO, CONEXÃO SOLDADA, DN 40 X 32 MM (1 1/2" X 1 1/4"), INSTALADO EM REDE DE ALIMENTAÇÃO PARA SPRINKLER - FORNECIMENTO E INSTALAÇÃO. AF_12/2015	UN	38,96	39,91
SINAPI	97508	LUVA, EM AÇO, CONEXÃO SOLDADA, DN 50 (2"), INSTALADO EM REDE DE ALIMENTAÇÃO PARA SPRINKLER - FORNECIMENTO E INSTALAÇÃO. AF_12/2015	UN	47,39	48,50
SINAPI	97509	LUVA COM REDUÇÃO, EM AÇO, CONEXÃO SOLDADA, DN 50 X 40 MM (2" X 1 1/2"), INSTALADO EM REDE DE ALIMENTAÇÃO PARA SPRINKLER - FORNECIMENTO E INSTALAÇÃO. AF_12/2015	UN	58,01	59,12
SINAPI	97511	LUVA, EM AÇO, CONEXÃO SOLDADA, DN 65 (2 1/2"), INSTALADO EM REDE DE ALIMENTAÇÃO PARA SPRINKLER - FORNECIMENTO E INSTALAÇÃO. AF_12/2015	UN	87,80	89,13
SINAPI	97512	LUVA COM REDUÇÃO, EM AÇO, CONEXÃO SOLDADA, DN 65 X 50 MM (2 1/2" X 2"), INSTALADO EM REDE DE ALIMENTAÇÃO PARA SPRINKLER - FORNECIMENTO E INSTALAÇÃO. AF_12/2015	UN	109,27	110,60
SINAPI	97514	LUVA, EM AÇO, CONEXÃO SOLDADA, DN 80 (3"), INSTALADO EM REDE DE ALIMENTAÇÃO PARA SPRINKLER - FORNECIMENTO E INSTALAÇÃO. AF_12/2015	UN	116,80	118,33
SINAPI	97515	LUVA COM REDUÇÃO, EM AÇO, CONEXÃO SOLDADA, DN 80 X 65 MM (3" X 2 1/2"), INSTALADO EM REDE DE ALIMENTAÇÃO PARA SPRINKLER - FORNECIMENTO E INSTALAÇÃO. AF_12/2015	UN	145,72	147,25
SINAPI	97517	CURVA 45 GRAUS, EM AÇO, CONEXÃO SOLDADA, DN 25 (1"), INSTALADO EM REDE DE ALIMENTAÇÃO PARA SPRINKLER - FORNECIMENTO E INSTALAÇÃO. AF_12/2015	UN	29,89	31,00
SINAPI	97518	CURVA 90 GRAUS, EM AÇO, CONEXÃO SOLDADA, DN 25 (1"), INSTALADO EM REDE DE ALIMENTAÇÃO PARA SPRINKLER - FORNECIMENTO E INSTALAÇÃO. AF_12/2015	UN	29,89	31,00
SINAPI	97519	CURVA 45 GRAUS, EM AÇO, CONEXÃO SOLDADA, DN 32 (1 1/4"), INSTALADO EM REDE DE ALIMENTAÇÃO PARA SPRINKLER - FORNECIMENTO E INSTALAÇÃO. AF_12/2015	UN	42,16	43,41
SINAPI	97520	CURVA 90 GRAUS, EM AÇO, CONEXÃO SOLDADA, DN 32 (1 1/4"), INSTALADO EM REDE DE ALIMENTAÇÃO PARA SPRINKLER - FORNECIMENTO E INSTALAÇÃO. AF_12/2015	UN	42,16	43,41
SINAPI	97521	CURVA 45 GRAUS, EM AÇO, CONEXÃO SOLDADA, DN 40 (1 1/2"), INSTALADO EM REDE DE ALIMENTAÇÃO PARA SPRINKLER - FORNECIMENTO E INSTALAÇÃO. AF_12/2015	UN	58,20	59,64
SINAPI	97522	CURVA 90 GRAUS, EM AÇO, CONEXÃO SOLDADA, DN 40 (1 1/2"), INSTALADO EM REDE DE ALIMENTAÇÃO PARA SPRINKLER - FORNECIMENTO E INSTALAÇÃO. AF_12/2015	UN	58,20	59,64

FONTE	CÓDIGO	DESCRIÇÃO	UNIDADE	DESONERADO	NÃO DESONERADO
SINAPI	97523	CURVA 45 GRAUS, EM AÇO, CONEXÃO SOLDADA, DN 50 (2"), INSTALADO EM REDE DE ALIMENTAÇÃO PARA SPRINKLER - FORNECIMENTO E INSTALAÇÃO. AF_12/2015	UN	79,64	81,31
SINAPI	97524	CURVA 90 GRAUS, EM AÇO, CONEXÃO SOLDADA, DN 50 (2"), INSTALADO EM REDE DE ALIMENTAÇÃO PARA SPRINKLER - FORNECIMENTO E INSTALAÇÃO. AF_12/2015	UN	85,70	87,37
SINAPI	97525	CURVA 45 GRAUS, EM AÇO, CONEXÃO SOLDADA, DN 65 (2 1/2"), INSTALADO EM REDE DE ALIMENTAÇÃO PARA SPRINKLER - FORNECIMENTO E INSTALAÇÃO. AF_12/2015	UN	148,24	150,25
SINAPI	97526	CURVA 90 GRAUS, EM AÇO, CONEXÃO SOLDADA, DN 65 (2 1/2"), INSTALADO EM REDE DE ALIMENTAÇÃO PARA SPRINKLER - FORNECIMENTO E INSTALAÇÃO. AF_12/2015	UN	157,93	159,94
SINAPI	97527	CURVA 45 GRAUS, EM AÇO, CONEXÃO SOLDADA, DN 80 (3"), INSTALADO EM REDE DE ALIMENTAÇÃO PARA SPRINKLER - FORNECIMENTO E INSTALAÇÃO. AF_12/2015	UN	359,82	362,14
SINAPI	97528	CURVA 90 GRAUS, EM AÇO, CONEXÃO SOLDADA, DN 80 (3"), INSTALADO EM REDE DE ALIMENTAÇÃO PARA SPRINKLER - FORNECIMENTO E INSTALAÇÃO. AF_12/2015	UN	316,33	318,65
SINAPI	97529	TÊ, EM AÇO, CONEXÃO SOLDADA, DN 25 (1"), INSTALADO EM REDE DE ALIMENTAÇÃO PARA SPRINKLER - FORNECIMENTO E INSTALAÇÃO. AF_12/2015	UN	46,36	47,83
SINAPI	97530	TÊ, EM AÇO, CONEXÃO SOLDADA, DN 32 (1 1/4"), INSTALADO EM REDE DE ALIMENTAÇÃO PARA SPRINKLER - FORNECIMENTO E INSTALAÇÃO. AF_12/2015	UN	66,39	68,07
SINAPI	97531	TÊ, EM AÇO, CONEXÃO SOLDADA, DN 40 (1 1/2"), INSTALADO EM REDE DE ALIMENTAÇÃO PARA SPRINKLER - FORNECIMENTO E INSTALAÇÃO. AF_12/2015	UN	84,22	86,13
SINAPI	97532	TÊ, EM AÇO, CONEXÃO SOLDADA, DN 50 (2"), INSTALADO EM REDE DE ALIMENTAÇÃO PARA SPRINKLER - FORNECIMENTO E INSTALAÇÃO. AF_12/2015	UN	130,57	132,79
SINAPI	97533	TÊ, EM AÇO, CONEXÃO SOLDADA, DN 65 (2 1/2"), INSTALADO EM REDE DE ALIMENTAÇÃO PARA SPRINKLER - FORNECIMENTO E INSTALAÇÃO. AF_12/2015	UN	244,02	247,02
SINAPI	97534	TÊ, EM AÇO, CONEXÃO SOLDADA, DN 80 (3"), INSTALADO EM REDE DE ALIMENTAÇÃO PARA SPRINKLER - FORNECIMENTO E INSTALAÇÃO. AF_12/2015	UN	383,97	387,07
SINAPI	97537	LUVA, EM AÇO, CONEXÃO SOLDADA, DN 15 (1/2"), INSTALADO EM RAMAIS E SUB-RAMAIS DE GÁS - FORNECIMENTO E INSTALAÇÃO. AF_12/2015	UN	14,12	14,85
SINAPI	97540	LUVA, EM AÇO, CONEXÃO SOLDADA, DN 20 (3/4"), INSTALADO EM RAMAIS E SUB-RAMAIS DE GÁS - FORNECIMENTO E INSTALAÇÃO. AF_12/2015	UN	19,36	20,61
SINAPI	97541	LUVA COM REDUÇÃO, EM AÇO, CONEXÃO SOLDADA, DN 20 X 15 MM (3/4 " X 1/2"), INSTALADO EM RAMAIS E SUB-RAMAIS DE GÁS - FORNECIMENTO E INSTALAÇÃO. AF_12/2015	UN	16,78	18,03
SINAPI	97543	LUVA, EM AÇO, CONEXÃO SOLDADA, DN 25 (1"), INSTALADO EM RAMAIS E SUB-RAMAIS DE GÁS - FORNECIMENTO E INSTALAÇÃO. AF_12/2015	UN	32,03	34,45
SINAPI	97544	LUVA COM REDUÇÃO, EM AÇO, CONEXÃO SOLDADA, DN 25 X 20 MM (1" X 3/4"), INSTALADO EM RAMAIS E SUB-RAMAIS DE GÁS - FORNECIMENTO E INSTALAÇÃO. AF_12/2015	UN	28,92	31,34
SINAPI	97546	CURVA 45 GRAUS, EM AÇO, CONEXÃO SOLDADA, DN 15 (1/2"), INSTALADO EM RAMAIS E SUB-RAMAIS DE GÁS - FORNECIMENTO E INSTALAÇÃO. AF_12/2015	UN	19,85	20,93
SINAPI	97547	CURVA 90 GRAUS, EM AÇO, CONEXÃO SOLDADA, DN 15 (1/2"), INSTALADO EM RAMAIS E SUB-RAMAIS DE GÁS - FORNECIMENTO E INSTALAÇÃO. AF_12/2015	UN	19,85	20,93
SINAPI	97548	CURVA 45 GRAUS, EM AÇO, CONEXÃO SOLDADA, DN 20 (3/4"), INSTALADO EM RAMAIS E SUB-RAMAIS DE GÁS - FORNECIMENTO E INSTALAÇÃO. AF_12/2015	UN	29,74	31,61
SINAPI	97549	CURVA 90 GRAUS, EM AÇO, CONEXÃO SOLDADA, DN 20 (3/4"), INSTALADO EM RAMAIS E SUB-RAMAIS DE GÁS - FORNECIMENTO E INSTALAÇÃO. AF_12/2015	UN	29,74	31,61
SINAPI	97550	CURVA 45 GRAUS, EM AÇO, CONEXÃO SOLDADA, DN 25 (1"), INSTALADO EM RAMAIS E SUB-RAMAIS DE GÁS - FORNECIMENTO E INSTALAÇÃO. AF_12/2015	UN	50,11	53,76
SINAPI	97551	CURVA 90 GRAUS, EM AÇO, CONEXÃO SOLDADA, DN 25 (1"), INSTALADO EM RAMAIS E SUB-RAMAIS DE GÁS - FORNECIMENTO E INSTALAÇÃO. AF_12/2015	UN	50,11	53,76
SINAPI	97552	TÊ, EM AÇO, CONEXÃO SOLDADA, DN 15 (1/2"), INSTALADO EM RAMAIS E SUB-RAMAIS DE GÁS - FORNECIMENTO E INSTALAÇÃO. AF_12/2015	UN	28,73	30,17
SINAPI	97553	TÊ, EM AÇO, CONEXÃO SOLDADA, DN 20 (3/4"), INSTALADO EM RAMAIS E SUB-RAMAIS DE GÁS - FORNECIMENTO E INSTALAÇÃO. AF_12/2015	UN	41,93	44,43
SINAPI	97554	TÊ, EM AÇO, CONEXÃO SOLDADA, DN 25 (1"), INSTALADO EM RAMAIS E SUB-RAMAIS DE GÁS - FORNECIMENTO E INSTALAÇÃO. AF_12/2015	UN	73,34	78,18
SINAPI	98602	CONECTOR EM BRONZE/LATÃO, DN 22 MM X 1/2", SEM ANEL DE SOLDA, BOLSA X ROSCA F, INSTALADO EM PRUMADA FORNECIMENTO E INSTALAÇÃO. AF_01/2016	UN	11,36	11,62
SINAPI	6171	TAMPA DE CONCRETO ARMADO 60X60X5CM PARA CAIXA	UN	20,77	21,54
SINAPI	74166/1	CAIXA DE INSPEÇÃO EM CONCRETO PRÉ-MOLDADO DN 60CM COM TAMPA H= 60CM - FORNECIMENTO E INSTALACAO	UN	173,39	183,23
SINAPI	74166/2	CAIXA DE INSPECAO EM ANEL DE CONCRETO PRE MOLDADO, COM 950MM DE ALTURA TOTAL. ANEIS COM ESP=50MM, DIAM.=600MM. EXCLUSIVE TAMPAO E ESCAVACAO - FORNECIMENTO E INSTALACAO	UN	226,44	232,84
SINAPI	88503	CAIXA D´ÁGUA EM POLIETILENO, 1000 LITROS, COM ACESSÓRIOS	UN	683,14	714,10
SINAPI	88504	CAIXA D´AGUA EM POLIETILENO, 500 LITROS, COM ACESSÓRIOS	UN	541,11	572,07
SINAPI	97900	CAIXA ENTERRADA HIDRÁULICA RETANGULAR EM ALVENARIA COM TIJOLOS CERÂMICOS MACIÇOS, DIMENSÕES INTERNAS: 0,3X0,3X0,3 M PARA REDE DE ESGOTO. AF_05/2018	UN	121,32	131,48
SINAPI	97901	CAIXA ENTERRADA HIDRÁULICA RETANGULAR EM ALVENARIA COM TIJOLOS CERÂMICOS MACIÇOS, DIMENSÕES INTERNAS: 0,4X0,4X0,4 M PARA REDE DE ESGOTO. AF_05/2018	UN	192,45	208,57
SINAPI	97902	CAIXA ENTERRADA HIDRÁULICA RETANGULAR EM ALVENARIA COM TIJOLOS CERÂMICOS MACIÇOS, DIMENSÕES INTERNAS: 0,6X0,6X0,6 M PARA REDE DE ESGOTO. AF_05/2018	UN	378,94	410,06
SINAPI	97903	CAIXA ENTERRADA HIDRÁULICA RETANGULAR EM ALVENARIA COM TIJOLOS CERÂMICOS MACIÇOS, DIMENSÕES INTERNAS: 0,8X0,8X0,6 M PARA REDE DE ESGOTO. AF_05/2018	UN	523,70	566,50
SINAPI	97904	CAIXA ENTERRADA HIDRÁULICA RETANGULAR EM ALVENARIA COM TIJOLOS CERÂMICOS MACIÇOS, DIMENSÕES INTERNAS: 1X1X0,6 M PARA REDE DE ESGOTO. AF_05/2018	UN	616,59	664,15
SINAPI	97905	CAIXA ENTERRADA HIDRÁULICA RETANGULAR, EM ALVENARIA COM BLOCOS DE CONCRETO, DIMENSÕES INTERNAS: 0,4X0,4X0,4 M PARA REDE DE ESGOTO. AF_05/2018	UN	155,41	168,29
SINAPI	97906	CAIXA ENTERRADA HIDRÁULICA RETANGULAR, EM ALVENARIA COM BLOCOS DE CONCRETO, DIMENSÕES INTERNAS: 0,6X0,6X0,6 M PARA REDE DE ESGOTO. AF_05/2018	UN	289,72	313,28
SINAPI	97907	CAIXA ENTERRADA HIDRÁULICA RETANGULAR, EM ALVENARIA COM BLOCOS DE CONCRETO, DIMENSÕES INTERNAS: 0,8X0,8X0,6 M PARA REDE DE ESGOTO. AF_05/2018	UN	409,86	443,01
SINAPI	97908	CAIXA ENTERRADA HIDRÁULICA RETANGULAR, EM ALVENARIA COM BLOCOS DE CONCRETO, DIMENSÕES INTERNAS: 1X1X0,6 M PARA REDE DE ESGOTO. AF_05/2018	UN	481,90	518,03
SINAPI	98102	CAIXA DE GORDURA SIMPLES, CIRCULAR, EM CONCRETO PRÉ-MOLDADO, DIÂMETRO INTERNO = 0,4 M, ALTURA INTERNA = 0,4 M. AF_05/2018	UN	57,76	58,31
SINAPI	98103	CAIXA DE GORDURA DUPLA, CIRCULAR, EM CONCRETO PRÉ-MOLDADO, DIÂMETRO INTERNO = 0,6 M, ALTURA INTERNA = 0,6 M. AF_05/2018	UN	120,70	121,62
SINAPI	98104	CAIXA DE GORDURA SIMPLES (CAPACIDADE: 36L), RETANGULAR, EM ALVENARIA COM TIJOLOS CERÂMICOS MACIÇOS, DIMENSÕES INTERNAS = 0,2X0,4 M, ALTURA INTERNA = 0,8 M. AF_05/2018	UN	254,76	276,11
SINAPI	98105	CAIXA DE GORDURA DUPLA (CAPACIDADE: 126 L), RETANGULAR, EM ALVENARIA COM TIJOLOS CERÂMICOS MACIÇOS, DIMENSÕES INTERNAS = 0,4X0,7 M, ALTURA INTERNA = 0,8 M. AF_05/2018	UN	441,63	478,89
SINAPI	98106	CAIXA DE GORDURA ESPECIAL (CAPACIDADE: 312 L - PARA ATÉ 146 PESSOAS SERVIDAS NO PICO), RETANGULAR, EM ALVENARIA COM TIJOLOS CERÂMICOS MACIÇOS, DIMENSÕES INTERNAS = 0,4X1,2 M, ALTURA INTERNA = 1 M. AF_05/2018	UN	729,87	791,39
SINAPI	98107	CAIXA DE GORDURA SIMPLES (CAPACIDADE: 36 L), RETANGULAR, EM ALVENARIA COM BLOCOS DE CONCRETO, DIMENSÕES INTERNAS = 0,2X0,4 M, ALTURA INTERNA = 0,8 M. AF_05/2018	UN	185,32	200,78
SINAPI	98108	CAIXA DE GORDURA DUPLA (CAPACIDADE: 126 L), RETANGULAR, EM ALVENARIA COM BLOCOS DE CONCRETO, DIMENSÕES INTERNAS = 0,4X0,7 M, ALTURA INTERNA = 0,8 M. AF_05/2018	UN	329,71	357,48
SINAPI	99250	CAIXA ENTERRADA HIDRÁULICA RETANGULAR EM ALVENARIA COM TIJOLOS CERÂMICOS MACIÇOS, DIMENSÕES INTERNAS: 0,3X0,3X0,3 M PARA REDE DE DRENAGEM. AF_05/2018	UN	118,64	128,78
SINAPI	99251	CAIXA ENTERRADA HIDRÁULICA RETANGULAR EM ALVENARIA COM TIJOLOS CERÂMICOS MACIÇOS, DIMENSÕES INTERNAS: 0,4X0,4X0,4 M PARA REDE DE DRENAGEM. AF_05/2018	UN	187,85	203,93
SINAPI	99253	CAIXA ENTERRADA HIDRÁULICA RETANGULAR EM ALVENARIA COM TIJOLOS CERÂMICOS MACIÇOS, DIMENSÕES INTERNAS: 0,6X0,6X0,6 M PARA REDE DE DRENAGEM. AF_05/2018	UN	368,60	399,64

FONTE	CÓDIGO	DESCRIÇÃO	UNIDADE	DESONERADO	NÃO DESONERADO
SINAPI	99255	CAIXA ENTERRADA HIDRÁULICA RETANGULAR EM ALVENARIA COM TIJOLOS CERÂMICOS MACIÇOS, DIMENSÕES INTERNAS: 0,8X0,8X0,6 M PARA REDE DE DRENAGEM. AF_05/2018	UN	509,53	552,22
SINAPI	99257	CAIXA ENTERRADA HIDRÁULICA RETANGULAR EM ALVENARIA COM TIJOLOS CERÂMICOS MACIÇOS, DIMENSÕES INTERNAS: 1X1X0,6 M PARA REDE DE DRENAGEM. AF_05/2018	UN	598,26	645,68
SINAPI	99258	CAIXA ENTERRADA HIDRÁULICA RETANGULAR, EM ALVENARIA COM BLOCOS DE CONCRETO, DIMENSÕES INTERNAS: 0,4X0,4X0,4 M PARA REDE DE DRENAGEM. AF_05/2018	UN	151,61	164,46
SINAPI	99260	CAIXA ENTERRADA HIDRÁULICA RETANGULAR, EM ALVENARIA COM BLOCOS DE CONCRETO, DIMENSÕES INTERNAS: 0,6X0,6X0,6 M PARA REDE DE DRENAGEM. AF_05/2018	UN	283,21	306,72
SINAPI	99262	CAIXA ENTERRADA HIDRÁULICA RETANGULAR, EM ALVENARIA COM BLOCOS DE CONCRETO, DIMENSÕES INTERNAS: 0,8X0,8X0,6 M PARA REDE DE DRENAGEM. AF_05/2018	UN	400,57	433,65
SINAPI	99264	CAIXA ENTERRADA HIDRÁULICA RETANGULAR, EM ALVENARIA COM BLOCOS DE CONCRETO, DIMENSÕES INTERNAS: 1X1X0,6 M PARA REDE DE DRENAGEM. AF_05/2018	UN	469,34	505,38
SINAPI	89482	CAIXA SIFONADA, PVC, DN 100 X 100 X 50 MM, FORNECIDA E INSTALADA EM RAMAIS DE ENCAMINHAMENTO DE ÁGUA PLUVIAL. AF_12/2014	UN	17,68	18,23
SINAPI	89491	CAIXA SIFONADA, PVC, DN 150 X 185 X 75 MM, FORNECIDA E INSTALADA EM RAMAIS DE ENCAMINHAMENTO DE ÁGUA PLUVIAL. AF_12/2014	UN	44,04	44,89
SINAPI	89495	RALO SIFONADO, PVC, DN 100 X 40 MM, JUNTA SOLDÁVEL, FORNECIDO E INSTALADO EM RAMAIS DE ENCAMINHAMENTO DE ÁGUA PLUVIAL. AF_12/2014	UN	7,10	7,24
SINAPI	89707	CAIXA SIFONADA, PVC, DN 100 X 100 X 50 MM, JUNTA ELÁSTICA, FORNECIDA E INSTALADA EM RAMAL DE DESCARGA OU EM RAMAL DE ESGOTO SANITÁRIO. AF_12/2014	UN	21,49	22,49
SINAPI	89708	CAIXA SIFONADA, PVC, DN 150 X 185 X 75 MM, JUNTA ELÁSTICA, FORNECIDA E INSTALADA EM RAMAL DE DESCARGA OU EM RAMAL DE ESGOTO SANITÁRIO. AF_12/2014	UN	49,25	50,77
SINAPI	89709	RALO SIFONADO, PVC, DN 100 X 40 MM, JUNTA SOLDÁVEL, FORNECIDO E INSTALADO EM RAMAL DE DESCARGA OU EM RAMAL DE ESGOTO SANITÁRIO. AF_12/2014	UN	8,21	8,49
SINAPI	89710	RALO SECO, PVC, DN 100 X 40 MM, JUNTA SOLDÁVEL, FORNECIDO E INSTALADO EM RAMAL DE DESCARGA OU EM RAMAL DE ESGOTO SANITÁRIO. AF_12/2014	UN	8,04	8,32
SINAPI	86872	TANQUE DE LOUÇA BRANCA COM COLUNA, 30L OU EQUIVALENTE - FORNECIMENTO E INSTALAÇÃO. AF_01/2020	UN	631,20	636,44
SINAPI	86874	TANQUE DE LOUÇA BRANCA SUSPENSO, 18L OU EQUIVALENTE - FORNECIMENTO E INSTALAÇÃO. AF_01/2020	UN	388,04	390,51
SINAPI	86875	TANQUE DE MÁRMORE SINTÉTICO COM COLUNA, 22L OU EQUIVALENTE FORNECIMENTO E INSTALAÇÃO. AF_01/2020	UN	322,26	325,23
SINAPI	86876	TANQUE DE MÁRMORE SINTÉTICO SUSPENSO, 22L OU EQUIVALENTE - FORNECIMENTO E INSTALAÇÃO. AF_01/2020	UN	184,61	186,77
SINAPI	86877	VÁLVULA EM METAL CROMADO 1.1/2" X 1.1/2" PARA TANQUE OU LAVATÓRIO, COM OU SEM LADRÃO - FORNECIMENTO E INSTALAÇÃO. AF_01/2020	UN	19,83	20,32
SINAPI	86878	VÁLVULA EM METAL CROMADO TIPO AMERICANA 3.1/2" X 1.1/2" PARA PIA - FORNECIMENTO E INSTALAÇÃO. AF_01/2020	UN	41,84	42,33
SINAPI	86879	VÁLVULA EM PLÁSTICO 1" PARA PIA, TANQUE OU LAVATÓRIO, COM OU SEM LADRÃO - FORNECIMENTO E INSTALAÇÃO. AF_01/2020	UN	5,54	5,89
SINAPI	86880	VÁLVULA EM PLÁSTICO CROMADO TIPO AMERICANA 3.1/2" X 1.1/2" SEM ADAPTADOR PARA PIA - FORNECIMENTO E INSTALAÇÃO. AF_01/2020	UN	16,28	16,63
SINAPI	86881	SIFÃO DO TIPO GARRAFA EM METAL CROMADO 1 X 1.1/2" FORNECIMENTO E INSTALAÇÃO. AF_01/2020	UN	116,97	117,74
SINAPI	86882	SIFÃO DO TIPO GARRAFA/COPO EM PVC 1.1/4" X 1.1/2" FORNECIMENTO E INSTALAÇÃO. AF_01/2020	UN	16,66	17,05
SINAPI	86883	SIFÃO DO TIPO FLEXÍVEL EM PVC 1" X 1.1/2" - FORNECIMENTO E INSTALAÇÃO. AF_01/2020	UN	9,50	9,74
SINAPI	86884	ENGATE FLEXÍVEL EM PLÁSTICO BRANCO, 1/2" X 30CM - FORNECIMENTO E INSTALAÇÃO. AF_01/2020	UN	6,83	7,25
SINAPI	86885	ENGATE FLEXÍVEL EM PLÁSTICO BRANCO, 1/2" X 40CM - FORNECIMENTO E INSTALAÇÃO. AF_01/2020	UN	9,49	9,91
SINAPI	86886	ENGATE FLEXÍVEL EM INOX, 1/2" X 30CM - FORNECIMENTO E INSTALAÇÃO. AF_01/2020	UN	28,85	29,27
SINAPI	86887	ENGATE FLEXÍVEL EM INOX, 1/2" X 40CM - FORNECIMENTO E INSTALAÇÃO. AF_01/2020	UN	31,25	31,67
SINAPI	86888	VASO SANITÁRIO SIFONADO COM CAIXA ACOPLADA LOUÇA BRANCA - FORNECIMENTO E INSTALAÇÃO. AF_01/2020	UN	373,16	375,66
SINAPI	86889	BANCADA DE GRANITO CINZA POLIDO, DE 1,50 X 0,60 M, PARA PIA DE COZINHA - FORNECIMENTO E INSTALAÇÃO. AF_01/2020	UN	585,53	590,60
SINAPI	86893	BANCADA DE MÁRMORE BRANCO POLIDO, DE 1,50 X 0,60 M, PARA PIA DE COZINHA - FORNECIMENTO E INSTALAÇÃO. AF_01/2020	UN	270,05	275,12
SINAPI	86894	BANCADA DE MÁRMORE SINTÉTICO, DE 120 X 60CM, COM CUBA INTEGRADA - FORNECIMENTO E INSTALAÇÃO. AF_01/2020	UN	184,89	187,79
SINAPI	86895	BANCADA DE GRANITO CINZA POLIDO, DE 0,50 X 0,60 M, PARA LAVATÓRIO - FORNECIMENTO E INSTALAÇÃO. AF_01/2020	UN	273,72	279,83
SINAPI	86899	BANCADA DE MÁRMORE BRANCO POLIDO, DE 0,50 X 0,60 M, PARA LAVATÓRIO - FORNECIMENTO E INSTALAÇÃO. AF_01/2020	UN	155,37	161,48
SINAPI	86900	CUBA DE EMBUTIR RETANGULAR DE AÇO INOXIDÁVEL, 46 X 30 X 12 CM - FORNECIMENTO E INSTALAÇÃO. AF_01/2020	UN	136,90	138,27
SINAPI	86901	CUBA DE EMBUTIR OVAL EM LOUÇA BRANCA, 35 X 50CM OU EQUIVALENTE - FORNECIMENTO E INSTALAÇÃO. AF_01/2020	UN	112,54	114,97
SINAPI	86902	LAVATÓRIO LOUÇA BRANCA COM COLUNA, *44 X 35,5* CM, PADRÃO POPULAR - FORNECIMENTO E INSTALAÇÃO. AF_01/2020	UN	211,53	214,27
SINAPI	86903	LAVATÓRIO LOUÇA BRANCA COM COLUNA, 45 X 55CM OU EQUIVALENTE, PADRÃO MÉDIO - FORNECIMENTO E INSTALAÇÃO. AF_01/2020	UN	279,50	283,94
SINAPI	86904	LAVATÓRIO LOUÇA BRANCA SUSPENSO, 29,5 X 39CM OU EQUIVALENTE, PADRÃO POPULAR - FORNECIMENTO E INSTALAÇÃO. AF_01/2020	UN	110,10	111,30
SINAPI	86905	APARELHO MISTURADOR DE MESA PARA LAVATÓRIO, PADRÃO MÉDIO - FORNECIMENTO E INSTALAÇÃO. AF_01/2020	UN	159,66	160,97
SINAPI	86906	TORNEIRA CROMADA DE MESA, 1/2" OU 3/4" PARA LAVATÓRIO, PADRÃO POPULAR - FORNECIMENTO E INSTALAÇÃO. AF_01/2020	UN	37,23	37,49
SINAPI	86908	APARELHO MISTURADOR DE MESA PARA PIA DE COZINHA, PADRÃO MÉDIO - FORNECIMENTO E INSTALAÇÃO. AF_01/2020	UN	190,27	190,92
SINAPI	86909	TORNEIRA CROMADA TUBO MÓVEL, DE MESA, 1/2" OU 3/4" PARA PIA DE COZINHA, PADRÃO ALTO - FORNECIMENTO E INSTALAÇÃO. AF_01/2020	UN	74,40	74,87
SINAPI	86910	TORNEIRA CROMADA TUBO MÓVEL, DE PAREDE, 1/2" OU 3/4" PARA PIA DE COZINHA, PADRÃO MÉDIO - FORNECIMENTO E INSTALAÇÃO. AF_01/2020	UN	70,08	70,42
SINAPI	86911	TORNEIRA CROMADA LONGA, DE PAREDE, 1/2" OU 3/4" PARA PIA DE COZINHA, PADRÃO POPULAR - FORNECIMENTO E INSTALAÇÃO. AF_01/2020	UN	31,65	31,99
SINAPI	86913	TORNEIRA CROMADA 1/2" OU 3/4" PARA TANQUE, PADRÃO POPULAR - FORNECIMENTO E INSTALAÇÃO. AF_01/2020	UN	14,52	14,94
SINAPI	86914	TORNEIRA CROMADA 1/2" OU 3/4" PARA TANQUE, PADRÃO MÉDIO - FORNECIMENTO E INSTALAÇÃO. AF_01/2020	UN	29,04	29,46
SINAPI	86915	TORNEIRA CROMADA DE MESA, 1/2" OU 3/4" PARA LAVATÓRIO, PADRÃO MÉDIO - FORNECIMENTO E INSTALAÇÃO. AF_01/2020	UN	62,47	62,73
SINAPI	86916	TORNEIRA PLÁSTICA 3/4" PARA TANQUE - FORNECIMENTO E INSTALAÇÃO. AF_01/2020	UN	30,29	30,71
SINAPI	86919	TANQUE DE LOUÇA BRANCA COM COLUNA, 30L OU EQUIVALENTE, INCLUSO SIFÃO FLEXÍVEL EM PVC, VÁLVULA METÁLICA E TORNEIRA DE METAL CROMADO PADRÃO MÉDIO - FORNECIMENTO E INSTALAÇÃO. AF_01/2020	UN	689,57	695,96
SINAPI	86920	TANQUE DE LOUÇA BRANCA COM COLUNA, 30L OU EQUIVALENTE, INCLUSO SIFÃO FLEXÍVEL EM PVC, VÁLVULA PLÁSTICA E TORNEIRA DE METAL CROMADO PADRÃO POPULAR - FORNECIMENTO E INSTALAÇÃO. AF_01/2020	UN	660,76	667,01
SINAPI	86921	TANQUE DE LOUÇA BRANCA COM COLUNA, 30L OU EQUIVALENTE, INCLUSO SIFÃO FLEXÍVEL EM PVC, VÁLVULA PLÁSTICA E TORNEIRA DE PLÁSTICO - FORNECIMENTO E INSTALAÇÃO. AF_01/2020	UN	676,53	682,78
SINAPI	86922	TANQUE DE LOUÇA BRANCA SUSPENSO, 18L OU EQUIVALENTE, INCLUSO SIFÃO TIPO GARRAFA EM METAL CROMADO, VÁLVULA METÁLICA E TORNEIRA DE METAL CROMADO PADRÃO MÉDIO - FORNECIMENTO E INSTALAÇÃO. AF_01/2020	UN	553,88	558,03
SINAPI	86923	TANQUE DE LOUÇA BRANCA SUSPENSO, 18L OU EQUIVALENTE, INCLUSO SIFÃO TIPO GARRAFA EM PVC, VÁLVULA PLÁSTICA E TORNEIRA DE METAL CROMADO PADRÃO POPULAR - FORNECIMENTO E INSTALAÇÃO. AF_01/2020	UN	424,76	428,39
SINAPI	86924	TANQUE DE LOUÇA BRANCA SUSPENSO, 18L OU EQUIVALENTE, INCLUSO SIFÃO TIPO GARRAFA EM PVC, VÁLVULA PLÁSTICA E TORNEIRA DE PLÁSTICO - FORNECIMENTO E INSTALAÇÃO. AF_01/2020	UN	440,53	444,16
SINAPI	86925	TANQUE DE MÁRMORE SINTÉTICO COM COLUNA, 22L OU EQUIVALENTE, INCLUSO SIFÃO FLEXÍVEL EM PVC, VÁLVULA PLÁSTICA E TORNEIRA DE METAL CROMADO PADRÃO POPULAR - FORNECIMENTO E INSTALAÇÃO. AF_01/2020	UN	351,82	355,80
SINAPI	86926	TANQUE DE MÁRMORE SINTÉTICO COM COLUNA, 22L OU EQUIVALENTE, INCLUSO SIFÃO FLEXÍVEL EM PVC, VÁLVULA PLÁSTICA E TORNEIRA DE PLÁSTICO - FORNECIMENTO E INSTALAÇÃO. AF_01/2020	UN	367,59	371,57
SINAPI	86927	TANQUE DE MÁRMORE SINTÉTICO SUSPENSO, 22L OU EQUIVALENTE, INCLUSO SIFÃO TIPO GARRAFA EM PVC, VÁLVULA PLÁSTICA E TORNEIRA DE METAL CROMADO PADRÃO POPULAR - FORNEC. E INSTALAÇÃO. AF_01/2020	UN	221,33	224,65
SINAPI	86928	TANQUE DE MÁRMORE SINTÉTICO SUSPENSO, 22L OU EQUIVALENTE, INCLUSO SIFÃO TIPO GARRAFA EM PVC, VÁLVULA PLÁSTICA E TORNEIRA DE PLÁSTICO - FORNECIMENTO E INSTALAÇÃO. AF_01/2020	UN	237,10	240,42

FONTE	CÓDIGO	DESCRIÇÃO	UNIDADE	DESONERADO	NÃO DESONERADO
SINAPI	86929	TANQUE DE MÁRMORE SINTÉTICO SUSPENSO, 22L OU EQUIVALENTE, INCLUSO SIFÃO FLEXÍVEL EM PVC, VÁLVULA PLÁSTICA E TORNEIRA DE METAL CROMADO PADRÃO POPULAR - FORNECIMENTO E INSTALAÇÃO. AF_01/2020	UN	214,17	217,34
SINAPI	86930	TANQUE DE MÁRMORE SINTÉTICO SUSPENSO, 22L OU EQUIVALENTE, INCLUSO SIFÃO FLEXÍVEL EM PVC, VÁLVULA PLÁSTICA E TORNEIRA DE PLÁSTICO - FORNECIMENTO E INSTALAÇÃO. AF_01/2020	UN	229,94	233,11
SINAPI	86931	VASO SANITÁRIO SIFONADO COM CAIXA ACOPLADA LOUÇA BRANCA, INCLUSO ENGATE FLEXÍVEL EM PLÁSTICO BRANCO, 1/2 X 40CM - FORNECIMENTO E INSTALAÇÃO. AF_01/2020	UN	382,65	385,57
SINAPI	86932	VASO SANITÁRIO SIFONADO COM CAIXA ACOPLADA LOUÇA BRANCA - PADRÃO MÉDIO, INCLUSO ENGATE FLEXÍVEL EM METAL CROMADO, 1/2 X 40CM - FORNECIMENTO E INSTALAÇÃO. AF_01/2020	UN	404,41	407,33
SINAPI	86933	BANCADA DE MÁRMORE SINTÉTICO 120 X 60CM, COM CUBA INTEGRADA, INCLUSO SIFÃO TIPO GARRAFA EM PVC, VÁLVULA EM PLÁSTICO CROMADO TIPO AMERICANA E TORNEIRA CROMADA LONGA, DE PAREDE, PADRÃO POPULAR - FORNECIMENTO E INSTALAÇÃO. AF_01/2020	UN	249,48	253,46
SINAPI	86934	BANCADA DE MÁRMORE SINTÉTICO 120 X 60CM, COM CUBA INTEGRADA, INCLUSO SIFÃO TIPO FLEXÍVEL EM PVC, VÁLVULA EM PLÁSTICO CROMADO TIPO AMERICANA E TORNEIRA CROMADA LONGA, DE PAREDE, PADRÃO POPULAR - FORNECIMENTO E INSTALAÇÃO. AF_01/2020	UN	242,32	246,15
SINAPI	86935	CUBA DE EMBUTIR DE AÇO INOXIDÁVEL MÉDIA, INCLUSO VÁLVULA TIPO AMERICANA EM METAL CROMADO E SIFÃO FLEXÍVEL EM PVC - FORNECIMENTO E INSTALAÇÃO. AF_01/2020	UN	188,24	190,34
SINAPI	86936	CUBA DE EMBUTIR DE AÇO INOXIDÁVEL MÉDIA, INCLUSO VÁLVULA TIPO AMERICANA E SIFÃO TIPO GARRAFA EM METAL CROMADO - FORNECIMENTO E INSTALAÇÃO. AF_01/2020	UN	295,71	298,34
SINAPI	86937	CUBA DE EMBUTIR OVAL EM LOUÇA BRANCA, 35 X 50CM OU EQUIVALENTE, INCLUSO VÁLVULA EM METAL CROMADO E SIFÃO FLEXÍVEL EM PVC - FORNECIMENTO E INSTALAÇÃO. AF_01/2020	UN	141,87	145,03
SINAPI	86938	CUBA DE EMBUTIR OVAL EM LOUÇA BRANCA, 35 X 50CM OU EQUIVALENTE, INCLUSO VÁLVULA E SIFÃO TIPO GARRAFA EM METAL CROMADO - FORNECIMENTO E INSTALAÇÃO. AF_01/2020	UN	249,34	253,03
SINAPI	86939	LAVATÓRIO LOUÇA BRANCA COM COLUNA, *44 X 35,5* CM, PADRÃO POPULAR, INCLUSO SIFÃO FLEXÍVEL EM PVC, VÁLVULA E ENGATE FLEXÍVEL 30CM EM PLÁSTICO E COM TORNEIRA CROMADA PADRÃO POPULAR - FORNECIMENTO E INSTALAÇÃO. AF_01/2020	UN	270,63	274,64
SINAPI	86940	LAVATÓRIO LOUÇA BRANCA COM COLUNA, 45 X 55CM OU EQUIVALENTE, PADRÃO MÉDIO, INCLUSO SIFÃO TIPO GARRAFA, VÁLVULA E ENGATE FLEXÍVEL DE 40CM EM METAL CROMADO, COM APARELHO MISTURADOR PADRÃO MÉDIO - FORNECIMENTO E INSTALAÇÃO. AF_01/2020	UN	638,46	646,31
SINAPI	86941	LAVATÓRIO LOUÇA BRANCA COM COLUNA, 45 X 55CM OU EQUIVALENTE, PADRÃO MÉDIO, INCLUSO SIFÃO TIPO GARRAFA, VÁLVULA E ENGATE FLEXÍVEL DE 40CM EM METAL CROMADO, COM TORNEIRA CROMADA DE MESA, PADRÃO MÉDIO - FORNECIMENTO E INSTALAÇÃO. AF_01/2020	UN	510,02	516,40
SINAPI	86942	LAVATÓRIO LOUÇA BRANCA SUSPENSO, 29,5 X 39CM OU EQUIVALENTE, PADRÃO POPULAR, INCLUSO SIFÃO TIPO GARRAFA EM PVC, VÁLVULA E ENGATE FLEXÍVEL 30CM EM PLÁSTICO E TORNEIRA CROMADA DE MESA, PADRÃO POPULAR - FORNECIMENTO E INSTALAÇÃO. AF_01/2020	UN	176,36	178,98
SINAPI	86943	LAVATÓRIO LOUÇA BRANCA SUSPENSO, 29,5 X 39CM OU EQUIVALENTE, PADRÃO POPULAR, INCLUSO SIFÃO FLEXÍVEL EM PVC, VÁLVULA E ENGATE FLEXÍVEL 30CM EM PLÁSTICO E TORNEIRA CROMADA DE MESA, PADRÃO POPULAR - FORNECIMENTO E INSTALAÇÃO. AF_01/2020	UN	169,20	171,67
SINAPI	86947	BANCADA MÁRMORE BRANCO, 50 X 60 CM, INCLUSO CUBA DE EMBUTIR OVAL EM LOUÇA BRANCA 35 X 50 CM, VÁLVULA, SIFÃO TIPO GARRAFA E ENGATE FLEXÍVEL 40 CM EM METAL CROMADO E APARELHO MISTURADOR DE MESA, PADRÃO MÉDIO - FORNEC. E INSTALAÇÃO. AF_01/2020	UN	626,87	638,82
SINAPI	93396	BANCADA GRANITO CINZA, 50 X 60 CM, INCL. CUBA DE EMBUTIR OVAL LOUÇA BRANCA 35 X 50 CM, VÁLVULA METAL CROMADO, SIFÃO FLEXÍVEL PVC, ENGATE 30 CM FLEXÍVEL PLÁSTICO E TORNEIRA CROMADA DE MESA, PADRÃO POPULAR - FORNEC. E INSTALAÇÃO. AF_01/2020	UN	459,65	469,60
SINAPI	93441	BANCADA GRANITO CINZA 150 X 60 CM, COM CUBA DE EMBUTIR DE AÇO, VÁLVULA AMERICANA EM METAL, SIFÃO FLEXÍVEL EM PVC, ENGATE FLEXÍVEL 30 CM, TORNEIRA CROMADA LONGA, DE PAREDE, 1/2 OU 3/4 P/ COZINHA, PADRÃO POPULAR - FORNEC. E INSTALAÇÃO. AF_01/2020	UN	812,25	820,18
SINAPI	93442	BANCADA MÁRMORE BRANCO 150 X 60 CM, COM CUBA DE EMBUTIR DE AÇO, VÁLVULA AMERICANA E SIFÃO TIPO GARRAFA EM METAL , ENGATE FLEXÍVEL 30 CM, TORNEIRA CROMADA, DE MESA, 1/2 OU 3/4 PARA PIA COZINHA, PADRÃO ALTO - FORNEC. E INSTALAÇÃO. AF_01/2020	UN	646,99	655,58
SINAPI	95469	VASO SANITARIO SIFONADO CONVENCIONAL COM LOUÇA BRANCA - FORNECIMENTO E INSTALAÇÃO. AF_01/2020	UN	167,10	168,79
SINAPI	95470	VASO SANITARIO SIFONADO CONVENCIONAL COM LOUÇA BRANCA, INCLUSO CONJUNTO DE LIGAÇÃO PARA BACIA SANITÁRIA AJUSTÁVEL - FORNECIMENTO E INSTALAÇÃO. AF_10/2016	UN	172,78	174,47
SINAPI	95471	VASO SANITARIO SIFONADO CONVENCIONAL PARA PCD SEM FURO FRONTAL COM LOUÇA BRANCA SEM ASSENTO - FORNECIMENTO E INSTALAÇÃO. AF_01/2020	UN	659,14	662,71
SINAPI	95472	VASO SANITARIO SIFONADO CONVENCIONAL PARA PCD SEM FURO FRONTAL COM LOUÇA BRANCA SEM ASSENTO, INCLUSO CONJUNTO DE LIGAÇÃO PARA BACIA SANITÁRIA AJUSTÁVEL - FORNECIMENTO E INSTALAÇÃO. AF_01/2020	UN	664,82	668,39
SINAPI	95542	PORTA TOALHA ROSTO EM METAL CROMADO, TIPO ARGOLA, INCLUSO FIXAÇÃO. AF_01/2020	UN	23,55	24,45
SINAPI	95543	PORTA TOALHA BANHO EM METAL CROMADO, TIPO BARRA, INCLUSO FIXAÇÃO. AF_01/2020	UN	39,79	41,59
SINAPI	95544	PAPELEIRA DE PAREDE EM METAL CROMADO SEM TAMPA, INCLUSO FIXAÇÃO. AF_01/2020	UN	28,66	29,56
SINAPI	95545	SABONETEIRA DE PAREDE EM METAL CROMADO, INCLUSO FIXAÇÃO. AF_01/2020	UN	28,12	29,02
SINAPI	95546	KIT DE ACESSORIOS PARA BANHEIRO EM METAL CROMADO, 5 PECAS, INCLUSO FIXAÇÃO. AF_01/2020	UN	97,77	103,14
SINAPI	95547	SABONETEIRA PLASTICA TIPO DISPENSER PARA SABONETE LIQUIDO COM RESERVATORIO 800 A 1500 ML, INCLUSO FIXAÇÃO. AF_01/2020	UN	44,48	45,38
SINAPI	100848	VASO SANITÁRIO INFANTIL LOUÇA BRANCA - FORNECIMENTO E INSTALACAO. AF_01/2020	UN	317,26	318,95
SINAPI	100849	ASSENTO SANITÁRIO CONVENCIONAL - FORNECIMENTO E INSTALACAO. AF_01/2020	UN	30,14	30,57
SINAPI	100851	ASSENTO SANITÁRIO INFANTIL - FORNECIMENTO E INSTALACAO. AF_01/2020	UN	60,29	60,72
SINAPI	100852	CUBA DE EMBUTIR RETANGULAR DE AÇO INOXIDÁVEL, 56 X 33 X 12 CM - FORNECIMENTO E INSTALAÇÃO. AF_01/2020	UN	150,02	151,39
SINAPI	100854	TORNEIRA CROMADA DE MESA PARA LAVATÓRIO COM SENSOR DE PRESENCA. AF_01/2020	UN	468,79	470,62
SINAPI	100855	SABONETEIRA DE PAREDE EM PLASTICO ABS COM ACABAMENTO CROMADO E ACRILICO, INCLUSO FIXAÇÃO. AF_01/2020	UN	28,12	29,02
SINAPI	100856	MANOPLA E CANOPLA CROMADA FORNECIMENTO E INSTALAÇÃO. AF_01/2020	UN	17,95	18,21
SINAPI	100857	ACABAMENTO MONOCOMANDO PARA CHUVEIRO FORNECIMENTO E INSTALAÇÃO. AF_01/2020	UN	176,02	177,00
SINAPI	100858	MICTÓRIO SIFONADO LOUÇA BRANCA PADRÃO MÉDIO FORNECIMENTO E INSTALAÇÃO. AF_01/2020	UN	488,73	491,59
SINAPI	100860	CHUVEIRO ELÉTRICO COMUM CORPO PLÁSTICO, TIPO DUCHA FORNECIMENTO E INSTALAÇÃO. AF_01/2020	UN	65,70	66,96
SINAPI	100861	SUPORTE MÃO FRANCESA EM AÇO, ABAS IGUAIS 30 CM, CAPACIDADE MINIMA 60 KG, BRANCO - FORNECIMENTO E INSTALAÇÃO. AF_01/2020	UN	23,52	24,87
SINAPI	100862	SUPORTE MÃO FRANCESA EM ACO, ABAS IGUAIS 40 CM, CAPACIDADE MINIMA 70 KG, BRANCO - FORNECIMENTO E INSTALAÇÃO. AF_01/2020	UN	25,93	27,28
SINAPI	100863	BARRA DE APOIO EM "L", EM ACO INOX POLIDO 70 X 70 CM, FIXADA NA PAREDE - FORNECIMENTO E INSTALACAO. AF_01/2020	UN	449,23	453,26
SINAPI	100864	BARRA DE APOIO EM "L", EM ACO INOX POLIDO 80 X 80 CM, FIXADA NA PAREDE - FORNECIMENTO E INSTALACAO. AF_01/2020	UN	496,77	500,80
SINAPI	100865	BARRA DE APOIO LATERAL ARTICULADA, COM TRAVA, EM ACO INOX POLIDO, FIXADA NA PAREDE - FORNECIMENTO E INSTALAÇÃO. AF_01/2020	UN	456,35	458,15
SINAPI	100866	BARRA DE APOIO RETA, EM ACO INOX POLIDO, COMPRIMENTO 60CM, FIXADA NA PAREDE - FORNECIMENTO E INSTALAÇÃO. AF_01/2020	UN	226,59	229,27
SINAPI	100867	BARRA DE APOIO RETA, EM ACO INOX POLIDO, COMPRIMENTO 70 CM, FIXADA NA PAREDE - FORNECIMENTO E INSTALAÇÃO. AF_01/2020	UN	242,27	244,95
SINAPI	100868	BARRA DE APOIO RETA, EM ACO INOX POLIDO, COMPRIMENTO 80 CM, FIXADA NA PAREDE - FORNECIMENTO E INSTALAÇÃO. AF_01/2020	UN	252,70	255,38
SINAPI	100869	BARRA DE APOIO RETA, EM ACO INOX POLIDO, COMPRIMENTO 90 CM, FIXADA NA PAREDE - FORNECIMENTO E INSTALAÇÃO. AF_01/2020	UN	260,70	263,38
SINAPI	100870	BARRA DE APOIO RETA, EM ALUMINIO, COMPRIMENTO 60 CM, FIXADA NA PAREDE - FORNECIMENTO E INSTALAÇÃO. AF_01/2020	UN	180,78	183,46
SINAPI	100871	BARRA DE APOIO RETA, EM ALUMINIO, COMPRIMENTO 70 CM, FIXADA NA PAREDE - FORNECIMENTO E INSTALAÇÃO. AF_01/2020	UN	194,85	197,53
SINAPI	100872	BARRA DE APOIO RETA, EM ALUMINIO, COMPRIMENTO 80 CM, FIXADA NA PAREDE - FORNECIMENTO E INSTALAÇÃO. AF_01/2020	UN	203,84	206,52
SINAPI	100873	BARRA DE APOIO RETA, EM ALUMINIO, COMPRIMENTO 90 CM, FIXADA NA PAREDE - FORNECIMENTO E INSTALAÇÃO. AF_01/2020	UN	209,45	212,13

FONTE	CÓDIGO	DESCRIÇÃO	UNIDADE	DESONERADO	NÃO DESONERADO
SINAPI	100874	PUXADOR PARA PCD, FIXADO NA PORTA - FORNECIMENTO E INSTALAÇÃO. AF_01/2020	UN	226,59	229,27
SINAPI	100875	BANCO ARTICULADO, EM ACO INOX, PARA PCD, FIXADO NA PAREDE - FORNECIMENTO E INSTALAÇÃO. AF_01/2020	UN	840,03	843,61
SINAPI	6087	TAMPA EM CONCRETO ARMADO 60X60X5CM P/CX INSPECAO/FOSSA SEPTICA	UN	20,66	21,43
SINAPI	98052	TANQUE SÉPTICO CIRCULAR, EM CONCRETO PRÉ-MOLDADO, DIÂMETRO INTERNO = 1,10 M, ALTURA INTERNA = 2,50 M, VOLUME ÚTIL: 2138,2 L (PARA 5 CONTRIBUINTES). AF_05/2018	UN	986,14	1.017,44
SINAPI	98053	TANQUE SÉPTICO CIRCULAR, EM CONCRETO PRÉ-MOLDADO, DIÂMETRO INTERNO = 1,40 M, ALTURA INTERNA = 2,50 M, VOLUME ÚTIL: 3463,6 L (PARA 13 CONTRIBUINTES). AF_05/2018	UN	1.443,78	1.485,59
SINAPI	98054	TANQUE SÉPTICO CIRCULAR, EM CONCRETO PRÉ-MOLDADO, DIÂMETRO INTERNO = 1,88 M, ALTURA INTERNA = 2,50 M, VOLUME ÚTIL: 6245,8 L (PARA 32 CONTRIBUINTES). AF_05/2018	UN	2.119,79	2.167,71
SINAPI	98055	TANQUE SÉPTICO CIRCULAR, EM CONCRETO PRÉ-MOLDADO, DIÂMETRO INTERNO = 2,38 M, ALTURA INTERNA = 2,50 M, VOLUME ÚTIL: 10009,8 L (PARA 69 CONTRIBUINTES). AF_05/2018	UN	2.814,83	2.879,33
SINAPI	98056	TANQUE SÉPTICO CIRCULAR, EM CONCRETO PRÉ-MOLDADO, DIÂMETRO INTERNO = 2,38 M, ALTURA INTERNA = 3,0 M, VOLUME ÚTIL: 12234,2 L (PARA 86 CONTRIBUINTES). AF_05/2018	UN	3.250,51	3.321,16
SINAPI	98057	TANQUE SÉPTICO CIRCULAR, EM CONCRETO PRÉ-MOLDADO, DIÂMETRO INTERNO = 2,88 M, ALTURA INTERNA = 2,50 M, VOLUME ÚTIL: 14657,4 L (PARA 105 CONTRIBUINTES). AF_05/2018	UN	4.284,52	4.368,00
SINAPI	98066	TANQUE SÉPTICO RETANGULAR, EM ALVENARIA COM TIJOLOS CERÂMICOS MACIÇOS, DIMENSÕES INTERNAS: 1,0 X 2,0 X 1,4 M, VOLUME ÚTIL: 2000 L (PARA 5 CONTRIBUINTES). AF_05/2018	UN	3.245,77	3.458,60
SINAPI	98067	TANQUE SÉPTICO RETANGULAR, EM ALVENARIA COM TIJOLOS CERÂMICOS MACIÇOS, DIMENSÕES INTERNAS: 1,2 X 2,4 X 1,6 M, VOLUME ÚTIL: 3456 L (PARA 13 CONTRIBUINTES). AF_05/2018	UN	4.334,73	4.619,78
SINAPI	98068	TANQUE SÉPTICO RETANGULAR, EM ALVENARIA COM TIJOLOS CERÂMICOS MACIÇOS, DIMENSÕES INTERNAS: 1,4 X 3,2 X 1,8 M, VOLUME ÚTIL: 6272 L (PARA 32 CONTRIBUINTES). AF_05/2018	UN	6.128,84	6.533,24
SINAPI	98069	TANQUE SÉPTICO RETANGULAR, EM ALVENARIA COM TIJOLOS CERÂMICOS MACIÇOS, DIMENSÕES INTERNAS: 1,6 X 4,4 X 1,8 M, VOLUME ÚTIL: 9856 L (PARA 68 CONTRIBUINTES). AF_05/2018	UN	8.223,20	8.768,53
SINAPI	98070	TANQUE SÉPTICO RETANGULAR, EM ALVENARIA COM TIJOLOS CERÂMICOS MACIÇOS, DIMENSÕES INTERNAS: 1,6 X 4,8 X 2,0 M, VOLUME ÚTIL: 12288 L (PARA 86 CONTRIBUINTES). AF_05/2018	UN	9.417,13	10.040,99
SINAPI	98071	TANQUE SÉPTICO RETANGULAR, EM ALVENARIA COM TIJOLOS CERÂMICOS MACIÇOS, DIMENSÕES INTERNAS: 1,6 X 4,6 X 2,4 M, VOLUME ÚTIL: 14720 L (PARA 105 CONTRIBUINTES). AF_05/2018	UN	10.321,16	11.002,74
SINAPI	98072	FILTRO ANAERÓBIO RETANGULAR, EM ALVENARIA COM TIJOLOS CERÂMICOS MACIÇOS, DIMENSÕES INTERNAS: 0,8 X 1,2 X 1,67 M, VOLUME ÚTIL: 1152 L (PARA 5 CONTRIBUINTES). AF_05/2018	UN	2.719,80	2.897,19
SINAPI	98073	FILTRO ANAERÓBIO RETANGULAR, EM ALVENARIA COM TIJOLOS CERÂMICOS MACIÇOS, DIMENSÕES INTERNAS: 1,2 X 1,8 X 1,67 M, VOLUME ÚTIL: 2592 L (PARA 13 CONTRIBUINTES). AF_05/2018	UN	4.256,34	4.534,10
SINAPI	98074	FILTRO ANAERÓBIO RETANGULAR, EM ALVENARIA COM TIJOLOS CERÂMICOS MACIÇOS, DIMENSÕES INTERNAS: 1,4 X 3,0 X 1,67 M, VOLUME ÚTIL: 5040 L (PARA 32 CONTRIBUINTES). AF_05/2018	UN	6.615,74	7.046,75
SINAPI	98075	FILTRO ANAERÓBIO RETANGULAR, EM ALVENARIA COM TIJOLOS CERÂMICOS MACIÇOS, DIMENSÕES INTERNAS: 1,4 X 4,2 X 1,67 M, VOLUME ÚTIL: 7056 L (PARA 67 CONTRIBUINTES). AF_05/2018	UN	8.606,55	9.166,54
SINAPI	98076	FILTRO ANAERÓBIO RETANGULAR, EM ALVENARIA COM TIJOLOS CERÂMICOS MACIÇOS, DIMENSÕES INTERNAS: 1,6 X 4,6 X 1,67 M, VOLUME ÚTIL: 8832 L (PARA 84 CONTRIBUINTES). AF_05/2018	UN	9.922,11	10.567,27
SINAPI	98077	FILTRO ANAERÓBIO RETANGULAR, EM ALVENARIA COM TIJOLOS CERÂMICOS MACIÇOS, DIMENSÕES INTERNAS: 1,6 X 5,6 X 1,67 M, VOLUME ÚTIL: 10752 L (PARA 103 CONTRIBUINTES). AF_05/2018	UN	11.684,12	12.443,29
SINAPI	98078	SUMIDOURO RETANGULAR, EM ALVENARIA COM TIJOLOS CERÂMICOS MACIÇOS, DIMENSÕES INTERNAS: 0,8 X 1,4 X 3,0 M, ÁREA DE INFILTRAÇÃO: 13,2 M² (PARA 5 CONTRIBUINTES). AF_05/2018	UN	2.686,77	2.871,48
SINAPI	98079	SUMIDOURO RETANGULAR, EM ALVENARIA COM TIJOLOS CERÂMICOS MACIÇOS, DIMENSÕES INTERNAS: 1,0 X 3,0 X 3,0 M, ÁREA DE INFILTRAÇÃO: 25 M² (PARA 10 CONTRIBUINTES). AF_05/2018	UN	4.717,95	5.040,49
SINAPI	98080	SUMIDOURO RETANGULAR, EM ALVENARIA COM TIJOLOS CERÂMICOS MACIÇOS, DIMENSÕES INTERNAS: 1,6 X 3,4 X 3,0 M, ÁREA DE INFILTRAÇÃO: 32,9 M² (PARA 13 CONTRIBUINTES). AF_05/2018	UN	6.083,82	6.498,09
SINAPI	98081	SUMIDOURO RETANGULAR, EM ALVENARIA COM TIJOLOS CERÂMICOS MACIÇOS, DIMENSÕES INTERNAS: 1,6 X 5,8 X 3,0 M, ÁREA DE INFILTRAÇÃO: 50 M² (PARA 20 CONTRIBUINTES). AF_05/2018	UN	9.026,06	9.639,43
SINAPI	98082	TANQUE SÉPTICO RETANGULAR, EM ALVENARIA COM BLOCOS DE CONCRETO, DIMENSÕES INTERNAS: 1,0 X 2,0 X 1,4 M, VOLUME ÚTIL: 2000 L (PARA 5 CONTRIBUINTES). AF_05/2018	UN	2.527,29	2.693,74
SINAPI	98083	TANQUE SÉPTICO RETANGULAR, EM ALVENARIA COM BLOCOS DE CONCRETO, DIMENSÕES INTERNAS: 1,2 X 2,4 X 1,6 M, VOLUME ÚTIL: 3456 L (PARA 13 CONTRIBUINTES). AF_05/2018	UN	3.343,17	3.564,72
SINAPI	98084	TANQUE SÉPTICO RETANGULAR, EM ALVENARIA COM BLOCOS DE CONCRETO, DIMENSÕES INTERNAS: 1,4 X 3,2 X 1,8 M, VOLUME ÚTIL: 6272 L (PARA 32 CONTRIBUINTES). AF_05/2018	UN	4.699,48	5.012,96
SINAPI	98085	TANQUE SÉPTICO RETANGULAR, EM ALVENARIA COM BLOCOS DE CONCRETO, DIMENSÕES INTERNAS: 1,6 X 4,4 X 1,8 M, VOLUME ÚTIL: 9856 L (PARA 68 CONTRIBUINTES). AF_05/2018	UN	6.372,05	6.799,55
SINAPI	98086	TANQUE SÉPTICO RETANGULAR, EM ALVENARIA COM BLOCOS DE CONCRETO, DIMENSÕES INTERNAS: 1,6 X 4,8 X 2,0 M, VOLUME ÚTIL: 12288 L (PARA 86 CONTRIBUINTES). AF_05/2018	UN	7.207,24	7.691,21
SINAPI	98087	TANQUE SÉPTICO RETANGULAR, EM ALVENARIA COM BLOCOS DE CONCRETO, DIMENSÕES INTERNAS: 1,6 X 4,6 X 2,4 M, VOLUME ÚTIL: 14720 L (PARA 105 CONTRIBUINTES). AF_05/2018	UN	7.718,32	8.236,39
SINAPI	98088	FILTRO ANAERÓBIO RETANGULAR, EM ALVENARIA COM BLOCOS DE CONCRETO, DIMENSÕES INTERNAS: 0,8 X 1,2 X 1,67 M, VOLUME ÚTIL: 1152 L (PARA 5 CONTRIBUINTES). AF_05/2018	UN	2.159,26	2.299,05
SINAPI	98089	FILTRO ANAERÓBIO RETANGULAR, EM ALVENARIA COM BLOCOS DE CONCRETO, DIMENSÕES INTERNAS: 1,2 X 1,8 X 1,67 M, VOLUME ÚTIL: 2592 L (PARA 13 CONTRIBUINTES). AF_05/2018	UN	3.425,67	3.648,01
SINAPI	98090	FILTRO ANAERÓBIO RETANGULAR, EM ALVENARIA COM BLOCOS DE CONCRETO, DIMENSÕES INTERNAS: 1,4 X 3,0 X 1,67 M, VOLUME ÚTIL: 5040 L (PARA 32 CONTRIBUINTES). AF_05/2018	UN	5.396,50	5.746,20
SINAPI	98091	FILTRO ANAERÓBIO RETANGULAR, EM ALVENARIA COM BLOCOS DE CONCRETO, DIMENSÕES INTERNAS: 1,4 X 4,2 X 1,67 M, VOLUME ÚTIL: 7056 L (PARA 67 CONTRIBUINTES). AF_05/2018	UN	6.973,49	7.423,73
SINAPI	98092	FILTRO ANAERÓBIO RETANGULAR, EM ALVENARIA COM BLOCOS DE CONCRETO, DIMENSÕES INTERNAS: 1,6 X 4,6 X 1,67 M, VOLUME ÚTIL: 8832 L (PARA 84 CONTRIBUINTES). AF_05/2018	UN	8.203,10	8.733,48
SINAPI	98093	FILTRO ANAERÓBIO RETANGULAR, EM ALVENARIA COM BLOCOS DE CONCRETO, DIMENSÕES INTERNAS: 1,6 X 5,6 X 1,67 M, VOLUME ÚTIL: 10752 L (PARA 103 CONTRIBUINTES). AF_05/2018	UN	9.688,74	10.314,69
SINAPI	98094	SUMIDOURO RETANGULAR, EM ALVENARIA COM BLOCOS DE CONCRETO, DIMENSÕES INTERNAS: 0,8 X 1,4 X 3,0 M, ÁREA DE INFILTRAÇÃO: 13,2 M² (PARA 5 CONTRIBUINTES). AF_05/2018	UN	1.765,46	1.877,78
SINAPI	98099	SUMIDOURO RETANGULAR, EM ALVENARIA COM BLOCOS DE CONCRETO, DIMENSÕES INTERNAS: 1,0 X 3,0 X 3,0 M, ÁREA DE INFILTRAÇÃO: 25 M² (PARA 10 CONTRIBUINTES). AF_05/2018	UN	3.037,67	3.231,18
SINAPI	98100	SUMIDOURO RETANGULAR, EM ALVENARIA COM BLOCOS DE CONCRETO, DIMENSÕES INTERNAS: 1,6 X 3,4 X 3,0 M, ÁREA DE INFILTRAÇÃO: 32,9 M² (PARA 13 CONTRIBUINTES). AF_05/2018	UN	3.981,83	4.235,66
SINAPI	98101	SUMIDOURO RETANGULAR, EM ALVENARIA COM BLOCOS DE CONCRETO, DIMENSÕES INTERNAS: 1,6 X 5,8 X 3,0 M, ÁREA DE INFILTRAÇÃO: 50 M² (PARA 20 CONTRIBUINTES). AF_05/2018	UN	5.900,80	6.277,77
SINAPI	98109	CAIXA DE GORDURA ESPECIAL (CAPACIDADE: 312 L - PARA ATÉ 146 PESSOAS SERVIDAS NO PICO), RETANGULAR, EM ALVENARIA COM BLOCOS DE CONCRETO, DIMENSÕES INTERNAS = 0,4X1,2 M, ALTURA INTERNA = 1 M. AF_05/2018	UN	536,75	581,91
SINAPI	98110	CAIXA DE GORDURA PEQUENA (CAPACIDADE: 19 L), CIRCULAR, EM PVC, DIÂMETRO INTERNO= 0,3 M. AF_05/2018	UN	366,12	367,60
SINAPI	98111	CAIXA DE INSPEÇÃO PARA ATERRAMENTO, CIRCULAR, EM POLIETILENO, DIÂMETRO INTERNO = 0,3 M. AF_05/2018	UN	18,95	19,75
SINAPI	98114	TAMPA CIRCULAR PARA ESGOTO E DRENAGEM, EM FERRO FUNDIDO, DIÂMETRO INTERNO = 0,6 M. AF_05/2018	UN	357,51	363,12
SINAPI	98115	TAMPA CIRCULAR PARA ESGOTO E DRENAGEM, EM CONCRETO PRÉ-MOLDADO, DIÂMETRO INTERNO = 0,6 M. AF_05/2018	UN	76,55	81,90
SINAPI	89957	PONTO DE CONSUMO TERMINAL DE ÁGUA FRIA (SUBRAMAL) COM TUBULAÇÃO DE PVC, DN 25 MM, INSTALADO EM RAMAL DE ÁGUA, INCLUSOS RASGO E CHUMBAMENTO EM ALVENARIA. AF_12/2014	UN	93,83	103,82
SINAPI	89959	PONTO DE CONSUMO TERMINAL DE ÁGUA QUENTE (SUBRAMAL) COM TUBULAÇÃO DE CPVC, DN 22 MM, INSTALADO EM RAMAL DE ÁGUA, INCLUSOS RASGO E CHUMBAMENTO EM ALVENARIA. AF_12/2014	UN	153,10	165,14
SINAPI	89349	REGISTRO DE PRESSÃO BRUTO, LATÃO, ROSCÁVEL, 1/2", FORNECIDO E INSTALADO EM RAMAL DE ÁGUA. AF_12/2014	UN	21,44	22,24
SINAPI	89351	REGISTRO DE PRESSÃO BRUTO, LATÃO, ROSCÁVEL, 3/4"FORNECIDO E INSTALADO EM RAMAL DE ÁGUA. AF_12/2014	UN	24,34	25,14
SINAPI	89352	REGISTRO DE GAVETA BRUTO, LATÃO, ROSCÁVEL, 1/2", FORNECIDO E INSTALADO EM RAMAL DE ÁGUA. AF_12/2014	UN	27,59	28,39
SINAPI	89353	REGISTRO DE GAVETA BRUTO, LATÃO, ROSCÁVEL, 3/4", FORNECIDO E INSTALADO EM RAMAL DE ÁGUA. AF_12/2014	UN	28,74	29,54
SINAPI	89354	MISTURADOR MONOCOMANDO PARA CHUVEIRO, BASE BRUTA E ACABAMENTO CROMADO, FORNECIDO E INSTALADO EM RAMAL DE ÁGUA. AF_12/2014	UN	181,28	182,89
SINAPI	89969	KIT DE REGISTRO DE PRESSÃO BRUTO DE LATÃO ½", INCLUSIVE CONEXÕES, ROSCÁVEL, INSTALADO EM RAMAL DE ÁGUA FRIA - FORNECIMENTO E INSTALAÇÃO. AF_12/2014	UN	30,68	32,03
SINAPI	89970	KIT DE REGISTRO DE PRESSÃO BRUTO DE LATÃO ¾", INCLUSIVE CONEXÕES, ROSCÁVEL, INSTALADO EM RAMAL DE ÁGUA FRIA - FORNECIMENTO E INSTALAÇÃO. AF_12/2014	UN	33,60	35,20

FONTE	CÓDIGO	DESCRIÇÃO	UNIDADE	DESONERADO	NÃO DESONERADO
SINAPI	89971	KIT DE REGISTRO DE GAVETA BRUTO DE LATÃO ½", INCLUSIVE CONEXÕES, ROSCÁVEL, INSTALADO EM RAMAL DE ÁGUA FRIA - FORNECIMENTO E INSTALAÇÃO. AF_12/2014	UN	35,01	36,49
SINAPI	89972	KIT DE REGISTRO DE GAVETA BRUTO DE LATÃO ¾", INCLUSIVE CONEXÕES, ROSCÁVEL, INSTALADO EM RAMAL DE ÁGUA FRIA - FORNECIMENTO E INSTALAÇÃO. AF_12/2014	UN	37,50	39,10
SINAPI	89973	KIT DE MISTURADOR BASE BRUTA DE LATÃO ¾" MONOCOMANDO PARA CHUVEIRO, INCLUSIVE CONEXÕES, INSTALADO EM RAMAL DE ÁGUA - FORNECIMENTO E INSTALAÇÃO. AF_12/2014	UN	316,18	323,05
SINAPI	89974	KIT DE TÊ MISTURADOR EM CPVC ¾" COM DUPLO COMANDO PARA CHUVEIRO, INCLUSIVE CONEXÕES, INSTALADO EM RAMAL DE ÁGUA - FORNECIMENTO E INSTALAÇÃO. AF_12/2014	UN	194,78	201,99
SINAPI	89984	REGISTRO DE PRESSÃO BRUTO, LATÃO, ROSCÁVEL, 1/2", COM ACABAMENTO E CANOPLA CROMADOS. FORNECIDO E INSTALADO EM RAMAL DE ÁGUA. AF_12/2014	UN	58,26	59,34
SINAPI	89985	REGISTRO DE PRESSÃO BRUTO, LATÃO, ROSCÁVEL, 3/4", COM ACABAMENTO E CANOPLA CROMADOS. FORNECIDO E INSTALADO EM RAMAL DE ÁGUA. AF_12/2014	UN	59,93	61,01
SINAPI	89986	REGISTRO DE GAVETA BRUTO, LATÃO, ROSCÁVEL, 1/2", COM ACABAMENTO E CANOPLA CROMADOS. FORNECIDO E INSTALADO EM RAMAL DE ÁGUA. AF_12/2014	UN	56,85	57,93
SINAPI	89987	REGISTRO DE GAVETA BRUTO, LATÃO, ROSCÁVEL, 3/4", COM ACABAMENTO E CANOPLA CROMADOS. FORNECIDO E INSTALADO EM RAMAL DE ÁGUA. AF_12/2014	UN	63,02	64,10
SINAPI	90371	REGISTRO DE ESFERA, PVC, ROSCÁVEL, 3/4", FORNECIDO E INSTALADO EM RAMAL DE ÁGUA. AF_03/2015	UN	22,82	23,62
SINAPI	94489	REGISTRO DE ESFERA, PVC, SOLDÁVEL, DN 25 MM, INSTALADO EM RESERVAÇÃO DE ÁGUA DE EDIFICAÇÃO QUE POSSUA RESERVATÓRIO DE FIBRA/FIBROCIMENTO - FORNECIMENTO E INSTALAÇÃO. AF_06/2016	UN	19,53	19,75
SINAPI	94490	REGISTRO DE ESFERA, PVC, SOLDÁVEL, DN 32 MM, INSTALADO EM RESERVAÇÃO DE ÁGUA DE EDIFICAÇÃO QUE POSSUA RESERVATÓRIO DE FIBRA/FIBROCIMENTO - FORNECIMENTO E INSTALAÇÃO. AF_06/2016	UN	32,63	33,27
SINAPI	94491	REGISTRO DE ESFERA, PVC, SOLDÁVEL, DN 40 MM, INSTALADO EM RESERVAÇÃO DE ÁGUA DE EDIFICAÇÃO QUE POSSUA RESERVATÓRIO DE FIBRA/FIBROCIMENTO - FORNECIMENTO E INSTALAÇÃO. AF_06/2016	UN	44,75	45,66
SINAPI	94492	REGISTRO DE ESFERA, PVC, SOLDÁVEL, DN 50 MM, INSTALADO EM RESERVAÇÃO DE ÁGUA DE EDIFICAÇÃO QUE POSSUA RESERVATÓRIO DE FIBRA/FIBROCIMENTO - FORNECIMENTO E INSTALAÇÃO. AF_06/2016	UN	45,90	46,81
SINAPI	94493	REGISTRO DE ESFERA, PVC, SOLDÁVEL, DN 60 MM, INSTALADO EM RESERVAÇÃO DE ÁGUA DE EDIFICAÇÃO QUE POSSUA RESERVATÓRIO DE FIBRA/FIBROCIMENTO - FORNECIMENTO E INSTALAÇÃO. AF_06/2016	UN	83,44	84,92
SINAPI	94494	REGISTRO DE GAVETA BRUTO, LATÃO, ROSCÁVEL, 3/4", INSTALADO EM RESERVAÇÃO DE ÁGUA DE EDIFICAÇÃO QUE POSSUA RESERVATÓRIO DE FIBRA/FIBROCIMENTO - FORNECIMENTO E INSTALAÇÃO. AF_06/2016	UN	46,92	50,04
SINAPI	94495	REGISTRO DE GAVETA BRUTO, LATÃO, ROSCÁVEL, 1", INSTALADO EM RESERVAÇÃO DE ÁGUA DE EDIFICAÇÃO QUE POSSUA RESERVATÓRIO DE FIBRA/FIBROCIMENTO - FORNECIMENTO E INSTALAÇÃO. AF_06/2016	UN	59,80	62,92
SINAPI	94496	REGISTRO DE GAVETA BRUTO, LATÃO, ROSCÁVEL, 1 1/4", INSTALADO EM RESERVAÇÃO DE ÁGUA DE EDIFICAÇÃO QUE POSSUA RESERVATÓRIO DE FIBRA/FIBROCIMENTO - FORNECIMENTO E INSTALAÇÃO. AF_06/2016	UN	73,13	76,30
SINAPI	94497	REGISTRO DE GAVETA BRUTO, LATÃO, ROSCÁVEL, 1 1/2", INSTALADO EM RESERVAÇÃO DE ÁGUA DE EDIFICAÇÃO QUE POSSUA RESERVATÓRIO DE FIBRA/FIBROCIMENTO - FORNECIMENTO E INSTALAÇÃO. AF_06/2016	UN	85,70	88,87
SINAPI	94498	REGISTRO DE GAVETA BRUTO, LATÃO, ROSCÁVEL, 2", INSTALADO EM RESERVAÇÃO DE ÁGUA DE EDIFICAÇÃO QUE POSSUA RESERVATÓRIO DE FIBRA/FIBROCIMENTO - FORNECIMENTO E INSTALAÇÃO. AF_06/2016	UN	110,60	113,88
SINAPI	94499	REGISTRO DE GAVETA BRUTO, LATÃO, ROSCÁVEL, 2 1/2", INSTALADO EM RESERVAÇÃO DE ÁGUA DE EDIFICAÇÃO QUE POSSUA RESERVATÓRIO DE FIBRA/FIBROCIMENTO - FORNECIMENTO E INSTALAÇÃO. AF_06/2016	UN	201,05	204,33
SINAPI	94500	REGISTRO DE GAVETA BRUTO, LATÃO, ROSCÁVEL, 3", INSTALADO EM RESERVAÇÃO DE ÁGUA DE EDIFICAÇÃO QUE POSSUA RESERVATÓRIO DE FIBRA/FIBROCIMENTO - FORNECIMENTO E INSTALAÇÃO. AF_06/2016	UN	238,99	242,41
SINAPI	94501	REGISTRO DE GAVETA BRUTO, LATÃO, ROSCÁVEL, 4", INSTALADO EM RESERVAÇÃO DE ÁGUA DE EDIFICAÇÃO QUE POSSUA RESERVATÓRIO DE FIBRA/FIBROCIMENTO - FORNECIMENTO E INSTALAÇÃO. AF_06/2016	UN	468,17	471,59
SINAPI	94792	REGISTRO DE GAVETA BRUTO, LATÃO, ROSCÁVEL, 1", COM ACABAMENTO E CANOPLA CROMADOS, INSTALADO EM RESERVAÇÃO DE ÁGUA DE EDIFICAÇÃO QUE POSSUA RESERVATÓRIO DE FIBRA/FIBROCIMENTO - FORNECIMENTO E INSTALAÇÃO. AF_06/2016	UN	91,15	94,27
SINAPI	94793	REGISTRO DE GAVETA BRUTO, LATÃO, ROSCÁVEL, 1 1/4", COM ACABAMENTO E CANOPLA CROMADOS, INSTALADO EM RESERVAÇÃO DE ÁGUA DE EDIFICAÇÃO QUE POSSUA RESERVATÓRIO DE FIBRA/FIBROCIMENTO - FORNECIMENTO E INSTALAÇÃO. AF_06/2016	UN	117,68	120,85
SINAPI	94794	REGISTRO DE GAVETA BRUTO, LATÃO, ROSCÁVEL, 1 1/2", COM ACABAMENTO E CANOPLA CROMADOS, INSTALADO EM RESERVAÇÃO DE ÁGUA DE EDIFICAÇÃO QUE POSSUA RESERVATÓRIO DE FIBRA/FIBROCIMENTO - FORNECIMENTO E INSTALAÇÃO. AF_06/2016	UN	121,93	125,10
SINAPI	94795	TORNEIRA DE BOIA, ROSCÁVEL, 1/2", FORNECIDA E INSTALADA EM RESERVAÇÃO DE ÁGUA. AF_06/2016	UN	17,12	17,66
SINAPI	94796	TORNEIRA DE BOIA, ROSCÁVEL, 3/4", FORNECIDA E INSTALADA EM RESERVAÇÃO DE ÁGUA. AF_06/2016	UN	20,33	21,13
SINAPI	94797	TORNEIRA DE BOIA, ROSCÁVEL, 1", FORNECIDA E INSTALADA EM RESERVAÇÃO DE ÁGUA. AF_06/2016	UN	30,62	31,71
SINAPI	94798	TORNEIRA DE BOIA, ROSCÁVEL, 1 1/4", FORNECIDA E INSTALADA EM RESERVAÇÃO DE ÁGUA. AF_06/2016	UN	64,28	65,63
SINAPI	94799	TORNEIRA DE BOIA, ROSCÁVEL, 1 1/2", FORNECIDA E INSTALADA EM RESERVAÇÃO DE ÁGUA. AF_06/2016	UN	63,03	64,65
SINAPI	94800	TORNEIRA DE BOIA, ROSCÁVEL, 2", FORNECIDA E INSTALADA EM RESERVAÇÃO DE ÁGUA. AF_06/2016	UN	106,07	108,24
SINAPI	95248	VÁLVULA DE ESFERA BRUTA, BRONZE, ROSCÁVEL, 1/2 , INSTALADO EM RESERVAÇÃO DE ÁGUA DE EDIFICAÇÃO QUE POSSUA RESERVATÓRIO DE FIBRA/FIBROCIMENTO - FORNECIMENTO E INSTALAÇÃO. AF_06/2016	UN	56,30	59,42
SINAPI	95249	VÁLVULA DE ESFERA BRUTA, BRONZE, ROSCÁVEL, 3/4'', INSTALADO EM RESERVAÇÃO DE ÁGUA DE EDIFICAÇÃO QUE POSSUA RESERVATÓRIO DE FIBRA/FIBROCIMENTO - FORNECIMENTO E INSTALAÇÃO. AF_06/2016	UN	61,18	64,30
SINAPI	95250	VÁLVULA DE ESFERA BRUTA, BRONZE, ROSCÁVEL, 1'', INSTALADO EM RESERVAÇÃO DE ÁGUA DE EDIFICAÇÃO QUE POSSUA RESERVATÓRIO DE FIBRA/FIBROCIMENTO - FORNECIMENTO E INSTALAÇÃO. AF_06/2016	UN	73,97	77,09
SINAPI	95251	VÁLVULA DE ESFERA BRUTA, BRONZE, ROSCÁVEL, 1 1/4'', INSTALADO EM RESERVAÇÃO DE ÁGUA DE EDIFICAÇÃO QUE POSSUA RESERVATÓRIO DE FIBRA/FIBROCIMENTO - FORNECIMENTO E INSTALAÇÃO. AF_06/2016	UN	98,72	101,89
SINAPI	95252	VÁLVULA DE ESFERA BRUTA, BRONZE, ROSCÁVEL, 1 1/2'', INSTALADO EM RESERVAÇÃO DE ÁGUA DE EDIFICAÇÃO QUE POSSUA RESERVATÓRIO DE FIBRA/FIBROCIMENTO - FORNECIMENTO E INSTALAÇÃO. AF_06/2016	UN	113,79	116,96
SINAPI	95253	VÁLVULA DE ESFERA BRUTA, BRONZE, ROSCÁVEL, 2'', INSTALADO EM RESERVAÇÃO DE ÁGUA DE EDIFICAÇÃO QUE POSSUA RESERVATÓRIO DE FIBRA/FIBROCIMENTO - FORNECIMENTO E INSTALAÇÃO. AF_06/2016	UN	162,93	166,21
SINAPI	99619	VÁLVULA DE RETENÇÃO HORIZONTAL, DE BRONZE, ROSCÁVEL, 3/4" - FORNECIMENTO E INSTALAÇÃO. AF_01/2019	UN	82,25	83,05
SINAPI	99620	VÁLVULA DE RETENÇÃO HORIZONTAL, DE BRONZE, ROSCÁVEL, 1" - FORNECIMENTO E INSTALAÇÃO. AF_01/2019	UN	127,65	130,77
SINAPI	99621	VÁLVULA DE RETENÇÃO HORIZONTAL, DE BRONZE, ROSCÁVEL, 1 1/4" - FORNECIMENTO E INSTALAÇÃO. AF_01/2019	UN	179,41	182,58
SINAPI	99622	VÁLVULA DE RETENÇÃO HORIZONTAL, DE BRONZE, ROSCÁVEL, 1 1/2" - FORNECIMENTO E INSTALAÇÃO. AF_01/2019	UN	197,54	200,71
SINAPI	99623	VÁLVULA DE RETENÇÃO HORIZONTAL, DE BRONZE, ROSCÁVEL, 2" - FORNECIMENTO E INSTALAÇÃO. AF_01/2019	UN	267,77	271,05
SINAPI	99624	VÁLVULA DE RETENÇÃO HORIZONTAL, DE BRONZE, ROSCÁVEL, 2 1/2" - FORNECIMENTO E INSTALAÇÃO. AF_01/2019	UN	371,59	374,87
SINAPI	99625	VÁLVULA DE RETENÇÃO HORIZONTAL, DE BRONZE, ROSCÁVEL, 3" - FORNECIMENTO E INSTALAÇÃO. AF_01/2019	UN	504,33	507,75
SINAPI	99626	VÁLVULA DE RETENÇÃO HORIZONTAL, DE BRONZE, ROSCÁVEL, 4" - FORNECIMENTO E INSTALAÇÃO. AF_01/2019	UN	767,05	770,47
SINAPI	99627	VÁLVULA DE RETENÇÃO VERTICAL, DE BRONZE, ROSCÁVEL, 1/2" - FORNECIMENTO E INSTALAÇÃO. AF_01/2019	UN	70,75	73,92
SINAPI	99628	VÁLVULA DE RETENÇÃO VERTICAL, DE BRONZE, ROSCÁVEL, 3/4" - FORNECIMENTO E INSTALAÇÃO. AF_01/2019	UN	55,05	55,85
SINAPI	99629	VÁLVULA DE RETENÇÃO VERTICAL, DE BRONZE, ROSCÁVEL, 1" - FORNECIMENTO E INSTALAÇÃO. AF_01/2019	UN	77,73	80,85
SINAPI	99630	VÁLVULA DE RETENÇÃO VERTICAL, DE BRONZE, ROSCÁVEL, 1 1/4" - FORNECIMENTO E INSTALAÇÃO. AF_01/2019	UN	104,85	108,02
SINAPI	99631	VÁLVULA DE RETENÇÃO VERTICAL, DE BRONZE, ROSCÁVEL, 1 1/2" - FORNECIMENTO E INSTALAÇÃO. AF_01/2019	UN	116,96	120,13
SINAPI	99632	VÁLVULA DE RETENÇÃO VERTICAL, DE BRONZE, ROSCÁVEL, 2" - FORNECIMENTO E INSTALAÇÃO. AF_01/2019	UN	160,03	163,31
SINAPI	99633	VÁLVULA DE RETENÇÃO VERTICAL, DE BRONZE, ROSCÁVEL, 3" - FORNECIMENTO E INSTALAÇÃO. AF_01/2019	UN	319,98	323,40
SINAPI	99634	VÁLVULA DE RETENÇÃO VERTICAL, DE BRONZE, ROSCÁVEL, 4" - FORNECIMENTO E INSTALAÇÃO. AF_01/2019	UN	535,11	538,53
SINAPI	99635	VÁLVULA DE DESCARGA METÁLICA, BASE 1 1/2 ", ACABAMENTO METALICO CROMADO - FORNECIMENTO E INSTALAÇÃO. AF_01/2019	UN	218,89	222,06
SINAPI	95634	KIT CAVALETE PARA MEDIÇÃO DE ÁGUA - ENTRADA PRINCIPAL, EM PVC SOLDÁVEL DN 20 (½") FORNECIMENTO E INSTALAÇÃO (EXCLUSIVE HIDRÔMETRO). AF_11/2016	UN	104,06	109,98
SINAPI	95635	KIT CAVALETE PARA MEDIÇÃO DE ÁGUA - ENTRADA PRINCIPAL, EM PVC SOLDÁVEL DN 25 (¾") FORNECIMENTO E INSTALAÇÃO (EXCLUSIVE HIDRÔMETRO). AF_11/2016	UN	112,71	119,55
SINAPI	95637	KIT CAVALETE PARA MEDIÇÃO DE ÁGUA - ENTRADA PRINCIPAL, EM AÇO GALVANIZADO DN 32 (1 ¼", FORNECIMENTO E INSTALAÇÃO (EXCLUSIVE HIDRÔMETRO). AF_11/2016	UN	365,29	387,87
SINAPI	95638	KIT CAVALETE PARA MEDIÇÃO DE ÁGUA - ENTRADA PRINCIPAL, EM AÇO GALVANIZADO DN 40 (1 ½", FORNECIMENTO E INSTALAÇÃO (EXCLUSIVE HIDRÔMETRO). AF_11/2016	UN	444,21	470,25
SINAPI	95639	KIT CAVALETE PARA MEDIÇÃO DE ÁGUA - ENTRADA PRINCIPAL, EM AÇO GALVANIZADO DN 50 (2", FORNECIMENTO E INSTALAÇÃO (EXCLUSIVE HIDRÔMETRO). AF_11/2016	UN	567,20	594,01
SINAPI	95641	KIT CAVALETE PARA MEDIÇÃO DE ÁGUA - ENTRADA INDIVIDUALIZADA, EM PVC DN 25 (¾", PARA 2 MEDIDORES - FORNECIMENTO E INSTALAÇÃO (EXCLUSIVE HIDRÔMETRO). AF_11/2016	UN	192,35	202,58

FONTE	CÓDIGO	DESCRIÇÃO	UNIDADE	DESONERADO	NÃO DESONERADO
SINAPI	95642	KIT CAVALETE PARA MEDIÇÃO DE ÁGUA - ENTRADA INDIVIDUALIZADA, EM PVC DN 25 (¾), PARA 3 MEDIDORES - FORNECIMENTO E INSTALAÇÃO (EXCLUSIVE HIDRÔMETRO). AF_11/2016	UN	284,47	299,60
SINAPI	95643	KIT CAVALETE PARA MEDIÇÃO DE ÁGUA - ENTRADA INDIVIDUALIZADA, EM PVC DN 25 (¾), PARA 4 MEDIDORES - FORNECIMENTO E INSTALAÇÃO (EXCLUSIVE HIDRÔMETRO). AF_11/2016	UN	372,41	392,10
SINAPI	95644	KIT CAVALETE PARA MEDIÇÃO DE ÁGUA - ENTRADA INDIVIDUALIZADA, EM PVC DN 32 (1), PARA 1 MEDIDOR - FORNECIMENTO E INSTALAÇÃO (EXCLUSIVE HIDRÔMETRO). AF_11/2016	UN	140,00	146,48
SINAPI	95645	KIT CAVALETE PARA MEDIÇÃO DE ÁGUA - ENTRADA INDIVIDUALIZADA, EM PVC DN 32 (1), PARA 2 MEDIDORES - FORNECIMENTO E INSTALAÇÃO (EXCLUSIVE HIDRÔMETRO). AF_11/2016	UN	257,17	268,68
SINAPI	95646	KIT CAVALETE PARA MEDIÇÃO DE ÁGUA - ENTRADA INDIVIDUALIZADA, EM PVC DN 32 (1), PARA 3 MEDIDORES - FORNECIMENTO E INSTALAÇÃO (EXCLUSIVE HIDRÔMETRO). AF_11/2016	UN	383,30	400,39
SINAPI	95647	KIT CAVALETE PARA MEDIÇÃO DE ÁGUA - ENTRADA INDIVIDUALIZADA, EM PVC DN 32 (1), PARA 4 MEDIDORES - FORNECIMENTO E INSTALAÇÃO (EXCLUSIVE HIDRÔMETRO). AF_11/2016	UN	502,90	525,16
SINAPI	95673	HIDRÔMETRO DN 20 (½), 1,5 M³/H - FORNECIMENTO E INSTALAÇÃO. AF_11/2016	UN	158,58	160,40
SINAPI	95674	HIDRÔMETRO DN 20 (½), 3,0 M³/H - FORNECIMENTO E INSTALAÇÃO. AF_11/2016	UN	169,16	170,98
SINAPI	95675	HIDRÔMETRO DN 25 (¾), 5,0 M³/H FORNECIMENTO E INSTALAÇÃO. AF_11/2016	UN	207,46	209,58
SINAPI	95676	CAIXA EM CONCRETO PRÉ-MOLDADO PARA ABRIGO DE HIDRÔMETRO COM DN 20 (½") - FORNECIMENTO E INSTALAÇÃO. AF_11/2016	UN	63,38	64,25
SINAPI	97741	KIT CAVALETE PARA MEDIÇÃO DE ÁGUA - ENTRADA INDIVIDUALIZADA, EM PVC DN 25 (¾), PARA 1 MEDIDOR - FORNECIMENTO E INSTALAÇÃO (EXCLUSIVE HIDRÔMETRO). AF_11/2016	UN	107,27	113,11
SINAPI	72285	CAIXA DE AREIA 40X40X40CM EM ALVENARIA - EXECUÇÃO	UN	71,42	76,89
SINAPI	90436	FURO EM ALVENARIA PARA DIÂMETROS MENORES OU IGUAIS A 40 MM. AF_05/2015	UN	9,96	11,25
SINAPI	90437	FURO EM ALVENARIA PARA DIÂMETROS MAIORES QUE 40 MM E MENORES OU IGUAIS A 75 MM. AF_05/2015	UN	24,19	27,32
SINAPI	90438	FURO EM ALVENARIA PARA DIÂMETROS MAIORES QUE 75 MM. AF_05/2015	UN	34,68	39,17
SINAPI	90439	FURO EM CONCRETO PARA DIÂMETROS MENORES OU IGUAIS A 40 MM. AF_05/2015	UN	42,87	48,22
SINAPI	90440	FURO EM CONCRETO PARA DIÂMETROS MAIORES QUE 40 MM E MENORES OU IGUAIS A 75 MM. AF_05/2015	UN	68,66	77,24
SINAPI	90441	FURO EM CONCRETO PARA DIÂMETROS MAIORES QUE 75 MM. AF_05/2015	UN	87,70	98,65
SINAPI	90443	RASGO EM ALVENARIA PARA RAMAIS/ DISTRIBUIÇÃO COM DIAMETROS MENORES OU IGUAIS A 40 MM. AF_05/2015	M	9,04	10,22
SINAPI	90444	RASGO EM CONTRAPISO PARA RAMAIS/ DISTRIBUIÇÃO COM DIÂMETROS MENORES OU IGUAIS A 40 MM. AF_05/2015	M	18,38	20,69
SINAPI	90445	RASGO EM CONTRAPISO PARA RAMAIS/ DISTRIBUIÇÃO COM DIÂMETROS MAIORES QUE 40 MM E MENORES OU IGUAIS A 75 MM. AF_05/2015	M	19,62	22,08
SINAPI	90446	RASGO EM CONTRAPISO PARA RAMAIS/ DISTRIBUIÇÃO COM DIÂMETROS MAIORES QUE 75 MM. AF_05/2015	M	21,33	23,99
SINAPI	90447	RASGO EM ALVENARIA PARA ELETRODUTOS COM DIAMETROS MENORES OU IGUAIS A 40 MM. AF_05/2015	M	4,50	5,07
SINAPI	90451	PASSANTE TIPO PEÇA EM POLIESTIRENO PARA ABERTURA PARA PASSAGEM DE 1 TUBO, FIXADO EM LAJE. AF_05/2015	UN	2,84	3,15
SINAPI	90452	PASSANTE TIPO PEÇA EM POLIESTIRENO PARA ABERTURA PARA PASSAGEM DE MAIS DE 1 TUBO, FIXADO EM LAJE. AF_05/2015	UN	9,96	10,43
SINAPI	90453	PASSANTE TIPO TUBO DE DIÂMETRO MENOR OU IGUAL A 40 MM, FIXADO EM LAJE. AF_05/2015	UN	1,81	1,98
SINAPI	90454	PASSANTE TIPO TUBO DE DIÂMETRO MAIORES QUE 40 MM E MENORES OU IGUAIS A 75 MM, FIXADO EM LAJE. AF_05/2015	UN	3,18	3,44
SINAPI	90455	PASSANTE TIPO TUBO DE DIÂMETRO MAIOR QUE 75 MM, FIXADO EM LAJE. AF_05/2015	UN	4,25	4,63
SINAPI	90456	QUEBRA EM ALVENARIA PARA INSTALAÇÃO DE CAIXA DE TOMADA (4X4 OU 4X2). AF_05/2015	UN	2,90	3,28
SINAPI	90457	QUEBRA EM ALVENARIA PARA INSTALAÇÃO DE QUADRO DISTRIBUIÇÃO PEQUENO (19X25 CM). AF_05/2015	UN	6,62	7,48
SINAPI	90458	QUEBRA EM ALVENARIA PARA INSTALAÇÃO DE QUADRO DISTRIBUIÇÃO GRANDE (76X40 CM). AF_05/2015	UN	18,80	21,23
SINAPI	90459	QUEBRA EM ALVENARIA PARA INSTALAÇÃO DE ABRIGO PARA MANGUEIRAS (90X60 CM). AF_05/2015	UN	26,52	29,95
SINAPI	90460	PERFILADO DE SEÇÃO 38X76 MM PARA SUPORTE DE ATÉ 3 TUBOS HORIZONTAIS. AF_05/2015	M	26,25	26,40
SINAPI	90461	PERFILADO DE SEÇÃO 38X76 MM PARA SUPORTE DE MAIS DE 3 TUBOS HORIZONTAIS. AF_05/2015	M	14,08	14,23
SINAPI	90462	PERFILADO DE SEÇÃO 38X38 MM PARA SUPORTE DE ATÉ 3 TUBOS VERTICAIS. AF_05/2015	M	3,11	3,15
SINAPI	90463	PERFILADO DE SEÇÃO 38X38 MM PARA SUPORTE DE MAIS DE 3 TUBOS VERTICAIS. AF_05/2015	M	2,45	2,50
SINAPI	90466	CHUMBAMENTO LINEAR EM ALVENARIA PARA RAMAIS/DISTRIBUIÇÃO COM DIÂMETROS MENORES OU IGUAIS A 40 MM. AF_05/2015	M	8,91	9,96
SINAPI	90467	CHUMBAMENTO LINEAR EM ALVENARIA PARA RAMAIS/DISTRIBUIÇÃO COM DIÂMETROS MAIORES QUE 40 MM E MENORES OU IGUAIS A 75 MM. AF_05/2015	M	14,08	15,73
SINAPI	90468	CHUMBAMENTO LINEAR EM CONTRAPISO PARA RAMAIS/DISTRIBUIÇÃO COM DIÂMETROS MENORES OU IGUAIS A 40 MM. AF_05/2015	M	3,83	4,23
SINAPI	90469	CHUMBAMENTO LINEAR EM CONTRAPISO PARA RAMAIS/DISTRIBUIÇÃO COM DIÂMETROS MAIORES QUE 40 MM E MENORES OU IGUAIS A 75 MM. AF_05/2015	M	6,14	6,77
SINAPI	90470	CHUMBAMENTO LINEAR EM CONTRAPISO PARA RAMAIS/DISTRIBUIÇÃO COM DIÂMETROS MAIORES QUE 75 MM. AF_05/2015	M	8,39	9,20
SINAPI	91166	FIXAÇÃO DE TUBOS HORIZONTAIS DE PEX DIAMETROS IGUAIS OU INFERIORES A 40 MM COM ABRAÇADEIRA PLÁSTICA 390 MM, FIXADA EM LAJE. AF_05/2015	M	2,53	2,72
SINAPI	91167	FIXAÇÃO DE TUBOS HORIZONTAIS DE PPR DIÂMETROS MENORES OU IGUAIS A 40 MM COM ABRAÇADEIRA METÁLICA RÍGIDA TIPO D 1/2", FIXADA EM PERFILADO EM LAJE. AF_05/2015	M	6,64	7,33
SINAPI	91168	FIXAÇÃO DE TUBOS HORIZONTAIS DE PPR DIÂMETROS MAIORES QUE 40 MM E MENORES OU IGUAIS A 75 MM COM ABRAÇADEIRA METÁLICA RÍGIDA TIPO D 1 1/2", FIXADA EM PERFILADO EM LAJE. AF_05/2015	M	4,98	5,48
SINAPI	91169	FIXAÇÃO DE TUBOS HORIZONTAIS DE PPR DIÂMETROS MAIORES QUE 75 MM COM ABRAÇADEIRA METÁLICA RÍGIDA TIPO D 3", FIXADA EM PERFILADO EM LAJE. AF_05/2015	M	5,93	6,54
SINAPI	91170	FIXAÇÃO DE TUBOS HORIZONTAIS DE PVC, CPVC OU COBRE DIÂMETROS MENORES OU IGUAIS A 40 MM OU ELETROCALHAS ATÉ 150MM DE LARGURA, COM ABRAÇADEIRA METÁLICA RÍGIDA TIPO D 1/2", FIXADA EM PERFILADO EM LAJE. AF_05/2015	M	1,70	1,88
SINAPI	91171	FIXAÇÃO DE TUBOS HORIZONTAIS DE PVC, CPVC OU COBRE DIÂMETROS MAIORES QUE 40 MM E MENORES OU IGUAIS A 75 MM COM ABRAÇADEIRA METÁLICA RÍGIDA TIPO D 1 1/2", FIXADA EM PERFILADO EM LAJE. AF_05/2015	M	2,12	2,34
SINAPI	91172	FIXAÇÃO DE TUBOS HORIZONTAIS DE PVC, CPVC OU COBRE DIÂMETROS MAIORES QUE 75 MM COM ABRAÇADEIRA METÁLICA RÍGIDA TIPO D 3", FIXADA EM PERFILADO EM LAJE. AF_05/2015	M	3,13	3,45
SINAPI	91173	FIXAÇÃO DE TUBOS VERTICAIS DE PPR DIÂMETROS MENORES OU IGUAIS A 40 MM COM ABRAÇADEIRA METÁLICA RÍGIDA TIPO D 1/2", FIXADA EM PERFILADO EM ALVENARIA. AF_05/2015	M	0,86	0,95
SINAPI	91174	FIXAÇÃO DE TUBOS VERTICAIS DE PPR DIÂMETROS MAIORES QUE 40 MM E MENORES OU IGUAIS A 75 MM COM ABRAÇADEIRA METÁLICA RÍGIDA TIPO D 1 1/2", FIXADA EM PERFILADO EM ALVENARIA. AF_05/2015	M	1,67	1,84
SINAPI	91175	FIXAÇÃO DE TUBOS VERTICAIS DE PPR DIÂMETROS MAIORES QUE 75 MM COM ABRAÇADEIRA METÁLICA RÍGIDA TIPO D 3", FIXADA EM PERFILADO EM ALVENARIA. AF_05/2015	M	2,75	3,04
SINAPI	91176	FIXAÇÃO DE TUBOS HORIZONTAIS DE PPR DIÂMETROS MENORES OU IGUAIS A 40 MM COM ABRAÇADEIRA METÁLICA RÍGIDA TIPO D 1/2" , FIXADA DIRETAMENTE NA LAJE. AF_05/2015	M	33,68	35,10
SINAPI	91177	FIXAÇÃO DE TUBOS HORIZONTAIS DE PPR DIÂMETROS MAIORES QUE 40 MM E MENORES OU IGUAIS A 75 MM COM ABRAÇADEIRA METÁLICA RÍGIDA TIPO D 1 1/2" , FIXADA DIRETAMENTE NA LAJE. AF_05/2015	M	14,89	15,67
SINAPI	91178	FIXAÇÃO DE TUBOS HORIZONTAIS DE PPR DIÂMETROS MAIORES QUE 75 MM COM ABRAÇADEIRA METÁLICA RÍGIDA TIPO D 3" , FIXADA DIRETAMENTE NA LAJE. AF_05/2015	M	13,56	14,37
SINAPI	91179	FIXAÇÃO DE TUBOS HORIZONTAIS DE PVC, CPVC OU COBRE DIÂMETROS MENORES OU IGUAIS A 40 MM COM ABRAÇADEIRA METÁLICA RÍGIDA TIPO D 1/2" , FIXADA DIRETAMENTE NA LAJE. AF_05/2015	M	8,64	9,00
SINAPI	91180	FIXAÇÃO DE TUBOS HORIZONTAIS DE PVC, CPVC OU COBRE DIÂMETROS MAIORES QUE 40 MM E MENORES OU IGUAIS A 75 MM COM ABRAÇADEIRA METÁLICA RÍGIDA TIPO D 1 1/2", FIXADA DIRETAMENTE NA LAJE. AF_05/2015	M	6,55	6,89
SINAPI	91181	FIXAÇÃO DE TUBOS HORIZONTAIS DE PVC, CPVC OU COBRE DIÂMETROS MAIORES QUE 75 MM COM ABRAÇADEIRA METÁLICA RÍGIDA TIPO D 3" , FIXADA DIRETAMENTE NA LAJE. AF_05/2015	M	6,91	7,34
SINAPI	91182	FIXAÇÃO DE TUBOS HORIZONTAIS DE PPR DIÂMETROS MENORES OU IGUAIS A 40 MM COM ABRAÇADEIRA METÁLICA FLEXÍVEL 18 MM, FIXADA DIRETAMENTE NA LAJE. AF_05/2015	M	19,53	21,64
SINAPI	91183	FIXAÇÃO DE TUBOS HORIZONTAIS DE PPR DIÂMETROS MAIORES QUE 40 MM E MENORES OU IGUAIS A 75 MM COM ABRAÇADEIRA METÁLICA FLEXÍVEL 18 MM, FIXADA DIRETAMENTE NA LAJE. AF_05/2015	M	9,65	10,71
SINAPI	91184	FIXAÇÃO DE TUBOS HORIZONTAIS DE PPR DIÂMETROS MAIORES QUE 75 MM COM ABRAÇADEIRA METÁLICA FLEXÍVEL 18 MM, FIXADA DIRETAMENTE NA LAJE. AF_05/2015	M	8,99	10,00
SINAPI	91185	FIXAÇÃO DE TUBOS HORIZONTAIS DE PVC, CPVC OU COBRE DIÂMETROS MENORES OU IGUAIS A 40 MM COM ABRAÇADEIRA METÁLICA FLEXÍVEL 18 MM, FIXADA DIRETAMENTE NA LAJE. AF_05/2015	M	5,01	5,56
SINAPI	91186	FIXAÇÃO DE TUBOS HORIZONTAIS DE PVC, CPVC OU COBRE DIÂMETROS MAIORES QUE 40 MM E MENORES OU IGUAIS A 75 MM COM ABRAÇADEIRA METÁLICA FLEXÍVEL 18 MM, FIXADA DIRETAMENTE NA LAJE. AF_05/2015	M	4,12	4,57

FONTE	CÓDIGO	DESCRIÇÃO	UNIDADE	DESONERADO	NÃO DESONERADO
SINAPI	91187	FIXAÇÃO DE TUBOS HORIZONTAIS DE PVC, CPVC OU COBRE DIÂMETROS MAIORES QUE 75 MM COM ABRAÇADEIRA METÁLICA FLEXÍVEL 18 MM, FIXADA DIRETAMENTE NA LAJE. AF_05/2015	M	4,74	5,28
SINAPI	91188	CHUMBAMENTO PONTUAL DE ABERTURA EM LAJE COM PASSAGEM DE 1 TUBO DE DIAMETRO EQUIVALENTE IGUAL À 50 MM. AF_05/2015	UN	4,71	5,21
SINAPI	91189	CHUMBAMENTO PONTUAL DE ABERTURA EM LAJE COM PASSAGEM DE MAIS DE 1 TUBO DE DIAMETRO EQUIVALENTE IGUAL À 50 MM. AF_05/2015	UN	30,60	32,83
SINAPI	91190	CHUMBAMENTO PONTUAL EM PASSAGEM DE TUBO COM DIÂMETRO MENOR OU IGUAL A 40 MM. AF_05/2015	UN	3,46	3,87
SINAPI	91191	CHUMBAMENTO PONTUAL EM PASSAGEM DE TUBO COM DIÂMETROS ENTRE 40 MM E 75 MM. AF_05/2015	UN	3,67	4,11
SINAPI	91192	CHUMBAMENTO PONTUAL EM PASSAGEM DE TUBO COM DIÂMETRO MAIOR QUE 75 MM. AF_05/2015	UN	4,07	4,56
SINAPI	91222	RASGO EM ALVENARIA PARA RAMAIS/ DISTRIBUIÇÃO COM DIÂMETROS MAIORES QUE 40 MM E MENORES OU IGUAIS A 75 MM. AF_05/2015	M	9,74	11,00
SINAPI	94480	CONJUNTO HIDRÁULICO PARA INSTALAÇÃO DE BOMBA EM AÇO ROSCÁVEL, DN SUCÇÃO 65 (2½") E DN RECALQUE 50 (2") PARA EDIFICAÇÃO ENTRE 12 E 18 PAVIMENTOS - FORNECIMENTO E INSTALAÇÃO. AF_06/2016	UN	1.835,42	1.906,60
SINAPI	94481	CONJUNTO HIDRÁULICO PARA INSTALAÇÃO DE BOMBA EM AÇO ROSCÁVEL, DN SUCÇÃO 50 (2") E DN RECALQUE 40 (1 1/2") PARA EDIFICAÇÃO ENTRE 8 E 12 PAVIMENTOS - FORNECIMENTO E INSTALAÇÃO. AF_06/2016	UN	1.285,71	1.349,00
SINAPI	94482	CONJUNTO HIDRÁULICO PARA INSTALAÇÃO DE BOMBA EM AÇO ROSCÁVEL, DN SUCÇÃO 40 (1 1/2") E DN RECALQUE 32 (1 1/4") PARA EDIFICAÇÃO ENTRE 4 E 8 PAVIMENTOS - FORNECIMENTO E INSTALAÇÃO. AF_06/2016	UN	1.015,99	1.073,62
SINAPI	94483	CONJUNTO HIDRÁULICO PARA INSTALAÇÃO DE BOMBA EM AÇO ROSCÁVEL, DN SUCÇÃO 32 (1 1/4") E DN RECALQUE 25 (1") PARA EDIFICAÇÃO ATÉ 4 PAVIMENTOS - FORNECIMENTO E INSTALAÇÃO. AF_06/2016	UN	855,16	908,12
SINAPI	95541	FIXAÇÃO UTILIZANDO PARAFUSO E BUCHA DE NYLON, SOMENTE MÃO DE OBRA. AF_10/2016	UN	3,23	3,64
SINAPI	96559	PERFILADO DE SEÇÃO 38X76 MM PARA SUPORTE DE DUTO EM CHAPA GALVANIZADA BITOLA 26. AF_07/2017	M2	74,30	74,70
SINAPI	96560	PERFILADO DE SEÇÃO 38X76 MM PARA SUPORTE DE DUTO EM CHAPA GALVANIZADA BITOLA 24. AF_07/2017	M2	36,67	37,05
SINAPI	96561	PERFILADO DE SEÇÃO 38X76 MM PARA SUPORTE DE DUTO EM CHAPA GALVANIZADA BITOLA 22. AF_07/2017	M2	22,00	22,22
SINAPI	96562	PERFILADO DE SEÇÃO 38X76 MM PARA SUPORTE DE ELETROCALHA LISA OU PERFURADA EM AÇO GALVANIZADO, LARGURA 200 OU 400 MM E ALTURA 50 MM. AF_07/2017	M	37,62	38,04
SINAPI	96563	PERFILADO DE SEÇÃO 38X76 MM PARA SUPORTE DE ELETROCALHA LISA OU PERFURADA EM AÇO GALVANIZADO, LARGURA 500 OU 800 MM E ALTURA 50 MM. AF_07/2017	M	39,77	40,19
SINAPI	73826/1	INSTALACAO DE COMPRESSOR DE AR, POTENCIA <= 5 CV	UN	384,05	432,55
SINAPI	73826/2	INSTALACAO DE COMPRESSOR DE AR, POTENCIA > 5 E <= 10 CV	UN	499,26	562,31
SINAPI	73834/1	INSTALACAO DE CONJ.MOTO BOMBA SUBMERSIVEL ATE 10 CV	UN	158,00	177,77
SINAPI	73834/2	INSTALACAO DE CONJ.MOTO BOMBA SUBMERSIVEL DE 11 A 25 CV	UN	252,80	284,44
SINAPI	73834/3	INSTALACAO DE CONJ.MOTO BOMBA SUBMERSIVEL DE 26 A 50 CV	UN	505,60	568,88
SINAPI	73834/4	INSTALACAO DE CONJ.MOTO BOMBA SUBMERSIVEL DE 51 A 100 CV	UN	758,40	853,32
SINAPI	73835/1	INSTALACAO DE CONJ.MOTO BOMBA VERTICAL POT <= 100 CV	UN	1.023,00	1.153,12
SINAPI	73835/2	INSTALACAO DE CONJ.MOTO BOMBA VERTICAL 100 < POT <= 200 CV	UN	1.391,28	1.568,25
SINAPI	73835/3	INSTALACAO DE CONJ.MOTO BOMBA VERTICAL 200 < POT <= 300 CV	UN	1.554,96	1.752,75
SINAPI	73836/1	INSTALACAO DE CONJ.MOTO BOMBA HORIZONTAL ATE 10 CV	UN	409,20	461,25
SINAPI	73836/2	INSTALACAO DE CONJ.MOTO BOMBA HORIZONTAL DE 12,5 A 25 CV	UN	531,96	599,62
SINAPI	73836/3	INSTALACAO DE CONJ.MOTO BOMBA HORIZONTAL DE 30 A 75 CV	UN	818,40	922,50
SINAPI	73836/4	INSTALACAO DE CONJ.MOTO BOMBA HORIZONTAL DE 100 A 150 CV	UN	1.309,44	1.476,00
SINAPI	73837/1	INSTALACAO DE CONJ.MOTO BOMBA SUBMERSO ATE 5 CV	UN	158,00	177,77
SINAPI	73837/2	INSTALACAO DE CONJ.MOTO BOMBA SUBMERSO DE 6 A 25 CV	UN	316,00	355,55
SINAPI	73837/3	INSTALACAO DE CONJ.MOTO BOMBA SUBMERSO DE 26 A 50 CV	UN	632,00	711,10
SINAPI	93350	COLETOR PREDIAL DE ESGOTO, DA CAIXA ATÉ A REDE (DISTÂNCIA = 10 M, LARGURA DA VALA = 0,65 M), INCLUINDO ESCAVAÇÃO MANUAL, PREPARO DE FUNDO DE VALA E REATERRO MANUAL COM COMPACTAÇÃO MECANIZADA, TUBO PVC P/ REDE COLETORA ESGOTO JEI DN 100 MM E CONEXÕES - FORNECIMENTO E INSTALAÇÃO. AF_03/2016	UN	628,49	675,43
SINAPI	93351	COLETOR PREDIAL DE ESGOTO, DA CAIXA ATÉ A REDE (DISTÂNCIA = 8 M, LARGURA DA VALA = 0,65 M), INCLUINDO ESCAVAÇÃO MANUAL, PREPARO DE FUNDO DE VALA E REATERRO MANUAL COM COMPACTAÇÃO MECANIZADA, TUBO PVC P/ REDE COLETORA ESGOTO JEI DN 100 MM E CONEXÕES - FORNECIMENTO E INSTALAÇÃO. AF_03/2016	UN	512,20	549,76
SINAPI	93352	COLETOR PREDIAL DE ESGOTO, DA CAIXA ATÉ A REDE (DISTÂNCIA = 6 M, LARGURA DA VALA = 0,65 M), INCLUINDO ESCAVAÇÃO MANUAL, PREPARO DE FUNDO DE VALA E REATERRO MANUAL COM COMPACTAÇÃO MECANIZADA, TUBO PVC P/ REDE COLETORA ESGOTO JEI DN 100 MM E CONEXÕES - FORNECIMENTO E INSTALAÇÃO. AF_03/2016	UN	396,89	425,29
SINAPI	93353	COLETOR PREDIAL DE ESGOTO, DA CAIXA ATÉ A REDE (DISTÂNCIA = 4 M, LARGURA DA VALA = 0,65 M), INCLUINDO ESCAVAÇÃO MANUAL, PREPARO DE FUNDO DE VALA E REATERRO MANUAL COM COMPACTAÇÃO MECANIZADA, TUBO PVC P/ REDE COLETORA ESGOTO JEI DN 100 MM E CONEXÕES - FORNECIMENTO E INSTALAÇÃO. AF_03/2016	UN	284,42	303,87
SINAPI	93354	COLETOR PREDIAL DE ESGOTO, DA CAIXA ATÉ A REDE (DISTÂNCIA = 10 M, LARGURA DA VALA = 0,65 M), INCLUINDO ESCAVAÇÃO MECANIZADA, PREPARO DE FUNDO DE VALA E REATERRO COM COMPACTAÇÃO MECANIZADA, TUBO PVC P/ REDE COLETORA ESGOTO JEI DN 100 MM E CONEXÕES - FORNECIMENTO E INSTALAÇÃO. AF_03/2016	UN	396,51	412,91
SINAPI	93355	COLETOR PREDIAL DE ESGOTO, DA CAIXA ATÉ A REDE (DISTÂNCIA = 8 M, LARGURA DA VALA = 0,65 M), INCLUINDO ESCAVAÇÃO MECANIZADA, PREPARO DE FUNDO DE VALA E REATERRO COM COMPACTAÇÃO MECANIZADA, TUBO PVC P/ REDE COLETORA ESGOTO JEI DN 100 MM E CONEXÕES - FORNECIMENTO E INSTALAÇÃO. AF_03/2016	UN	329,34	342,82
SINAPI	93356	COLETOR PREDIAL DE ESGOTO, DA CAIXA ATÉ A REDE (DISTÂNCIA = 6 M, LARGURA DA VALA = 0,65 M), INCLUINDO ESCAVAÇÃO MECANIZADA, PREPARO DE FUNDO DE VALA E REATERRO COM COMPACTAÇÃO MECANIZADA, TUBO PVC P/ REDE COLETORA ESGOTO JEI DN 100 MM E CONEXÕES - FORNECIMENTO E INSTALAÇÃO. AF_03/2016	UN	261,79	272,39
SINAPI	93357	COLETOR PREDIAL DE ESGOTO, DA CAIXA ATÉ A REDE (DISTÂNCIA = 4 M, LARGURA DA VALA = 0,65 M), INCLUINDO ESCAVAÇÃO MECANIZADA, PREPARO DE FUNDO DE VALA E REATERRO COM COMPACTAÇÃO MECANIZADA, TUBO PVC P/ REDE COLETORA ESGOTO JEI DN 100 MM E CONEXÕES - FORNECIMENTO E INSTALAÇÃO. AF_03/2016	UN	195,71	203,46
SINAPI	74151/1	ESCAVACAO E CARGA MATERIAL 1A CATEGORIA, UTILIZANDO TRATOR DE ESTEIRAS DE 110 A 160HP COM LAMINA, PESO OPERACIONAL * 13T E PA CARREGADEIRA COM 170 HP.	M3	2,47	2,54
SINAPI	74154/1	ESCAVACAO, CARGA E TRANSPORTE DE MATERIAL DE 1A CATEGORIA COM TRATOR SOBRE ESTEIRAS 347 HP E CACAMBA 6M3, DMT 50 A 200M	M3	3,59	3,68
SINAPI	74155/1	ESCAVACAO E TRANSPORTE DE MATERIAL DE 1A CAT DMT 50M COM TRATOR SOBRE ESTEIRAS 347 HP COM LAMINA E ESCARIFICADOR	M3	1,29	1,31
SINAPI	74155/2	ESCAVACAO E TRANSPORTE DE MATERIAL DE 2A CAT DMT 50M COM TRATOR SOBRE ESTEIRAS 347 HP COM LAMINA E ESCARIFICADOR	M3	2,50	2,52
SINAPI	74205/1	ESCAVACAO MECANICA DE MATERIAL 1A. CATEGORIA, PROVENIENTE DE CORTE DE SUBLEITO (C/TRATOR ESTEIRAS 160HP)	M3	1,24	1,27
SINAPI	79480	ESCAVACAO MECANICA CAMPO ABERTO EM SOLO EXCETO ROCHA ATE 2,00M PROFUNDIDADE	M3	1,86	1,91
SINAPI	83336	ESCAVACAO MECANICA PARA ACERTO DE TALUDES, EM MATERIAL DE 1A CATEGORIA, COM ESCAVADEIRA HIDRAULICA	M3	3,52	3,70
SINAPI	83338	ESCAVACAO MECANICA, A CEU ABERTO, EM MATERIAL DE 1A CATEGORIA, COM ESCAVADEIRA HIDRAULICA, CAPACIDADE DE 0,78 M3	M3	1,96	2,04
SINAPI	89885	ESCAVAÇÃO VERTICAL A CÉU ABERTO, INCLUINDO CARGA, DESCARGA E TRANSPORTE, EM SOLO DE 1ª CATEGORIA COM ESCAVADEIRA HIDRÁULICA (CAÇAMBA: 0,8 M³ / 111 HP), FROTA DE 3 CAMINHÕES BASCULANTES DE 14 M³, DMT DE 0,2 KM E VELOCIDADE MÉDIA 4 KM/H. AF_12/2013	M3	6,41	6,57
SINAPI	89886	ESCAVAÇÃO VERTICAL A CÉU ABERTO, INCLUINDO CARGA, DESCARGA E TRANSPORTE, EM SOLO DE 1ª CATEGORIA COM ESCAVADEIRA HIDRÁULICA (CAÇAMBA: 0,8 M³ / 111 HP), FROTA DE 3 CAMINHÕES BASCULANTES DE 14 M³, DMT DE 0,3 KM E VELOCIDADE MÉDIA 5,9 KM/H. AF_12/2013	M3	6,44	6,60
SINAPI	89887	ESCAVAÇÃO VERTICAL A CÉU ABERTO, INCLUINDO CARGA, DESCARGA E TRANSPORTE, EM SOLO DE 1ª CATEGORIA COM ESCAVADEIRA HIDRÁULICA (CAÇAMBA: 0,8 M³ / 111 HP), FROTA DE 3 CAMINHÕES BASCULANTES DE 14 M³, DMT DE 0,6 KM E VELOCIDADE MÉDIA 10 KM/H. AF_12/2013	M3	6,65	6,81
SINAPI	89888	ESCAVAÇÃO VERTICAL A CÉU ABERTO, INCLUINDO CARGA, DESCARGA E TRANSPORTE, EM SOLO DE 1ª CATEGORIA COM ESCAVADEIRA HIDRÁULICA (CAÇAMBA: 0,8 M³ / 111 HP), FROTA DE 3 CAMINHÕES BASCULANTES DE 14 M³, DMT DE 0,8 KM E VELOCIDADE MÉDIA 14 KM/H. AF_12/2013	M3	6,58	6,74
SINAPI	89889	ESCAVAÇÃO VERTICAL A CÉU ABERTO, INCLUINDO CARGA, DESCARGA E TRANSPORTE, EM SOLO DE 1ª CATEGORIA COM ESCAVADEIRA HIDRÁULICA (CAÇAMBA: 0,8 M³ / 111 HP), FROTA DE 3 CAMINHÕES BASCULANTES DE 14 M³, DMT DE 1 KM E VELOCIDADE MÉDIA 15 KM/H. AF_12/2013	M3	6,81	6,97
SINAPI	89890	ESCAVAÇÃO VERTICAL A CÉU ABERTO, INCLUINDO CARGA, DESCARGA E TRANSPORTE, EM SOLO DE 1ª CATEGORIA COM ESCAVADEIRA HIDRÁULICA (CAÇAMBA: 0,8 M³ / 111 HP), FROTA DE 4 CAMINHÕES BASCULANTES DE 14 M³, DMT DE 1,5 KM E VELOCIDADE MÉDIA 18 KM/H. AF_12/2013	M3	9,43	9,62

FONTE	CÓDIGO	DESCRIÇÃO	UNIDADE	DESONERADO	NÃO DESONERADO
SINAPI	89893	ESCAVAÇÃO VERTICAL A CÉU ABERTO, INCLUINDO CARGA, DESCARGA E TRANSPORTE, EM SOLO DE 1ª CATEGORIA COM ESCAVADEIRA HIDRÁULICA (CAÇAMBA: 0,8 M³ / 111 HP), FROTA DE 5 CAMINHÕES BASCULANTES DE 14 M³, DMT DE 3 KM E VELOCIDADE MÉDIA 20 KM/H. AF_12/2013	M3	11,60	11,83
SINAPI	89894	ESCAVAÇÃO VERTICAL A CÉU ABERTO, INCLUINDO CARGA, DESCARGA E TRANSPORTE, EM SOLO DE 1ª CATEGORIA COM ESCAVADEIRA HIDRÁULICA (CAÇAMBA: 0,8 M³ / 111 HP), FROTA DE 6 CAMINHÕES BASCULANTES DE 14 M³, DMT DE 4 KM E VELOCIDADE MÉDIA 22 KM/H. AF_12/2013	M3	12,93	13,19
SINAPI	89895	ESCAVAÇÃO VERTICAL A CÉU ABERTO, INCLUINDO CARGA, DESCARGA E TRANSPORTE, EM SOLO DE 1ª CATEGORIA COM ESCAVADEIRA HIDRÁULICA (CAÇAMBA: 0,8 M³ / 111 HP), FROTA DE 7 CAMINHÕES BASCULANTES DE 14 M³, DMT DE 6 KM E VELOCIDADE MÉDIA 22 KM/H. AF_12/2013	M3	15,67	15,96
SINAPI	89903	ESCAVAÇÃO VERTICAL A CÉU ABERTO, INCLUINDO CARGA, DESCARGA E TRANSPORTE, EM SOLO DE 1ª CATEGORIA COM ESCAVADEIRA HIDRÁULICA (CAÇAMBA: 0,8 M³ / 111 HP), FROTA DE 2 CAMINHÕES BASCULANTES DE 18 M³, DMT DE 0,2 KM E VELOCIDADE MÉDIA 4 KM/H. AF_12/2013	M3	5,58	5,70
SINAPI	89904	ESCAVAÇÃO VERTICAL A CÉU ABERTO, INCLUINDO CARGA, DESCARGA E TRANSPORTE, EM SOLO DE 1ª CATEGORIA COM ESCAVADEIRA HIDRÁULICA (CAÇAMBA: 0,8 M³ / 111 HP), FROTA DE 2 CAMINHÕES BASCULANTES DE 18 M³, DMT DE 0,3 KM E VELOCIDADE MÉDIA 5,9KM/H. AF_12/2013	M3	5,61	5,72
SINAPI	89905	ESCAVAÇÃO VERTICAL A CÉU ABERTO, INCLUINDO CARGA, DESCARGA E TRANSPORTE, EM SOLO DE 1ª CATEGORIA COM ESCAVADEIRA HIDRÁULICA (CAÇAMBA: 0,8 M³ / 111 HP), FROTA DE 2 CAMINHÕES BASCULANTES DE 18 M³, DMT DE 0,6 KM E VELOCIDADE MÉDIA 10 KM/H. AF_12/2013	M3	5,79	5,91
SINAPI	89906	ESCAVAÇÃO VERTICAL A CÉU ABERTO, INCLUINDO CARGA, DESCARGA E TRANSPORTE, EM SOLO DE 1ª CATEGORIA COM ESCAVADEIRA HIDRÁULICA (CAÇAMBA: 0,8 M³ / 111 HP), FROTA DE 2 CAMINHÕES BASCULANTES DE 18 M³, DMT DE 0,8 KM E VELOCIDADE MÉDIA 14 KM/H. AF_12/2013	M3	5,73	5,85
SINAPI	89907	ESCAVAÇÃO VERTICAL A CÉU ABERTO, INCLUINDO CARGA, DESCARGA E TRANSPORTE, EM SOLO DE 1ª CATEGORIA COM ESCAVADEIRA HIDRÁULICA (CAÇAMBA: 0,8 M³ / 111 HP), FROTA DE 3 CAMINHÕES BASCULANTES DE 18 M³, DMT DE 1 KM E VELOCIDADE MÉDIA 15 KM/H. AF_12/2013	M3	6,49	6,64
SINAPI	89908	ESCAVAÇÃO VERTICAL A CÉU ABERTO, INCLUINDO CARGA, DESCARGA E TRANSPORTE, EM SOLO DE 1ª CATEGORIA COM ESCAVADEIRA HIDRÁULICA (CAÇAMBA: 0,8 M³ / 111 HP), FROTA DE 4 CAMINHÕES BASCULANTES DE 18 M³, DMT DE 1,5 KM E VELOCIDADE MÉDIA 18 KM/H. AF_12/2013	M3	8,84	9,02
SINAPI	89911	ESCAVAÇÃO VERTICAL A CÉU ABERTO, INCLUINDO CARGA, DESCARGA E TRANSPORTE, EM SOLO DE 1ª CATEGORIA COM ESCAVADEIRA HIDRÁULICA (CAÇAMBA: 0,8 M³ / 111 HP), FROTA DE 5 CAMINHÕES BASCULANTES DE 18 M³, DMT DE 3 KM E VELOCIDADE MÉDIA 20 KM/H. AF_12/2013	M3	10,78	10,99
SINAPI	89912	ESCAVAÇÃO VERTICAL A CÉU ABERTO, INCLUINDO CARGA, DESCARGA E TRANSPORTE, EM SOLO DE 1ª CATEGORIA COM ESCAVADEIRA HIDRÁULICA (CAÇAMBA: 0,8 M³ / 111 HP), FROTA DE 5 CAMINHÕES BASCULANTES DE 18 M³, DMT DE 4 KM E VELOCIDADE MÉDIA 22 KM/H. AF_12/2013	M3	11,47	11,67
SINAPI	89913	ESCAVAÇÃO VERTICAL A CÉU ABERTO, INCLUINDO CARGA, DESCARGA E TRANSPORTE, EM SOLO DE 1ª CATEGORIA COM ESCAVADEIRA HIDRÁULICA (CAÇAMBA: 0,8 M³ / 111 HP), FROTA DE 6 CAMINHÕES BASCULANTES DE 18 M³, DMT DE 6 KM E VELOCIDADE MÉDIA 22 KM/H. AF_12/2013	M3	13,92	14,15
SINAPI	89921	ESCAVAÇÃO VERTICAL A CÉU ABERTO, INCLUINDO CARGA, DESCARGA E TRANSPORTE, EM SOLO DE 1ª CATEGORIA COM ESCAVADEIRA HIDRÁULICA (CAÇAMBA: 1,2 M³ / 155 HP), FROTA DE 3 CAMINHÕES BASCULANTES DE 14 M³, DMT DE 0,2 KM E VELOCIDADE MÉDIA 4 KM/H. AF_12/2013	M3	5,18	5,30
SINAPI	89922	ESCAVAÇÃO VERTICAL A CÉU ABERTO, INCLUINDO CARGA, DESCARGA E TRANSPORTE, EM SOLO DE 1ª CATEGORIA COM ESCAVADEIRA HIDRÁULICA (CAÇAMBA: 1,2 M³ / 155 HP), FROTA DE 3 CAMINHÕES BASCULANTES DE 14 M³, DMT DE 0,3 KM E VELOCIDADE MÉDIA 5,9 KM/H. AF_12/2013	M3	5,20	5,33
SINAPI	89923	ESCAVAÇÃO VERTICAL A CÉU ABERTO, INCLUINDO CARGA, DESCARGA E TRANSPORTE, EM SOLO DE 1ª CATEGORIA COM ESCAVADEIRA HIDRÁULICA (CAÇAMBA: 1,2 M³ / 155 HP), FROTA DE 3 CAMINHÕES BASCULANTES DE 14 M³, DMT DE 0,6 KM E VELOCIDADE MÉDIA 10 KM/H. AF_12/2013	M3	5,41	5,54
SINAPI	89924	ESCAVAÇÃO VERTICAL A CÉU ABERTO, INCLUINDO CARGA, DESCARGA E TRANSPORTE, EM SOLO DE 1ª CATEGORIA COM ESCAVADEIRA HIDRÁULICA (CAÇAMBA: 1,2 M³ / 155 HP), FROTA DE 3 CAMINHÕES BASCULANTES DE 14 M³, DMT DE 0,8 KM E VELOCIDADE MÉDIA 14 KM/H. AF_12/2013	M3	5,34	5,47
SINAPI	89925	ESCAVAÇÃO VERTICAL A CÉU ABERTO, INCLUINDO CARGA, DESCARGA E TRANSPORTE, EM SOLO DE 1ª CATEGORIA COM ESCAVADEIRA HIDRÁULICA (CAÇAMBA: 1,2 M³ / 155 HP), FROTA DE 3 CAMINHÕES BASCULANTES DE 14 M³, DMT DE 1 KM E VELOCIDADE MÉDIA 15 KM/H. AF_12/2013	M3	5,58	5,70
SINAPI	89926	ESCAVAÇÃO VERTICAL A CÉU ABERTO, INCLUINDO CARGA, DESCARGA E TRANSPORTE, EM SOLO DE 1ª CATEGORIA COM ESCAVADEIRA HIDRÁULICA (CAÇAMBA: 1,2 M³ / 155 HP), FROTA DE 5 CAMINHÕES BASCULANTES DE 14 M³, DMT DE 1,5 KM E VELOCIDADE MÉDIA 18 KM/H. AF_12/2013	M3	8,44	8,61
SINAPI	89929	ESCAVAÇÃO VERTICAL A CÉU ABERTO, INCLUINDO CARGA, DESCARGA E TRANSPORTE, EM SOLO DE 1ª CATEGORIA COM ESCAVADEIRA HIDRÁULICA (CAÇAMBA: 1,2 M³ / 155 HP), FROTA DE 7 CAMINHÕES BASCULANTES DE 14 M³, DMT DE 3 KM E VELOCIDADE MÉDIA 20 KM/H. AF_12/2013	M3	10,87	11,08
SINAPI	89930	ESCAVAÇÃO VERTICAL A CÉU ABERTO, INCLUINDO CARGA, DESCARGA E TRANSPORTE, EM SOLO DE 1ª CATEGORIA COM ESCAVADEIRA HIDRÁULICA (CAÇAMBA: 1,2 M³ / 155 HP), FROTA DE 7 CAMINHÕES BASCULANTES DE 14 M³, DMT DE 4 KM E VELOCIDADE MÉDIA 22 KM/H. AF_12/2013	M3	11,61	11,83
SINAPI	89931	ESCAVAÇÃO VERTICAL A CÉU ABERTO, INCLUINDO CARGA, DESCARGA E TRANSPORTE, EM SOLO DE 1ª CATEGORIA COM ESCAVADEIRA HIDRÁULICA (CAÇAMBA: 1,2 M³ / 155 HP), FROTA DE 9 CAMINHÕES BASCULANTES DE 14 M³, DMT DE 6 KM E VELOCIDADE MÉDIA 22 KM/H. AF_12/2013	M3	14,62	14,87
SINAPI	89939	ESCAVAÇÃO VERTICAL A CÉU ABERTO, INCLUINDO CARGA, DESCARGA E TRANSPORTE, EM SOLO DE 1ª CATEGORIA COM ESCAVADEIRA HIDRÁULICA (CAÇAMBA: 1,2 M³ / 155 HP), FROTA DE 3 CAMINHÕES BASCULANTES DE 18 M³, DMT DE 0,2 KM E VELOCIDADE MÉDIA 4 KM/H. AF_12/2013	M3	4,84	4,93
SINAPI	89940	ESCAVAÇÃO VERTICAL A CÉU ABERTO, INCLUINDO CARGA, DESCARGA E TRANSPORTE, EM SOLO DE 1ª CATEGORIA COM ESCAVADEIRA HIDRÁULICA (CAÇAMBA: 1,2 M³ / 155 HP), FROTA DE 3 CAMINHÕES BASCULANTES DE 18 M³, DMT DE 0,3 KM E VELOCIDADE MÉDIA 5,9 KM/H. AF_12/2013	M3	4,86	4,94
SINAPI	89941	ESCAVAÇÃO VERTICAL A CÉU ABERTO, INCLUINDO CARGA, DESCARGA E TRANSPORTE, EM SOLO DE 1ª CATEGORIA COM ESCAVADEIRA HIDRÁULICA (CAÇAMBA: 1,2 M³ / 155 HP), FROTA DE 3 CAMINHÕES BASCULANTES DE 18 M³, DMT DE 0,6 KM E VELOCIDADE MÉDIA 10 KM/H. AF_12/2013	M3	5,06	5,15
SINAPI	89942	ESCAVAÇÃO VERTICAL A CÉU ABERTO, INCLUINDO CARGA, DESCARGA E TRANSPORTE, EM SOLO DE 1ª CATEGORIA COM ESCAVADEIRA HIDRÁULICA (CAÇAMBA: 1,2 M³ / 155 HP), FROTA DE 3 CAMINHÕES BASCULANTES DE 18 M³, DMT DE 0,8 KM E VELOCIDADE MÉDIA 14 KM/H. AF_12/2013	M3	4,99	5,08
SINAPI	89943	ESCAVAÇÃO VERTICAL A CÉU ABERTO, INCLUINDO CARGA, DESCARGA E TRANSPORTE, EM SOLO DE 1ª CATEGORIA COM ESCAVADEIRA HIDRÁULICA (CAÇAMBA: 1,2 M³ / 155 HP), FROTA DE 3 CAMINHÕES BASCULANTES DE 18 M³, DMT DE 1 KM E VELOCIDADE MÉDIA 15 KM/H. AF_12/2013	M3	5,19	5,28
SINAPI	89944	ESCAVAÇÃO VERTICAL A CÉU ABERTO, INCLUINDO CARGA, DESCARGA E TRANSPORTE, EM SOLO DE 1ª CATEGORIA COM ESCAVADEIRA HIDRÁULICA (CAÇAMBA: 1,2 M³ / 155 HP), FROTA DE 5 CAMINHÕES BASCULANTES DE 18 M³, DMT DE 1,5 KM E VELOCIDADE MÉDIA 18 KM/H. AF_12/2013	M3	7,75	7,88
SINAPI	89947	ESCAVAÇÃO VERTICAL A CÉU ABERTO, INCLUINDO CARGA, DESCARGA E TRANSPORTE, EM SOLO DE 1ª CATEGORIA COM ESCAVADEIRA HIDRÁULICA (CAÇAMBA: 1,2 M³ / 155 HP), FROTA DE 6 CAMINHÕES BASCULANTES DE 18 M³, DMT DE 3 KM E VELOCIDADE MÉDIA 20 KM/H. AF_12/2013	M3	9,54	9,68
SINAPI	89948	ESCAVAÇÃO VERTICAL A CÉU ABERTO, INCLUINDO CARGA, DESCARGA E TRANSPORTE, EM SOLO DE 1ª CATEGORIA COM ESCAVADEIRA HIDRÁULICA (CAÇAMBA: 1,2 M³ / 155 HP), FROTA DE 7 CAMINHÕES BASCULANTES DE 18 M³, DMT DE 4 KM E VELOCIDADE MÉDIA 22 KM/H. AF_12/2013	M3	10,58	10,76
SINAPI	89949	ESCAVAÇÃO VERTICAL A CÉU ABERTO, INCLUINDO CARGA, DESCARGA E TRANSPORTE, EM SOLO DE 1ª CATEGORIA COM ESCAVADEIRA HIDRÁULICA (CAÇAMBA: 1,2 M³ / 155 HP), FROTA DE 8 CAMINHÕES BASCULANTES DE 18 M³, DMT DE 6 KM E VELOCIDADE MÉDIA 22 KM/H. AF_12/2013	M3	12,88	13,06
SINAPI	96520	ESCAVAÇÃO MECANIZADA PARA BLOCO DE COROAMENTO OU SAPATA, SEM PREVISÃO DE FÔRMA, COM RETROESCAVADEIRA. AF_06/2017	M3	63,51	69,04
SINAPI	96521	ESCAVAÇÃO MECANIZADA PARA BLOCO DE COROAMENTO OU SAPATA, COM PREVISÃO DE FÔRMA, COM RETROESCAVADEIRA. AF_06/2017	M3	26,55	28,13
SINAPI	96522	ESCAVAÇÃO MANUAL PARA BLOCO DE COROAMENTO OU SAPATA, SEM PREVISÃO DE FÔRMA. AF_06/2017	M3	98,44	110,33
SINAPI	96523	ESCAVAÇÃO MANUAL PARA BLOCO DE COROAMENTO OU SAPATA, COM PREVISÃO DE FÔRMA. AF_06/2017	M3	62,33	69,80
SINAPI	96524	ESCAVAÇÃO MECANIZADA PARA VIGA BALDRAME, SEM PREVISÃO DE FÔRMA, COM MINI-ESCAVADEIRA. AF_06/2017	M3	122,46	135,15
SINAPI	96525	ESCAVAÇÃO MECANIZADA PARA VIGA BALDRAME, COM PREVISÃO DE FÔRMA, COM MINI-ESCAVADEIRA. AF_06/2017	M3	27,83	29,39
SINAPI	96526	ESCAVAÇÃO MANUAL DE VALA PARA VIGA BALDRAME, SEM PREVISÃO DE FÔRMA. AF_06/2017	M3	199,31	223,47
SINAPI	96527	ESCAVAÇÃO MANUAL DE VALA PARA VIGA BALDRAME, COM PREVISÃO DE FÔRMA. AF_06/2017	M3	81,67	91,43

FONTE	CÓDIGO	DESCRIÇÃO	UNIDADE	DESONERADO	NÃO DESONERADO
SINAPI	96528	FABRICAÇÃO, MONTAGEM E DESMONTAGEM DE FÔRMA PARA BLOCO DE COROAMENTO, EM MADEIRA SERRADA, E=25 MM, 1 UTILIZAÇÃO. AF_06/2017	M2	124,92	130,79
SINAPI	98116	ESCAVAÇÃO VERTICAL A CÉU ABERTO, INCLUINDO CARGA, DESCARGA E TRANSPORTE, EM SOLO DE 1ª CATEGORIA COM ESCAVADEIRA HIDRÁULICA (CAÇAMBA: 0,8 M³ / 111 HP), FROTA DE 4 CAMINHÕES BASCULANTES DE 14 M³, DMT DE 2 KM E VELOCIDADE MÉDIA 20 KM/H. AF_02/2018	M3	9,84	10,03
SINAPI	98117	ESCAVAÇÃO VERTICAL A CÉU ABERTO, INCLUINDO CARGA, DESCARGA E TRANSPORTE, EM SOLO DE 1ª CATEGORIA COM ESCAVADEIRA HIDRÁULICA (CAÇAMBA: 0,8 M³ / 111 HP), FROTA DE 4 CAMINHÕES BASCULANTES DE 18 M³, DMT DE 2 KM E VELOCIDADE MÉDIA 20 KM/H. AF_02/2018	M3	9,19	9,36
SINAPI	98118	ESCAVAÇÃO VERTICAL A CÉU ABERTO, INCLUINDO CARGA, DESCARGA E TRANSPORTE, EM SOLO DE 1ª CATEGORIA COM ESCAVADEIRA HIDRÁULICA (CAÇAMBA: 1,2 M³ / 155 HP), FROTA DE 6 CAMINHÕES BASCULANTES DE 14 M³, DMT DE 2 KM E VELOCIDADE MÉDIA 20 KM/H. AF_02/2018	M3	9,25	9,45
SINAPI	98119	ESCAVAÇÃO VERTICAL A CÉU ABERTO, INCLUINDO CARGA, DESCARGA E TRANSPORTE, EM SOLO DE 1ª CATEGORIA COM ESCAVADEIRA HIDRÁULICA (CAÇAMBA: 1,2 M³ / 155 HP), FROTA DE 5 CAMINHÕES BASCULANTES DE 18 M³, DMT DE 2 KM E VELOCIDADE MÉDIA 20 KM/H. AF_02/2018	M3	8,10	8,22
SINAPI	72915	ESCAVACAO MECANICA DE VALA EM MATERIAL DE 2A. CATEGORIA ATE 2 M DE PROFUNDIDADE COM UTILIZACAO DE ESCAVADEIRA HIDRAULICA	M3	8,44	8,80
SINAPI	72917	ESCAVACAO MECANICA DE VALA EM MATERIAL 2A. CATEGORIA DE 2,01 ATE 4,00 M DE PROFUNDIDADE COM UTILIZACAO DE ESCAVADEIRA HIDRAULICA	M3	9,63	10,05
SINAPI	72918	ESCAVACAO MECANICA DE VALA EM MATERIAL 2A. CATEGORIA DE 4,01 ATE 6,00 M DE PROFUNDIDADE COM UTILIZACAO DE ESCAVADEIRA HIDRAULICA	M3	11,25	11,74
SINAPI	73965/9	ESCAVACAO MANUAL DE VALA EM LODO, DE 1,5 ATE 3M, EXCLUINDO ESGOTAMENTO/ESCORAMENTO.	M3	132,30	147,60
SINAPI	79506/2	ESCAVAÇÃO MANUAL DE VALA/CAVA EM LODO, ENTRE 3 E 4,5M DE PROFUNDIDADE	M3	198,45	221,40
SINAPI	83343	ESCAVACAO MECANICA DE VALAS (SOLO COM AGUA), PROFUNDIDADE MAIOR QUE 4,00 M ATE 6,00 M.	M3	10,83	11,35
SINAPI	90082	ESCAVAÇÃO MECANIZADA DE VALA COM PROF. ATÉ 1,5 M (MÉDIA ENTRE MONTANTE E JUSANTE/UMA COMPOSIÇÃO POR TRECHO), COM ESCAVADEIRA HIDRÁULICA (0,8 M3), LARG. DE 1,5 M A 2,5 M, EM SOLO DE 1A CATEGORIA, EM LOCAIS COM ALTO NÍVEL DE INTERFERÊNCIA. AF_01/2015	M3	6,75	7,06
SINAPI	90084	ESCAVAÇÃO MECANIZADA DE VALA COM PROF. MAIOR QUE 1,5 M ATÉ 3,0 M (MÉDIA ENTRE MONTANTE E JUSANTE/UMA COMPOSIÇÃO POR TRECHO), COM ESCAVADEIRA HIDRÁULICA (0,8 M3/111 HP), LARGURA ATÉ 1,5 M, EM SOLO DE 1A CATEGORIA, EM LOCAIS COM ALTO NÍVEL DE INTERFERÊNCIA. AF_01/2015	M3	6,55	6,86
SINAPI	90085	ESCAVAÇÃO MECANIZADA DE VALA COM PROF. MAIOR QUE 1,5 M ATÉ 3,0 M (MÉDIA ENTRE MONTANTE E JUSANTE/UMA COMPOSIÇÃO POR TRECHO), COM ESCAVADEIRA HIDRÁULICA (0,8 M3/111 HP), LARG. DE 1,5 M A 2,5 M, EM SOLO DE 1A CATEGORIA, EM LOCAIS COM ALTO NÍVEL DE INTERFERÊNCIA. AF_01/2015	M3	6,15	6,45
SINAPI	90086	ESCAVAÇÃO MECANIZADA DE VALA COM PROF. MAIOR QUE 3,0 M ATÉ 4,5 M(MÉDIA ENTRE MONTANTE E JUSANTE/UMA COMPOSIÇÃO POR TRECHO), COM ESCAVADEIRA HIDRÁULICA (0,8 M3/111 HP), LARG. MENOR QUE 1,5 M, EM SOLO DE 1A CATEGORIA, EM LOCAIS COM ALTO NÍVEL DE INTERFERÊNCIA. AF_01/2015	M3	6,22	6,53
SINAPI	90087	ESCAVAÇÃO MECANIZADA DE VALA COM PROF. DE 3,0 M ATÉ 4,5 M(MÉDIA ENTRE MONTANTE E JUSANTE/UMA COMPOSIÇÃO POR TRECHO), COM ESCAVADEIRA HIDRÁULICA (1,2 M3/155 HP), LARG. DE 1,5 M A 2,5 M, EM SOLO DE 1A CATEGORIA, EM LOCAIS COM ALTO NÍVEL DE INTERFERÊNCIA. AF_01/2015	M3	5,34	5,57
SINAPI	90088	ESCAVAÇÃO MECANIZADA DE VALA COM PROF. MAIOR QUE 4,5 M ATÉ 6,0 M(MÉDIA ENTRE MONTANTE E JUSANTE/UMA COMPOSIÇÃO POR TRECHO), COM ESCAVADEIRA HIDRÁULICA (1,2 M3/155 HP), LARG. MENOR QUE 1,5 M, EM SOLO DE 1A CATEGORIA, EM LOCAIS COM ALTO NÍVEL DE INTERFERÊNCIA. AF_01/2015	M3	5,44	5,68
SINAPI	90090	ESCAVAÇÃO MECANIZADA DE VALA COM PROF. MAIOR QUE 4,5 M ATÉ 6,0 M(MÉDIA ENTRE MONTANTE E JUSANTE/UMA COMPOSIÇÃO POR TRECHO), COM ESCAVADEIRA HIDRÁULICA (1,2 M3/155 HP), LARG. DE 1,5 M A 2,5 M, EM SOLO DE 1A CATEGORIA, EM LOCAIS COM ALTO NÍVEL DE INTERFERÊNCIA. AF_01/2015	M3	5,23	5,45
SINAPI	90091	ESCAVAÇÃO MECANIZADA DE VALA COM PROF. ATÉ 1,5 M(MÉDIA ENTRE MONTANTE E JUSANTE/UMA COMPOSIÇÃO POR TRECHO), COM ESCAVADEIRA HIDRÁULICA (0,8 M3), LARG. DE 1,5M A 2,5 M, EM SOLO DE 1A CATEGORIA, LOCAIS COM BAIXO NÍVEL DE INTERFERÊNCIA. AF_01/2015	M3	4,02	4,22
SINAPI	90092	ESCAVAÇÃO MECANIZADA DE VALA COM PROF. MAIOR QUE 1,5 M E ATÉ 3,0 M(MÉDIA ENTRE MONTANTE E JUSANTE/UMA COMPOSIÇÃO POR TRECHO), COM ESCAVADEIRA HIDRÁULICA (0,8 M3/111 HP), LARG. MENOR QUE 1,5 M, EM SOLO DE 1A CATEGORIA, LOCAIS COM BAIXO NÍVEL DE INTERFERÊNCIA. AF_01/2015	M3	3,90	4,08
SINAPI	90093	ESCAVAÇÃO MECANIZADA DE VALA COM PROF. MAIOR QUE 1,5 M ATÉ 3,0 M (MÉDIA ENTRE MONTANTE E JUSANTE/UMA COMPOSIÇÃO POR TRECHO), COM ESCAVADEIRA HIDRÁULICA (0,8 M3/111 HP), LARG. DE 1,5 M A 2,5 M, EM SOLO DE 1A CATEGORIA, LOCAIS COM BAIXO NÍVEL DE INTERFERÊNCIA. AF_01/2015	M3	3,67	3,84
SINAPI	90094	ESCAVAÇÃO MECANIZADA DE VALA COM PROF. MAIOR QUE 3,0 M ATÉ 4,5 M (MÉDIA ENTRE MONTANTE E JUSANTE/UMA COMPOSIÇÃO POR TRECHO), COM ESCAVADEIRA HIDRÁULICA (0,8 M3/111 HP), LARG. MENOR QUE 1,5 M, EM SOLO DE 1A CATEGORIA, LOCAIS COM BAIXO NÍVEL DE INTERFERÊNCIA. AF_01/2015	M3	3,71	3,89
SINAPI	90095	ESCAVAÇÃO MECANIZADA DE VALA COM PROF. MAIOR QUE 3,0 M ATÉ 4,5 M (MÉDIA ENTRE MONTANTE E JUSANTE/UMA COMPOSIÇÃO POR TRECHO), COM ESCAVADEIRA HIDRÁULICA (1,2 M3/155 HP), LARG. DE 1,5 M A 2,5 M, EM SOLO DE 1A CATEGORIA, LOCAIS COM BAIXO NÍVEL DE INTERFERÊNCIA. AF_01/2015	M3	3,19	3,33
SINAPI	90096	ESCAVAÇÃO MECANIZADA DE VALA COM PROF. MAIOR QUE 4,5 M ATÉ 6,0 M (MÉDIA ENTRE MONTANTE E JUSANTE/UMA COMPOSIÇÃO POR TRECHO), COM ESCAVADEIRA HIDRÁULICA (1,2 M3/155 HP), LARG. MENOR QUE 1,5 M, EM SOLO DE 1A CATEGORIA, LOCAIS COM BAIXO NÍVEL DE INTERFERÊNCIA. AF_01/2015	M3	3,25	3,39
SINAPI	90098	ESCAVAÇÃO MECANIZADA DE VALA COM PROF. MAIOR QUE 4,5 M ATÉ 6,0 M (MÉDIA ENTRE MONTANTE E JUSANTE/UMA COMPOSIÇÃO POR TRECHO), COM ESCAVADEIRA HIDRÁULICA (1,2 M3/155 HP), LARG. DE 1,5 M A 2,5 M, EM SOLO DE 1A CATEGORIA, LOCAIS COM BAIXO NÍVEL DE INTERFERÊNCIA. AF_01/2015	M3	3,12	3,26
SINAPI	90099	ESCAVAÇÃO MECANIZADA DE VALA COM PROF. ATÉ 1,5 M (MÉDIA ENTRE MONTANTE E JUSANTE/UMA COMPOSIÇÃO POR TRECHO), COM RETROESCAVADEIRA (0,26 M3/88 HP), LARG. MENOR QUE 0,8 M, EM SOLO DE 1A CATEGORIA, EM LOCAIS COM ALTO NÍVEL DE INTERFERÊNCIA. AF_01/2015	M3	9,22	9,78
SINAPI	90100	ESCAVAÇÃO MECANIZADA DE VALA COM PROF. ATÉ 1,5 M (MÉDIA ENTRE MONTANTE E JUSANTE/UMA COMPOSIÇÃO POR TRECHO), COM RETROESCAVADEIRA (0,26 M3/88 HP), LARG. DE 0,8 M A 1,5 M, EM SOLO DE 1A CATEGORIA, EM LOCAIS COM ALTO NÍVEL DE INTERFERÊNCIA. AF_01/2015	M3	7,84	8,32
SINAPI	90101	ESCAVAÇÃO MECANIZADA DE VALA COM PROF. MAIOR QUE 1,5 M ATÉ 3,0 M (MÉDIA ENTRE MONTANTE E JUSANTE/UMA COMPOSIÇÃO POR TRECHO), COM RETROESCAVADEIRA (0,26 M3/88 HP), LARG. MENOR QUE 0,8 M, EM SOLO DE 1A CATEGORIA, EM LOCAIS COM ALTO NÍVEL DE INTERFERÊNCIA.AF_01/2015	M3	7,74	8,22
SINAPI	90102	ESCAVAÇÃO MECANIZADA DE VALA COM PROF. MAIOR QUE 1,5 M ATÉ 3,0 M (MÉDIA ENTRE MONTANTE E JUSANTE/UMA COMPOSIÇÃO POR TRECHO), COM RETROESCAVADEIRA (0,26 M3/ POTÊNCIA:88 HP), LARGURA DE 0,8 M A 1,5 M, EM SOLO DE 1A CATEGORIA, EM LOCAIS COM ALTO NÍVEL DE INTERFERÊNCIA. AF_01/2015	M3	7,04	7,48
SINAPI	90105	ESCAVAÇÃO MECANIZADA DE VALA COM PROFUNDIDADE ATÉ 1,5 M (MÉDIA ENTRE MONTANTE E JUSANTE/UMA COMPOSIÇÃO POR TRECHO) COM RETROESCAVADEIRA (CAPACIDADE DA CAÇAMBA DA RETRO: 0,26 M3 / POTÊNCIA: 88 HP), LARGURA MENOR QUE 0,8 M, EM SOLO DE 1A CATEGORIA, LOCAISCOM BAIXO NÍVEL DE INTERFERÊNCIA. AF_01/2015	M3	5,50	5,83
SINAPI	90106	ESCAVAÇÃO MECANIZADA DE VALA COM PROFUNDIDADE ATÉ 1,5 M (MÉDIA ENTRE MONTANTE E JUSANTE/UMA COMPOSIÇÃO POR TRECHO) COM RETROESCAVADEIRA (CAPACIDADE DA CAÇAMBA DA RETRO: 0,26 M3 / POTÊNCIA: 88 HP), LARGURA DE 0,8 M A 1,5 M, EM SOLO DE 1A CATEGORIA, LOCAISCOM BAIXO NÍVEL DE INTERFERÊNCIA. AF_01/2015	M3	4,68	4,97
SINAPI	90107	ESCAVAÇÃO MECANIZADA DE VALA COM PROFUNDIDADE MAIOR QUE 1,5 M ATÉ 3,0 M (MÉDIA ENTRE MONTANTE E JUSANTE/UMA COMPOSIÇÃO POR TRECHO) COM RETROESCAVADEIRA (CAPACIDADE DA CAÇAMBA DA RETRO: 0,26 M3 / POTÊNCIA: 88 HP), LARGURA MENOR QUE 0,8 M, EM SOLO DE1A CATEGORIA, LOCAIS COM BAIXO NÍVEL DE INTERFERÊNCIA. AF_01/2015	M3	4,62	4,91
SINAPI	90108	ESCAVAÇÃO MECANIZADA DE VALA COM PROFUNDIDADE MAIOR QUE 1,5 M ATÉ 3,0 M (MÉDIA ENTRE MONTANTE E JUSANTE/UMA COMPOSIÇÃO POR TRECHO) COM RETROESCAVADEIRA (CAPACIDADE DA CAÇAMBA DA RETRO: 0,26 M3 / POTÊNCIA: 88 HP), LARGURA DE 0,8 M A 1,5 M, EM SOLO DE 1A CATEGORIA, LOCAIS COM BAIXO NÍVEL DE INTERFERÊNCIA. AF_01/2015	M3	4,20	4,46
SINAPI	93358	ESCAVAÇÃO MANUAL DE VALA COM PROFUNDIDADE MENOR OU IGUAL A 1,30 M. AF_03/2016	M3	52,33	58,39
SINAPI	94304	ATERRO MECANIZADO DE VALA COM ESCAVADEIRA HIDRÁULICA (CAPACIDADE DA CAÇAMBA: 0,8 M³ / POTÊNCIA: 111 HP), LARGURA DE 1,5 A 2,5 M, PROFUNDIDADE ATÉ 1,5 M, COM SOLO ARGILO-ARENOSO. AF_05/2016	M3	23,91	24,69
SINAPI	94305	ATERRO MECANIZADO DE VALA COM ESCAVADEIRA HIDRÁULICA (CAPACIDADE DA CAÇAMBA: 0,8 M³ / POTÊNCIA: 111 HP), LARGURA ATÉ 1,5 M, PROFUNDIDADE DE 1,5 A 3,0 M, COM SOLO ARGILO-ARENOSO. AF_05/2016	M3	21,50	22,07

FONTE	CÓDIGO	DESCRIÇÃO	UNIDADE	DESONERADO	NÃO DESONERADO
SINAPI	94306	ATERRO MECANIZADO DE VALA COM ESCAVADEIRA HIDRÁULICA (CAPACIDADE DA CAÇAMBA: 0,8 M³ / POTÊNCIA: 111 HP), LARGURA DE 1,5 A 2,5 M, PROFUNDIDADE DE 1,5 A 3,0 M, COM SOLO ARGILO-ARENOSO. AF_05/2016	M3	18,43	18,76
SINAPI	94307	ATERRO MECANIZADO DE VALA COM ESCAVADEIRA HIDRÁULICA (CAPACIDADE DA CAÇAMBA: 0,8 M³ / POTÊNCIA: 111 HP), LARGURA ATÉ 1,5 M, PROFUNDIDADE DE 3,0 A 4,5 M, COM SOLO ARGILO-ARENOSO. AF_05/2016	M3	19,13	19,50
SINAPI	94308	ATERRO MECANIZADO DE VALA COM ESCAVADEIRA HIDRÁULICA (CAPACIDADE DA CAÇAMBA: 0,8 M³ / POTÊNCIA: 111 HP), LARGURA DE 1,5 A 2,5 M, PROFUNDIDADE DE 3,0 A 4,5 M, COM SOLO ARGILO-ARENOSO. AF_05/2016	M3	17,30	17,55
SINAPI	94309	ATERRO MECANIZADO DE VALA COM ESCAVADEIRA HIDRÁULICA (CAPACIDADE DA CAÇAMBA: 0,8 M³ / POTÊNCIA: 111 HP), LARGURA ATÉ 1,5 M, PROFUNDIDADE DE 4,5 A 6,0 M, COM SOLO ARGILO-ARENOSO. AF_05/2016	M3	18,10	18,40
SINAPI	94310	ATERRO MECANIZADO DE VALA COM ESCAVADEIRA HIDRÁULICA (CAPACIDADE DA CAÇAMBA: 0,8 M³ / POTÊNCIA: 111 HP), LARGURA DE 1,5 A 2,5 M, PROFUNDIDADE DE 4,5 A 6,0 M, COM SOLO ARGILO-ARENOSO. AF_05/2016	M3	16,74	16,94
SINAPI	94315	ATERRO MECANIZADO DE VALA COM RETROESCAVADEIRA (CAPACIDADE DA CAÇAMBA DA RETRO: 0,26 M³ / POTÊNCIA: 88 HP), LARGURA ATÉ 0,8 M, PROFUNDIDADE ATÉ 1,5 M, COM SOLO ARGILO-ARENOSO. AF_05/2016	M3	29,91	31,53
SINAPI	94316	ATERRO MECANIZADO DE VALA COM RETROESCAVADEIRA (CAPACIDADE DA CAÇAMBA DA RETRO: 0,26 M³ / POTÊNCIA: 88 HP), LARGURA DE 0,8 A 1,5 M, PROFUNDIDADE ATÉ 1,5 M, COM SOLO ARGILO-ARENOSO. AF_05/2016	M3	23,99	25,03
SINAPI	94317	ATERRO MECANIZADO DE VALA COM RETROESCAVADEIRA (CAPACIDADE DA CAÇAMBA DA RETRO: 0,26 M³ / POTÊNCIA: 88 HP), LARGURA ATÉ 0,8 M, PROFUNDIDADE DE 1,5 A 3,0 M, COM SOLO ARGILO-ARENOSO. AF_05/2016	M3	21,37	22,16
SINAPI	94318	ATERRO MECANIZADO DE VALA COM RETROESCAVADEIRA (CAPACIDADE DA CAÇAMBA DA RETRO: 0,26 M³ / POTÊNCIA: 88 HP), LARGURA DE 0,8 A 1,5 M, PROFUNDIDADE DE 1,5 A 3,0 M, COM SOLO ARGILO-ARENOSO. AF_05/2016	M3	17,99	18,43
SINAPI	94319	ATERRO MANUAL DE VALAS COM SOLO ARGILO-ARENOSO E COMPACTAÇÃO MECANIZADA. AF_05/2016	M3	32,62	34,90
SINAPI	94327	ATERRO MECANIZADO DE VALA COM ESCAVADEIRA HIDRÁULICA (CAPACIDADE DA CAÇAMBA: 0,8 M³ / POTÊNCIA: 111 HP), LARGURA DE 1,5 A 2,5 M, PROFUNDIDADE ATÉ 1,5 M, COM AREIA PARA ATERRO. AF_05/2016	M3	71,62	72,40
SINAPI	94328	ATERRO MECANIZADO DE VALA COM ESCAVADEIRA HIDRÁULICA (CAPACIDADE DA CAÇAMBA: 0,8 M³ / POTÊNCIA: 111 HP), LARGURA ATÉ 1,5 M, PROFUNDIDADE DE 1,5 A 3,0 M, COM AREIA PARA ATERRO. AF_05/2016	M3	69,21	69,78
SINAPI	94329	ATERRO MECANIZADO DE VALA COM ESCAVADEIRA HIDRÁULICA (CAPACIDADE DA CAÇAMBA: 0,8 M³ / POTÊNCIA: 111 HP), LARGURA DE 1,5 A 2,5 M, PROFUNDIDADE DE 1,5 A 3,0 M, COM AREIA PARA ATERRO. AF_05/2016	M3	66,14	66,47
SINAPI	94330	ATERRO MECANIZADO DE VALA COM ESCAVADEIRA HIDRÁULICA (CAPACIDADE DA CAÇAMBA: 0,8 M³ / POTÊNCIA: 111 HP), LARGURA ATÉ 1,5 M, PROFUNDIDADE DE 3,0 A 4,5 M, COM AREIA PARA ATERRO. AF_05/2016	M3	66,84	67,21
SINAPI	94331	ATERRO MECANIZADO DE VALA COM ESCAVADEIRA HIDRÁULICA (CAPACIDADE DA CAÇAMBA: 0,8 M³ / POTÊNCIA: 111 HP), LARGURA DE 1,5 A 2,5 M, PROFUNDIDADE DE 3,0 A 4,5 M, COM AREIA PARA ATERRO. AF_05/2016	M3	65,01	65,26
SINAPI	94332	ATERRO MECANIZADO DE VALA COM ESCAVADEIRA HIDRÁULICA (CAPACIDADE DA CAÇAMBA: 0,8 M³ / POTÊNCIA: 111 HP), LARGURA ATÉ 1,5 M, PROFUNDIDADE DE 4,5 A 6,0 M, COM AREIA PARA ATERRO. AF_05/2016	M3	65,81	66,11
SINAPI	94333	ATERRO MECANIZADO DE VALA COM ESCAVADEIRA HIDRÁULICA (CAPACIDADE DA CAÇAMBA: 0,8 M³ / POTÊNCIA: 111 HP), LARGURA DE 1,5 A 2,5 M, PROFUNDIDADE DE 4,5 A 6,0 M, COM AREIA PARA ATERRO. AF_05/2016	M3	64,45	64,65
SINAPI	94338	ATERRO MECANIZADO DE VALA COM RETROESCAVADEIRA (CAPACIDADE DA CAÇAMBA DA RETRO: 0,26 M³ / POTÊNCIA: 88 HP), LARGURA ATÉ 0,8 M, PROFUNDIDADE ATÉ 1,5 M, COM AREIA PARA ATERRO. AF_05/2016	M3	77,62	79,24
SINAPI	94339	ATERRO MECANIZADO DE VALA COM RETROESCAVADEIRA (CAPACIDADE DA CAÇAMBA DA RETRO: 0,26 M³ / POTÊNCIA: 88 HP), LARGURA DE 0,8 A 1,5 M, PROFUNDIDADE ATÉ 1,5 M, COM AREIA PARA ATERRO. AF_05/2016	M3	71,70	72,74
SINAPI	94340	ATERRO MECANIZADO DE VALA COM RETROESCAVADEIRA (CAPACIDADE DA CAÇAMBA DA RETRO: 0,26 M³ / POTÊNCIA: 88 HP), LARGURA ATÉ 0,8 M, PROFUNDIDADE DE 1,5 A 3,0 M, COM AREIA PARA ATERRO. AF_05/2016	M3	69,08	69,87
SINAPI	94341	ATERRO MECANIZADO DE VALA COM RETROESCAVADEIRA (CAPACIDADE DA CAÇAMBA DA RETRO: 0,26 M³ / POTÊNCIA: 88 HP), LARGURA DE 0,8 A 1,5 M, PROFUNDIDADE DE 1,5 A 3,0 M, COM AREIA PARA ATERRO. AF_05/2016	M3	65,70	66,14
SINAPI	94342	ATERRO MANUAL DE VALAS COM AREIA PARA ATERRO E COMPACTAÇÃO MECANIZADA. AF_05/2016	M3	80,33	82,61
SINAPI	96385	EXECUÇÃO E COMPACTAÇÃO DE ATERRO COM SOLO PREDOMINANTEMENTE ARGILOSO - EXCLUSIVE SOLO, ESCAVAÇÃO, CARGA E TRANSPORTE. AF_11/2019	M3	6,19	6,52
SINAPI	96386	EXECUÇÃO E COMPACTAÇÃO DE ATERRO COM SOLO PREDOMINANTEMENTE ARENOSO - EXCLUSIVE SOLO, ESCAVAÇÃO, CARGA E TRANSPORTE. AF_11/2019	M3	4,39	4,59
SINAPI	93360	REATERRO MECANIZADO DE VALA COM ESCAVADEIRA HIDRÁULICA (CAPACIDADE DA CAÇAMBA: 0,8 M³ / POTÊNCIA: 111 HP), LARGURA DE 1,5 A 2,5 M, PROFUNDIDADE ATÉ 1,5 M, COM SOLO DE 1ª CATEGORIA EM LOCAIS COM ALTO NÍVEL DE INTERFERÊNCIA. AF_04/2016	M3	13,04	13,86
SINAPI	93361	REATERRO MECANIZADO DE VALA COM ESCAVADEIRA HIDRÁULICA (CAPACIDADE DA CAÇAMBA: 0,8 M³ / POTÊNCIA: 111 HP), LARGURA ATÉ 1,5 M, PROFUNDIDADE DE 1,5 A 3,0 M, COM SOLO DE 1ª CATEGORIA EM LOCAIS COM ALTO NÍVEL DE INTERFERÊNCIA. AF_04/2016	M3	10,69	11,30
SINAPI	93362	REATERRO MECANIZADO DE VALA COM ESCAVADEIRA HIDRÁULICA (CAPACIDADE DA CAÇAMBA: 0,8 M³ / POTÊNCIA: 111 HP), LARGURA DE 1,5 A 2,5 M, PROFUNDIDADE DE 1,5 A 3,0 M, COM SOLO DE 1ª CATEGORIA EM LOCAIS COM ALTO NÍVEL DE INTERFERÊNCIA. AF_04/2016	M3	7,57	7,93
SINAPI	93363	REATERRO MECANIZADO DE VALA COM ESCAVADEIRA HIDRÁULICA (CAPACIDADE DA CAÇAMBA: 0,8 M³ / POTÊNCIA: 111 HP), LARGURA ATÉ 1,5 M, PROFUNDIDADE DE 3,0 A 4,5 M COM SOLO DE 1ª CATEGORIA EM LOCAIS COM ALTO NÍVEL DE INTERFERÊNCIA. AF_04/2016	M3	8,25	8,66
SINAPI	93364	REATERRO MECANIZADO DE VALA COM ESCAVADEIRA HIDRÁULICA (CAPACIDADE DA CAÇAMBA: 0,8 M³ / POTÊNCIA: 111 HP), LARGURA DE 1,5 A 2,5 M, PROFUNDIDADE DE 3,0 A 4,5 M, COM SOLO (SEM SUBSTITUIÇÃO) DE 1ª CATEGORIA EM LOCAIS COM ALTO NÍVEL DE INTERFERÊNCIA. AF_04/2016	M3	6,41	6,71
SINAPI	93365	REATERRO MECANIZADO DE VALA COM ESCAVADEIRA HIDRÁULICA (CAPACIDADE DA CAÇAMBA: 0,8 M³ / POTÊNCIA: 111 HP), LARGURA ATÉ 1,5 M, PROFUNDIDADE DE 4,5 A 6,0 M, COM SOLO DE 1ª CATEGORIA EM LOCAIS COM ALTO NÍVEL DE INTERFERÊNCIA. AF_04/2016	M3	7,18	7,52
SINAPI	93366	REATERRO MECANIZADO DE VALA COM ESCAVADEIRA HIDRÁULICA (CAPACIDADE DA CAÇAMBA: 0,8 M³ / POTÊNCIA: 111 HP), LARGURA DE 1,5 A 2,5 M, PROFUNDIDADE DE 4,5 A 6,0 M, COM SOLO DE 1ª CATEGORIA EM LOCAIS COM ALTO NÍVEL DE INTERFERÊNCIA. AF_04/2016	M3	5,87	6,11
SINAPI	93367	REATERRO MECANIZADO DE VALA COM ESCAVADEIRA HIDRÁULICA (CAPACIDADE DA CAÇAMBA: 0,8 M³ / POTÊNCIA: 111 HP), LARGURA DE 1,5 A 2,5 M, PROFUNDIDADE ATÉ 1,5 M, COM SOLO DE 1ª CATEGORIA EM LOCAIS COM BAIXO NÍVEL DE INTERFERÊNCIA. AF_04/2016	M3	12,23	13,01
SINAPI	93368	REATERRO MECANIZADO DE VALA COM ESCAVADEIRA HIDRÁULICA (CAPACIDADE DA CAÇAMBA: 0,8 M³ / POTÊNCIA: 111 HP), LARGURA ATÉ 1,5 M, PROFUNDIDADE DE 1,5 A 3,0 M, COM SOLO DE 1ª CATEGORIA EM LOCAIS COM BAIXO NÍVEL DE INTERFERÊNCIA. AF_04/2016	M3	9,83	10,41
SINAPI	93369	REATERRO MECANIZADO DE VALA COM ESCAVADEIRA HIDRÁULICA (CAPACIDADE DA CAÇAMBA: 0,8 M³ / POTÊNCIA: 111 HP), LARGURA DE 1,5 A 2,5 M, PROFUNDIDADE DE 1,5 A 3,0 M, COM SOLO (SEM SUBSTITUIÇÃO) DE 1ª CATEGORIA EM LOCAIS COM BAIXO NÍVEL DE INTERFERÊNCIA. AF_04/2016	M3	6,76	7,09
SINAPI	93370	REATERRO MECANIZADO DE VALA COM ESCAVADEIRA HIDRÁULICA (CAPACIDADE DA CAÇAMBA: 0,8 M³ / POTÊNCIA: 111 HP), LARGURA ATÉ 1,5 M, PROFUNDIDADE DE 3,0 A 4,5 M, COM SOLO DE 1ª CATEGORIA EM LOCAIS COM BAIXO NÍVEL DE INTERFERÊNCIA. AF_04/2016	M3	7,46	7,84
SINAPI	93371	REATERRO MECANIZADO DE VALA COM ESCAVADEIRA HIDRÁULICA (CAPACIDADE DA CAÇAMBA: 0,8 M³ / POTÊNCIA: 111 HP), LARGURA DE 1,5 A 2,5 M, PROFUNDIDADE DE 3,0 A 4,5 M, COM SOLO (SEM SUBSTITUIÇÃO) DE 1ª CATEGORIA EM LOCAIS COM BAIXO NÍVEL DE INTERFERÊNCIA. AF_04/2016	M3	5,63	5,89
SINAPI	93372	REATERRO MECANIZADO DE VALA COM ESCAVADEIRA HIDRÁULICA (CAPACIDADE DA CAÇAMBA: 0,8 M³ / POTÊNCIA: 111 HP), LARGURA ATÉ 1,5 M, PROFUNDIDADE DE 4,5 A 6,0 M, COM SOLO DE 1ª CATEGORIA EM LOCAIS COM BAIXO NÍVEL DE INTERFERÊNCIA. AF_04/2016	M3	6,43	6,74
SINAPI	93373	REATERRO MECANIZADO DE VALA COM ESCAVADEIRA HIDRÁULICA (CAPACIDADE DA CAÇAMBA: 0,8 M³ / POTÊNCIA: 111 HP), LARGURA DE 1,5 A 2,5 M, PROFUNDIDADE DE 4,5 A 6,0 M, COM SOLO (SEM SUBSTITUIÇÃO) DE 1ª CATEGORIA EM LOCAIS COM BAIXO NÍVEL DE INTERFERÊNCIA. AF_04/2016	M3	5,09	5,29
SINAPI	93374	REATERRO MECANIZADO DE VALA COM RETROESCAVADEIRA (CAPACIDADE DA CAÇAMBA DA RETRO: 0,26 M³ / POTÊNCIA: 88 HP), LARGURA ATÉ 0,8 M, PROFUNDIDADE ATÉ 1,5 M, COM SOLO (SEM SUBSTITUIÇÃO) DE 1ª CATEGORIA EM LOCAIS COM ALTO NÍVEL DE INTERFERÊNCIA. AF_04/2016	M3	16,40	17,74
SINAPI	93375	REATERRO MECANIZADO DE VALA COM RETROESCAVADEIRA (CAPACIDADE DA CAÇAMBA DA RETRO: 0,26 M³ / POTÊNCIA: 88 HP), LARGURA DE 0,8 A 1,5 M, PROFUNDIDADE ATÉ 1,5 M, COM SOLO DE 1ª CATEGORIA EM LOCAIS COM ALTO NÍVEL DE INTERFERÊNCIA. AF_04/2016	M3	12,61	13,66
SINAPI	93376	REATERRO MECANIZADO DE VALA COM RETROESCAVADEIRA (CAPACIDADE DA CAÇAMBA DA RETRO: 0,26 M³ / POTÊNCIA: 88 HP), LARGURA ATÉ 0,8 M, PROFUNDIDADE DE 1,5 A 3,0 M, COM SOLO DE 1ª CATEGORIA EM LOCAIS COM ALTO NÍVEL DE INTERFERÊNCIA. AF_04/2016	M3	10,26	11,08
SINAPI	93377	REATERRO MECANIZADO DE VALA COM RETROESCAVADEIRA (CAPACIDADE DA CAÇAMBA DA RETRO: 0,26 M³ / POTÊNCIA: 88 HP), LARGURA DE 0,8 A 1,5 M, PROFUNDIDADE DE 1,5 A 3,0 M, COM SOLO (SEM SUBSTITUIÇÃO) DE 1ª CATEGORIA EM LOCAIS COM ALTO NÍVEL DE INTERFERÊNCIA. AF_04/2016	M3	6,73	7,21

FONTE	CÓDIGO	DESCRIÇÃO	UNIDADE	DESONERADO	NÃO DESONERADO
SINAPI	93378	REATERRO MECANIZADO DE VALA COM RETROESCAVADEIRA (CAPACIDADE DA CAÇAMBA DA RETRO: 0,26 M³ / POTÊNCIA: 88 HP), LARGURA ATÉ 0,8 M, PROFUNDIDADE ATÉ 1,5 M, COM SOLO DE 1ª CATEGORIA EM LOCAIS COM BAIXO NÍVEL DE INTERFERÊNCIA. AF_04/2016	M3	15,42	16,72
SINAPI	93379	REATERRO MECANIZADO DE VALA COM RETROESCAVADEIRA (CAPACIDADE DA CAÇAMBA DA RETRO: 0,26 M³ / POTÊNCIA: 88 HP), LARGURA DE 0,8 A 1,5 M, PROFUNDIDADE ATÉ 1,5 M, COM SOLO DE 1ª CATEGORIA EM LOCAIS COM BAIXO NÍVEL DE INTERFERÊNCIA. AF_04/2016	M3	11,87	12,87
SINAPI	93380	REATERRO MECANIZADO DE VALA COM RETROESCAVADEIRA (CAPACIDADE DA CAÇAMBA DA RETRO: 0,26 M³ / POTÊNCIA: 88 HP), LARGURA ATÉ 0,8 M, PROFUNDIDADE DE 1,5 A 3,0 M, COM SOLO DE 1ª CATEGORIA EM LOCAIS COM BAIXO NÍVEL DE INTERFERÊNCIA. AF_04/2016	M3	9,69	10,48
SINAPI	93381	REATERRO MECANIZADO DE VALA COM RETROESCAVADEIRA (CAPACIDADE DA CAÇAMBA DA RETRO: 0,26 M³ / POTÊNCIA: 88 HP), LARGURA DE 0,8 A 1,5 M, PROFUNDIDADE DE 1,5 A 3,0 M, COM SOLO (SEM SUBSTITUIÇÃO) DE 1ª CATEGORIA EM LOCAIS COM BAIXO NÍVEL DE INTERFERÊNCIA. AF_04/2016	M3	6,32	6,77
SINAPI	93382	REATERRO MANUAL DE VALAS COM COMPACTAÇÃO MECANIZADA. AF_04/2016	M3	20,95	23,24
SINAPI	96995	REATERRO MANUAL APILOADO COM SOQUETE. AF_10/2017	M3	31,73	35,40
SINAPI	72838	TRANSPORTE COMERCIAL COM CAMINHAO CARROCERIA 9 T, RODOVIA EM LEITO NATURAL	TXKM	0,71	0,73
SINAPI	72839	TRANSPORTE COMERCIAL COM CAMINHAO CARROCERIA 9 T, RODOVIA COM REVESTIMENTO PRIMARIO	TXKM	0,57	0,59
SINAPI	72840	TRANSPORTE COMERCIAL COM CAMINHAO CARROCERIA 9 T, RODOVIA PAVIMENTADA	TXKM	0,48	0,49
SINAPI	72844	CARGA, MANOBRAS E DESCARGA DE AREIA, BRITA, PEDRA DE MAO E SOLOS COM CAMINHAO BASCULANTE 6 M3 (DESCARGA LIVRE)	T	0,52	0,53
SINAPI	72845	CARGA, MANOBRAS E DESCARGA DE BRITA PARA TRATAMENTOS SUPERFICIAIS, COM CAMINHAO BASCULANTE 6 M3	T	3,16	3,22
SINAPI	72846	CARGA, MANOBRAS E DESCARGA DE MISTURA BETUMINOSA A QUENTE, COM CAMINHAO BASCULANTE 6 M3	T	2,61	2,66
SINAPI	72847	CARGA, MANOBRAS E DESCARGA DE MISTURA BETUMINOSA A FRIO, COM CAMINHAO BASCULANTE 6 M3	T	5,62	5,73
SINAPI	72848	CARGA, MANOBRAS E DESCARGA DE BRITA PARA BASE DE MACADAME, COM CAMINHAO BASCULANTE 6 M3	T	1,40	1,43
SINAPI	72849	CARGA, MANOBRAS E DESCARGA DE MISTURAS DE SOLOS E AGREGADOS (BASES ESTABILIZADAS EM USINA) COM CAMINHAO BASCULANTE 6 M3	T	1,80	1,83
SINAPI	72850	CARGA, MANOBRAS E DESCARGA DE MATERIAIS DIVERSOS, COM CAMINHAO CARROCERIA 9T (CARGA E DESCARGA MANUAIS)	T	9,04	9,23
SINAPI	72882	TRANSPORTE COMERCIAL COM CAMINHAO CARROCERIA 9 T, RODOVIA EM LEITO NATURAL	M3XKM	1,07	1,09
SINAPI	72883	TRANSPORTE COMERCIAL COM CAMINHAO CARROCERIA 9 T, RODOVIA COM REVESTIMENTO PRIMARIO	M3XKM	0,85	0,87
SINAPI	72884	TRANSPORTE COMERCIAL COM CAMINHAO CARROCERIA 9 T, RODOVIA PAVIMENTADA	M3XKM	0,71	0,73
SINAPI	72888	CARGA, MANOBRAS E DESCARGA DE AREIA, BRITA, PEDRA DE MAO E SOLOS COM CAMINHAO BASCULANTE 6 M3 (DESCARGA LIVRE)	M3	0,78	0,80
SINAPI	72890	CARGA, MANOBRAS E DESCARGA DE BRITA PARA TRATAMENTOS SUPERFICIAIS, COM CAMINHAO BASCULANTE 6 M3, DESCARGA EM DISTRIBUIDOR	M3	4,74	4,83
SINAPI	72891	CARGA, MANOBRAS E DESCARGA DE MISTURA BETUMINOSA A QUENTE, COM CAMINHAO BASCULANTE 6 M3, DESCARGA EM VIBRO-ACABADORA	M3	3,91	3,99
SINAPI	72892	CARGA, MANOBRAS E DESCARGA DE DE MISTURA BETUMINOSA A FRIO, COM CAMINHAO BASCULANTE 6 M3, DESCARGA EM VIBRO-ACABADORA	M3	8,43	8,60
SINAPI	72893	CARGA, MANOBRAS E DESCARGA DE BRITA PARA BASE DE MACADAME, COM CAMINHAO BASCULANTE 6 M3, DESCARGA EM DISTRIBUIDOR	M3	2,10	2,14
SINAPI	72894	CARGA, MANOBRAS E DESCARGA DE MISTURAS DE SOLOS E AGREGADOS, COM CAMINHAO BASCULANTE 6 M3, DESCARGA EM DISTRIBUIDOR	M3	2,70	2,75
SINAPI	72895	CARGA, MANOBRAS E DESCARGA DE MATERIAIS DIVERSOS, COM CAMINHAO BASCULANTE 6M3 (CARGA E DESCARGA MANUAIS)	M3	14,23	14,50
SINAPI	72897	CARGA MANUAL DE ENTULHO EM CAMINHAO BASCULANTE 6 M3	M3	17,30	18,91
SINAPI	72898	CARGA E DESCARGA MECANIZADAS DE ENTULHO EM CAMINHAO BASCULANTE 6 M3	M3	3,14	3,24
SINAPI	72899	TRANSPORTE DE ENTULHO COM CAMINHÃO BASCULANTE 6 M3, RODOVIA PAVIMENTADA, DMT ATE 0,5 KM	M3	3,67	3,75
SINAPI	72900	TRANSPORTE DE ENTULHO COM CAMINHAO BASCULANTE 6 M3, RODOVIA PAVIMENTADA, DMT 0,5 A 1,0 KM	M3	4,05	4,12
SINAPI	74010/1	CARGA E DESCARGA MECANICA DE SOLO UTILIZANDO CAMINHAO BASCULANTE 6,0M3/16T E PA CARREGADEIRA SOBRE PNEUS 128 HP, CAPACIDADE DA CAÇAMBA 1,7 A 2,8 M3, PESO OPERACIONAL 11632 KG	M3	1,37	1,41
SINAPI	83356	TRANSPORTE COMERCIAL DE BRITA	M3XKM	0,64	0,65
SINAPI	83358	TRANSPORTE DE PAVIMENTACAO REMOVIDA (RODOVIAS NAO URBANAS)	M3XKM	1,34	1,36
SINAPI	95303	TRANSPORTE COM CAMINHÃO BASCULANTE 10 M3 DE MASSA ASFALTICA PARA PAVIMENTAÇÃO URBANA	M3XKM	0,82	0,84
SINAPI	97916	TRANSPORTE COM CAMINHÃO BASCULANTE DE 6 M3, EM VIA URBANA EM LEITO NATURAL (UNIDADE: TXKM). AF_01/2018	TXKM	1,03	1,06
SINAPI	97917	TRANSPORTE COM CAMINHÃO BASCULANTE DE 6 M3, EM VIA URBANA EM REVESTIMENTO PRIMÁRIO (UNIDADE: TXKM). AF_01/2018	TXKM	0,78	0,81
SINAPI	97918	TRANSPORTE COM CAMINHÃO BASCULANTE DE 6 M3, EM VIA URBANA PAVIMENTADA, DMT ATÉ 30 KM (UNIDADE: TXKM). AF_01/2018	TXKM	0,74	0,75
SINAPI	97919	TRANSPORTE COM CAMINHÃO BASCULANTE DE 6 M3, EM VIA URBANA PAVIMENTADA, DMT ACIMA DE 30 KM (UNIDADE: TXKM). AF_01/2018	TXKM	0,52	0,54
SINAPI	94097	PREPARO DE FUNDO DE VALA COM LARGURA MENOR QUE 1,5 M, EM LOCAL COM NÍVEL BAIXO DE INTERFERÊNCIA. AF_06/2016	M2	4,09	4,59
SINAPI	94098	PREPARO DE FUNDO DE VALA COM LARGURA MENOR QUE 1,5 M, EM LOCAL COM NÍVEL ALTO DE INTERFERÊNCIA. AF_06/2016	M2	4,67	5,24
SINAPI	94099	PREPARO DE FUNDO DE VALA COM LARGURA MAIOR OU IGUAL A 1,5 M E MENOR QUE 2,5 M, EM LOCAL COM NÍVEL BAIXO DE INTERFERÊNCIA. AF_06/2016	M2	2,05	2,32
SINAPI	94100	PREPARO DE FUNDO DE VALA COM LARGURA MAIOR OU IGUAL A 1,5 M E MENOR QUE 2,5 M, EM LOCAL COM NÍVEL ALTO DE INTERFERÊNCIA. AF_06/2016	M2	2,62	2,95
SINAPI	94102	LASTRO DE VALA COM PREPARO DE FUNDO, LARGURA MENOR QUE 1,5 M, COM CAMADA DE AREIA, LANÇAMENTO MANUAL, EM LOCAL COM NÍVEL BAIXO DE INTERFERÊNCIA. AF_06/2016	M3	155,22	165,13
SINAPI	94103	LASTRO DE VALA COM PREPARO DE FUNDO, LARGURA MENOR QUE 1,5 M, COM CAMADA DE BRITA, LANÇAMENTO MANUAL, EM LOCAL COM NÍVEL BAIXO DE INTERFERÊNCIA. AF_06/2016	M3	198,66	210,80
SINAPI	94104	LASTRO DE VALA COM PREPARO DE FUNDO, LARGURA MENOR QUE 1,5 M, COM CAMADA DE AREIA, LANÇAMENTO MANUAL, EM LOCAL COM NÍVEL ALTO DE INTERFERÊNCIA. AF_06/2016	M3	158,46	168,75
SINAPI	94105	LASTRO DE VALA COM PREPARO DE FUNDO, LARGURA MENOR QUE 1,5 M, COM CAMADA DE BRITA, LANÇAMENTO MANUAL, EM LOCAL COM NÍVEL ALTO DE INTERFERÊNCIA. AF_06/2016	M3	201,92	214,46
SINAPI	94106	LASTRO COM PREPARO DE FUNDO, LARGURA MAIOR OU IGUAL A 1,5 M, COM CAMADA DE AREIA, LANÇAMENTO MANUAL, EM LOCAL COM NÍVEL BAIXO DE INTERFERÊNCIA. AF_06/2016	M3	138,67	146,58
SINAPI	94107	LASTRO COM PREPARO DE FUNDO, LARGURA MAIOR OU IGUAL A 1,5 M, COM CAMADA DE BRITA, LANÇAMENTO MANUAL, EM LOCAL COM NÍVEL BAIXO DE INTERFERÊNCIA. AF_06/2016	M3	182,13	192,28
SINAPI	94108	LASTRO COM PREPARO DE FUNDO, LARGURA MAIOR OU IGUAL A 1,5 M, COM CAMADA DE AREIA, LANÇAMENTO MANUAL, EM LOCAL COM NÍVEL ALTO DE INTERFERÊNCIA. AF_06/2016	M3	141,92	150,23
SINAPI	94110	LASTRO COM PREPARO DE FUNDO, LARGURA MAIOR OU IGUAL A 1,5 M, COM CAMADA DE BRITA, LANÇAMENTO MANUAL, EM LOCAL COM NÍVEL ALTO DE INTERFERÊNCIA. AF_06/2016	M3	185,36	195,90
SINAPI	94111	LASTRO DE VALA COM PREPARO DE FUNDO, LARGURA MENOR QUE 1,5 M, COM CAMADA DE AREIA, LANÇAMENTO MECANIZADO, EM LOCAL COM NÍVEL BAIXO DE INTERFERÊNCIA. AF_06/2016	M3	133,14	138,75
SINAPI	94112	LASTRO DE VALA COM PREPARO DE FUNDO, LARGURA MENOR QUE 1,5 M, COM CAMADA DE BRITA, LANÇAMENTO MECANIZADO, EM LOCAL COM NÍVEL BAIXO DE INTERFERÊNCIA. AF_06/2016	M3	171,45	178,31
SINAPI	94113	LASTRO DE VALA COM PREPARO DE FUNDO, LARGURA MENOR QUE 1,5 M, COM CAMADA DE AREIA, LANÇAMENTO MECANIZADO, EM LOCAL COM NÍVEL ALTO DE INTERFERÊNCIA. AF_06/2016	M3	138,33	144,45
SINAPI	94114	LASTRO DE VALA COM PREPARO DE FUNDO, LARGURA MENOR QUE 1,5 M, COM CAMADA DE BRITA, LANÇAMENTO MECANIZADO, EM LOCAL COM NÍVEL ALTO DE INTERFERÊNCIA. AF_06/2016	M3	177,33	184,73
SINAPI	94115	LASTRO COM PREPARO DE FUNDO, LARGURA MAIOR OU IGUAL A 1,5 M, COM CAMADA DE AREIA, LANÇAMENTO MECANIZADO, EM LOCAL COM NÍVEL BAIXO DE INTERFERÊNCIA. AF_06/2016	M3	108,49	111,79
SINAPI	94116	LASTRO COM PREPARO DE FUNDO, LARGURA MAIOR OU IGUAL A 1,5 M, COM CAMADA DE BRITA, LANÇAMENTO MECANIZADO, EM LOCAL COM NÍVEL BAIXO DE INTERFERÊNCIA. AF_06/2016	M3	143,27	147,48
SINAPI	94117	LASTRO COM PREPARO DE FUNDO, LARGURA MAIOR OU IGUAL A 1,5 M, COM CAMADA DE AREIA, LANÇAMENTO MECANIZADO, EM LOCAL COM NÍVEL ALTO DE INTERFERÊNCIA. AF_06/2016	M3	113,33	117,08

FONTE	CÓDIGO	DESCRIÇÃO	UNIDADE	DESONERADO	NÃO DESONERADO
SINAPI	94118	LASTRO COM PREPARO DE FUNDO, LARGURA MAIOR OU IGUAL A 1,5 M, COM CAMADA DE BRITA, LANÇAMENTO MECANIZADO, EM LOCAL COM NÍVEL ALTO DE INTERFERÊNCIA. AF_06/2016	M3	148,96	153,70
SINAPI	95606	UMIDIFICAÇÃO DE MATERIAL PARA VALAS COM CAMINHÃO PIPA 10000L. AF_11/2016	M3	1,19	1,23
SINAPI	72131	ALVENARIA EM TIJOLO CERAMICO MACICO 5X10X20CM 1 VEZ (ESPESSURA 20CM), ASSENTADO COM ARGAMASSA TRACO 1:2:8 (CIMENTO, CAL E AREIA)	M2	102,45	109,02
SINAPI	72132	ALVENARIA EM TIJOLO CERAMICO MACICO 5X10X20CM 1/2 VEZ (ESPESSURA 10CM), ASSENTADO COM ARGAMASSA TRACO 1:2:8 (CIMENTO, CAL E AREIA)	M2	52,87	56,46
SINAPI	72133	ALVENARIA EM TIJOLO CERAMICO MACICO 5X10X20CM 1 1/2 VEZ (ESPESSURA 30CM), ASSENTADO COM ARGAMASSA TRACO 1:2:8 (CIMENTO, CAL E AREIA)	M2	182,53	195,23
SINAPI	87471	ALVENARIA DE VEDAÇÃO DE BLOCOS CERÂMICOS FURADOS NA VERTICAL DE 9X19X39CM (ESPESSURA 9CM) DE PAREDES COM ÁREA LÍQUIDA MENOR QUE 6M² SEM VÃOS E ARGAMASSA DE ASSENTAMENTO COM PREPARO EM BETONEIRA. AF_06/2014	M2	34,35	36,27
SINAPI	87472	ALVENARIA DE VEDAÇÃO DE BLOCOS CERÂMICOS FURADOS NA VERTICAL DE 9X19X39CM (ESPESSURA 9CM) DE PAREDES COM ÁREA LÍQUIDA MENOR QUE 6M² SEM VÃOS E ARGAMASSA DE ASSENTAMENTO COM PREPARO MANUAL. AF_06/2014	M2	35,08	37,09
SINAPI	87473	ALVENARIA DE VEDAÇÃO DE BLOCOS CERÂMICOS FURADOS NA VERTICAL DE 14X19X39CM (ESPESSURA 14CM) DE PAREDES COM ÁREA LÍQUIDA MENOR QUE 6M² SEM VÃOS E ARGAMASSA DE ASSENTAMENTO COM PREPARO EM BETONEIRA. AF_06/2014	M2	47,68	50,46
SINAPI	87474	ALVENARIA DE VEDAÇÃO DE BLOCOS CERÂMICOS FURADOS NA VERTICAL DE 14X19X39CM (ESPESSURA 14CM) DE PAREDES COM ÁREA LÍQUIDA MENOR QUE 6M² SEM VÃOS E ARGAMASSA DE ASSENTAMENTO COM PREPARO MANUAL. AF_06/2014	M2	48,51	51,39
SINAPI	87475	ALVENARIA DE VEDAÇÃO DE BLOCOS CERÂMICOS FURADOS NA VERTICAL DE 19X19X39CM (ESPESSURA 19CM) DE PAREDES COM ÁREA LÍQUIDA MENOR QUE 6M² SEM VÃOS E ARGAMASSA DE ASSENTAMENTO COM PREPARO EM BETONEIRA. AF_06/2014	M2	57,41	60,62
SINAPI	87476	ALVENARIA DE VEDAÇÃO DE BLOCOS CERÂMICOS FURADOS NA VERTICAL DE 19X19X39CM (ESPESSURA 19CM) DE PAREDES COM ÁREA LÍQUIDA MENOR QUE 6M² SEM VÃOS E ARGAMASSA DE ASSENTAMENTO COM PREPARO MANUAL. AF_06/2014	M2	58,39	61,71
SINAPI	87477	ALVENARIA DE VEDAÇÃO DE BLOCOS CERÂMICOS FURADOS NA VERTICAL DE 9X19X39CM (ESPESSURA 9CM) DE PAREDES COM ÁREA LÍQUIDA MAIOR OU IGUAL A 6M² SEM VÃOS E ARGAMASSA DE ASSENTAMENTO COM PREPARO EM BETONEIRA. AF_06/2014	M2	30,70	32,28
SINAPI	87478	ALVENARIA DE VEDAÇÃO DE BLOCOS CERÂMICOS FURADOS NA VERTICAL DE 9X19X39CM (ESPESSURA 9CM) DE PAREDES COM ÁREA LÍQUIDA MAIOR OU IGUAL A 6M² SEM VÃOS E ARGAMASSA DE ASSENTAMENTO COM PREPARO MANUAL. AF_06/2014	M2	31,43	33,10
SINAPI	87479	ALVENARIA DE VEDAÇÃO DE BLOCOS CERÂMICOS FURADOS NA VERTICAL DE 14X19X39CM (ESPESSURA 14CM) DE PAREDES COM ÁREA LÍQUIDA MAIOR OU IGUAL A 6M² SEM VÃOS E ARGAMASSA DE ASSENTAMENTO COM PREPARO EM BETONEIRA. AF_06/2014	M2	43,43	45,86
SINAPI	87480	ALVENARIA DE VEDAÇÃO DE BLOCOS CERÂMICOS FURADOS NA VERTICAL DE 14X19X39CM (ESPESSURA 14CM) DE PAREDES COM ÁREA LÍQUIDA MAIOR OU IGUAL A 6M² SEM VÃOS E ARGAMASSA DE ASSENTAMENTO COM PREPARO MANUAL. AF_06/2014	M2	44,26	46,79
SINAPI	87481	ALVENARIA DE VEDAÇÃO DE BLOCOS CERÂMICOS FURADOS NA VERTICAL DE 19X19X39CM (ESPESSURA 19CM) DE PAREDES COM ÁREA LÍQUIDA MAIOR OU IGUAL A 6M² SEM VÃOS E ARGAMASSA DE ASSENTAMENTO COM PREPARO EM BETONEIRA. AF_06/2014	M2	52,45	55,31
SINAPI	87482	ALVENARIA DE VEDAÇÃO DE BLOCOS CERÂMICOS FURADOS NA VERTICAL DE 19X19X39CM (ESPESSURA 19CM) DE PAREDES COM ÁREA LÍQUIDA MAIOR OU IGUAL A 6M² SEM VÃOS E ARGAMASSA DE ASSENTAMENTO COM PREPARO MANUAL. AF_06/2014	M2	53,43	56,40
SINAPI	87483	ALVENARIA DE VEDAÇÃO DE BLOCOS CERÂMICOS FURADOS NA VERTICAL DE 9X19X39CM (ESPESSURA 9CM) DE PAREDES COM ÁREA LÍQUIDA MENOR QUE 6M² COM VÃOS E ARGAMASSA DE ASSENTAMENTO COM PREPARO EM BETONEIRA. AF_06/2014	M2	39,62	42,17
SINAPI	87484	ALVENARIA DE VEDAÇÃO DE BLOCOS CERÂMICOS FURADOS NA VERTICAL DE 9X19X39CM (ESPESSURA 9CM) DE PAREDES COM ÁREA LÍQUIDA MENOR QUE 6M² COM VÃOS E ARGAMASSA DE ASSENTAMENTO COM PREPARO MANUAL. AF_06/2014	M2	40,35	42,99
SINAPI	87485	ALVENARIA DE VEDAÇÃO DE BLOCOS CERÂMICOS FURADOS NA VERTICAL DE 14X19X39CM (ESPESSURA 14CM) DE PAREDES COM ÁREA LÍQUIDA MENOR QUE 6M² COM VÃOS E ARGAMASSA DE ASSENTAMENTO COM PREPARO EM BETONEIRA. AF_06/2014	M2	53,06	56,46
SINAPI	87487	ALVENARIA DE VEDAÇÃO DE BLOCOS CERÂMICOS FURADOS NA VERTICAL DE 19X19X39CM (ESPESSURA 19CM) DE PAREDES COM ÁREA LÍQUIDA MENOR QUE 6M² COM VÃOS E ARGAMASSA DE ASSENTAMENTO COM PREPARO EM BETONEIRA. AF_06/2014	M2	62,62	66,41
SINAPI	87488	ALVENARIA DE VEDAÇÃO DE BLOCOS CERÂMICOS FURADOS NA VERTICAL DE 19X19X39CM (ESPESSURA 19CM) DE PAREDES COM ÁREA LÍQUIDA MENOR QUE 6M² COM VÃOS E ARGAMASSA DE ASSENTAMENTO COM PREPARO MANUAL. AF_06/2014	M2	63,60	67,50
SINAPI	87489	ALVENARIA DE VEDAÇÃO DE BLOCOS CERÂMICOS FURADOS NA VERTICAL DE 9X19X39CM (ESPESSURA 9CM) DE PAREDES COM ÁREA LÍQUIDA MAIOR OU IGUAL A 6M² COM VÃOS E ARGAMASSA DE ASSENTAMENTO COM PREPARO EM BETONEIRA. AF_06/2014	M2	33,72	35,64
SINAPI	87490	ALVENARIA DE VEDAÇÃO DE BLOCOS CERÂMICOS FURADOS NA VERTICAL DE 9X19X39CM (ESPESSURA 9CM) DE PAREDES COM ÁREA LÍQUIDA MAIOR OU IGUAL A 6M² COM VÃOS E ARGAMASSA DE ASSENTAMENTO COM PREPARO MANUAL. AF_06/2014	M2	34,45	36,46
SINAPI	87491	ALVENARIA DE VEDAÇÃO DE BLOCOS CERÂMICOS FURADOS NA VERTICAL DE 14X19X39CM (ESPESSURA 14CM) DE PAREDES COM ÁREA LÍQUIDA MAIOR OU IGUAL A 6M² COM VÃOS E ARGAMASSA DE ASSENTAMENTO COM PREPARO EM BETONEIRA. AF_06/2014	M2	46,54	49,32
SINAPI	87492	ALVENARIA DE VEDAÇÃO DE BLOCOS CERÂMICOS FURADOS NA VERTICAL DE 14X19X39CM (ESPESSURA 14CM) DE PAREDES COM ÁREA LÍQUIDA MAIOR OU IGUAL A 6M² COM VÃOS E ARGAMASSA DE ASSENTAMENTO COM PREPARO MANUAL. AF_06/2014	M2	47,37	50,25
SINAPI	87493	ALVENARIA DE VEDAÇÃO DE BLOCOS CERÂMICOS FURADOS NA VERTICAL DE 19X19X39CM (ESPESSURA 19CM) DE PAREDES COM ÁREA LÍQUIDA MAIOR OU IGUAL A 6M² COM VÃOS E ARGAMASSA DE ASSENTAMENTO COM PREPARO EM BETONEIRA. AF_06/2014	M2	55,64	58,85
SINAPI	87494	ALVENARIA DE VEDAÇÃO DE BLOCOS CERÂMICOS FURADOS NA VERTICAL DE 19X19X39CM (ESPESSURA 19CM) DE PAREDES COM ÁREA LÍQUIDA MAIOR OU IGUAL A 6M² COM VÃOS E ARGAMASSA DE ASSENTAMENTO COM PREPARO MANUAL. AF_06/2014	M2	56,62	59,94
SINAPI	87495	ALVENARIA DE VEDAÇÃO DE BLOCOS CERÂMICOS FURADOS NA HORIZONTAL DE 9X19X19CM (ESPESSURA 9CM) DE PAREDES COM ÁREA LÍQUIDA MENOR QUE 6M² SEM VÃOS E ARGAMASSA DE ASSENTAMENTO COM PREPARO EM BETONEIRA. AF_06/2014	M2	59,72	65,08
SINAPI	87496	ALVENARIA DE VEDAÇÃO DE BLOCOS CERÂMICOS FURADOS NA HORIZONTAL DE 9X19X19CM (ESPESSURA 9CM) DE PAREDES COM ÁREA LÍQUIDA MENOR QUE 6M² SEM VÃOS E ARGAMASSA DE ASSENTAMENTO COM PREPARO MANUAL. AF_06/2014	M2	60,42	65,85
SINAPI	87497	ALVENARIA DE VEDAÇÃO DE BLOCOS CERÂMICOS FURADOS NA HORIZONTAL DE 11,5X19X19CM (ESPESSURA 11,5CM) DE PAREDES COM ÁREA LÍQUIDA MENOR QUE 6M² SEM VÃOS E ARGAMASSA DE ASSENTAMENTO COM PREPARO EM BETONEIRA. AF_06/2014	M2	57,64	62,17
SINAPI	87498	ALVENARIA DE VEDAÇÃO DE BLOCOS CERÂMICOS FURADOS NA HORIZONTAL DE 11,5X19X19CM (ESPESSURA 11,5CM) DE PAREDES COM ÁREA LÍQUIDA MENOR QUE 6M² SEM VÃOS E ARGAMASSA DE ASSENTAMENTO COM PREPARO MANUAL. AF_06/2014	M2	58,53	63,16
SINAPI	87499	ALVENARIA DE VEDAÇÃO DE BLOCOS CERÂMICOS FURADOS NA HORIZONTAL DE 9X14X19CM (ESPESSURA 9CM) DE PAREDES COM ÁREA LÍQUIDA MENOR QUE 6M² SEM VÃOS E ARGAMASSA DE ASSENTAMENTO COM PREPARO EM BETONEIRA. AF_06/2014	M2	65,72	71,82
SINAPI	87500	ALVENARIA DE VEDAÇÃO DE BLOCOS CERÂMICOS FURADOS NA HORIZONTAL DE 9X14X19CM (ESPESSURA 9CM) DE PAREDES COM ÁREA LÍQUIDA MENOR QUE 6M² SEM VÃOS E ARGAMASSA DE ASSENTAMENTO COM PREPARO MANUAL. AF_06/2014	M2	66,47	72,65
SINAPI	87501	ALVENARIA DE VEDAÇÃO DE BLOCOS CERÂMICOS FURADOS NA HORIZONTAL DE 14X9X19CM (ESPESSURA 14CM, BLOCO DEITADO) DE PAREDES COM ÁREA LÍQUIDA MENOR QUE 6M² SEM VÃOS E ARGAMASSA DE ASSENTAMENTO COM PREPARO EM BETONEIRA. AF_06/2014	M2	102,65	112,10

FONTE	CÓDIGO	DESCRIÇÃO	UNIDADE	DESONERADO	NÃO DESONERADO
SINAPI	87502	ALVENARIA DE VEDAÇÃO DE BLOCOS CERÂMICOS FURADOS NA HORIZONTAL DE 14X9X19CM (ESPESSURA 14CM, BLOCO DEITADO) DE PAREDES COM ÁREA LÍQUIDA MENOR QUE 6M² SEM VÃOS E ARGAMASSA DE ASSENTAMENTO COM PREPARO MANUAL. AF_06/2014	M2	103,61	113,16
SINAPI	87503	ALVENARIA DE VEDAÇÃO DE BLOCOS CERÂMICOS FURADOS NA HORIZONTAL DE 9X19X19CM (ESPESSURA 9CM) DE PAREDES COM ÁREA LÍQUIDA MAIOR OU IGUAL A 6M² SEM VÃOS E ARGAMASSA DE ASSENTAMENTO COM PREPARO EM BETONEIRA. AF_06/2014	M2	50,82	55,17
SINAPI	87504	ALVENARIA DE VEDAÇÃO DE BLOCOS CERÂMICOS FURADOS NA HORIZONTAL DE 9X19X19CM (ESPESSURA 9CM) DE PAREDES COM ÁREA LÍQUIDA MAIOR OU IGUAL A 6M² SEM VÃOS E ARGAMASSA DE ASSENTAMENTO COM PREPARO MANUAL. AF_06/2014	M2	51,52	55,94
SINAPI	87505	ALVENARIA DE VEDAÇÃO DE BLOCOS CERÂMICOS FURADOS NA HORIZONTAL DE 11,5X19X19CM (ESPESSURA 11,5M) DE PAREDES COM ÁREA LÍQUIDA MAIOR OU IGUAL A 6M² SEM VÃOS E ARGAMASSA DE ASSENTAMENTO COM PREPARO EM BETONEIRA. AF_06/2014	M2	48,58	52,14
SINAPI	87506	ALVENARIA DE VEDAÇÃO DE BLOCOS CERÂMICOS FURADOS NA HORIZONTAL DE 11,5X19X19CM (ESPESSURA 11,5M) DE PAREDES COM ÁREA LÍQUIDA MAIOR OU IGUAL A 6M² SEM VÃOS E ARGAMASSA DE ASSENTAMENTO COM PREPARO MANUAL. AF_06/2014	M2	49,47	53,13
SINAPI	87507	ALVENARIA DE VEDAÇÃO DE BLOCOS CERÂMICOS FURADOS NA HORIZONTAL DE 9X14X19CM (ESPESSURA 9CM) DE PAREDES COM ÁREA LÍQUIDA MAIOR OU IGUAL A 6M² SEM VÃOS E ARGAMASSA DE ASSENTAMENTO COM PREPARO EM BETONEIRA. AF_06/2014	M2	53,90	58,68
SINAPI	87508	ALVENARIA DE VEDAÇÃO DE BLOCOS CERÂMICOS FURADOS NA HORIZONTAL DE 9X14X19CM (ESPESSURA 9CM) DE PAREDES COM ÁREA LÍQUIDA MAIOR OU IGUAL A 6M² SEM VÃOS E ARGAMASSA DE ASSENTAMENTO COM PREPARO MANUAL. AF_06/2014	M2	54,65	59,51
SINAPI	87509	ALVENARIA DE VEDAÇÃO DE BLOCOS CERÂMICOS FURADOS NA HORIZONTAL DE 14X9X19CM (ESPESSURA 14CM, BLOCO DEITADO) DE PAREDES COM ÁREA LÍQUIDA MAIOR OU IGUAL A 6M² SEM VÃOS E ARGAMASSA DE ASSENTAMENTO COM PREPARO EM BETONEIRA. AF_06/2014	M2	83,33	90,74
SINAPI	87510	ALVENARIA DE VEDAÇÃO DE BLOCOS CERÂMICOS FURADOS NA HORIZONTAL DE 14X9X19CM (ESPESSURA 14CM, BLOCO DEITADO) DE PAREDES COM ÁREA LÍQUIDA MAIOR OU IGUAL A 6M² SEM VÃOS E ARGAMASSA DE ASSENTAMENTO COM PREPARO MANUAL. AF_06/2014	M2	84,29	91,80
SINAPI	87511	ALVENARIA DE VEDAÇÃO DE BLOCOS CERÂMICOS FURADOS NA HORIZONTAL DE 9X19X19CM (ESPESSURA 9CM) DE PAREDES COM ÁREA LÍQUIDA MENOR QUE 6M² COM VÃOS E ARGAMASSA DE ASSENTAMENTO COM PREPARO EM BETONEIRA. AF_06/2014	M2	67,16	73,42
SINAPI	87512	ALVENARIA DE VEDAÇÃO DE BLOCOS CERÂMICOS FURADOS NA HORIZONTAL DE 9X19X19CM (ESPESSURA 9CM) DE PAREDES COM ÁREA LÍQUIDA MENOR QUE 6M² COM VÃOS E ARGAMASSA DE ASSENTAMENTO COM PREPARO MANUAL. AF_06/2014	M2	67,86	74,19
SINAPI	87513	ALVENARIA DE VEDAÇÃO DE BLOCOS CERÂMICOS FURADOS NA HORIZONTAL DE 11,5X19X19CM (ESPESSURA 11,5CM) DE PAREDES COM ÁREA LÍQUIDA MENOR QUE 6M² COM VÃOS E ARGAMASSA DE ASSENTAMENTO COM PREPARO EM BETONEIRA. AF_06/2014	M2	65,36	70,83
SINAPI	87514	ALVENARIA DE VEDAÇÃO DE BLOCOS CERÂMICOS FURADOS NA HORIZONTAL DE 11,5X19X19CM (ESPESSURA 11,5CM) DE PAREDES COM ÁREA LÍQUIDA MENOR QUE 6M² COM VÃOS E ARGAMASSA DE ASSENTAMENTO COM PREPARO MANUAL. AF_06/2014	M2	66,25	71,82
SINAPI	87515	ALVENARIA DE VEDAÇÃO DE BLOCOS CERÂMICOS FURADOS NA HORIZONTAL DE 9X14X19CM (ESPESSURA 9CM) DE PAREDES COM ÁREA LÍQUIDA MENOR QUE 6M² COM VÃOS E ARGAMASSA DE ASSENTAMENTO COM PREPARO EM BETONEIRA. AF_06/2014	M2	76,06	83,44
SINAPI	87516	ALVENARIA DE VEDAÇÃO DE BLOCOS CERÂMICOS FURADOS NA HORIZONTAL DE 9X14X19CM (ESPESSURA 9CM) DE PAREDES COM ÁREA LÍQUIDA MENOR QUE 6M² COM VÃOS E ARGAMASSA DE ASSENTAMENTO COM PREPARO MANUAL. AF_06/2014	M2	76,81	84,27
SINAPI	87517	ALVENARIA DE VEDAÇÃO DE BLOCOS CERÂMICOS FURADOS NA HORIZONTAL DE 14X9X19CM (ESPESSURA 14CM, BLOCO DEITADO) DE PAREDES COM ÁREA LÍQUIDA MENOR QUE 6M² COM VÃOS E ARGAMASSA DE ASSENTAMENTO COM PREPARO EM BETONEIRA. AF_06/2014	M2	118,75	130,19
SINAPI	87518	ALVENARIA DE VEDAÇÃO DE BLOCOS CERÂMICOS FURADOS NA HORIZONTAL DE 14X9X19CM (ESPESSURA 14CM, BLOCO DEITADO) DE PAREDES COM ÁREA LÍQUIDA MENOR QUE 6M² COM VÃOS E ARGAMASSA DE ASSENTAMENTO COM PREPARO MANUAL. AF_06/2014	M2	119,71	131,25
SINAPI	87519	ALVENARIA DE VEDAÇÃO DE BLOCOS CERÂMICOS FURADOS NA HORIZONTAL DE 9X19X19CM (ESPESSURA 9CM) DE PAREDES COM ÁREA LÍQUIDA MAIOR OU IGUAL A 6M² COM VÃOS E ARGAMASSA DE ASSENTAMENTO COM PREPARO EM BETONEIRA. AF_06/2014	M2	55,49	60,40
SINAPI	87520	ALVENARIA DE VEDAÇÃO DE BLOCOS CERÂMICOS FURADOS NA HORIZONTAL DE 9X19X19CM (ESPESSURA 9CM) DE PAREDES COM ÁREA LÍQUIDA MAIOR OU IGUAL A 6M² COM VÃOS E ARGAMASSA DE ASSENTAMENTO COM PREPARO MANUAL. AF_06/2014	M2	56,19	61,17
SINAPI	87521	ALVENARIA DE VEDAÇÃO DE BLOCOS CERÂMICOS FURADOS NA HORIZONTAL DE 11,5X19X19CM (ESPESSURA 11,5CM) DE PAREDES COM ÁREA LÍQUIDA MAIOR OU IGUAL A 6M² COM VÃOS E ARGAMASSA DE ASSENTAMENTO COM PREPARO EM BETONEIRA. AF_06/2014	M2	53,29	57,42
SINAPI	87522	ALVENARIA DE VEDAÇÃO DE BLOCOS CERÂMICOS FURADOS NA HORIZONTAL DE 11,5X19X19CM (ESPESSURA 11,5CM) DE PAREDES COM ÁREA LÍQUIDA MAIOR OU IGUAL A 6M² COM VÃOS E ARGAMASSA DE ASSENTAMENTO COM PREPARO MANUAL. AF_06/2014	M2	54,18	58,41
SINAPI	87523	ALVENARIA DE VEDAÇÃO DE BLOCOS CERÂMICOS FURADOS NA HORIZONTAL DE 9X14X19CM (ESPESSURA 9CM) DE PAREDES COM ÁREA LÍQUIDA MAIOR OU IGUAL A 6M² COM VÃOS E ARGAMASSA DE ASSENTAMENTO COM PREPARO EM BETONEIRA. AF_06/2014	M2	60,19	65,74
SINAPI	87524	ALVENARIA DE VEDAÇÃO DE BLOCOS CERÂMICOS FURADOS NA HORIZONTAL DE 9X14X19CM (ESPESSURA 9CM) DE PAREDES COM ÁREA LÍQUIDA MAIOR OU IGUAL A 6M² COM VÃOS E ARGAMASSA DE ASSENTAMENTO COM PREPARO MANUAL. AF_06/2014	M2	60,94	66,57
SINAPI	87525	ALVENARIA DE VEDAÇÃO DE BLOCOS CERÂMICOS FURADOS NA HORIZONTAL DE 14X9X19CM (ESPESSURA 14CM, BLOCO DEITADO) DE PAREDES COM ÁREA LÍQUIDA MAIOR OU IGUAL A 6M² COM VÃOS E ARGAMASSA DE ASSENTAMENTO COM PREPARO EM BETONEIRA. AF_06/2014	M2	93,08	101,69
SINAPI	87526	ALVENARIA DE VEDAÇÃO DE BLOCOS CERÂMICOS FURADOS NA HORIZONTAL DE 14X9X19CM (ESPESSURA 14CM, BLOCO DEITADO) DE PAREDES COM ÁREA LÍQUIDA MAIOR OU IGUAL A 6M² COM VÃOS E ARGAMASSA DE ASSENTAMENTO COM PREPARO MANUAL. AF_06/2014	M2	94,04	102,75
SINAPI	89043	(COMPOSIÇÃO REPRESENTATIVA) DO SERVIÇO DE ALVENARIA DE VEDAÇÃO DE BLOCOS VAZADOS DE CERÂMICA DE 9X19X19CM (ESPESSURA 9CM), PARA EDIFICAÇÃO HABITACIONAL MULTIFAMILIAR (PRÉDIO). AF_11/2014	M2	56,67	61,70
SINAPI	89168	(COMPOSIÇÃO REPRESENTATIVA) DO SERVIÇO DE ALVENARIA DE VEDAÇÃO DE BLOCOS VAZADOS DE CERÂMICA DE 9X19X19CM (ESPESSURA 9CM), PARA EDIFICAÇÃO HABITACIONAL UNIFAMILIAR (CASA) E EDIFICAÇÃO PÚBLICA PADRÃO. AF_11/2014	M2	58,38	63,62
SINAPI	89977	(COMPOSIÇÃO REPRESENTATIVA) DO SERVIÇO DE ALVENARIA DE VEDAÇÃO DE BLOCOS VAZADOS DE CERÂMICA DE 14X9X19CM (ESPESSURA 14CM, BLOCO DEITADO), PARA EDIFICAÇÃO HABITACIONAL UNIFAMILIAR (CASA) E EDIFICAÇÃO PÚBLICA PADRÃO. AF_12/2014	M2	99,65	108,92
SINAPI	90112	ALVENARIA DE VEDAÇÃO DE BLOCOS CERÂMICOS FURADOS NA VERTICAL DE 14X19X39CM (ESPESSURA 14CM) DE PAREDES COM ÁREA LÍQUIDA MENOR QUE 6M2 COM VÃOS E ARGAMASSA DE ASSENTAMENTO COM PREPARO MANUAL. AF_06/2014	M2	53,89	57,39
SINAPI	95474	ALVENARIA DE EMBASAMENTO EM TIJOLOS CERAMICOS MACICOS 5X10X20CM, ASSENTADO COM ARGAMASSA TRACO 1:2:8 (CIMENTO, CAL E AREIA)	M3	530,17	560,12
SINAPI	89282	ALVENARIA ESTRUTURAL DE BLOCOS CERÂMICOS 14X19X39, (ESPESSURA DE 14 CM), PARA PAREDES COM ÁREA LÍQUIDA MENOR QUE 6M², SEM VÃOS, UTILIZANDO PALHETA E ARGAMASSA DE ASSENTAMENTO COM PREPARO EM BETONEIRA. AF_12/2014	M2	44,43	46,62
SINAPI	89283	ALVENARIA ESTRUTURAL DE BLOCOS CERÂMICOS 14X19X39, (ESPESSURA DE 14 CM), PARA PAREDES COM ÁREA LÍQUIDA MENOR QUE 6M², SEM VÃOS, UTILIZANDO PALHETA E ARGAMASSA DE ASSENTAMENTO COM PREPARO MANUAL. AF_12/2014	M2	45,26	47,54
SINAPI	89284	ALVENARIA ESTRUTURAL DE BLOCOS CERÂMICOS 14X19X39, (ESPESSURA DE 14 CM), PARA PAREDES COM ÁREA LÍQUIDA MAIOR OU IGUAL QUE 6M², SEM VÃOS, UTILIZANDO PALHETA E ARGAMASSA DE ASSENTAMENTO COM PREPARO EM BETONEIRA. AF_12/2014	M2	40,08	41,93
SINAPI	89285	ALVENARIA ESTRUTURAL DE BLOCOS CERÂMICOS 14X19X39, (ESPESSURA DE 14 CM), PARA PAREDES COM ÁREA LÍQUIDA MAIOR OU IGUAL QUE 6M², SEM VÃOS, UTILIZANDO PALHETA E ARGAMASSA DE ASSENTAMENTO COM PREPARO MANUAL. AF_12/2014	M2	40,91	42,85

FONTE	CÓDIGO	DESCRIÇÃO	UNIDADE	DESONERADO	NÃO DESONERADO
SINAPI	89286	ALVENARIA ESTRUTURAL DE BLOCOS CERÂMICOS 14X19X39, (ESPESSURA DE 14 CM), PARA PAREDES COM ÁREA LÍQUIDA MENOR QUE 6M², COM VÃOS, UTILIZANDO PALHETA E ARGAMASSA DE ASSENTAMENTO COM PREPARO EM BETONEIRA. AF_12/2014	M2	48,19	50,71
SINAPI	89287	ALVENARIA ESTRUTURAL DE BLOCOS CERÂMICOS 14X19X39, (ESPESSURA DE 14 CM), PARA PAREDES COM ÁREA LÍQUIDA MENOR QUE 6M², COM VÃOS, UTILIZANDO PALHETA E ARGAMASSA DE ASSENTAMENTO COM PREPARO MANUAL. AF_12/2014	M2	49,02	51,63
SINAPI	89288	ALVENARIA ESTRUTURAL DE BLOCOS CERÂMICOS 14X19X39, (ESPESSURA DE 14 CM), PARA PAREDES COM ÁREA LÍQUIDA MAIOR OU IGUAL A 6M², COM VÃOS, UTILIZANDO PALHETA E ARGAMASSA DE ASSENTAMENTO COM PREPARO EM BETONEIRA. AF_12/2014	M2	42,29	44,31
SINAPI	89289	ALVENARIA ESTRUTURAL DE BLOCOS CERÂMICOS 14X19X39, (ESPESSURA DE 14 CM), PARA PAREDES COM ÁREA LÍQUIDA MAIOR OU IGUAL A 6M², COM VÃOS, UTILIZANDO PALHETA E ARGAMASSA DE ASSENTAMENTO COM PREPARO MANUAL. AF_12/2014	M2	43,12	45,23
SINAPI	89290	ALVENARIA ESTRUTURAL DE BLOCOS CERÂMICOS 14X19X29, (ESPESSURA DE 14 CM), PARA PAREDES COM ÁREA LÍQUIDA MENOR QUE 6M², SEM VÃOS, UTILIZANDO PALHETA E ARGAMASSA DE ASSENTAMENTO COM PREPARO EM BETONEIRA. AF_12/2014	M2	52,12	55,12
SINAPI	89291	ALVENARIA ESTRUTURAL DE BLOCOS CERÂMICOS 14X19X29, (ESPESSURA DE 14 CM), PARA PAREDES COM ÁREA LÍQUIDA MENOR QUE 6M², SEM VÃOS, UTILIZANDO PALHETA E ARGAMASSA DE ASSENTAMENTO COM PREPARO MANUAL. AF_12/2014	M2	53,03	56,13
SINAPI	89292	ALVENARIA ESTRUTURAL DE BLOCOS CERÂMICOS 14X19X29, (ESPESSURA DE 14 CM), PARA PAREDES COM ÁREA LÍQUIDA MAIOR OU IGUAL A 6M², SEM VÃOS, UTILIZANDO PALHETA E ARGAMASSA DE ASSENTAMENTO COM PREPARO EM BETONEIRA. AF_12/2014	M2	47,82	50,49
SINAPI	89293	ALVENARIA ESTRUTURAL DE BLOCOS CERÂMICOS 14X19X29, (ESPESSURA DE 14 CM), PARA PAREDES COM ÁREA LÍQUIDA MAIOR OU IGUAL A 6M2, SEM VÃOS, UTILIZANDO PALHETA E ARGAMASSA DE ASSENTAMENTO COM PREPARO MANUAL. AF_12/2014	M2	48,73	51,50
SINAPI	89294	ALVENARIA ESTRUTURAL DE BLOCOS CERÂMICOS 14X19X29, (ESPESSURA DE 14 CM), PARA PAREDES COM ÁREA LÍQUIDA MENOR QUE 6M², COM VÃOS, UTILIZANDO PALHETA E ARGAMASSA DE ASSENTAMENTO COM PREPARO EM BETONEIRA. AF_12/2014	M2	57,18	60,69
SINAPI	89295	ALVENARIA ESTRUTURAL DE BLOCOS CERÂMICOS 14X19X29, (ESPESSURA DE 14 CM), PARA PAREDES COM ÁREA LÍQUIDA MENOR QUE 6M², COM VÃOS, UTILIZANDO PALHETA E ARGAMASSA DE ASSENTAMENTO COM PREPARO MANUAL. AF_12/2014	M2	58,09	61,70
SINAPI	89296	ALVENARIA ESTRUTURAL DE BLOCOS CERÂMICOS 14X19X29, (ESPESSURA DE 14 CM), PARA PAREDES COM ÁREA LÍQUIDA MAIOR OU IGUAL A 6M², COM VÃOS, UTILIZANDO PALHETA E ARGAMASSA DE ASSENTAMENTO COM PREPARO EM BETONEIRA. AF_12/2014	M2	50,72	53,66
SINAPI	89297	ALVENARIA ESTRUTURAL DE BLOCOS CERÂMICOS 14X19X29, (ESPESSURA DE 14 CM), PARA PAREDES COM ÁREA LÍQUIDA MAIOR OU IGUAL A 6M², COM VÃOS, UTILIZANDO PALHETA E ARGAMASSA DE ASSENTAMENTO COM PREPARO MANUAL. AF_12/2014	M2	51,63	54,67
SINAPI	89298	ALVENARIA ESTRUTURAL DE BLOCOS CERÂMICOS 14X19X39, (ESPESSURA DE 14 CM), PARA PAREDES COM ÁREA LÍQUIDA MENOR QUE 6M², SEM VÃOS, UTILIZANDO COLHER DE PEDREIRO E ARGAMASSA DE ASSENTAMENTO COM PREPARO EM BETONEIRA. AF_12/2014	M2	53,42	56,56
SINAPI	89299	ALVENARIA ESTRUTURAL DE BLOCOS CERÂMICOS 14X19X39, (ESPESSURA DE 14 CM), PARA PAREDES COM ÁREA LÍQUIDA MENOR QUE 6M², SEM VÃOS, UTILIZANDO COLHER DE PEDREIRO E ARGAMASSA DE ASSENTAMENTO COM PREPARO MANUAL. AF_12/2014	M2	54,59	57,85
SINAPI	89300	ALVENARIA ESTRUTURAL DE BLOCOS CERÂMICOS 14X19X39, (ESPESSURA DE 14 CM), PARA PAREDES COM ÁREA LÍQUIDA MAIOR OU IGUAL A 6M², SEM VÃOS, UTILIZANDO COLHER DE PEDREIRO E ARGAMASSA DE ASSENTAMENTO COM PREPARO EM BETONEIRA. AF_12/2014	M2	49,07	51,88
SINAPI	89301	ALVENARIA ESTRUTURAL DE BLOCOS CERÂMICOS 14X19X39, (ESPESSURA DE 14 CM), PARA PAREDES COM ÁREA LÍQUIDA MAIOR OU IGUAL A 6M², SEM VÃOS, UTILIZANDO COLHER DE PEDREIRO E ARGAMASSA DE ASSENTAMENTO COM PREPARO MANUAL. AF_12/2014	M2	50,24	53,17
SINAPI	89302	ALVENARIA ESTRUTURAL DE BLOCOS CERÂMICOS 14X19X39, (ESPESSURA DE 14 CM), PARA PAREDES COM ÁREA LÍQUIDA MENOR QUE 6M², COM VÃOS, UTILIZANDO COLHER DE PEDREIRO E ARGAMASSA DE ASSENTAMENTO COM PREPARO EM BETONEIRA. AF_12/2014	M2	59,83	63,63
SINAPI	89303	ALVENARIA ESTRUTURAL DE BLOCOS CERÂMICOS 14X19X39, (ESPESSURA DE 14 CM), PARA PAREDES COM ÁREA LÍQUIDA MENOR QUE 6M², COM VÃOS, UTILIZANDO COLHER DE PEDREIRO E ARGAMASSA DE ASSENTAMENTO COM PREPARO MANUAL. AF_12/2014	M2	61,00	64,92
SINAPI	89304	ALVENARIA ESTRUTURAL DE BLOCOS CERÂMICOS 14X19X39, (ESPESSURA DE 14 CM), PARA PAREDES COM ÁREA LÍQUIDA MAIOR OU IGUAL A 6M², COM VÃOS, UTILIZANDO COLHER DE PEDREIRO E ARGAMASSA DE ASSENTAMENTO COM PREPARO EM BETONEIRA. AF_12/2014	M2	52,93	56,10
SINAPI	89305	ALVENARIA ESTRUTURAL DE BLOCOS CERÂMICOS 14X19X39, (ESPESSURA DE 14 CM), PARA PAREDES COM ÁREA LÍQUIDA MAIOR OU IGUAL A 6M², COM VÃOS, UTILIZANDO COLHER DE PEDREIRO E ARGAMASSA DE ASSENTAMENTO COM PREPARO MANUAL. AF_12/2014	M2	54,10	57,39
SINAPI	89306	ALVENARIA ESTRUTURAL DE BLOCOS CERÂMICOS 14X19X29, (ESPESSURA DE 14 CM), PARA PAREDES COM ÁREA LÍQUIDA MENOR QUE 6M², SEM VÃOS, UTILIZANDO COLHER DE PEDREIRO E ARGAMASSA DE ASSENTAMENTO COM PREPARO EM BETONEIRA. AF_12/2014	M2	61,31	65,28
SINAPI	89307	ALVENARIA ESTRUTURAL DE BLOCOS CERÂMICOS 14X19X29, (ESPESSURA DE 14 CM), PARA PAREDES COM ÁREA LÍQUIDA MENOR QUE 6M², SEM VÃOS, UTILIZANDO COLHER DE PEDREIRO E ARGAMASSA DE ASSENTAMENTO COM PREPARO MANUAL. AF_12/2014	M2	62,61	66,72
SINAPI	89308	ALVENARIA ESTRUTURAL DE BLOCOS CERÂMICOS 14X19X29, (ESPESSURA DE 14 CM), PARA PAREDES COM ÁREA LÍQUIDA MAIOR OU IGUAL A 6M², SEM VÃOS, UTILIZANDO COLHER DE PEDREIRO E ARGAMASSA DE ASSENTAMENTO COM PREPARO EM BETONEIRA. AF_12/2014	M2	57,01	60,64
SINAPI	89309	ALVENARIA ESTRUTURAL DE BLOCOS CERÂMICOS 14X19X29, (ESPESSURA DE 14 CM), PARA PAREDES COM ÁREA LÍQUIDA MAIOR OU IGUAL A 6M², SEM VÃOS, UTILIZANDO COLHER DE PEDREIRO E ARGAMASSA DE ASSENTAMENTO COM PREPARO MANUAL. AF_12/2014	M2	58,31	62,08
SINAPI	89310	ALVENARIA ESTRUTURAL DE BLOCOS CERÂMICOS 14X19X29, (ESPESSURA DE 14 CM), PARA PAREDES COM ÁREA LÍQUIDA MENOR QUE 6M², COM VÃOS, UTILIZANDO COLHER DE PEDREIRO E ARGAMASSA DE ASSENTAMENTO COM PREPARO EM BETONEIRA. AF_12/2014	M2	70,72	75,51
SINAPI	89311	ALVENARIA ESTRUTURAL DE BLOCOS CERÂMICOS 14X19X29, (ESPESSURA DE 14 CM), PARA PAREDES COM ÁREA LÍQUIDA MENOR QUE 6M², COM VÃOS, UTILIZANDO COLHER DE PEDREIRO E ARGAMASSA DE ASSENTAMENTO COM PREPARO MANUAL. AF_12/2014	M2	72,02	76,95
SINAPI	89312	ALVENARIA ESTRUTURAL DE BLOCOS CERÂMICOS 14X19X29, (ESPESSURA DE 14 CM), PARA PAREDES COM ÁREA LÍQUIDA MAIOR OU IGUAL A 6M², COM VÃOS, UTILIZANDO COLHER DE PEDREIRO E ARGAMASSA DE ASSENTAMENTO COM PREPARO EM BETONEIRA. AF_12/2014	M2	61,55	65,65
SINAPI	89313	ALVENARIA ESTRUTURAL DE BLOCOS CERÂMICOS 14X19X29, (ESPESSURA DE 14 CM), PARA PAREDES COM ÁREA LÍQUIDA MAIOR OU IGUAL A 6M², COM VÃOS, UTILIZANDO COLHER DE PEDREIRO E ARGAMASSA DE ASSENTAMENTO COM PREPARO MANUAL. AF_12/2014	M2	62,85	67,09
SINAPI	95465	COBOGO CERAMICO (ELEMENTO VAZADO), 9X20X20CM, ASSENTADO COM ARGAMASSA TRACO 1:4 DE CIMENTO E AREIA	M2	108,91	112,98
SINAPI	87447	ALVENARIA DE VEDAÇÃO DE BLOCOS VAZADOS DE CONCRETO DE 9X19X39CM (ESPESSURA 9CM) DE PAREDES COM ÁREA LÍQUIDA MENOR QUE 6M² SEM VÃOS E ARGAMASSA DE ASSENTAMENTO COM PREPARO EM BETONEIRA. AF_06/2014	M2	42,22	44,53
SINAPI	87448	ALVENARIA DE VEDAÇÃO DE BLOCOS VAZADOS DE CONCRETO DE 9X19X39CM (ESPESSURA 9CM) DE PAREDES COM ÁREA LÍQUIDA MENOR QUE 6M² SEM VÃOS E ARGAMASSA DE ASSENTAMENTO COM PREPARO MANUAL. AF_06/2014	M2	42,51	44,89
SINAPI	87449	ALVENARIA DE VEDAÇÃO DE BLOCOS VAZADOS DE CONCRETO DE 14X19X39CM (ESPESSURA 14CM) DE PAREDES COM ÁREA LÍQUIDA MENOR QUE 6M² SEM VÃOS E ARGAMASSA DE ASSENTAMENTO COM PREPARO EM BETONEIRA. AF_06/2014	M2	54,16	57,34
SINAPI	87450	ALVENARIA DE VEDAÇÃO DE BLOCOS VAZADOS DE CONCRETO DE 14X19X39CM (ESPESSURA 14CM) DE PAREDES COM ÁREA LÍQUIDA MENOR QUE 6M² SEM VÃOS E ARGAMASSA DE ASSENTAMENTO COM PREPARO MANUAL. AF_06/2014	M2	54,89	58,16
SINAPI	87451	ALVENARIA DE VEDAÇÃO DE BLOCOS VAZADOS DE CONCRETO DE 19X19X39CM (ESPESSURA 19CM) DE PAREDES COM ÁREA LÍQUIDA MENOR QUE 6M² SEM VÃOS E ARGAMASSA DE ASSENTAMENTO COM PREPARO EM BETONEIRA. AF_06/2014	M2	67,02	70,73

FONTE	CÓDIGO	DESCRIÇÃO	UNIDADE	DESONERADO	NÃO DESONERADO
SINAPI	87452	ALVENARIA DE VEDAÇÃO DE BLOCOS VAZADOS DE CONCRETO DE 19X19X39CM (ESPESSURA 19CM) DE PAREDES COM ÁREA LÍQUIDA MENOR QUE 6M² SEM VÃOS E ARGAMASSA DE ASSENTAMENTO COM PREPARO MANUAL. AF_06/2014	M2	67,35	71,06
SINAPI	87453	ALVENARIA DE VEDAÇÃO DE BLOCOS VAZADOS DE CONCRETO DE 9X19X39CM (ESPESSURA 9CM) DE PAREDES COM ÁREA LÍQUIDA MAIOR OU IGUAL A 6M² SEM VÃOS E ARGAMASSA DE ASSENTAMENTO COM PREPARO EM BETONEIRA. AF_06/2014	M2	38,82	40,82
SINAPI	87454	ALVENARIA DE VEDAÇÃO DE BLOCOS VAZADOS DE CONCRETO DE 9X19X39CM (ESPESSURA 9CM) DE PAREDES COM ÁREA LÍQUIDA MAIOR OU IGUAL A 6M² SEM VÃOS E ARGAMASSA DE ASSENTAMENTO COM PREPARO MANUAL. AF_06/2014	M2	39,44	41,52
SINAPI	87455	ALVENARIA DE VEDAÇÃO DE BLOCOS VAZADOS DE CONCRETO DE 14X19X39CM (ESPESSURA 14CM) DE PAREDES COM ÁREA LÍQUIDA MAIOR OU IGUAL A 6M² SEM VÃOS E ARGAMASSA DE ASSENTAMENTO COM PREPARO EM BETONEIRA. AF_06/2014	M2	49,89	52,76
SINAPI	87456	ALVENARIA DE VEDAÇÃO DE BLOCOS VAZADOS DE CONCRETO DE 14X19X39CM (ESPESSURA 14CM) DE PAREDES COM ÁREA LÍQUIDA MAIOR OU IGUAL A 6M² SEM VÃOS E ARGAMASSA DE ASSENTAMENTO COM PREPARO MANUAL. AF_06/2014	M2	50,88	53,84
SINAPI	87457	ALVENARIA DE VEDAÇÃO DE BLOCOS VAZADOS DE CONCRETO DE 19X19X39CM (ESPESSURA 19CM) DE PAREDES COM ÁREA LÍQUIDA MAIOR OU IGUAL A 6M² SEM VÃOS E ARGAMASSA DE ASSENTAMENTO COM PREPARO EM BETONEIRA. AF_06/2014	M2	61,39	64,68
SINAPI	87458	ALVENARIA DE VEDAÇÃO DE BLOCOS VAZADOS DE CONCRETO DE 19X19X39CM (ESPESSURA 19CM) DE PAREDES COM ÁREA LÍQUIDA MAIOR OU IGUAL A 6M² SEM VÃOS E ARGAMASSA DE ASSENTAMENTO COM PREPARO MANUAL. AF_06/2014	M2	62,30	65,70
SINAPI	87459	ALVENARIA DE VEDAÇÃO DE BLOCOS VAZADOS DE CONCRETO DE 9X19X39CM (ESPESSURA 9CM) DE PAREDES COM ÁREA LÍQUIDA MENOR QUE 6M² COM VÃOS E ARGAMASSA DE ASSENTAMENTO COM PREPARO EM BETONEIRA. AF_06/2014	M2	47,37	50,30
SINAPI	87460	ALVENARIA DE VEDAÇÃO DE BLOCOS VAZADOS DE CONCRETO DE 9X19X39CM (ESPESSURA 9CM) DE PAREDES COM ÁREA LÍQUIDA MENOR QUE 6M² COM VÃOS E ARGAMASSA DE ASSENTAMENTO COM PREPARO MANUAL. AF_06/2014	M2	47,99	51,00
SINAPI	87461	ALVENARIA DE VEDAÇÃO DE BLOCOS VAZADOS DE CONCRETO DE 14X19X39CM (ESPESSURA 14CM) DE PAREDES COM ÁREA LÍQUIDA MENOR QUE 6M² COM VÃOS E ARGAMASSA DE ASSENTAMENTO COM PREPARO EM BETONEIRA. AF_06/2014	M2	59,34	63,14
SINAPI	87462	ALVENARIA DE VEDAÇÃO DE BLOCOS VAZADOS DE CONCRETO DE 14X19X39CM (ESPESSURA 14CM) DE PAREDES COM ÁREA LÍQUIDA MENOR QUE 6M² COM VÃOS E ARGAMASSA DE ASSENTAMENTO COM PREPARO MANUAL. AF_06/2014	M2	60,07	63,96
SINAPI	87463	ALVENARIA DE VEDAÇÃO DE BLOCOS VAZADOS DE CONCRETO DE 19X19X39CM (ESPESSURA 19CM) DE PAREDES COM ÁREA LÍQUIDA MENOR QUE 6M² COM VÃOS E ARGAMASSA DE ASSENTAMENTO COM PREPARO EM BETONEIRA. AF_06/2014	M2	71,68	75,90
SINAPI	87464	ALVENARIA DE VEDAÇÃO DE BLOCOS VAZADOS DE CONCRETO DE 19X19X39CM (ESPESSURA 19CM) DE PAREDES COM ÁREA LÍQUIDA MENOR QUE 6M² COM VÃOS E ARGAMASSA DE ASSENTAMENTO COM PREPARO MANUAL. AF_06/2014	M2	72,59	76,92
SINAPI	87465	ALVENARIA DE VEDAÇÃO DE BLOCOS VAZADOS DE CONCRETO DE 9X19X39CM (ESPESSURA 9CM) DE PAREDES COM ÁREA LÍQUIDA MAIOR OU IGUAL A 6M² COM VÃOS E ARGAMASSA DE ASSENTAMENTO COM PREPARO EM BETONEIRA. AF_06/2014	M2	41,71	44,06
SINAPI	87466	ALVENARIA DE VEDAÇÃO DE BLOCOS VAZADOS DE CONCRETO DE 9X19X39CM (ESPESSURA 9CM) DE PAREDES COM ÁREA LÍQUIDA MAIOR OU IGUAL A 6M² COM VÃOS E ARGAMASSA DE ASSENTAMENTO COM PREPARO MANUAL. AF_06/2014	M2	42,33	44,76
SINAPI	87467	ALVENARIA DE VEDAÇÃO DE BLOCOS VAZADOS DE CONCRETO DE 14X19X39CM (ESPESSURA 14CM) DE PAREDES COM ÁREA LÍQUIDA MAIOR OU IGUAL A 6M² COM VÃOS E ARGAMASSA DE ASSENTAMENTO COM PREPARO EM BETONEIRA. AF_06/2014	M2	53,08	56,29
SINAPI	87468	ALVENARIA DE VEDAÇÃO DE BLOCOS VAZADOS DE CONCRETO DE 14X19X39CM (ESPESSURA 14CM) DE PAREDES COM ÁREA LÍQUIDA MAIOR OU IGUAL A 6M² COM VÃOS E ARGAMASSA DE ASSENTAMENTO COM PREPARO MANUAL. AF_06/2014	M2	53,81	57,11
SINAPI	87469	ALVENARIA DE VEDAÇÃO DE BLOCOS VAZADOS DE CONCRETO DE 19X19X39CM (ESPESSURA 19CM) DE PAREDES COM ÁREA LÍQUIDA MAIOR OU IGUAL A 6M² COM VÃOS E ARGAMASSA DE ASSENTAMENTO COM PREPARO EM BETONEIRA. AF_06/2014	M2	64,70	68,33
SINAPI	87470	ALVENARIA DE VEDAÇÃO DE BLOCOS VAZADOS DE CONCRETO DE 19X19X39CM (ESPESSURA 19CM) DE PAREDES COM ÁREA LÍQUIDA MAIOR OU IGUAL A 6M² COM VÃOS E ARGAMASSA DE ASSENTAMENTO COM PREPARO MANUAL. AF_06/2014	M2	65,61	69,35
SINAPI	89044	(COMPOSIÇÃO REPRESENTATIVA) DO SERVIÇO DE ALVENARIA DE VEDAÇÃO DE BLOCOS VAZADOS DE CONCRETO DE 9X19X39CM (ESPESSURA 9CM), PARA EDIFICAÇÃO HABITACIONAL MULTIFAMILIAR (PRÉDIO). AF_11/2014	M2	41,89	44,24
SINAPI	89169	(COMPOSIÇÃO REPRESENTATIVA) DO SERVIÇO DE ALVENARIA DE VEDAÇÃO DE BLOCOS VAZADOS DE CONCRETO DE 9X19X39CM (ESPESSURA 9CM), PARA EDIFICAÇÃO HABITACIONAL UNIFAMILIAR (CASA) E EDIFICAÇÃO PÚBLICA PADRÃO. AF_11/2014	M2	42,63	45,03
SINAPI	89978	(COMPOSIÇÃO REPRESENTATIVA) DO SERVIÇO DE ALVENARIA DE VEDAÇÃO DE BLOCOS VAZADOS DE CONCRETO DE 14X19X39CM (ESPESSURA 14CM), PARA EDIFICAÇÃO HABITACIONAL UNIFAMILIAR (CASA) E EDIFICAÇÃO PÚBLICA PADRÃO. AF_12/2014	M2	54,21	57,49
SINAPI	73937/1	COBOGO DE CONCRETO (ELEMENTO VAZADO), 7X50X50CM, ASSENTADO COM ARGAMASSA TRACO 1:4 (CIMENTO E AREIA)	M2	93,03	96,38
SINAPI	73937/3	COBOGO DE CONCRETO (ELEMENTO VAZADO), 7X50X50CM, ASSENTADO COM ARGAMASSA TRACO 1:3 (CIMENTO E AREIA)	M2	93,20	96,55
SINAPI	73937/5	COBOGO DE CONCRETO (ELEMENTO VAZADO), 10X29X39CM ABERTURA COM VIDRO, ASSENTADO COM ARGAMASSA TRACO 1:4 (CIMENTO E AREIA MEDIA NAO PENEIRADA)	M2	161,33	165,31
SINAPI	89453	ALVENARIA DE BLOCOS DE CONCRETO ESTRUTURAL 14X19X39 CM, (ESPESSURA 14 CM), FBK = 4,5 MPA, PARA PAREDES COM ÁREA LÍQUIDA MENOR QUE 6M², SEM VÃOS, UTILIZANDO PALHETA. AF_12/2014	M2	47,42	49,22
SINAPI	89454	ALVENARIA DE BLOCOS DE CONCRETO ESTRUTURAL 14X19X39 CM, (ESPESSURA 14 CM), FBK = 4,5 MPA, PARA PAREDES COM ÁREA LÍQUIDA MAIOR OU IGUAL A 6M², SEM VÃOS, UTILIZANDO PALHETA. AF_12/2014	M2	44,77	46,46
SINAPI	89455	ALVENARIA DE BLOCOS DE CONCRETO ESTRUTURAL 14X19X39 CM, (ESPESSURA 14 CM) FBK = 14,0 MPA, PARA PAREDES COM ÁREA LÍQUIDA MENOR QUE 6M², SEM VÃOS, UTILIZANDO PALHETA. AF_12/2014	M2	58,29	60,47
SINAPI	89456	ALVENARIA DE BLOCOS DE CONCRETO ESTRUTURAL 14X19X39 CM, (ESPESSURA 14 CM) FBK = 14,0 MPA, PARA PAREDES COM ÁREA LÍQUIDA MAIOR OU IGUAL A 6M², SEM VÃOS, UTILIZANDO PALHETA. AF_12/2014	M2	55,13	57,17
SINAPI	89457	ALVENARIA DE BLOCOS DE CONCRETO ESTRUTURAL 14X19X39 CM, (ESPESSURA 14 CM), FBK = 4,5 MPA, PARA PAREDES COM ÁREA LÍQUIDA MENOR QUE 6M², COM VÃOS, UTILIZANDO PALHETA. AF_12/2014	M2	50,61	52,69
SINAPI	89458	ALVENARIA DE BLOCOS DE CONCRETO ESTRUTURAL 14X19X39 CM, (ESPESSURA 14 CM), FBK = 4,5 MPA, PARA PAREDES COM ÁREA LÍQUIDA MAIOR OU IGUAL A 6M², COM VÃOS, UTILIZANDO PALHETA. AF_12/2014	M2	46,56	48,42
SINAPI	89459	ALVENARIA DE BLOCOS DE CONCRETO ESTRUTURAL 14X19X39 CM, (ESPESSURA 14 CM) FBK = 14,0 MPA, PARA PAREDES COM ÁREA LÍQUIDA MENOR QUE 6M², COM VÃOS, UTILIZANDO PALHETA. AF_12/2014	M2	62,59	65,09
SINAPI	89460	ALVENARIA DE BLOCOS DE CONCRETO ESTRUTURAL 14X19X39 CM, (ESPESSURA 14 CM) FBK = 14,0 MPA, PARA PAREDES COM ÁREA LÍQUIDA MAIOR OU IGUAL A 6M², COM VÃOS, UTILIZANDO PALHETA. AF_12/2014	M2	57,78	60,02
SINAPI	89462	ALVENARIA DE BLOCOS DE CONCRETO ESTRUTURAL 14X19X29 CM, (ESPESSURA 14 CM), FBK = 4,5 MPA, PARA PAREDES COM ÁREA LÍQUIDA MENOR QUE 6M², SEM VÃOS, UTILIZANDO PALHETA. AF_12/2014	M2	54,64	56,84
SINAPI	89463	ALVENARIA DE BLOCOS DE CONCRETO ESTRUTURAL 14X19X29 CM, (ESPESSURA 14 CM), FBK = 4,5 MPA, PARA PAREDES COM ÁREA LÍQUIDA MAIOR OU IGUAL A 6M², SEM VÃOS, UTILIZANDO PALHETA. AF_12/2014	M2	52,18	54,28
SINAPI	89464	ALVENARIA DE BLOCOS DE CONCRETO ESTRUTURAL 14X19X29 CM, (ESPESSURA 14 CM) FBK = 14,0 MPA, PARA PAREDES COM ÁREA LÍQUIDA MENOR QUE 6M², SEM VÃOS, UTILIZANDO PALHETA. AF_12/2014	M2	72,01	74,58
SINAPI	89465	ALVENARIA DE BLOCOS DE CONCRETO ESTRUTURAL 14X19X29 CM, (ESPESSURA 14 CM) FBK = 14,0 MPA, PARA PAREDES COM ÁREA LÍQUIDA MAIOR OU IGUAL A 6M², SEM VÃOS, UTILIZANDO PALHETA. AF_12/2014	M2	69,17	71,62
SINAPI	89466	ALVENARIA DE BLOCOS DE CONCRETO ESTRUTURAL 14X19X29 CM, (ESPESSURA 14 CM), FBK = 4,5 MPA, PARA PAREDES COM ÁREA LÍQUIDA MENOR QUE 6M², COM VÃOS, UTILIZANDO PALHETA. AF_12/2014	M2	58,09	60,64
SINAPI	89467	ALVENARIA DE BLOCOS DE CONCRETO ESTRUTURAL 14X19X29 CM, (ESPESSURA 14 CM), FBK = 4,5 MPA, PARA PAREDES COM ÁREA LÍQUIDA MAIOR OU IGUAL A 6M², COM VÃOS, UTILIZANDO PALHETA. AF_12/2014	M2	54,04	56,35
SINAPI	89468	ALVENARIA DE BLOCOS DE CONCRETO ESTRUTURAL 14X19X29 CM, (ESPESSURA 14 CM) FBK = 14,0 MPA, PARA PAREDES COM ÁREA LÍQUIDA MENOR QUE 6M², COM VÃOS, UTILIZANDO PALHETA. AF_12/2014	M2	76,15	79,12
SINAPI	89469	ALVENARIA DE BLOCOS DE CONCRETO ESTRUTURAL 14X19X29 CM, (ESPESSURA 14 CM) FBK = 14,0 MPA, PARA PAREDES COM ÁREA LÍQUIDA MAIOR OU IGUAL A 6M², COM VÃOS, UTILIZANDO PALHETA. AF_12/2014	M2	71,43	74,11

FONTE	CÓDIGO	DESCRIÇÃO	UNIDADE	DESONERADO	NÃO DESONERADO
SINAPI	89470	ALVENARIA DE BLOCOS DE CONCRETO ESTRUTURAL 14X19X39 CM, (ESPESSURA 14 CM), FBK = 4,5 MPA, PARA PAREDES COM ÁREA LÍQUIDA MENOR QUE 6M², SEM VÃOS, UTILIZANDO COLHER DE PEDREIRO. AF_12/2014	M2	57,78	60,66
SINAPI	89471	ALVENARIA DE BLOCOS DE CONCRETO ESTRUTURAL 14X19X39 CM, (ESPESSURA 14 CM), FBK = 4,5 MPA, PARA PAREDES COM ÁREA LÍQUIDA MAIOR OU IGUAL A 6M², SEM VÃOS, UTILIZANDO COLHER DE PEDREIRO. AF_12/2014	M2	55,12	57,91
SINAPI	89472	ALVENARIA DE BLOCOS DE CONCRETO ESTRUTURAL 14X19X39 CM, (ESPESSURA 14 CM) FBK = 14,0 MPA, PARA PAREDES COM ÁREA LÍQUIDA MENOR QUE 6M², SEM VÃOS, UTILIZANDO COLHER DE PEDREIRO. AF_12/2014	M2	68,45	71,70
SINAPI	89473	ALVENARIA DE BLOCOS DE CONCRETO ESTRUTURAL 14X19X39 CM, (ESPESSURA 14 CM) FBK = 14,0 MPA, PARA PAREDES COM ÁREA LÍQUIDA MAIOR OU IGUAL A 6M², SEM VÃOS, UTILIZANDO COLHER DE PEDREIRO. AF_12/2014	M2	65,48	68,61
SINAPI	89474	ALVENARIA DE BLOCOS DE CONCRETO ESTRUTURAL 14X19X39 CM, (ESPESSURA 14 CM), FBK = 4,5 MPA, PARA PAREDES COM ÁREA LÍQUIDA MENOR QUE 6M², COM VÃOS, UTILIZANDO COLHER DE PEDREIRO. AF_12/2014	M2	63,87	67,40
SINAPI	89475	ALVENARIA DE BLOCOS DE CONCRETO ESTRUTURAL 14X19X39 CM, (ESPESSURA 14 CM), FBK = 4,5 MPA, PARA PAREDES COM ÁREA LÍQUIDA MAIOR OU IGUAL A 6M², COM VÃOS, UTILIZANDO COLHER DE PEDREIRO. AF_12/2014	M2	58,50	61,65
SINAPI	89476	ALVENARIA DE BLOCOS DE CONCRETO ESTRUTURAL 14X19X39 CM, (ESPESSURA 14 CM) FBK = 14,0 MPA, PARA PAREDES COM ÁREA LÍQUIDA MENOR QUE 6M², COM VÃOS, UTILIZANDO COLHER DE PEDREIRO. AF_12/2014	M2	75,85	79,80
SINAPI	89477	ALVENARIA DE BLOCOS DE CONCRETO ESTRUTURAL 14X19X39 CM, (ESPESSURA 14 CM) FBK = 14,0 MPA, PARA PAREDES COM ÁREA LÍQUIDA MAIOR OU IGUAL A 6M², COM VÃOS, UTILIZANDO COLHER DE PEDREIRO. AF_12/2014	M2	69,90	73,45
SINAPI	89478	ALVENARIA DE BLOCOS DE CONCRETO ESTRUTURAL 14X19X29 CM, (ESPESSURA 14 CM), FBK = 4,5 MPA, PARA PAREDES COM ÁREA LÍQUIDA MENOR QUE 6M², SEM VÃOS, UTILIZANDO COLHER DE PEDREIRO. AF_12/2014	M2	65,19	68,47
SINAPI	89479	ALVENARIA DE BLOCOS DE CONCRETO ESTRUTURAL 14X19X29 CM, (ESPESSURA 14 CM), FBK = 4,5 MPA, PARA PAREDES COM ÁREA LÍQUIDA MAIOR OU IGUAL A 6M², SEM VÃOS, UTILIZANDO COLHER DE PEDREIRO. AF_12/2014	M2	62,73	65,92
SINAPI	89480	ALVENARIA DE BLOCOS DE CONCRETO ESTRUTURAL 14X19X29 CM, (ESPESSURA 14 CM) FBK = 14,0 MPA, PARA PAREDES COM ÁREA LÍQUIDA MENOR QUE 6M², SEM VÃOS, UTILIZANDO COLHER DE PEDREIRO. AF_12/2014	M2	82,38	86,02
SINAPI	89483	ALVENARIA DE BLOCOS DE CONCRETO ESTRUTURAL 14X19X29 CM, (ESPESSURA 14 CM) FBK = 14,0 MPA, PARA PAREDES COM ÁREA LÍQUIDA MAIOR OU IGUAL A 6M², SEM VÃOS, UTILIZANDO COLHER DE PEDREIRO. AF_12/2014	M2	79,72	83,26
SINAPI	89484	ALVENARIA DE BLOCOS DE CONCRETO ESTRUTURAL 14X19X29 CM, (ESPESSURA 14 CM), FBK = 4,5 MPA, PARA PAREDES COM ÁREA LÍQUIDA MENOR QUE 6M², COM VÃOS, UTILIZANDO COLHER DE PEDREIRO. AF_12/2014	M2	71,54	75,55
SINAPI	89486	ALVENARIA DE BLOCOS DE CONCRETO ESTRUTURAL 14X19X29 CM, (ESPESSURA 14 CM), FBK = 4,5 MPA, PARA PAREDES COM ÁREA LÍQUIDA MAIOR OU IGUAL A 6M², COM VÃOS, UTILIZANDO COLHER DE PEDREIRO. AF_12/2014	M2	66,37	69,98
SINAPI	89487	ALVENARIA DE BLOCOS DE CONCRETO ESTRUTURAL 14X19X29 CM, (ESPESSURA 14 CM) FBK = 14,0 MPA, PARA PAREDES COM ÁREA LÍQUIDA MENOR QUE 6M², COM VÃOS, UTILIZANDO COLHER DE PEDREIRO. AF_12/2014	M2	89,61	94,01
SINAPI	89488	ALVENARIA DE BLOCOS DE CONCRETO ESTRUTURAL 14X19X29 CM, (ESPESSURA 14 CM) FBK = 14,0 MPA, PARA PAREDES COM ÁREA LÍQUIDA MAIOR OU IGUAL A 6M², COM VÃOS, UTILIZANDO COLHER DE PEDREIRO. AF_12/2014	M2	83,75	87,75
SINAPI	91815	(COMPOSIÇÃO REPRESENTATIVA) DE ALVENARIA DE BLOCOS DE CONCRETO ESTRUTURAL 14X19X39 CM, (ESPESSURA 14 CM), FBK = 4,5 MPA, UTILIZANDO PALHETA, PARA EDIFICAÇÃO HABITACIONAL. AF_10/2015	M2	47,24	49,08
SINAPI	91816	COMPOSIÇÃO REPRESENTATIVA DE SERVIÇOS DE ALVENARIA DE BLOCOS DE CONCRETO ESTRUTURAL 14X19X29 CM, (ESPESSURA 14 CM), FBK = 4,5 MPA, UTILIZANDO PALHETA, PARA EDIFICAÇÃO HABITACIONAL. AF_10/2015	M2	54,63	56,91
SINAPI	72139	BLOCOS DE VIDRO TIPO CANELADO 19X19X8CM, ASSENTADO COM ARGAMASSA TRACO 1:3 (CIMENTO E AREIA GROSSA) PREPARO MECANICO, COM REJUNTAMENTO EM CIMENTO BRANCO E BARRAS DE ACO	M2	510,78	526,43
SINAPI	72175	BLOCOS DE VIDRO TIPO XADREZ 20X20X10CM, ASSENTADO COM ARGAMASSA TRACO 1:3 (CIMENTO E AREIA GROSSA) PREPARO MECANICO, COM REJUNTAMENTO EM CIMENTO BRANCO E BARRAS DE ACO	M2	514,77	530,44
SINAPI	72176	BLOCOS DE VIDRO TIPO XADREZ 20X10X8CM, ASSENTADO COM ARGAMASSA TRACO 1:3 (CIMENTO E AREIA GROSSA) PREPARO MECANICO, COM REJUNTAMENTO EM CIMENTO BRANCO E BARRAS DE ACO	M2	518,77	534,44
SINAPI	72178	RETIRADA DE DIVISORIAS EM CHAPAS DE MADEIRA, COM MONTANTES METALICOS	M2	19,87	22,34
SINAPI	72179	RECOLOCACAO DE PLACAS DIVISORIAS DE GRANILITE, CONSIDERANDO REAPROVEITAMENTO DO MATERIAL	M2	46,15	52,02
SINAPI	72180	RECOLOCACAO DE DIVISORIAS TIPO CHAPAS OU TABUAS, EXCLUSIVE ENTARUGAMENTO, CONSIDERANDO REAPROVEITAMENTO DO MATERIAL	M2	12,75	14,18
SINAPI	72181	RECOLOCACAO DE DIVISORIAS TIPO CHAPAS OU TABUAS, INCLUSIVE ENTARUGAMENTO, CONSIDERANDO REAPROVEITAMENTO DO MATERIAL	M2	25,94	28,81
SINAPI	73774/1	DIVISORIA EM MARMORITE ESPESSURA 35MM, CHUMBAMENTO NO PISO E PAREDE COM ARGAMASSA DE CIMENTO E AREIA, POLIMENTO MANUAL, EXCLUSIVE FERRAGENS	M2	248,92	273,18
SINAPI	73909/1	DIVISORIA EM MADEIRA COMPENSADA RESINADA ESPESSURA 6MM, ESTRUTURADA EM MADEIRA DE LEI 3"X3"	M2	198,55	214,19
SINAPI	74229/1	DIVISORIA EM MARMORE BRANCO POLIDO, ESPESSURA 3 CM, ASSENTADO COM ARGAMASSA TRACO 1:4 (CIMENTO E AREIA), ARREMATE COM CIMENTO BRANCO, EXCLUSIVE FERRAGENS	M2	351,65	366,68
SINAPI	79627	DIVISORIA EM GRANITO BRANCO POLIDO, ESP = 3CM, ASSENTADO COM ARGAMASSA TRACO 1:4, ARREMATE EM CIMENTO BRANCO, EXCLUSIVE FERRAGENS	M2	670,90	685,93
SINAPI	96358	PAREDE COM PLACAS DE GESSO ACARTONADO (DRYWALL), PARA USO INTERNO, COM DUAS FACES SIMPLES E ESTRUTURA METÁLICA COM GUIAS SIMPLES, SEM VÃOS. AF_06/2017_P	M2	76,74	78,16
SINAPI	96359	PAREDE COM PLACAS DE GESSO ACARTONADO (DRYWALL), PARA USO INTERNO, COM DUAS FACES SIMPLES E ESTRUTURA METÁLICA COM GUIAS SIMPLES, COM VÃOS AF_06/2017_P	M2	83,37	85,01
SINAPI	96360	PAREDE COM PLACAS DE GESSO ACARTONADO (DRYWALL), PARA USO INTERNO, COM DUAS FACES SIMPLES E ESTRUTURA METÁLICA COM GUIAS DUPLAS, SEM VÃOS. AF_06/2017_P	M2	94,89	96,68
SINAPI	96361	PAREDE COM PLACAS DE GESSO ACARTONADO (DRYWALL), PARA USO INTERNO, COM DUAS FACES SIMPLES E ESTRUTURA METÁLICA COM GUIAS DUPLAS, COM VÃOS. AF_06/2017_P	M2	107,76	109,94
SINAPI	96362	PAREDE COM PLACAS DE GESSO ACARTONADO (DRYWALL), PARA USO INTERNO, COM UMA FACE SIMPLES E OUTRA FACE DUPLA E ESTRUTURA METÁLICA COM GUIAS SIMPLES, SEM VÃOS. AF_06/2017_P	M2	102,22	103,90
SINAPI	96363	PAREDE COM PLACAS DE GESSO ACARTONADO (DRYWALL), PARA USO INTERNO, COM UMA FACE SIMPLES E OUTRA FACE DUPLA E ESTRUTURA METÁLICA COM GUIAS SIMPLES, COM VÃOS. AF_06/2017_P	M2	109,15	111,08
SINAPI	96364	PAREDE COM PLACAS DE GESSO ACARTONADO (DRYWALL), PARA USO INTERNO COM UMA FACE SIMPLES E OUTRA FACE DUPLA E ESTRUTURA METÁLICA COM GUIAS DUPLAS, SEM VÃOS. AF_06/2017_P	M2	120,37	122,43
SINAPI	96365	PAREDE COM PLACAS DE GESSO ACARTONADO (DRYWALL), PARA USO INTERNO, COM UMA FACE SIMPLES E OUTRA FACE DUPLA E ESTRUTURA METÁLICA COM GUIAS DUPLAS, COM VÃOS. AF_06/2017_P	M2	133,53	135,99
SINAPI	96366	PAREDE COM PLACAS DE GESSO ACARTONADO (DRYWALL), PARA USO INTERNO, COM DUAS FACES DUPLAS E ESTRUTURA METÁLICA COM GUIAS SIMPLES, SEM VÃOS. AF_06/2017_P	M2	127,71	129,63
SINAPI	96367	PAREDE COM PLACAS DE GESSO ACARTONADO (DRYWALL), PARA USO INTERNO, COM DUAS FACES DUPLAS E ESTRUTURA METÁLICA COM GUIAS SIMPLES, COM VÃOS. AF_06/2017_P	M2	134,91	137,12
SINAPI	96368	PAREDE COM PLACAS DE GESSO ACARTONADO (DRYWALL), PARA USO INTERNO COM DUAS FACES DUPLAS E ESTRUTURA METÁLICA COM GUIAS DUPLAS, SEM VÃOS. AF_06/2017	M2	145,86	148,16
SINAPI	96369	PAREDE COM PLACAS DE GESSO ACARTONADO (DRYWALL), PARA USO INTERNO, COM DUAS FACES DUPLAS E ESTRUTURA METÁLICA COM GUIAS DUPLAS, COM VÃOS. AF_06/2017_P	M2	159,29	162,05
SINAPI	96370	PAREDE COM PLACAS DE GESSO ACARTONADO (DRYWALL), PARA USO INTERNO, COM UMA FACE SIMPLES E ESTRUTURA METÁLICA COM GUIAS SIMPLES, SEM VÃOS. AF_06/2017_P	M2	47,86	48,82
SINAPI	96371	PAREDE COM PLACAS DE GESSO ACARTONADO (DRYWALL), PARA USO INTERNO, COM UMA FACE SIMPLES E ESTRUTURA METÁLICA COM GUIAS SIMPLES, COM VÃOS. AF_06/2017_P	M2	54,35	55,50
SINAPI	96372	INSTALAÇÃO DE ISOLAMENTO COM LÃ DE ROCHA EM PAREDES DRYWALL. AF_06/2017	M2	15,41	15,59
SINAPI	96373	INSTALAÇÃO DE REFORÇO METÁLICO EM PAREDE DRYWALL. AF_06/2017	M	6,36	6,53
SINAPI	96374	INSTALAÇÃO DE REFORÇO DE MADEIRA EM PAREDE DRYWALL. AF_06/2017	M	29,20	29,42
SINAPI	73863/1	ALVENARIA COM BLOCOS DE CONCRETO CELULAR 10X30X60CM, ESPESSURA 10CM, ASSENTADOS COM ARGAMASSA TRACO 1:2:9 (CIMENTO, CAL E AREIA) PREPARO MANUAL	M2	56,06	57,00
SINAPI	73863/2	ALVENARIA COM BLOCOS DE CONCRETO CELULAR 20X30X60CM, ESPESSURA 20CM, ASSENTADOS COM ARGAMASSA TRACO 1:2:9 (CIMENTO, CAL E AREIA) PREPARO MANUAL	M2	114,73	116,49
SINAPI	73790/2	REASSENTAMENTO DE PARALELEPIPEDO SOBRE COLCHAO DE PO DE PEDRA ESPESSURA 10CM, REJUNTADO COM BETUME E PEDRISCO, CONSIDERANDO APROVEITAMENTO DO PARALELEPIPEDO	M2	44,13	46,78
SINAPI	73790/4	REASSENTAMENTO DE PARALELEPIPEDO SOBRE COLCHAO DE PO DE PEDRA ESPESSURA 10CM, REJUNTADO COM ARGAMASSA TRACO 1:3 (CIMENTO E AREIA), CONSIDERANDO APROVEITAMENTO DO PARALELEPIPEDO	M2	35,77	38,57
SINAPI	83694	RECOMPOSICAO DE PAVIMENTACAO TIPO BLOKRET SOBRE COLCHAO DE AREIA COM REAPROVEITAMENTO DE MATERIAL	M2	14,35	15,14
SINAPI	83695/1	REJUNTAMENTO PAVIMENTACAO PARALELEPIPEDO BETUME CASCALH INCL MATERIAIS	M2	21,32	22,09
SINAPI	83771	RECOMPOSICAO DE REVESTIMENTO PRIMARIO MEDIDO P/ VOLUME COMPACTADO	M3	6,40	6,68
SINAPI	100576	REGULARIZAÇÃO E COMPACTAÇÃO DE SUBLEITO DE SOLO PREDOMINANTEMENTE ARGILOSO. AF_11/2019	M2	1,34	1,40
SINAPI	100577	REGULARIZAÇÃO E COMPACTAÇÃO DE SUBLEITO DE SOLO PREDOMINANTEMENTE ARENOSO. AF_11/2019	M2	0,60	0,63

FONTE	CÓDIGO	DESCRIÇÃO	UNIDADE	DESONERADO	NÃO DESONERADO
SINAPI	96388	EXECUÇÃO E COMPACTAÇÃO DE BASE E OU SUB BASE PARA PAVIMENTAÇÃO DE SOLOS DE COMPORTAMENTO LATERÍTICO (ARENOSO) - EXCLUSIVE SOLO, ESCAVAÇÃO, CARGA E TRANSPORTE. AF_11/2019	M3	6,25	6,53
SINAPI	96389	EXECUÇÃO E COMPACTAÇÃO DE BASE E OU SUB BASE PARA PAVIMENTAÇÃO DE SOLO (PREDOMINANTEMENTE ARENOSO) COM CIMENTO (TEOR DE 2%) - EXCLUSIVE SOLO, ESCAVAÇÃO, CARGA E TRANSPORTE. AF_11/2019	M3	28,00	28,45
SINAPI	96390	EXECUÇÃO E COMPACTAÇÃO DE BASE E OU SUB BASE PARA PAVIMENTAÇÃO DE SOLO (PREDOMINANTEMENTE ARENOSO) COM CIMENTO (TEOR DE 4%) - EXCLUSIVE SOLO, ESCAVAÇÃO, CARGA E TRANSPORTE. AF_11/2019	M3	44,47	44,89
SINAPI	96391	EXECUÇÃO E COMPACTAÇÃO DE BASE E OU SUB BASE PARA PAVIMENTAÇÃO DE SOLO (PREDOMINANTEMENTE ARENOSO) COM CIMENTO (TEOR DE 6%) - EXCLUSIVE SOLO, ESCAVAÇÃO, CARGA E TRANSPORTE. AF_11/2019	M3	62,00	62,46
SINAPI	96392	EXECUÇÃO E COMPACTAÇÃO DE BASE E OU SUB BASE PARA PAVIMENTAÇÃO DE SOLO (PREDOMINANTEMENTE ARENOSO) COM CIMENTO (TEOR DE 8%) - EXCLUSIVE SOLO, ESCAVAÇÃO, CARGA E TRANSPORTE. AF_11/2019	M3	78,80	79,26
SINAPI	96396	EXECUÇÃO E COMPACTAÇÃO DE BASE E OU SUB BASE PARA PAVIMENTAÇÃO DE BRITA GRADUADA SIMPLES - EXCLUSIVE CARGA E TRANSPORTE. AF_11/2019	M3	122,38	122,90
SINAPI	96397	EXECUÇÃO E COMPACTAÇÃO DE BASE E OU SUB BASE PARA PAVIMENTAÇÃO DE BRITA GRADUADA SIMPLES TRATADA COM CIMENTO - EXCLUSIVE CARGA E TRANSPORTE. AF_11/2019	M3	153,15	153,69
SINAPI	96398	EXECUÇÃO E COMPACTAÇÃO DE BASE E OU SUB BASE PARA PAVIMENTAÇÃO DE CONCRETO COMPACTADO COM ROLO - EXCLUSIVE CARGA E TRANSPORTE. AF_11/2019	M3	195,26	195,89
SINAPI	96399	EXECUÇÃO E COMPACTAÇÃO DE BASE E OU SUB BASE PARA PAVIMENTAÇÃO DE PEDRA RACHÃO - EXCLUSIVE CARGA E TRANSPORTE. AF_11/2019	M3	88,60	89,04
SINAPI	96400	EXECUÇÃO E COMPACTAÇÃO DE BASE E OU SUB BASE PARA PAVIMENTAÇÃO DE MACADAME SECO - EXCLUSIVE CARGA E TRANSPORTE. AF_11/2019	M3	112,33	112,97
SINAPI	96401	EXECUÇÃO DE IMPRIMAÇÃO COM ASFALTO DILUÍDO CM-30. AF_11/2019	M2	6,24	6,27
SINAPI	96402	EXECUÇÃO DE PINTURA DE LIGAÇÃO COM EMULSÃO ASFÁLTICA RR-2C. AF_11/2019	M2	1,59	1,62
SINAPI	100564	EXECUÇÃO E COMPACTAÇÃO DE BASE E OU SUB-BASE PARA PAVIMENTAÇÃO DE SOLO (PREDOMINANTEMENTE ARENOSO) BRITA - 40/60 - EXCLUSIVE SOLO, ESCAVAÇÃO, CARGA E TRANSPORTE. AF_11/2019	M3	70,30	71,01
SINAPI	100565	EXECUÇÃO E COMPACTAÇÃO DE BASE E OU SUB-BASE PARA PAVIMENTAÇÃO DE SOLO (PREDOMINANTEMENTE ARENOSO) BRITA - 50/50 - EXCLUSIVE SOLO, ESCAVAÇÃO, CARGA E TRANSPORTE. AF_11/2019	M3	60,71	61,42
SINAPI	100566	EXECUÇÃO E COMPACTAÇÃO DE BASE E OU SUB-BASE PARA PAVIMENTAÇÃO DE SOLO (PREDOMINANTEMENTE ARENOSO) BRITA - 40/60 COM CIMENTO (TEOR DE 4%) - EXCLUSIVE SOLO, ESCAVAÇÃO, CARGA E TRANSPORTE. AF_11/2019	M3	104,26	104,97
SINAPI	100567	EXECUÇÃO E COMPACTAÇÃO DE BASE E OU SUB-BASE PARA PAVIMENTAÇÃO DE SOLO (PREDOMINANTEMENTE ARENOSO) BRITA - 40/60 COM CIMENTO (TEOR DE 6%) - EXCLUSIVE SOLO, ESCAVAÇÃO, CARGA E TRANSPORTE. AF_11/2019	M3	120,16	120,87
SINAPI	100568	EXECUÇÃO E COMPACTAÇÃO DE BASE E OU SUB-BASE PARA PAVIMENTAÇÃO DE SOLO (PREDOMINANTEMENTE ARENOSO) BRITA - 40/60 COM CIMENTO (TEOR DE 8%) - EXCLUSIVE SOLO, ESCAVAÇÃO, CARGA E TRANSPORTE. AF_11/2019	M3	135,77	136,48
SINAPI	100569	EXECUÇÃO E COMPACTAÇÃO DE BASE E OU SUB-BASE PARA PAVIMENTAÇÃO DE SOLO (PREDOMINANTEMENTE ARENOSO) BRITA - 50/50 COM CIMENTO (TEOR DE 4%) - EXCLUSIVE SOLO, ESCAVAÇÃO, CARGA E TRANSPORTE. AF_11/2019	M3	95,02	95,73
SINAPI	100570	EXECUÇÃO E COMPACTAÇÃO DE BASE E OU SUB-BASE PARA PAVIMENTAÇÃO DE SOLO (PREDOMINANTEMENTE ARENOSO) BRITA - 50/50 COM CIMENTO (TEOR DE 6%) - EXCLUSIVE SOLO, ESCAVAÇÃO, CARGA E TRANSPORTE. AF_11/2019	M3	112,32	113,07
SINAPI	100571	EXECUÇÃO E COMPACTAÇÃO DE BASE E OU SUB-BASE PARA PAVIMENTAÇÃO DE SOLO (PREDOMINANTEMENTE ARENOSO) BRITA - 50/50 COM CIMENTO (TEOR DE 8%) - EXCLUSIVE SOLO, ESCAVAÇÃO, CARGA E TRANSPORTE. AF_11/2019	M3	126,95	127,66
SINAPI	100572	EXECUÇÃO E COMPACTAÇÃO DE BASE E OU SUB-BASE PARA PAVIMENTAÇÃO DE SOLO (PREDOMINANTEMENTE ARGILOSO) BRITA - 40/60 - EXCLUSIVE SOLO, ESCAVAÇÃO, CARGA E TRANSPORTE. AF_11/2019	M3	73,37	74,32
SINAPI	100573	EXECUÇÃO E COMPACTAÇÃO DE BASE E OU SUB-BASE PARA PAVIMENTAÇÃO DE SOLO (PREDOMINANTEMENTE ARGILOSO) BRITA - 50/50 - EXCLUSIVE SOLO, ESCAVAÇÃO, CARGA E TRANSPORTE. AF_11/2019	M3	63,78	64,73
SINAPI	100574	ESPALHAMENTO DE MATERIAL COM TRATOR DE ESTEIRAS. AF_11/2019	M3	0,79	0,84
SINAPI	100575	REGULARIZAÇÃO DE SUPERFÍCIES COM MOTONIVELADORA. AF_11/2019	M2	0,06	0,07
SINAPI	72799	PAVIMENTO EM PARALELEPIPEDO SOBRE COLCHAO DE AREIA REJUNTADO COM ARGAMASSA DE CIMENTO E AREIA NO TRAÇO 1:3 (PEDRAS PEQUENAS 30 A 35 PECAS POR M2)	M2	76,90	78,96
SINAPI	92391	EXECUÇÃO DE PAVIMENTO EM PISO INTERTRAVADO, COM BLOCO PISOGRAMA DE 35 X 25 CM, ESPESSURA 6 CM. AF_12/2015	M2	54,04	54,35
SINAPI	92392	EXECUÇÃO DE PAVIMENTO EM PISO INTERTRAVADO, COM BLOCO PISOGRAMA DE 35 X 25 CM, ESPESSURA 8 CM. AF_12/2015	M2	56,71	57,05
SINAPI	92393	EXECUÇÃO DE PAVIMENTO EM PISO INTERTRAVADO, COM BLOCO SEXTAVADO DE 25 X 25 CM, ESPESSURA 6 CM. AF_12/2015	M2	48,38	48,78
SINAPI	92394	EXECUÇÃO DE PAVIMENTO EM PISO INTERTRAVADO, COM BLOCO SEXTAVADO DE 25 X 25 CM, ESPESSURA 8 CM. AF_12/2015	M2	51,76	52,34
SINAPI	92395	EXECUÇÃO DE PAVIMENTO EM PISO INTERTRAVADO, COM BLOCO SEXTAVADO DE 25 X 25 CM, ESPESSURA 10 CM. AF_12/2015	M2	65,18	66,07
SINAPI	92396	EXECUÇÃO DE PASSEIO EM PISO INTERTRAVADO, COM BLOCO RETANGULAR COR NATURAL DE 20 X 10 CM, ESPESSURA 6 CM. AF_12/2015	M2	56,57	57,83
SINAPI	92397	EXECUÇÃO DE PÁTIO/ESTACIONAMENTO EM PISO INTERTRAVADO, COM BLOCO RETANGULAR COR NATURAL DE 20 X 10 CM, ESPESSURA 6 CM. AF_12/2015	M2	47,54	48,04
SINAPI	92398	EXECUÇÃO DE PÁTIO/ESTACIONAMENTO EM PISO INTERTRAVADO, COM BLOCO RETANGULAR COR NATURAL DE 20 X 10 CM, ESPESSURA 8 CM. AF_12/2015	M2	53,03	53,84
SINAPI	92399	EXECUÇÃO DE VIA EM PISO INTERTRAVADO, COM BLOCO RETANGULAR COR NATURAL DE 20 X 10 CM, ESPESSURA 8 CM. AF_12/2015	M2	54,09	54,94
SINAPI	92400	EXECUÇÃO DE PÁTIO/ESTACIONAMENTO EM PISO INTERTRAVADO, COM BLOCO RETANGULAR DE 20 X 10 CM, ESPESSURA 10 CM. AF_12/2015	M2	64,78	65,88
SINAPI	92401	EXECUÇÃO DE VIA EM PISO INTERTRAVADO, COM BLOCO RETANGULAR DE 20 X 10 CM, ESPESSURA 10 CM. AF_12/2015	M2	65,92	67,06
SINAPI	92402	EXECUÇÃO DE PASSEIO EM PISO INTERTRAVADO, COM BLOCO 16 FACES DE 22 X 11 CM, ESPESSURA 6 CM. AF_12/2015	M2	57,78	59,16
SINAPI	92403	EXECUÇÃO DE PÁTIO/ESTACIONAMENTO EM PISO INTERTRAVADO, COM BLOCO 16 FACES DE 22 X 11 CM, ESPESSURA 6 CM. AF_12/2015	M2	48,62	49,26
SINAPI	92404	EXECUÇÃO DE PÁTIO/ESTACIONAMENTO EM PISO INTERTRAVADO, COM BLOCO 16 FACES DE 22 X 11 CM, ESPESSURA 8 CM. AF_12/2015	M2	54,13	55,06
SINAPI	92405	EXECUÇÃO DE VIA EM PISO INTERTRAVADO, COM BLOCO 16 FACES DE 22 X 11 CM, ESPESSURA 8 CM. AF_12/2015	M2	55,16	56,14
SINAPI	92406	EXECUÇÃO DE PÁTIO/ESTACIONAMENTO EM PISO INTERTRAVADO, COM BLOCO 16 FACES DE 22 X 11 CM, ESPESSURA 10 CM. AF_12/2015	M2	65,89	67,11
SINAPI	92407	EXECUÇÃO DE VIA EM PISO INTERTRAVADO, COM BLOCO 16 FACES DE 22 X 11 CM, ESPESSURA 10 CM. AF_12/2015	M2	67,00	68,27
SINAPI	93679	EXECUÇÃO DE PASSEIO EM PISO INTERTRAVADO, COM BLOCO RETANGULAR COLORIDO DE 20 X 10 CM, ESPESSURA 6 CM. AF_12/2015	M2	61,81	63,07
SINAPI	93680	EXECUÇÃO DE PÁTIO/ESTACIONAMENTO EM PISO INTERTRAVADO, COM BLOCO RETANGULAR COLORIDO DE 20 X 10 CM, ESPESSURA 6 CM. AF_12/2015	M2	52,54	53,04
SINAPI	93681	EXECUÇÃO DE PÁTIO/ESTACIONAMENTO EM PISO INTERTRAVADO, COM BLOCO RETANGULAR COLORIDO DE 20 X 10 CM, ESPESSURA 8 CM. AF_12/2015	M2	63,04	63,85
SINAPI	93682	EXECUÇÃO DE VIA EM PISO INTERTRAVADO, COM BLOCO RETANGULAR COLORIDO DE 20 X 10 CM, ESPESSURA 8 CM. AF_12/2015	M2	64,20	65,05
SINAPI	97114	EXECUÇÃO DE JUNTAS DE CONTRAÇÃO PARA PAVIMENTOS DE CONCRETO. AF_11/2017	M	0,33	0,36
SINAPI	97115	APLICAÇÃO DE GRAXA EM BARRAS DE TRANSFERÊNCIA PARA EXECUÇÃO DE PAVIMENTO DE CONCRETO. AF_11/2017	KG	28,80	29,72
SINAPI	97120	BARRAS DE LIGAÇÃO, AÇO CA-50 DE 10 MM, PARA EXECUÇÃO DE PAVIMENTO DE CONCRETO FORNECIMENTO E INSTALAÇÃO. AF_11/2017	KG	6,51	6,68
SINAPI	97802	PAVIMENTO COM TRATAMENTO SUPERFICIAL SIMPLES, COM EMULSÃO ASFÁLTICA RR-2C. AF_01/2020	M2	4,37	4,40
SINAPI	97803	PAVIMENTO COM TRATAMENTO SUPERFICIAL SIMPLES, COM EMULSÃO ASFÁLTICA RR-2C, COM BANHO DILUÍDO. AF_01/2020	M2	6,53	6,59
SINAPI	97805	PAVIMENTO COM TRATAMENTO SUPERFICIAL DUPLO, COM EMULSÃO ASFÁLTICA RR-2C. AF_01/2020	M2	11,01	11,07
SINAPI	97806	PAVIMENTO COM TRATAMENTO SUPERFICIAL DUPLO, COM EMULSÃO ASFÁLTICA RR-2C, COM BANHO DILUÍDO. AF_01/2020	M2	13,15	13,22

FONTE	CÓDIGO	DESCRIÇÃO	UNIDADE	DESONERADO	NÃO DESONERADO
SINAPI	97807	PAVIMENTO COM TRATAMENTO SUPERFICIAL DUPLO, COM EMULSÃO ASFÁLTICA RR-2C, COM CAPA SELANTE. AF_01/2020	M2	14,99	15,06
SINAPI	97809	PAVIMENTO COM TRATAMENTO SUPERFICIAL TRIPLO, COM EMULSÃO ASFÁLTICA RR-2C. AF_01/2020	M2	12,28	12,36
SINAPI	97810	PAVIMENTO COM TRATAMENTO SUPERFICIAL TRIPLO, COM EMULSÃO ASFÁLTICA RR-2C, COM BANHO DILUÍDO. AF_01/2020	M2	13,28	13,39
SINAPI	97811	PAVIMENTO COM TRATAMENTO SUPERFICIAL TRIPLO, COM EMULSÃO ASFÁLTICA RR-2C, COM CAPA SELANTE. AF_01/2020	M2	15,16	15,27
SINAPI	72947	SINALIZACAO HORIZONTAL COM TINTA RETRORREFLETIVA A BASE DE RESINA ACRILICA COM MICROESFERAS DE VIDRO	M2	14,26	14,33
SINAPI	83693	CAIACAO EM MEIO FIO	M2	3,33	3,70
SINAPI	95995	EXECUÇÃO DE PAVIMENTO COM APLICAÇÃO DE CONCRETO ASFÁLTICO, CAMADA DE ROLAMENTO - EXCLUSIVE CARGA E TRANSPORTE. AF_11/2019	M3	1.005,27	1.008,72
SINAPI	95996	EXECUÇÃO DE PAVIMENTO COM APLICAÇÃO DE CONCRETO ASFÁLTICO, CAMADA DE BINDER - EXCLUSIVE CARGA E TRANSPORTE. AF_11/2019	M3	956,43	958,88
SINAPI	96001	FRESAGEM DE PAVIMENTO ASFÁLTICO (PROFUNDIDADE ATÉ 5,0 CM) - EXCLUSIVE TRANSPORTE. AF_11/2019	M2	4,81	4,89
SINAPI	96393	USINAGEM DE BRITA GRADUADA SIMPLES. AF_03/2020	M3	115,43	115,61
SINAPI	96394	USINAGEM DE BRITA GRADUADA TRATADA COM CIMENTO. AF_03/2020	M3	145,24	145,42
SINAPI	96395	USINAGEM DE CONCRETO PARA COMPACTAÇÃO COM ROLO. AF_03/2020	M3	188,31	188,60
SINAPI	101020	USINAGEM DE CONCRETO ASFÁLTICO COM CAP 50/70, PARA CAMADA DE BINDER, PADRÃO DNIT FAIXA B, EM USINA DE ASFALTO CONTÍNUA DE 80 TON/H. AF_03/2020	T	273,20	273,63
SINAPI	101021	USINAGEM DE CONCRETO ASFÁLTICO COM CAP 50/70, PARA CAMADA DE ROLAMENTO, PADRÃO DNIT FAIXA C, EM USINA DE ASFALTO CONTÍNUA DE 80 TON/H. AF_03/2020	T	278,02	278,46
SINAPI	101022	USINAGEM DE CONCRETO ASFÁLTICO COM CAP 50/70, PARA CAMADA DE BINDER, PADRÃO DNIT FAIXA B, EM USINA DE ASFALTO CONTÍNUA DE 140 TON/H. AF_03/2020_P	T	239,96	240,12
SINAPI	101023	USINAGEM DE CONCRETO ASFÁLTICO COM CAP 50/70, PARA CAMADA DE ROLAMENTO, PADRÃO DNIT FAIXA C, EM USINA DE ASFALTO CONTÍNUA DE 140 TON/H. AF_03/2020_P	T	245,91	246,09
SINAPI	101024	USINAGEM DE CONCRETO ASFÁLTICO COM CAP 50/70, PARA CAMADA DE BINDER, PADRÃO DNIT FAIXA B, EM USINA DE ASFALTO GRAVIMÉTRICA DE 150 TON/H. AF_03/2020_P	T	244,06	244,24
SINAPI	101025	USINAGEM DE CONCRETO ASFÁLTICO COM CAP 50/70 PARA CAMADA DE ROLAMENTO, PADRÃO DNIT FAIXA C, EM USINA DE ASFALTO GRAVIMÉTRICA DE 150 TON/H. AF_03/2020_P	T	248,88	249,07
SINAPI	101026	USINAGEM DE PRÉ MISTURADO A FRIO, PARA CAMADA DE BINDER, PADRÃO DNIT FAIXA B. AF_03/2020_P	T	259,97	260,57
SINAPI	101027	USINAGEM DE PRÉ MISTURADO A FRIO, PARA CAMADA DE ROLAMENTO, PADRÃO DNIT FAIXA C. AF_03/2020_P	T	286,75	287,36
SINAPI	88411	APLICAÇÃO MANUAL DE FUNDO SELADOR ACRÍLICO EM PANOS COM PRESENÇA DE VÃOS DE EDIFÍCIOS DE MÚLTIPLOS PAVIMENTOS. AF_06/2014	M2	2,21	2,34
SINAPI	88412	APLICAÇÃO MANUAL DE FUNDO SELADOR ACRÍLICO EM PANOS CEGOS DE FACHADA (SEM PRESENÇA DE VÃOS) DE EDIFÍCIOS DE MÚLTIPLOS PAVIMENTOS. AF_06/2014	M2	1,70	1,77
SINAPI	88413	APLICAÇÃO MANUAL DE FUNDO SELADOR ACRÍLICO EM SUPERFÍCIES EXTERNAS DE SACADA DE EDIFÍCIOS DE MÚLTIPLOS PAVIMENTOS. AF_06/2014	M2	3,25	3,49
SINAPI	88414	APLICAÇÃO MANUAL DE FUNDO SELADOR ACRÍLICO EM SUPERFÍCIES INTERNAS DA SACADA DE EDIFÍCIOS DE MÚLTIPLOS PAVIMENTOS. AF_06/2014	M2	3,57	3,86
SINAPI	88415	APLICAÇÃO MANUAL DE FUNDO SELADOR ACRÍLICO EM PAREDES EXTERNAS DE CASAS. AF_06/2014	M2	2,38	2,53
SINAPI	88416	APLICAÇÃO MANUAL DE PINTURA COM TINTA TEXTURIZADA ACRÍLICA EM PANOS COM PRESENÇA DE VÃOS DE EDIFÍCIOS DE MÚLTIPLOS PAVIMENTOS, UMA COR. AF_06/2014	M2	13,87	14,28
SINAPI	88417	APLICAÇÃO MANUAL DE PINTURA COM TINTA TEXTURIZADA ACRÍLICA EM PANOS CEGOS DE FACHADA (SEM PRESENÇA DE VÃOS) DE EDIFÍCIOS DE MÚLTIPLOS PAVIMENTOS, UMA COR. AF_06/2014	M2	12,05	12,25
SINAPI	88420	APLICAÇÃO MANUAL DE PINTURA COM TINTA TEXTURIZADA ACRÍLICA EM SUPERFÍCIES EXTERNAS DE SACADA DE EDIFÍCIOS DE MÚLTIPLOS PAVIMENTOS, UMA COR. AF_06/2014	M2	17,53	18,38
SINAPI	88421	APLICAÇÃO MANUAL DE PINTURA COM TINTA TEXTURIZADA ACRÍLICA EM SUPERFÍCIES INTERNAS DA SACADA DE EDIFÍCIOS DE MÚLTIPLOS PAVIMENTOS, UMA COR. AF_06/2014	M2	18,69	19,67
SINAPI	88423	APLICAÇÃO MANUAL DE PINTURA COM TINTA TEXTURIZADA ACRÍLICA EM PAREDES EXTERNAS DE CASAS, UMA COR. AF_06/2014	M2	14,44	14,91
SINAPI	88424	APLICAÇÃO MANUAL DE PINTURA COM TINTA TEXTURIZADA ACRÍLICA EM PANOS COM PRESENÇA DE VÃOS DE EDIFÍCIOS DE MÚLTIPLOS PAVIMENTOS, DUAS CORES. AF_06/2014	M2	16,35	17,06
SINAPI	88426	APLICAÇÃO MANUAL DE PINTURA COM TINTA TEXTURIZADA ACRÍLICA EM PANOS CEGOS DE FACHADA (SEM PRESENÇA DE VÃOS) DE EDIFÍCIOS DE MÚLTIPLOS PAVIMENTOS, DUAS CORES. AF_06/2014	M2	13,23	13,56
SINAPI	88428	APLICAÇÃO MANUAL DE PINTURA COM TINTA TEXTURIZADA ACRÍLICA EM SUPERFÍCIES EXTERNAS DE SACADA DE EDIFÍCIOS DE MÚLTIPLOS PAVIMENTOS, DUAS CORES. AF_06/2014	M2	22,65	24,11
SINAPI	88429	APLICAÇÃO MANUAL DE PINTURA COM TINTA TEXTURIZADA ACRÍLICA EM SUPERFÍCIES INTERNAS DA SACADA DE EDIFÍCIOS DE MÚLTIPLOS PAVIMENTOS, DUAS CORES. AF_06/2014	M2	24,67	26,36
SINAPI	88431	APLICAÇÃO MANUAL DE PINTURA COM TINTA TEXTURIZADA ACRÍLICA EM PAREDES EXTERNAS DE CASAS, DUAS CORES. AF_06/2014	M2	17,34	18,17
SINAPI	88432	APLICAÇÃO MANUAL DE PINTURA COM TINTA TEXTURIZADA ACRÍLICA EM MOLDURAS DE EPS, PRÉ-FABRICADOS, OU OUTROS. AF_06/2014	M2	12,74	13,76
SINAPI	88482	APLICAÇÃO DE FUNDO SELADOR LÁTEX PVA EM TETO, UMA DEMÃO. AF_06/2014	M2	3,06	3,16
SINAPI	88483	APLICAÇÃO DE FUNDO SELADOR LÁTEX PVA EM PAREDES, UMA DEMÃO. AF_06/2014	M2	2,84	2,92
SINAPI	88484	APLICAÇÃO DE FUNDO SELADOR ACRÍLICO EM TETO, UMA DEMÃO. AF_06/2014	M2	2,39	2,54
SINAPI	88485	APLICAÇÃO DE FUNDO SELADOR ACRÍLICO EM PAREDES, UMA DEMÃO. AF_06/2014	M2	2,09	2,20
SINAPI	88486	APLICAÇÃO MANUAL DE PINTURA COM TINTA LÁTEX PVA EM TETO, DUAS DEMÃOS. AF_06/2014	M2	9,12	9,61
SINAPI	88487	APLICAÇÃO MANUAL DE PINTURA COM TINTA LÁTEX PVA EM PAREDES, DUAS DEMÃOS. AF_06/2014	M2	8,15	8,52
SINAPI	88488	APLICAÇÃO MANUAL DE PINTURA COM TINTA LÁTEX ACRÍLICA EM TETO, DUAS DEMÃOS. AF_06/2014	M2	11,70	12,41
SINAPI	88489	APLICAÇÃO MANUAL DE PINTURA COM TINTA LÁTEX ACRÍLICA EM PAREDES, DUAS DEMÃOS. AF_06/2014	M2	10,32	10,86
SINAPI	88490	APLICAÇÃO MECÂNICA DE PINTURA COM TINTA LÁTEX PVA EM TETO, DUAS DEMÃOS. AF_06/2014	M2	6,58	6,71
SINAPI	88491	APLICAÇÃO MECÂNICA DE PINTURA COM TINTA LÁTEX PVA EM PAREDES, DUAS DEMÃOS. AF_06/2014	M2	6,35	6,45
SINAPI	88492	APLICAÇÃO MECÂNICA DE PINTURA COM TINTA LÁTEX ACRÍLICA EM TETO, DUAS DEMÃOS. AF_06/2014	M2	7,91	8,08
SINAPI	88493	APLICAÇÃO MECÂNICA DE PINTURA COM TINTA LÁTEX ACRÍLICA EM PAREDES, DUAS DEMÃOS. AF_06/2014	M2	7,57	7,71
SINAPI	88494	APLICAÇÃO E LIXAMENTO DE MASSA LÁTEX EM TETO, UMA DEMÃO. AF_06/2014	M2	14,54	16,01
SINAPI	88495	APLICAÇÃO E LIXAMENTO DE MASSA LÁTEX EM PAREDES, UMA DEMÃO. AF_06/2014	M2	7,94	8,62
SINAPI	88496	APLICAÇÃO E LIXAMENTO DE MASSA LÁTEX EM TETO, DUAS DEMÃOS. AF_06/2014	M2	19,76	21,71
SINAPI	88497	APLICAÇÃO E LIXAMENTO DE MASSA LÁTEX EM PAREDES, DUAS DEMÃOS. AF_06/2014	M2	10,95	11,86
SINAPI	95305	TEXTURA ACRÍLICA, APLICAÇÃO MANUAL EM PAREDE, UMA DEMÃO. AF_09/2016	M2	10,71	11,25
SINAPI	95306	TEXTURA ACRÍLICA, APLICAÇÃO MANUAL EM TETO, UMA DEMÃO. AF_09/2016	M2	12,46	13,21
SINAPI	95622	APLICAÇÃO MANUAL DE TINTA LÁTEX ACRÍLICA EM PANOS COM PRESENÇA DE VÃOS DE EDIFÍCIOS DE MÚLTIPLOS PAVIMENTOS, DUAS DEMÃOS. AF_11/2016	M2	10,54	11,39
SINAPI	95623	APLICAÇÃO MANUAL DE TINTA LÁTEX ACRÍLICA EM PANOS SEM PRESENÇA DE VÃOS DE EDIFÍCIOS DE MÚLTIPLOS PAVIMENTOS, DUAS DEMÃOS. AF_11/2016	M2	8,08	8,62
SINAPI	95624	APLICAÇÃO MANUAL DE TINTA LÁTEX ACRÍLICA EM SUPERFÍCIES EXTERNAS DE SACADA DE EDIFÍCIOS DE MÚLTIPLOS PAVIMENTOS, DUAS DEMÃOS. AF_11/2016	M2	15,58	17,02
SINAPI	95625	APLICAÇÃO MANUAL DE TINTA LÁTEX ACRÍLICA EM SUPERFÍCIES INTERNAS DE SACADA DE EDIFÍCIOS DE MÚLTIPLOS PAVIMENTOS, DUAS DEMÃOS. AF_11/2016	M2	17,17	18,80
SINAPI	95626	APLICAÇÃO MANUAL DE TINTA LÁTEX ACRÍLICA EM PAREDE EXTERNAS DE CASAS, DUAS DEMÃOS. AF_11/2016	M2	11,35	12,28
SINAPI	96126	APLICAÇÃO MANUAL DE MASSA ACRÍLICA EM PANOS DE FACHADA COM PRESENÇA DE VÃOS, DE EDIFÍCIOS DE MÚLTIPLOS PAVIMENTOS, UMA DEMÃO. AF_05/2017	M2	13,30	14,35
SINAPI	96127	APLICAÇÃO MANUAL DE MASSA ACRÍLICA EM PANOS DE FACHADA SEM PRESENÇA DE VÃOS, DE EDIFÍCIOS DE MÚLTIPLOS PAVIMENTOS, UMA DEMÃO. AF_05/2017	M2	10,21	10,88
SINAPI	96128	APLICAÇÃO MANUAL DE MASSA ACRÍLICA EM SUPERFÍCIES EXTERNAS DE SACADA DE EDIFÍCIOS DE MÚLTIPLOS PAVIMENTOS, UMA DEMÃO. AF_05/2017	M2	19,56	21,36
SINAPI	96129	APLICAÇÃO MANUAL DE MASSA ACRÍLICA EM SUPERFÍCIES INTERNAS DE SACADA DE EDIFÍCIOS DE MÚLTIPLOS PAVIMENTOS, UMA DEMÃO. AF_05/2017	M2	21,55	23,59
SINAPI	96130	APLICAÇÃO MANUAL DE MASSA ACRÍLICA EM PAREDES EXTERNAS DE CASAS, UMA DEMÃO. AF_05/2017	M2	14,27	15,43
SINAPI	96131	APLICAÇÃO MANUAL DE MASSA ACRÍLICA EM PANOS DE FACHADA COM PRESENÇA DE VÃOS, DE EDIFÍCIOS DE MÚLTIPLOS PAVIMENTOS, DUAS DEMÃOS. AF_05/2017	M2	18,40	19,80

FONTE	CÓDIGO	DESCRIÇÃO	UNIDADE	DESONERADO	NÃO DESONERADO
SINAPI	96132	APLICAÇÃO MANUAL DE MASSA ACRÍLICA EM PANOS DE FACHADA SEM PRESENÇA DE VÃOS, DE EDIFÍCIOS DE MÚLTIPLOS PAVIMENTOS, DUAS DEMÃOS. AF_05/2017	M2	14,28	15,19
SINAPI	96133	APLICAÇÃO MANUAL DE MASSA ACRÍLICA EM SUPERFÍCIES EXTERNAS DE SACADA DE EDIFÍCIOS DE MÚLTIPLOS PAVIMENTOS, DUAS DEMÃOS. AF_05/2017	M2	26,73	29,12
SINAPI	96134	APLICAÇÃO MANUAL DE MASSA ACRÍLICA EM SUPERFÍCIES INTERNAS DE SACADA DE EDIFÍCIOS DE MÚLTIPLOS PAVIMENTOS, DUAS DEMÃOS. AF_05/2017	M2	29,39	32,09
SINAPI	96135	APLICAÇÃO MANUAL DE MASSA ACRÍLICA EM PAREDES EXTERNAS DE CASAS, DUAS DEMÃOS. AF_05/2017	M2	19,72	21,28
SINAPI	6082	PINTURA EM VERNIZ SINTETICO BRILHANTE EM MADEIRA, TRES DEMAOS	M2	15,16	16,56
SINAPI	40905	VERNIZ SINTETICO EM MADEIRA, DUAS DEMAOS	M2	19,96	21,36
SINAPI	73739/1	PINTURA ESMALTE ACETINADO EM MADEIRA, DUAS DEMAOS	M2	15,59	16,84
SINAPI	74065/1	PINTURA ESMALTE FOSCO PARA MADEIRA, DUAS DEMAOS, SOBRE FUNDO NIVELADOR BRANCO	M2	21,76	23,23
SINAPI	74065/2	PINTURA ESMALTE ACETINADO PARA MADEIRA, DUAS DEMAOS, SOBRE FUNDO NIVELADOR BRANCO	M2	21,32	22,79
SINAPI	74065/3	PINTURA ESMALTE BRILHANTE PARA MADEIRA, DUAS DEMAOS, SOBRE FUNDO NIVELADOR BRANCO	M2	21,19	22,66
SINAPI	79463	PINTURA A OLEO, 1 DEMAO	M2	12,76	13,92
SINAPI	79464	PINTURA A OLEO, 2 DEMAOS	M2	17,32	18,79
SINAPI	79466	PINTURA COM VERNIZ POLIURETANO, 2 DEMAOS	M2	17,26	18,47
SINAPI	79497/1	PINTURA A OLEO, 3 DEMAOS	M2	21,62	23,40
SINAPI	84645	VERNIZ SINTETICO BRILHANTE, 2 DEMAOS	M2	17,00	18,21
SINAPI	84657	FUNDO SINTETICO NIVELADOR BRANCO	M2	8,49	8,99
SINAPI	84659	PINTURA ESMALTE FOSCO EM MADEIRA, DUAS DEMAOS	M2	14,51	15,60
SINAPI	84679	PINTURA IMUNIZANTE PARA MADEIRA, DUAS DEMAOS	M2	15,92	17,39
SINAPI	95464	PINTURA VERNIZ POLIURETANO BRILHANTE EM MADEIRA, TRES DEMAOS	M2	20,06	21,46
SINAPI	100716	JATEAMENTO ABRASIVO COM GRANALHA DE AÇO EM PERFIL METÁLICO EM FÁBRICA. AF_01/2020	M2	21,29	21,64
SINAPI	100717	LIXAMENTO MANUAL EM SUPERFÍCIES METÁLICAS EM OBRA. AF_01/2020	M2	6,58	7,28
SINAPI	100718	COLOCAÇÃO DE FITA PROTETORA PARA PINTURA. AF_01/2020	M	0,94	1,04
SINAPI	100719	PINTURA COM TINTA ALQUÍDICA DE FUNDO (TIPO ZARCÃO) PULVERIZADA SOBRE PERFIL METÁLICO EXECUTADO EM FÁBRICA (POR DEMÃO). AF_01/2020	M2	7,94	8,09
SINAPI	100720	PINTURA COM TINTA ALQUÍDICA DE FUNDO (TIPO ZARCÃO) APLICADA A ROLO OU PINCEL SOBRE PERFIL METÁLICO EXECUTADO EM FÁBRICA (POR DEMÃO). AF_01/2020	M2	7,61	8,11
SINAPI	100721	PINTURA COM TINTA ALQUÍDICA DE FUNDO (TIPO ZARCÃO) PULVERIZADA SOBRE SUPERFÍCIES METÁLICAS (EXCETO PERFIL) EXECUTADO EM OBRA (POR DEMÃO). AF_01/2020	M2	17,80	19,03
SINAPI	100722	PINTURA COM TINTA ALQUÍDICA DE FUNDO (TIPO ZARCÃO) APLICADA A ROLO OU PINCEL SOBRE SUPERFÍCIES METÁLICAS (EXCETO PERFIL) EXECUTADO EM OBRA (POR DEMÃO). AF_01/2020	M2	16,80	18,39
SINAPI	100723	PINTURA COM TINTA ALQUÍDICA DE FUNDO E ACABAMENTO (ESMALTE SINTÉTICO GRAFITE) PULVERIZADA SOBRE PERFIL METÁLICO EXECUTADO EM FÁBRICA (POR DEMÃO). AF_01/2020	M2	7,81	7,96
SINAPI	100724	PINTURA COM TINTA ALQUÍDICA DE FUNDO E ACABAMENTO (ESMALTE SINTÉTICO GRAFITE) APLICADA A ROLO OU PINCEL SOBRE PERFIL METÁLICO EXECUTADO EM FÁBRICA (POR DEMÃO). AF_01/2020	M2	9,39	9,89
SINAPI	100725	PINTURA COM TINTA ALQUÍDICA DE FUNDO E ACABAMENTO (ESMALTE SINTÉTICO GRAFITE) PULVERIZADA SOBRE SUPERFÍCIES METÁLICAS (EXCETO PERFIL) EXECUTADO EM OBRA (POR DEMÃO). AF_01/2020	M2	17,26	18,49
SINAPI	100726	PINTURA COM TINTA ALQUÍDICA DE FUNDO E ACABAMENTO (ESMALTE SINTÉTICO GRAFITE) APLICADA A ROLO OU PINCEL SOBRE SUPERFÍCIES METÁLICAS (EXCETO PERFIL) EXECUTADO EM OBRA (POR DEMÃO). AF_01/2020	M2	18,49	20,08
SINAPI	100727	PINTURA COM TINTA EPOXÍDICA DE FUNDO PULVERIZADA SOBRE PERFIL METÁLICO EXECUTADO EM FÁBRICA (POR DEMÃO). AF_01/2020	M2	13,26	13,42
SINAPI	100728	PINTURA COM TINTA EPOXÍDICA DE FUNDO APLICADA A ROLO OU PINCEL SOBRE PERFIL METÁLICO EXECUTADO EM FÁBRICA (POR DEMÃO). AF_01/2020	M2	12,97	13,51
SINAPI	100729	PINTURA COM TINTA EPOXÍDICA DE ACABAMENTO PULVERIZADA SOBRE PERFIL METÁLICO EXECUTADO EM FÁBRICA (POR DEMÃO). AF_01/2020	M2	16,03	16,19
SINAPI	100730	PINTURA COM TINTA EPOXÍDICA DE ACABAMENTO APLICADA A ROLO OU PINCEL SOBRE PERFIL METÁLICO EXECUTADO EM FÁBRICA (POR DEMÃO). AF_01/2020	M2	18,35	18,89
SINAPI	100733	PINTURA COM TINTA ACRÍLICA DE FUNDO PULVERIZADA SOBRE SUPERFÍCIES METÁLICAS (EXCETO PERFIL) EXECUTADO EM OBRA (POR DEMÃO). AF_01/2020	M2	8,58	9,29
SINAPI	100734	PINTURA COM TINTA ACRÍLICA DE FUNDO APLICADA A ROLO OU PINCEL SOBRE SUPERFÍCIES METÁLICAS (EXCETO PERFIL) EXECUTADO EM OBRA (POR DEMÃO). AF_01/2020	M2	10,77	11,83
SINAPI	100735	PINTURA COM TINTA ACRÍLICA DE ACABAMENTO PULVERIZADA SOBRE SUPERFÍCIES METÁLICAS (EXCETO PERFIL) EXECUTADO EM OBRA (POR DEMÃO). AF_01/2020	M2	7,07	7,78
SINAPI	100736	PINTURA COM TINTA ACRÍLICA DE ACABAMENTO APLICADA A ROLO OU PINCEL SOBRE SUPERFÍCIES METÁLICAS (EXCETO PERFIL) EXECUTADO EM OBRA (POR DEMÃO). AF_01/2020	M2	9,59	10,65
SINAPI	100739	PINTURA COM TINTA ALQUÍDICA DE ACABAMENTO (ESMALTE SINTÉTICO ACETINADO) PULVERIZADA SOBRE PERFIL METÁLICO EXECUTADO EM FÁBRICA (POR DEMÃO). AF_01/2020	M2	7,35	7,50
SINAPI	100740	PINTURA COM TINTA ALQUÍDICA DE ACABAMENTO (ESMALTE SINTÉTICO ACETINADO) APLICADA A ROLO OU PINCEL SOBRE PERFIL METÁLICO EXECUTADO EM FÁBRICA (POR DEMÃO). AF_01/2020	M2	7,74	8,24
SINAPI	100741	PINTURA COM TINTA ALQUÍDICA DE ACABAMENTO (ESMALTE SINTÉTICO ACETINADO) PULVERIZADA SOBRE SUPERFÍCIES METÁLICAS (EXCETO PERFIL) EXECUTADO EM OBRA (POR DEMÃO). AF_01/2020	M2	17,03	18,26
SINAPI	100742	PINTURA COM TINTA ALQUÍDICA DE ACABAMENTO (ESMALTE SINTÉTICO ACETINADO) APLICADA A ROLO OU PINCEL SOBRE SUPERFÍCIES METÁLICAS (EXCETO PERFIL) EXECUTADO EM OBRA (POR DEMÃO). AF_01/2020	M2	16,89	18,48
SINAPI	100743	PINTURA COM TINTA ALQUÍDICA DE ACABAMENTO (ESMALTE SINTÉTICO BRILHANTE) PULVERIZADA SOBRE PERFIL METÁLICO EXECUTADO EM FÁBRICA (POR DEMÃO). AF_01/2020	M2	7,19	7,34
SINAPI	100744	PINTURA COM TINTA ALQUÍDICA DE ACABAMENTO (ESMALTE SINTÉTICO BRILHANTE) APLICADA A ROLO OU PINCEL SOBRE PERFIL METÁLICO EXECUTADO EM FÁBRICA (POR DEMÃO). AF_01/2020	M2	7,65	8,15
SINAPI	100745	PINTURA COM TINTA ALQUÍDICA DE ACABAMENTO (ESMALTE SINTÉTICO BRILHANTE) PULVERIZADA SOBRE SUPERFÍCIES METÁLICAS (EXCETO PERFIL) EXECUTADO EM OBRA (POR DEMÃO). AF_01/2020	M2	16,87	18,10
SINAPI	100746	PINTURA COM TINTA ALQUÍDICA DE ACABAMENTO (ESMALTE SINTÉTICO BRILHANTE) APLICADA A ROLO OU PINCEL SOBRE SUPERFÍCIES METÁLICAS (EXCETO PERFIL) EXECUTADO EM OBRA (POR DEMÃO). AF_01/2020	M2	16,79	18,38
SINAPI	100747	PINTURA COM TINTA ALQUÍDICA DE ACABAMENTO (ESMALTE SINTÉTICO FOSCO) PULVERIZADA SOBRE PERFIL METÁLICO EXECUTADO EM FÁBRICA (POR DEMÃO). AF_01/2020	M2	7,88	8,03
SINAPI	100748	PINTURA COM TINTA ALQUÍDICA DE ACABAMENTO (ESMALTE SINTÉTICO FOSCO) APLICADA A ROLO OU PINCEL SOBRE PERFIL METÁLICO EXECUTADO EM FÁBRICA (POR DEMÃO). AF_01/2020	M2	8,08	8,58
SINAPI	100749	PINTURA COM TINTA ALQUÍDICA DE ACABAMENTO (ESMALTE SINTÉTICO FOSCO) PULVERIZADA SOBRE SUPERFÍCIES METÁLICAS (EXCETO PERFIL) EXECUTADO EM OBRA (POR DEMÃO). AF_01/2020	M2	17,59	18,82
SINAPI	100750	PINTURA COM TINTA ALQUÍDICA DE ACABAMENTO (ESMALTE SINTÉTICO FOSCO) APLICADA A ROLO OU PINCEL SOBRE SUPERFÍCIES METÁLICAS (EXCETO PERFIL) EXECUTADO EM OBRA (POR DEMÃO). AF_01/2020	M2	17,24	18,83
SINAPI	100751	PINTURA COM TINTA EPOXÍDICA DE ACABAMENTO PULVERIZADA SOBRE PERFIL METÁLICO EXECUTADO EM FÁBRICA (02 DEMÃOS). AF_01/2020	M2	32,10	32,42
SINAPI	100752	PINTURA COM TINTA EPOXÍDICA DE ACABAMENTO APLICADA A ROLO OU PINCEL SOBRE PERFIL METÁLICO EXECUTADO EM FÁBRICA (02 DEMÃOS). AF_01/2020	M2	36,71	37,79
SINAPI	100753	PINTURA COM TINTA ACRÍLICA DE ACABAMENTO PULVERIZADA SOBRE SUPERFÍCIES METÁLICAS (EXCETO PERFIL) EXECUTADO EM OBRA (02 DEMÃOS). AF_01/2020	M2	14,17	15,59
SINAPI	100754	PINTURA COM TINTA ACRÍLICA DE ACABAMENTO APLICADA A ROLO OU PINCEL SOBRE SUPERFÍCIES METÁLICAS (EXCETO PERFIL) EXECUTADO EM OBRA (02 DEMÃOS). AF_01/2020	M2	19,18	21,31
SINAPI	100757	PINTURA COM TINTA ALQUÍDICA DE ACABAMENTO (ESMALTE SINTÉTICO ACETINADO) PULVERIZADA SOBRE SUPERFÍCIES METÁLICAS (EXCETO PERFIL) EXECUTADO EM OBRA (02 DEMÃOS). AF_01/2020	M2	34,07	36,54
SINAPI	100758	PINTURA COM TINTA ALQUÍDICA DE ACABAMENTO (ESMALTE SINTÉTICO ACETINADO) APLICADA A ROLO OU PINCEL SOBRE SUPERFÍCIES METÁLICAS (EXCETO PERFIL) EXECUTADO EM OBRA (02 DEMÃOS). AF_01/2020	M2	33,81	36,98
SINAPI	100759	PINTURA COM TINTA ALQUÍDICA DE ACABAMENTO (ESMALTE SINTÉTICO BRILHANTE) PULVERIZADA SOBRE SUPERFÍCIES METÁLICAS (EXCETO PERFIL) EXECUTADO EM OBRA (02 DEMÃOS). AF_01/2020	M2	33,75	36,22
SINAPI	100760	PINTURA COM TINTA ALQUÍDICA DE ACABAMENTO (ESMALTE SINTÉTICO BRILHANTE) APLICADA A ROLO OU PINCEL SOBRE SUPERFÍCIES METÁLICAS (EXCETO PERFIL) EXECUTADO EM OBRA (02 DEMÃOS). AF_01/2020	M2	33,61	36,78
SINAPI	100761	PINTURA COM TINTA ALQUÍDICA DE ACABAMENTO (ESMALTE SINTÉTICO FOSCO) PULVERIZADA SOBRE SUPERFÍCIES METÁLICAS (EXCETO PERFIL) EXECUTADO EM OBRA (02 DEMÃOS). AF_01/2020	M2	35,20	37,67

FONTE	CÓDIGO	DESCRIÇÃO	UNIDADE	DESONERADO	NÃO DESONERADO
SINAPI	100762	PINTURA COM TINTA ALQUÍDICA DE ACABAMENTO (ESMALTE SINTÉTICO FOSCO) APLICADA A ROLO OU PINCEL SOBRE SUPERFÍCIES METÁLICAS (EXCETO PERFIL) EXECUTADO EM OBRA (02 DEMÃOS). AF_01/2020	M2	34,51	37,68
SINAPI	41595	PINTURA ACRILICA DE FAIXAS DE DEMARCACAO EM QUADRA POLIESPORTIVA, 5 CM DE LARGURA	M	9,04	10,05
SINAPI	73978/1	PINTURA HIDROFUGANTE COM SILICONE SOBRE PISO CIMENTADO, UMA DEMAO	M2	14,61	15,77
SINAPI	74245/1	PINTURA ACRILICA EM PISO CIMENTADO DUAS DEMAOS	M2	12,12	13,33
SINAPI	79467	PINTURA COM TINTA A BASE DE BORRACHA CLORADA , DE FAIXAS DE DEMARCACAO, EM QUADRA POLIESPORTIVA, 5 CM DE LARGURA.	ML	11,18	12,19
SINAPI	79500/2	PINTURA ACRILICA EM PISO CIMENTADO, TRES DEMAOS	M2	16,99	18,62
SINAPI	84663	APLICACAO DE VERNIZ POLIURETANO FOSCO SOBRE PISO DE PEDRAS DECORATIVAS, 3 DEMAOS	M2	20,67	22,22
SINAPI	84665	PINTURA ACRILICA PARA SINALIZAÇÃO HORIZONTAL EM PISO CIMENTADO	M2	18,76	20,44
SINAPI	84666	POLIMENTO E ENCERAMENTO DE PISO EM MADEIRA	M2	17,93	19,94
SINAPI	72191	RECOLOCACAO DE TACOS DE MADEIRA COM REAPROVEITAMENTO DE MATERIAL E ASSENTAMENTO COM ARGAMASSA 1:4 (CIMENTO E AREIA)	M2	65,77	72,66
SINAPI	73734/1	PISO EM TACO DE MADEIRA 7X21CM, ASSENTADO COM ARGAMASSA TRACO 1:4 (CIMENTO E AREIA MEDIA)	M2	170,15	174,24
SINAPI	84181	PISO EM TACO DE MADEIRA 7X21CM, FIXADO COM COLA BASE DE PVA	M2	150,15	151,92
SINAPI	87246	REVESTIMENTO CERÂMICO PARA PISO COM PLACAS TIPO ESMALTADA EXTRA DE DIMENSÕES 35X35 CM APLICADA EM AMBIENTES DE ÁREA MENOR QUE 5 M2. AF_06/2014	M2	48,65	50,74
SINAPI	87247	REVESTIMENTO CERÂMICO PARA PISO COM PLACAS TIPO ESMALTADA EXTRA DE DIMENSÕES 35X35 CM APLICADA EM AMBIENTES DE ÁREA ENTRE 5 M2 E 10 M2. AF_06/2014	M2	43,08	44,52
SINAPI	87248	REVESTIMENTO CERÂMICO PARA PISO COM PLACAS TIPO ESMALTADA EXTRA DE DIMENSÕES 35X35 CM APLICADA EM AMBIENTES DE ÁREA MAIOR QUE 10 M2. AF_06/2014	M2	38,59	39,45
SINAPI	87249	REVESTIMENTO CERÂMICO PARA PISO COM PLACAS TIPO ESMALTADA EXTRA DE DIMENSÕES 45X45 CM APLICADA EM AMBIENTES DE ÁREA MENOR QUE 5 M2. AF_06/2014	M2	53,89	56,52
SINAPI	87250	REVESTIMENTO CERÂMICO PARA PISO COM PLACAS TIPO ESMALTADA EXTRA DE DIMENSÕES 45X45 CM APLICADA EM AMBIENTES DE ÁREA ENTRE 5 M2 E 10 M2. AF_06/2014	M2	45,09	46,70
SINAPI	87251	REVESTIMENTO CERÂMICO PARA PISO COM PLACAS TIPO ESMALTADA EXTRA DE DIMENSÕES 45X45 CM APLICADA EM AMBIENTES DE ÁREA MAIOR QUE 10 M2. AF_06/2014	M2	39,38	40,29
SINAPI	87255	REVESTIMENTO CERÂMICO PARA PISO COM PLACAS TIPO ESMALTADA EXTRA DE DIMENSÕES 60X60 CM APLICADA EM AMBIENTES DE ÁREA MENOR QUE 5 M2. AF_06/2014	M2	89,89	92,86
SINAPI	87256	REVESTIMENTO CERÂMICO PARA PISO COM PLACAS TIPO ESMALTADA EXTRA DE DIMENSÕES 60X60 CM APLICADA EM AMBIENTES DE ÁREA ENTRE 5 M2 E 10 M2. AF_06/2014	M2	79,07	80,94
SINAPI	87257	REVESTIMENTO CERÂMICO PARA PISO COM PLACAS TIPO ESMALTADA EXTRA DE DIMENSÕES 60X60 CM APLICADA EM AMBIENTES DE ÁREA MAIOR QUE 10 M2. AF_06/2014	M2	72,34	73,41
SINAPI	87258	REVESTIMENTO CERÂMICO PARA PISO COM PLACAS TIPO PORCELANATO DE DIMENSÕES 45X45 CM APLICADA EM AMBIENTES DE ÁREA MENOR QUE 5 M². AF_06/2014	M2	117,35	120,37
SINAPI	87259	REVESTIMENTO CERÂMICO PARA PISO COM PLACAS TIPO PORCELANATO DE DIMENSÕES 45X45 CM APLICADA EM AMBIENTES DE ÁREA ENTRE 5 M² E 10 M². AF_06/2014	M2	107,07	109,06
SINAPI	87260	REVESTIMENTO CERÂMICO PARA PISO COM PLACAS TIPO PORCELANATO DE DIMENSÕES 45X45 CM APLICADA EM AMBIENTES DE ÁREA MAIOR QUE 10 M². AF_06/2014	M2	101,09	102,41
SINAPI	87261	REVESTIMENTO CERÂMICO PARA PISO COM PLACAS TIPO PORCELANATO DE DIMENSÕES 60X60 CM APLICADA EM AMBIENTES DE ÁREA MENOR QUE 5 M². AF_06/2014	M2	136,31	139,66
SINAPI	87262	REVESTIMENTO CERÂMICO PARA PISO COM PLACAS TIPO PORCELANATO DE DIMENSÕES 60X60 CM APLICADA EM AMBIENTES DE ÁREA ENTRE 5 M² E 10 M². AF_06/2014	M2	124,20	126,46
SINAPI	87263	REVESTIMENTO CERÂMICO PARA PISO COM PLACAS TIPO PORCELANATO DE DIMENSÕES 60X60 CM APLICADA EM AMBIENTES DE ÁREA MAIOR QUE 10 M². AF_06/2014	M2	117,15	118,62
SINAPI	89046	(COMPOSIÇÃO REPRESENTATIVA) DO SERVIÇO DE REVESTIMENTO CERÂMICO PARA PISO COM PLACAS TIPO GRÉS DE DIMENSÕES 35X35 CM, PARA EDIFICAÇÃO HABITACIONAL MULTIFAMILIAR (PRÉDIO). AF_11/2014	M2	42,84	44,24
SINAPI	89171	(COMPOSIÇÃO REPRESENTATIVA) DO SERVIÇO DE REVESTIMENTO CERÂMICO PARA PISO COM PLACAS TIPO GRÉS DE DIMENSÕES 35X35 CM, PARA EDIFICAÇÃO HABITACIONAL UNIFAMILIAR (CASA) E EDIFICAÇÃO PÚBLICA PADRÃO. AF_11/2014	M2	40,63	41,77
SINAPI	93389	REVESTIMENTO CERÂMICO PARA PISO COM PLACAS TIPO ESMALTADA PADRÃO POPULAR DE DIMENSÕES 35X35 CM APLICADA EM AMBIENTES DE ÁREA MENOR QUE 5 M2. AF_06/2014	M2	43,60	45,69
SINAPI	93390	REVESTIMENTO CERÂMICO PARA PISO COM PLACAS TIPO ESMALTADA PADRÃO POPULAR DE DIMENSÕES 35X35 CM APLICADA EM AMBIENTES DE ÁREA ENTRE 5 M2 E 10 M2. AF_06/2014	M2	38,12	39,56
SINAPI	93391	REVESTIMENTO CERÂMICO PARA PISO COM PLACAS TIPO ESMALTADA PADRÃO POPULAR DE DIMENSÕES 35X35 CM APLICADA EM AMBIENTES DE ÁREA MAIOR QUE 10 M2. AF_06/2014	M2	33,63	34,49
SINAPI	73743/1	PISO EM PEDRA SÃO TOME ASSENTADO SOBRE ARGAMASSA 1:3 (CIMENTO E AREIA) REJUNTADO COM CIMENTO BRANCO	M2	118,21	121,09
SINAPI	73921/2	PISO EM PEDRA ARDOSIA ASSENTADO SOBRE ARGAMASSA COLANTE REJUNTADO COM CIMENTO COMUM	M2	26,11	27,13
SINAPI	84183	PISO EM PEDRA PORTUGUESA ASSENTADO SOBRE BASE DE AREIA, REJUNTADO COM CIMENTO COMUM	M2	85,46	88,63
SINAPI	98670	PISO EM LADRILHO HIDRÁULICO APLICADO EM AMBIENTES INTERNOS, INCLUSO APLICAÇÃO DE RESINA. AF_06/2018	M2	107,93	115,39
SINAPI	98671	PISO EM GRANITO APLICADO EM AMBIENTES INTERNOS. AF_06/2018	M2	328,14	331,89
SINAPI	98672	PISO EM MÁRMORE APLICADO EM AMBIENTES INTERNOS. AF_06/2018	M2	215,44	219,19
SINAPI	98673	PISO VINÍLICO SEMI-FLEXÍVEL EM PLACAS, PADRÃO LISO, ESPESSURA 3,2 MM, FIXADO COM COLA. AF_06/2018	M2	115,95	116,77
SINAPI	98679	PISO CIMENTADO, TRAÇO 1:3 (CIMENTO E AREIA), ACABAMENTO LISO, ESPESSURA 2,0 CM, PREPARO MECÂNICO DA ARGAMASSA. AF_06/2018	M2	22,25	23,62
SINAPI	98680	PISO CIMENTADO, TRAÇO 1:3 (CIMENTO E AREIA), ACABAMENTO LISO, ESPESSURA 3,0 CM, PREPARO MECÂNICO DA ARGAMASSA. AF_06/2018	M2	27,71	29,30
SINAPI	98681	PISO CIMENTADO, TRAÇO 1:3 (CIMENTO E AREIA), ACABAMENTO RÚSTICO, ESPESSURA 2,0 CM, PREPARO MECÂNICO DA ARGAMASSA. AF_06/2018	M2	20,66	21,85
SINAPI	98682	PISO CIMENTADO, TRAÇO 1:3 (CIMENTO E AREIA), ACABAMENTO RÚSTICO, ESPESSURA 3,0 CM, PREPARO MECÂNICO DA ARGAMASSA. AF_06/2018	M2	26,11	27,53
SINAPI	98685	RODAPÉ EM GRANITO, ALTURA 10 CM. AF_06/2018	M	59,63	60,58
SINAPI	98686	RODAPÉ EM LADRILHO HIDRÁULICO, ALTURA 7 CM. AF_06/2018	M	27,59	30,38
SINAPI	98688	RODAPÉ EM POLIESTIRENO, ALTURA 5 CM. AF_06/2018	M	44,27	44,59
SINAPI	98689	SOLEIRA EM GRANITO, LARGURA 15 CM, ESPESSURA 2,0 CM. AF_06/2018	M	84,49	86,21
SINAPI	72187	PISO DE BORRACHA FRISADO, ESPESSURA 7MM, ASSENTADO COM ARGAMASSA TRACO 1:3 (CIMENTO E AREIA)	M2	150,11	151,99
SINAPI	72188	PISO DE BORRACHA PASTILHADO, ESPESSURA 7MM, ASSENTADO COM ARGAMASSA TRACO 1:3 (CIMENTO E AREIA)	M2	150,11	151,99
SINAPI	73876/1	PISO DE BORRACHA PASTILHADO, ESPESSURA 7MM, FIXADO COM COLA	M2	138,78	139,44
SINAPI	84186	PISO DE BORRACHA CANELADA, ESPESSURA 3,5MM, FIXADO COM COLA	M2	62,04	62,70
SINAPI	84187	ASSENTAMENTO DE PISO DE BORRACHA PASTILHADA FIXADO COM COLA	M2	14,67	15,33
SINAPI	72815	APLICACAO DE TINTA A BASE DE EPOXI SOBRE PISO	M2	48,81	50,75
SINAPI	84191	PISO EM GRANILITE, MARMORITE OU GRANITINA ESPESSURA 8 MM, INCLUSO JUNTAS DE DILATACAO PLASTICAS	M2	104,17	106,37
SINAPI	74111/1	SOLEIRA / TABEIRA EM MARMORE BRANCO COMUM, POLIDO, LARGURA 5 CM, ESPESSURA 2 CM, ASSENTADA COM ARGAMASSA COLANTE	M	18,72	19,23
SINAPI	98695	SOLEIRA EM MÁRMORE, LARGURA 15 CM, ESPESSURA 2,0 CM. AF_06/2018	M	42,14	43,86
SINAPI	98697	RODAPÉ EM MÁRMORE, ALTURA 7 CM. AF_06/2018	M	27,10	28,05
SINAPI	73886/1	RODAPE EM MADEIRA, ALTURA 7CM, FIXADO EM PECAS DE MADEIRA	M	18,08	18,66
SINAPI	84162	RODAPE EM MADEIRA, ALTURA 7CM, FIXADO COM COLA	M	18,00	18,61
SINAPI	88648	RODAPÉ CERÂMICO DE 7CM DE ALTURA COM PLACAS TIPO ESMALTADA EXTRA DE DIMENSÕES 35X35CM. AF_06/2014	M	5,66	5,88
SINAPI	88649	RODAPÉ CERÂMICO DE 7CM DE ALTURA COM PLACAS TIPO ESMALTADA EXTRA DE DIMENSÕES 45X45CM. AF_06/2014	M	6,48	6,71
SINAPI	88650	RODAPÉ CERÂMICO DE 7CM DE ALTURA COM PLACAS TIPO ESMALTADA EXTRA DE DIMENSÕES 60X60CM. AF_06/2014	M	13,10	13,36
SINAPI	96467	RODAPÉ CERÂMICO DE 7CM DE ALTURA COM PLACAS TIPO ESMALTADA COMERCIAL DE DIMENSÕES 35X35CM (PADRAO POPULAR). AF_06/2017	M	5,09	5,31
SINAPI	73850/1	RODAPE EM MARMORITE, ALTURA 10CM	M	20,85	23,04
SINAPI	84168	RODAPE EM ARDOSIA ASSENTADO COM ARGAMASSA TRACO 1:4 (CIMENTO E AREIA) ALTURA 10CM	M	12,40	13,13
SINAPI	68325	PISO EM CONCRETO 20 MPA PREPARO MECANICO, ESPESSURA 7CM, INCLUSO SELANTE ELASTICO A BASE DE POLIURETANO	M2	37,70	40,07
SINAPI	68333	PISO EM CONCRETO 20 MPA PREPARO MECANICO, ESPESSURA 7CM, INCLUSO JUNTAS DE DILATACAO EM MADEIRA	M2	41,63	44,17
SINAPI	72183	PISO EM CONCRETO 20MPA PREPARO MECANICO, ESPESSURA 7 CM, COM ARMACAO EM TELA SOLDADA	M2	72,44	76,47

FONTE	CÓDIGO	DESCRIÇÃO	UNIDADE	DESONERADO	NÃO DESONERADO
SINAPI	94990	EXECUÇÃO DE PASSEIO (CALÇADA) OU PISO DE CONCRETO COM CONCRETO MOLDADO IN LOCO, FEITO EM OBRA, ACABAMENTO CONVENCIONAL, NÃO ARMADO. AF_07/2016	M3	497,35	522,30
SINAPI	94991	EXECUÇÃO DE PASSEIO (CALÇADA) OU PISO DE CONCRETO COM CONCRETO MOLDADO IN LOCO, USINADO, ACABAMENTO CONVENCIONAL, NÃO ARMADO. AF_07/2016	M3	398,80	408,55
SINAPI	94992	EXECUÇÃO DE PASSEIO (CALÇADA) OU PISO DE CONCRETO COM CONCRETO MOLDADO IN LOCO, FEITO EM OBRA, ACABAMENTO CONVENCIONAL, ESPESSURA 6 CM, ARMADO. AF_07/2016	M2	57,47	59,36
SINAPI	94993	EXECUÇÃO DE PASSEIO (CALÇADA) OU PISO DE CONCRETO COM CONCRETO MOLDADO IN LOCO, USINADO, ACABAMENTO CONVENCIONAL, ESPESSURA 6 CM, ARMADO. AF_07/2016	M2	51,56	52,54
SINAPI	94994	EXECUÇÃO DE PASSEIO (CALÇADA) OU PISO DE CONCRETO COM CONCRETO MOLDADO IN LOCO, FEITO EM OBRA, ACABAMENTO CONVENCIONAL, ESPESSURA 8 CM, ARMADO. AF_07/2016	M2	69,53	71,98
SINAPI	94995	EXECUÇÃO DE PASSEIO (CALÇADA) OU PISO DE CONCRETO COM CONCRETO MOLDADO IN LOCO, USINADO, ACABAMENTO CONVENCIONAL, ESPESSURA 8 CM, ARMADO. AF_07/2016	M2	61,65	62,88
SINAPI	94996	EXECUÇÃO DE PASSEIO (CALÇADA) OU PISO DE CONCRETO COM CONCRETO MOLDADO IN LOCO, FEITO EM OBRA, ACABAMENTO CONVENCIONAL, ESPESSURA 10 CM, ARMADO. AF_07/2016	M2	79,44	82,45
SINAPI	94997	EXECUÇÃO DE PASSEIO (CALÇADA) OU PISO DE CONCRETO COM CONCRETO MOLDADO IN LOCO, USINADO, ACABAMENTO CONVENCIONAL, ESPESSURA 10 CM, ARMADO. AF_07/2016	M2	69,58	71,07
SINAPI	94998	EXECUÇÃO DE PASSEIO (CALÇADA) OU PISO DE CONCRETO COM CONCRETO MOLDADO IN LOCO, FEITO EM OBRA, ACABAMENTO CONVENCIONAL, ESPESSURA 12 CM, ARMADO. AF_07/2016	M2	88,87	92,45
SINAPI	94999	EXECUÇÃO DE PASSEIO (CALÇADA) OU PISO DE CONCRETO COM CONCRETO MOLDADO IN LOCO, USINADO, ACABAMENTO CONVENCIONAL, ESPESSURA 12 CM, ARMADO. AF_07/2016	M2	77,06	78,81
SINAPI	87620	CONTRAPISO EM ARGAMASSA TRAÇO 1:4 (CIMENTO E AREIA), PREPARO MECÂNICO COM BETONEIRA 400 L, APLICADO EM ÁREAS SECAS SOBRE LAJE, ADERIDO, ESPESSURA 2CM. AF_06/2014	M2	21,57	22,78
SINAPI	87622	CONTRAPISO EM ARGAMASSA TRAÇO 1:4 (CIMENTO E AREIA), PREPARO MANUAL, APLICADO EM ÁREAS SECAS SOBRE LAJE, ADERIDO, ESPESSURA 2CM. AF_06/2014	M2	23,62	25,05
SINAPI	87623	CONTRAPISO EM ARGAMASSA PRONTA, PREPARO MECÂNICO COM MISTURADOR 300 KG, APLICADO EM ÁREAS SECAS SOBRE LAJE, ADERIDO, ESPESSURA 2CM. AF_06/2014	M2	43,96	45,11
SINAPI	87624	CONTRAPISO EM ARGAMASSA PRONTA, PREPARO MANUAL, APLICADO EM ÁREAS SECAS SOBRE LAJE, ADERIDO, ESPESSURA 2CM. AF_06/2014	M2	47,87	49,42
SINAPI	87630	CONTRAPISO EM ARGAMASSA TRAÇO 1:4 (CIMENTO E AREIA), PREPARO MECÂNICO COM BETONEIRA 400 L, APLICADO EM ÁREAS SECAS SOBRE LAJE, ADERIDO, ESPESSURA 3CM. AF_06/2014	M2	26,78	28,21
SINAPI	87632	CONTRAPISO EM ARGAMASSA TRAÇO 1:4 (CIMENTO E AREIA), PREPARO MANUAL, APLICADO EM ÁREAS SECAS SOBRE LAJE, ADERIDO, ESPESSURA 3CM. AF_06/2014	M2	29,63	31,37
SINAPI	87633	CONTRAPISO EM ARGAMASSA PRONTA, PREPARO MECÂNICO COM MISTURADOR 300 KG, APLICADO EM ÁREAS SECAS SOBRE LAJE, ADERIDO, ESPESSURA 3CM. AF_06/2014	M2	57,90	59,27
SINAPI	87634	CONTRAPISO EM ARGAMASSA PRONTA, PREPARO MANUAL, APLICADO EM ÁREAS SECAS SOBRE LAJE, ADERIDO, ESPESSURA 3CM. AF_06/2014	M2	63,35	65,26
SINAPI	87640	CONTRAPISO EM ARGAMASSA TRAÇO 1:4 (CIMENTO E AREIA), PREPARO MECÂNICO COM BETONEIRA 400 L, APLICADO EM ÁREAS SECAS SOBRE LAJE, ADERIDO, ESPESSURA 4CM. AF_06/2014	M2	30,96	32,59
SINAPI	87642	CONTRAPISO EM ARGAMASSA TRAÇO 1:4 (CIMENTO E AREIA), PREPARO MANUAL, APLICADO EM ÁREAS SECAS SOBRE LAJE, ADERIDO, ESPESSURA 4CM. AF_06/2014	M2	34,47	36,48
SINAPI	87643	CONTRAPISO EM ARGAMASSA PRONTA, PREPARO MECÂNICO COM MISTURADOR 300 KG, APLICADO EM ÁREAS SECAS SOBRE LAJE, ADERIDO, ESPESSURA 4CM. AF_06/2014	M2	69,24	70,78
SINAPI	87644	CONTRAPISO EM ARGAMASSA PRONTA, PREPARO MANUAL, APLICADO EM ÁREAS SECAS SOBRE LAJE, ADERIDO, ESPESSURA 4CM. AF_06/2014	M2	75,93	78,15
SINAPI	87680	CONTRAPISO EM ARGAMASSA TRAÇO 1:4 (CIMENTO E AREIA), PREPARO MECÂNICO COM BETONEIRA 400 L, APLICADO EM ÁREAS SECAS SOBRE LAJE, NÃO ADERIDO, ESPESSURA 4CM. AF_06/2014	M2	25,64	27,06
SINAPI	87682	CONTRAPISO EM ARGAMASSA TRAÇO 1:4 (CIMENTO E AREIA), PREPARO MANUAL, APLICADO EM ÁREAS SECAS SOBRE LAJE, NÃO ADERIDO, ESPESSURA 4CM. AF_06/2014	M2	29,15	30,95
SINAPI	87683	CONTRAPISO EM ARGAMASSA PRONTA, PREPARO MECÂNICO COM MISTURADOR 300 KG, APLICADO EM ÁREAS SECAS SOBRE LAJE, NÃO ADERIDO, ESPESSURA 4CM. AF_06/2014	M2	63,92	65,25
SINAPI	87684	CONTRAPISO EM ARGAMASSA PRONTA, PREPARO MANUAL, APLICADO EM ÁREAS SECAS SOBRE LAJE, NÃO ADERIDO, ESPESSURA 4CM. AF_06/2014	M2	70,61	72,62
SINAPI	87690	CONTRAPISO EM ARGAMASSA TRAÇO 1:4 (CIMENTO E AREIA), PREPARO MECÂNICO COM BETONEIRA 400 L, APLICADO EM ÁREAS SECAS SOBRE LAJE, NÃO ADERIDO, ESPESSURA 5CM. AF_06/2014	M2	29,83	31,50
SINAPI	87692	CONTRAPISO EM ARGAMASSA TRAÇO 1:4 (CIMENTO E AREIA), PREPARO MANUAL, APLICADO EM ÁREAS SECAS SOBRE LAJE, NÃO ADERIDO, ESPESSURA 5CM. AF_06/2014	M2	33,84	35,95
SINAPI	87693	CONTRAPISO EM ARGAMASSA PRONTA, PREPARO MECÂNICO COM MISTURADOR 300 KG, APLICADO EM ÁREAS SECAS SOBRE LAJE, NÃO ADERIDO, ESPESSURA 5CM. AF_06/2014	M2	73,66	75,23
SINAPI	87694	CONTRAPISO EM ARGAMASSA PRONTA, PREPARO MANUAL, APLICADO EM ÁREAS SECAS SOBRE LAJE, NÃO ADERIDO, ESPESSURA 5CM. AF_06/2014	M2	81,33	83,67
SINAPI	87700	CONTRAPISO EM ARGAMASSA TRAÇO 1:4 (CIMENTO E AREIA), PREPARO MECÂNICO COM BETONEIRA 400 L, APLICADO EM ÁREAS SECAS SOBRE LAJE, NÃO ADERIDO, ESPESSURA 6CM. AF_06/2014	M2	32,20	33,98
SINAPI	87702	CONTRAPISO EM ARGAMASSA TRAÇO 1:4 (CIMENTO E AREIA), PREPARO MANUAL, APLICADO EM ÁREAS SECAS SOBRE LAJE, NÃO ADERIDO, ESPESSURA 6CM. AF_06/2014	M2	36,57	38,83
SINAPI	87703	CONTRAPISO EM ARGAMASSA PRONTA, PREPARO MECÂNICO COM MISTURADOR 300 KG, APLICADO EM ÁREAS SECAS SOBRE LAJE, NÃO ADERIDO, ESPESSURA 6CM. AF_06/2014	M2	79,93	81,61
SINAPI	87704	CONTRAPISO EM ARGAMASSA PRONTA, PREPARO MANUAL, APLICADO EM ÁREAS SECAS SOBRE LAJE, NÃO ADERIDO, ESPESSURA 6CM. AF_06/2014	M2	88,28	90,80
SINAPI	87735	CONTRAPISO EM ARGAMASSA TRAÇO 1:4 (CIMENTO E AREIA), PREPARO MECÂNICO COM BETONEIRA 400 L, APLICADO EM ÁREAS MOLHADAS SOBRE LAJE, ADERIDO, ESPESSURA 2CM. AF_06/2014	M2	29,10	31,23
SINAPI	87737	CONTRAPISO EM ARGAMASSA TRAÇO 1:4 (CIMENTO E AREIA), PREPARO MANUAL, APLICADO EM ÁREAS MOLHADAS SOBRE LAJE, ADERIDO, ESPESSURA 2CM. AF_06/2014	M2	31,15	33,50
SINAPI	87738	CONTRAPISO EM ARGAMASSA PRONTA, PREPARO MECÂNICO COM MISTURADOR 300 KG, APLICADO EM ÁREAS MOLHADAS SOBRE LAJE, ADERIDO, ESPESSURA 2CM. AF_06/2014	M2	51,49	53,56
SINAPI	87739	CONTRAPISO EM ARGAMASSA PRONTA, PREPARO MANUAL, APLICADO EM ÁREAS MOLHADAS SOBRE LAJE, ADERIDO, ESPESSURA 2CM. AF_06/2014	M2	55,40	57,87
SINAPI	87745	CONTRAPISO EM ARGAMASSA TRAÇO 1:4 (CIMENTO E AREIA), PREPARO MECÂNICO COM BETONEIRA 400 L, APLICADO EM ÁREAS MOLHADAS SOBRE LAJE, ADERIDO, ESPESSURA 3CM. AF_06/2014	M2	34,29	36,67
SINAPI	87747	CONTRAPISO EM ARGAMASSA TRAÇO 1:4 (CIMENTO E AREIA), PREPARO MANUAL, APLICADO EM ÁREAS MOLHADAS SOBRE LAJE, ADERIDO, ESPESSURA 3CM. AF_06/2014	M2	37,14	39,83
SINAPI	87748	CONTRAPISO EM ARGAMASSA PRONTA, PREPARO MECÂNICO COM MISTURADOR 300 KG, APLICADO EM ÁREAS MOLHADAS SOBRE LAJE, ADERIDO, ESPESSURA 3CM. AF_06/2014	M2	65,41	67,73
SINAPI	87749	CONTRAPISO EM ARGAMASSA PRONTA, PREPARO MANUAL, APLICADO EM ÁREAS MOLHADAS SOBRE LAJE, ADERIDO, ESPESSURA 3CM. AF_06/2014	M2	70,86	73,72
SINAPI	87755	CONTRAPISO EM ARGAMASSA TRAÇO 1:4 (CIMENTO E AREIA), PREPARO MECÂNICO COM BETONEIRA 400 L, APLICADO EM ÁREAS MOLHADAS SOBRE IMPERMEABILIZAÇÃO, ESPESSURA 3CM. AF_06/2014	M2	31,68	34,15
SINAPI	87757	CONTRAPISO EM ARGAMASSA TRAÇO 1:4 (CIMENTO E AREIA), PREPARO MANUAL, APLICADO EM ÁREAS MOLHADAS SOBRE IMPERMEABILIZAÇÃO, ESPESSURA 3CM. AF_06/2014	M2	34,53	37,31
SINAPI	87758	CONTRAPISO EM ARGAMASSA PRONTA, PREPARO MECÂNICO COM MISTURADOR 300 KG, APLICADO EM ÁREAS MOLHADAS SOBRE IMPERMEABILIZAÇÃO, ESPESSURA 3CM. AF_06/2014	M2	62,80	65,21
SINAPI	87759	CONTRAPISO EM ARGAMASSA PRONTA, PREPARO MANUAL, APLICADO EM ÁREAS MOLHADAS SOBRE IMPERMEABILIZAÇÃO, ESPESSURA 3CM. AF_06/2014	M2	68,25	71,20
SINAPI	87765	CONTRAPISO EM ARGAMASSA TRAÇO 1:4 (CIMENTO E AREIA), PREPARO MECÂNICO COM BETONEIRA 400 L, APLICADO EM ÁREAS MOLHADAS SOBRE IMPERMEABILIZAÇÃO, ESPESSURA 4CM. AF_06/2014	M2	35,86	38,52
SINAPI	87767	CONTRAPISO EM ARGAMASSA TRAÇO 1:4 (CIMENTO E AREIA), PREPARO MANUAL, APLICADO EM ÁREAS MOLHADAS SOBRE IMPERMEABILIZAÇÃO, ESPESSURA 4CM. AF_06/2014	M2	39,37	42,41
SINAPI	87768	CONTRAPISO EM ARGAMASSA PRONTA, PREPARO MECÂNICO COM MISTURADOR 300 KG, APLICADO EM ÁREAS MOLHADAS SOBRE IMPERMEABILIZAÇÃO, ESPESSURA 4CM. AF_06/2014	M2	74,14	76,71
SINAPI	87769	CONTRAPISO EM ARGAMASSA PRONTA, PREPARO MANUAL, APLICADO EM ÁREAS MOLHADAS SOBRE IMPERMEABILIZAÇÃO, ESPESSURA 4CM. AF_06/2014	M2	80,83	84,08

FONTE	CÓDIGO	DESCRIÇÃO	UNIDADE	DESONERADO	NÃO DESONERADO
SINAPI	88470	CONTRAPISO AUTONIVELANTE, APLICADO SOBRE LAJE, NÃO ADERIDO, ESPESSURA 3CM. AF_06/2014	M2	17,82	18,25
SINAPI	88471	CONTRAPISO AUTONIVELANTE, APLICADO SOBRE LAJE, NÃO ADERIDO, ESPESSURA 4CM. AF_06/2014	M2	22,03	22,58
SINAPI	88472	CONTRAPISO AUTONIVELANTE, APLICADO SOBRE LAJE, NÃO ADERIDO, ESPESSURA 5CM. AF_06/2014	M2	25,33	25,97
SINAPI	88476	CONTRAPISO AUTONIVELANTE, APLICADO SOBRE LAJE, ADERIDO, ESPESSURA 2CM. AF_06/2014	M2	14,42	14,75
SINAPI	88477	CONTRAPISO AUTONIVELANTE, APLICADO SOBRE LAJE, ADERIDO, ESPESSURA 3CM. AF_06/2014	M2	19,85	20,34
SINAPI	88478	CONTRAPISO AUTONIVELANTE, APLICADO SOBRE LAJE, ADERIDO, ESPESSURA 4CM. AF_06/2014	M2	24,25	24,89
SINAPI	90900	CONTRAPISO ACÚSTICO EM ARGAMASSA TRAÇO 1:4 (CIMENTO E AREIA), PREPARO MECÂNICO COM BETONEIRA 400L, APLICADO EM ÁREAS SECAS MENORES QUE 15M2, ESPESSURA 5CM. AF_10/2014	M2	52,13	54,66
SINAPI	90902	CONTRAPISO ACÚSTICO EM ARGAMASSA TRAÇO 1:4 (CIMENTO E AREIA), PREPARO MANUAL, APLICADO EM ÁREAS SECAS MENORES QUE 15M2, ESPESSURA 5CM. AF_10/2014	M2	56,14	59,11
SINAPI	90903	CONTRAPISO ACÚSTICO EM ARGAMASSA PRONTA, PREPARO MECÂNICO COM MISTURADOR 300 KG, APLICADO EM ÁREAS SECAS MENORES QUE 15M2, ESPESSURA 5CM. AF_10/2014	M2	95,96	98,39
SINAPI	90904	CONTRAPISO ACÚSTICO EM ARGAMASSA PRONTA, PREPARO MANUAL, APLICADO EM ÁREAS SECAS MENORES QUE 15M2, ESPESSURA 5CM. AF_10/2014	M2	103,63	106,83
SINAPI	90910	CONTRAPISO ACÚSTICO EM ARGAMASSA TRAÇO 1:4 (CIMENTO E AREIA), PREPARO MECÂNICO COM BETONEIRA 400L, APLICADO EM ÁREAS SECAS MENORES QUE 15M2, ESPESSURA 6CM. AF_10/2014	M2	55,18	57,91
SINAPI	90912	CONTRAPISO ACÚSTICO EM ARGAMASSA TRAÇO 1:4 (CIMENTO E AREIA), PREPARO MANUAL, APLICADO EM ÁREAS SECAS MENORES QUE 15M2, ESPESSURA 6CM. AF_10/2014	M2	59,55	62,76
SINAPI	90913	CONTRAPISO ACÚSTICO EM ARGAMASSA PRONTA, PREPARO MECÂNICO COM MISTURADOR 300 KG, APLICADO EM ÁREAS SECAS MENORES QUE 15M2, ESPESSURA 6CM. AF_10/2014	M2	102,91	105,54
SINAPI	90914	CONTRAPISO ACÚSTICO EM ARGAMASSA PRONTA, PREPARO MANUAL, APLICADO EM ÁREAS SECAS MENORES QUE 15M2, ESPESSURA 6CM. AF_10/2014	M2	111,26	114,73
SINAPI	90920	CONTRAPISO ACÚSTICO EM ARGAMASSA TRAÇO 1:4 (CIMENTO E AREIA), PREPARO MECÂNICO COM BETONEIRA 400L, APLICADO EM ÁREAS SECAS MENORES QUE 15M2, ESPESSURA 7CM. AF_10/2014	M2	60,82	63,92
SINAPI	90922	CONTRAPISO ACÚSTICO EM ARGAMASSA TRAÇO 1:4 (CIMENTO E AREIA), PREPARO MANUAL, APLICADO EM ÁREAS SECAS MENORES QUE 15M2, ESPESSURA 7CM. AF_10/2014	M2	65,85	69,50
SINAPI	90923	CONTRAPISO ACÚSTICO EM ARGAMASSA PRONTA, PREPARO MECÂNICO COM MISTURADOR 300 KG, APLICADO EM ÁREAS SECAS MENORES QUE 15M2, ESPESSURA 7CM. AF_10/2014	M2	115,71	118,68
SINAPI	90924	CONTRAPISO ACÚSTICO EM ARGAMASSA PRONTA, PREPARO MANUAL, APLICADO EM ÁREAS SECAS MENORES QUE 15M2, ESPESSURA 7CM. AF_10/2014	M2	125,31	129,25
SINAPI	90930	CONTRAPISO ACÚSTICO EM ARGAMASSA TRAÇO 1:4 (CIMENTO E AREIA), PREPARO MECÂNICO COM BETONEIRA 400L, APLICADO EM ÁREAS SECAS MAIORES QUE 15M2, ESPESSURA 5CM. AF_10/2014	M2	47,34	49,33
SINAPI	90932	CONTRAPISO ACÚSTICO EM ARGAMASSA TRAÇO 1:4 (CIMENTO E AREIA), PREPARO MANUAL, APLICADO EM ÁREAS SECAS MAIORES QUE 15M2, ESPESSURA 5CM. AF_10/2014	M2	51,35	53,78
SINAPI	90933	CONTRAPISO ACÚSTICO EM ARGAMASSA PRONTA, PREPARO MECÂNICO COM MISTURADOR 300 KG, APLICADO EM ÁREAS SECAS MAIORES QUE 15M2, ESPESSURA 5CM. AF_10/2014	M2	91,17	93,06
SINAPI	90934	CONTRAPISO ACÚSTICO EM ARGAMASSA PRONTA, PREPARO MANUAL, APLICADO EM ÁREAS SECAS MAIORES QUE 15M2, ESPESSURA 5CM. AF_10/2014	M2	98,84	101,50
SINAPI	90940	CONTRAPISO ACÚSTICO EM ARGAMASSA TRAÇO 1:4 (CIMENTO E AREIA), PREPARO MECÂNICO COM BETONEIRA 400L, APLICADO EM ÁREAS SECAS MAIORES QUE 15M2, ESPESSURA 6CM. AF_10/2014	M2	50,41	52,60
SINAPI	90942	CONTRAPISO ACÚSTICO EM ARGAMASSA TRAÇO 1:4 (CIMENTO E AREIA), PREPARO MANUAL, APLICADO EM ÁREAS SECAS MAIORES QUE 15M2, ESPESSURA 6CM. AF_10/2014	M2	54,78	57,45
SINAPI	90943	CONTRAPISO ACÚSTICO EM ARGAMASSA PRONTA, PREPARO MECÂNICO COM MISTURADOR 300 KG, APLICADO EM ÁREAS SECAS MAIORES QUE 15M2, ESPESSURA 6CM. AF_10/2014	M2	98,14	100,23
SINAPI	90944	CONTRAPISO ACÚSTICO EM ARGAMASSA PRONTA, PREPARO MANUAL, APLICADO EM ÁREAS SECAS MAIORES QUE 15M2, ESPESSURA 6CM. AF_10/2014	M2	106,49	109,42
SINAPI	90950	CONTRAPISO ACÚSTICO EM ARGAMASSA TRAÇO 1:4 (CIMENTO E AREIA), PREPARO MECÂNICO COM BETONEIRA 400L, APLICADO EM ÁREAS SECAS MAIORES QUE 15M2, ESPESSURA 7CM. AF_10/2014	M2	56,02	58,58
SINAPI	90952	CONTRAPISO ACÚSTICO EM ARGAMASSA TRAÇO 1:4 (CIMENTO E AREIA), PREPARO MANUAL, APLICADO EM ÁREAS SECAS MAIORES QUE 15M2, ESPESSURA 7CM. AF_10/2014	M2	61,05	64,16
SINAPI	90953	CONTRAPISO ACÚSTICO EM ARGAMASSA PRONTA, PREPARO MECÂNICO COM MISTURADOR 300 KG, APLICADO EM ÁREAS SECAS MAIORES QUE 15M2, ESPESSURA 7CM. AF_10/2014	M2	110,91	113,34
SINAPI	90954	CONTRAPISO ACÚSTICO EM ARGAMASSA PRONTA, PREPARO MANUAL, APLICADO EM ÁREAS SECAS MAIORES QUE 15M2, ESPESSURA 7CM. AF_10/2014	M2	120,51	123,91
SINAPI	94438	(COMPOSIÇÃO REPRESENTATIVA) DO SERVIÇO DE CONTRAPISO EM ARGAMASSA TRAÇO 1:4 (CIM E AREIA), EM BETONEIRA 400 L, ESPESSURA 3 CM ÁREAS SECAS E 3 CM ÁREAS MOLHADAS, PARA EDIFICAÇÃO HABITACIONAL UNIFAMILIAR (CASA) E EDIFICAÇÃO PÚBLICA PADRÃO. AF_11/2014	M2	29,06	30,85
SINAPI	94439	(COMPOSIÇÃO REPRESENTATIVA) DO SERVIÇO DE CONTRAPISO EM ARGAMASSA TRAÇO 1:4 (CIM E AREIA), EM BETONEIRA 400 L, ESPESSURA 4 CM ÁREAS SECAS E AREAS MOLHADAS SOBRE LAJE E 3 CM ÁREAS MOLHADAS SOBRE IMPERMEABILIZAÇÃO, PARA EDIFICAÇÃO HABITACIONAL UNIFAMILIAR(CASA) E EDIFICAÇÃO PÚBLICA PADRÃO. AF_11/2014	M2	32,41	34,35
SINAPI	94779	(COMPOSIÇÃO REPRESENTATIVA) DO SERVIÇO DE CONTRAPISO EM ARGAMASSA TRAÇO 1:4 (CIM E AREIA), EM BETONEIRA 400 L, ESPESSURA 3 CM ÁREAS SECAS E 3 CM ÁREAS MOLHADAS, PARA EDIFICAÇÃO HABITACIONAL MULTIFAMILIAR (PRÉDIO). AF_11/2014	M2	28,16	29,82
SINAPI	94782	(COMPOSIÇÃO REPRESENTATIVA) DO SERVIÇO DE CONTRAPISO EM ARGAMASSA TRAÇO 1:4 (CIM E AREIA), EM BETONEIRA 400 L, ESPESSURA 4 CM ÁREAS SECAS E AREAS MOLHADAS SOBRE LAJE E 3 CM ÁREAS MOLHADAS SOBRE IMPERMEABILIZAÇÃO, PARA EDIFICAÇÃO HABITACIONAL MULTIFAMILIAR (PRÉDIO). AF_11/2014	M2	31,87	33,70
SINAPI	72190	RODAPE BORRACHA LISO, ALTURA = 7CM, ESPESSURA = 2 MM, PARA ARGAMASSA	M	26,21	26,91
SINAPI	87871	CHAPISCO APLICADO SOMENTE EM ESTRUTURAS DE CONCRETO EM ALVENARIAS INTERNAS, COM DESEMPENADEIRA DENTADA. ARGAMASSA INDUSTRIALIZADA COM PREPARO MANUAL. AF_06/2014	M2	12,51	12,94
SINAPI	87872	CHAPISCO APLICADO SOMENTE EM ESTRUTURAS DE CONCRETO EM ALVENARIAS INTERNAS, COM DESEMPENADEIRA DENTADA. ARGAMASSA INDUSTRIALIZADA COM PREPARO EM MISTURADOR 300 KG. AF_06/2014	M2	12,03	12,41
SINAPI	87873	CHAPISCO APLICADO EM ALVENARIAS E ESTRUTURAS DE CONCRETO INTERNAS, COM ROLO PARA TEXTURA ACRÍLICA. ARGAMASSA TRAÇO 1:4 E EMULSÃO POLIMÉRICA (ADESIVO) COM PREPARO MANUAL. AF_06/2014	M2	3,45	3,58
SINAPI	87874	CHAPISCO APLICADO EM ALVENARIAS E ESTRUTURAS DE CONCRETO INTERNAS, COM ROLO PARA TEXTURA ACRÍLICA. ARGAMASSA TRAÇO 1:4 E EMULSÃO POLIMÉRICA (ADESIVO) COM PREPARO EM BETONEIRA 400L. AF_06/2014	M2	3,36	3,48
SINAPI	87876	CHAPISCO APLICADO EM ALVENARIAS E ESTRUTURAS DE CONCRETO INTERNAS, COM ROLO PARA TEXTURA ACRÍLICA. ARGAMASSA INDUSTRIALIZADA COM PREPARO MANUAL. AF_06/2014	M2	6,57	6,72
SINAPI	87877	CHAPISCO APLICADO EM ALVENARIAS E ESTRUTURAS DE CONCRETO INTERNAS, COM ROLO PARA TEXTURA ACRÍLICA. ARGAMASSA INDUSTRIALIZADA COM PREPARO EM MISTURADOR 300 KG. AF_06/2014	M2	6,34	6,47
SINAPI	87878	CHAPISCO APLICADO EM ALVENARIAS E ESTRUTURAS DE CONCRETO INTERNAS, COM COLHER DE PEDREIRO. ARGAMASSA TRAÇO 1:3 COM PREPARO MANUAL. AF_06/2014	M2	2,93	3,17
SINAPI	87879	CHAPISCO APLICADO EM ALVENARIAS E ESTRUTURAS DE CONCRETO INTERNAS, COM COLHER DE PEDREIRO. ARGAMASSA TRAÇO 1:3 COM PREPARO EM BETONEIRA 400L. AF_06/2014	M2	2,61	2,82
SINAPI	87881	CHAPISCO APLICADO NO TETO, COM ROLO PARA TEXTURA ACRÍLICA. ARGAMASSA TRAÇO 1:4 E EMULSÃO POLIMÉRICA (ADESIVO) COM PREPARO MANUAL. AF_06/2014	M2	3,38	3,49
SINAPI	87882	CHAPISCO APLICADO NO TETO, COM ROLO PARA TEXTURA ACRÍLICA. ARGAMASSA TRAÇO 1:4 E EMULSÃO POLIMÉRICA (ADESIVO) COM PREPARO EM BETONEIRA 400L. AF_06/2014	M2	3,29	3,39
SINAPI	87884	CHAPISCO APLICADO NO TETO, COM ROLO PARA TEXTURA ACRÍLICA. ARGAMASSA INDUSTRIALIZADA COM PREPARO MANUAL. AF_06/2014	M2	6,50	6,63
SINAPI	87885	CHAPISCO APLICADO NO TETO, COM ROLO PARA TEXTURA ACRÍLICA. ARGAMASSA INDUSTRIALIZADA COM PREPARO EM MISTURADOR 300 KG. AF_06/2014	M2	6,27	6,38
SINAPI	87886	CHAPISCO APLICADO NO TETO, COM DESEMPENADEIRA DENTADA. ARGAMASSA INDUSTRIALIZADA COM PREPARO MANUAL. AF_06/2014	M2	17,31	18,36
SINAPI	87887	CHAPISCO APLICADO NO TETO, COM DESEMPENADEIRA DENTADA. ARGAMASSA INDUSTRIALIZADA COM PREPARO EM MISTURADOR 300 KG. AF_06/2014	M2	16,83	17,83
SINAPI	87888	CHAPISCO APLICADO EM ALVENARIA (SEM PRESENÇA DE VÃOS) E ESTRUTURAS DE CONCRETO DE FACHADA, COM ROLO PARA TEXTURA ACRÍLICA. ARGAMASSA TRAÇO 1:4 E EMULSÃO POLIMÉRICA (ADESIVO) COM PREPARO MANUAL. AF_06/2014	M2	4,44	4,69

FONTE	CÓDIGO	DESCRIÇÃO	UNIDADE	DESONERADO	NÃO DESONERADO
SINAPI	87889	CHAPISCO APLICADO EM ALVENARIA (SEM PRESENÇA DE VÃOS) E ESTRUTURAS DE CONCRETO DE FACHADA, COM ROLO PARA TEXTURA ACRÍLICA. ARGAMASSA TRAÇO 1:4 E EMULSÃO POLIMÉRICA (ADESIVO) COM PREPARO EM BETONEIRA 400L. AF_06/2014	M2	4,35	4,59
SINAPI	87891	CHAPISCO APLICADO EM ALVENARIA (SEM PRESENÇA DE VÃOS) E ESTRUTURAS DE CONCRETO DE FACHADA, COM ROLO PARA TEXTURA ACRÍLICA. ARGAMASSA INDUSTRIALIZADA COM PREPARO MANUAL. AF_06/2014	M2	7,56	7,83
SINAPI	87892	CHAPISCO APLICADO EM ALVENARIA (SEM PRESENÇA DE VÃOS) E ESTRUTURAS DE CONCRETO DE FACHADA, COM ROLO PARA TEXTURA ACRÍLICA. ARGAMASSA INDUSTRIALIZADA COM PREPARO EM MISTURADOR 300 KG. AF_06/2014	M2	7,33	7,58
SINAPI	87893	CHAPISCO APLICADO EM ALVENARIA (SEM PRESENÇA DE VÃOS) E ESTRUTURAS DE CONCRETO DE FACHADA, COM COLHER DE PEDREIRO. ARGAMASSA TRAÇO 1:3 COM PREPARO MANUAL. AF_06/2014	M2	4,65	5,11
SINAPI	87894	CHAPISCO APLICADO EM ALVENARIA (SEM PRESENÇA DE VÃOS) E ESTRUTURAS DE CONCRETO DE FACHADA, COM COLHER DE PEDREIRO. ARGAMASSA TRAÇO 1:3 COM PREPARO EM BETONEIRA 400L. AF_06/2014	M2	4,33	4,76
SINAPI	87896	CHAPISCO APLICADO EM ALVENARIA (SEM PRESENÇA DE VÃOS) E ESTRUTURAS DE CONCRETO DE FACHADA, COM EQUIPAMENTO DE PROJEÇÃO. ARGAMASSA TRAÇO 1:3 COM PREPARO MANUAL. AF_06/2014	M2	4,19	4,54
SINAPI	87897	CHAPISCO APLICADO EM ALVENARIA (SEM PRESENÇA DE VÃOS) E ESTRUTURAS DE CONCRETO DE FACHADA, COM EQUIPAMENTO DE PROJEÇÃO. ARGAMASSA TRAÇO 1:3 COM PREPARO EM BETONEIRA 400 L. AF_06/2014	M2	3,87	4,19
SINAPI	87899	CHAPISCO APLICADO EM ALVENARIA (COM PRESENÇA DE VÃOS) E ESTRUTURAS DE CONCRETO DE FACHADA, COM ROLO PARA TEXTURA ACRÍLICA. ARGAMASSA TRAÇO 1:4 E EMULSÃO POLIMÉRICA (ADESIVO) COM PREPARO MANUAL. AF_06/2014	M2	5,33	5,68
SINAPI	87900	CHAPISCO APLICADO EM ALVENARIA (COM PRESENÇA DE VÃOS) E ESTRUTURAS DE CONCRETO DE FACHADA, COM ROLO PARA TEXTURA ACRÍLICA. ARGAMASSA TRAÇO 1:4 E EMULSÃO POLIMÉRICA (ADESIVO) COM PREPARO EM BETONEIRA 400L. AF_06/2014	M2	5,24	5,58
SINAPI	87902	CHAPISCO APLICADO EM ALVENARIA (COM PRESENÇA DE VÃOS) E ESTRUTURAS DE CONCRETO DE FACHADA, COM ROLO PARA TEXTURA ACRÍLICA. ARGAMASSA INDUSTRIALIZADA COM PREPARO MANUAL. AF_06/2014	M2	8,45	8,82
SINAPI	87903	CHAPISCO APLICADO EM ALVENARIA (COM PRESENÇA DE VÃOS) E ESTRUTURAS DE CONCRETO DE FACHADA, COM ROLO PARA TEXTURA ACRÍLICA. ARGAMASSA INDUSTRIALIZADA COM PREPARO EM MISTURADOR 300 KG. AF_06/2014	M2	8,22	8,57
SINAPI	87904	CHAPISCO APLICADO EM ALVENARIA (COM PRESENÇA DE VÃOS) E ESTRUTURAS DE CONCRETO DE FACHADA, COM COLHER DE PEDREIRO. ARGAMASSA TRAÇO 1:3 COM PREPARO MANUAL. AF_06/2014	M2	6,12	6,76
SINAPI	87905	CHAPISCO APLICADO EM ALVENARIA (COM PRESENÇA DE VÃOS) E ESTRUTURAS DE CONCRETO DE FACHADA, COM COLHER DE PEDREIRO. ARGAMASSA TRAÇO 1:3 COM PREPARO EM BETONEIRA 400L. AF_06/2014	M2	5,80	6,41
SINAPI	87907	CHAPISCO APLICADO EM ALVENARIA (COM PRESENÇA DE VÃOS) E ESTRUTURAS DE CONCRETO DE FACHADA, COM EQUIPAMENTO DE PROJEÇÃO. ARGAMASSA TRAÇO 1:3 COM PREPARO MANUAL. AF_06/2014	M2	5,46	5,94
SINAPI	87908	CHAPISCO APLICADO EM ALVENARIA (COM PRESENÇA DE VÃOS) E ESTRUTURAS DE CONCRETO DE FACHADA, COM EQUIPAMENTO DE PROJEÇÃO. ARGAMASSA TRAÇO 1:3 COM PREPARO EM BETONEIRA 400 L. AF_06/2014	M2	5,14	5,59
SINAPI	87910	CHAPISCO APLICADO SOMENTE NA ESTRUTURA DE CONCRETO DA FACHADA, COM DESEMPENADEIRA DENTADA. ARGAMASSA INDUSTRIALIZADA COM PREPARO MANUAL. AF_06/2014	M2	17,05	18,03
SINAPI	87911	CHAPISCO APLICADO SOMENTE NA ESTRUTURA DE CONCRETO DA FACHADA, COM DESEMPENADEIRA DENTADA. ARGAMASSA INDUSTRIALIZADA COM PREPARO EM MISTURADOR 300 KG. AF_06/2014	M2	16,57	17,50
SINAPI	87411	APLICAÇÃO MANUAL DE GESSO DESEMPENADO (SEM TALISCAS) EM TETO DE AMBIENTES DE ÁREA MAIOR QUE 10M², ESPESSURA DE 0,5CM. AF_06/2014	M2	12,17	12,96
SINAPI	87412	APLICAÇÃO MANUAL DE GESSO DESEMPENADO (SEM TALISCAS) EM TETO DE AMBIENTES DE ÁREA ENTRE 5M² E 10M², ESPESSURA DE 0,5CM. AF_06/2014	M2	17,05	18,46
SINAPI	87413	APLICAÇÃO MANUAL DE GESSO DESEMPENADO (SEM TALISCAS) EM TETO DE AMBIENTES DE ÁREA MENOR QUE 5M², ESPESSURA DE 0,5CM. AF_06/2014	M2	19,83	21,58
SINAPI	87414	APLICAÇÃO MANUAL DE GESSO DESEMPENADO (SEM TALISCAS) EM TETO DE AMBIENTES DE ÁREA MAIOR QUE 10M², ESPESSURA DE 1,0CM. AF_06/2014	M2	18,27	19,27
SINAPI	87415	APLICAÇÃO MANUAL DE GESSO DESEMPENADO (SEM TALISCAS) EM TETO DE AMBIENTES DE ÁREA ENTRE 5M² E 10M², ESPESSURA DE 1,0CM. AF_06/2014	M2	23,02	24,61
SINAPI	87416	APLICAÇÃO MANUAL DE GESSO DESEMPENADO (SEM TALISCAS) EM TETO DE AMBIENTES DE ÁREA MENOR QUE 5M², ESPESSURA DE 1,0CM. AF_06/2014	M2	25,99	27,95
SINAPI	87417	APLICAÇÃO MANUAL DE GESSO DESEMPENADO (SEM TALISCAS) EM PAREDES DE AMBIENTES DE ÁREA MAIOR QUE 10M², ESPESSURA DE 0,5CM. AF_06/2014	M2	12,85	13,73
SINAPI	87418	APLICAÇÃO MANUAL DE GESSO DESEMPENADO (SEM TALISCAS) EM PAREDES DE AMBIENTES DE ÁREA ENTRE 5M² E 10M², ESPESSURA DE 0,5CM. AF_06/2014	M2	13,21	14,14
SINAPI	87419	APLICAÇÃO MANUAL DE GESSO DESEMPENADO (SEM TALISCAS) EM PAREDES DE AMBIENTES DE ÁREA MENOR QUE 5M², ESPESSURA DE 0,5CM. AF_06/2014	M2	14,26	15,33
SINAPI	87420	APLICAÇÃO MANUAL DE GESSO DESEMPENADO (SEM TALISCAS) EM PAREDES DE AMBIENTES DE ÁREA MAIOR QUE 10M², ESPESSURA DE 1,0CM. AF_06/2014	M2	19,51	20,65
SINAPI	87421	APLICAÇÃO MANUAL DE GESSO DESEMPENADO (SEM TALISCAS) EM PAREDES DE AMBIENTES DE ÁREA ENTRE 5M² E 10M², ESPESSURA DE 1,0CM. AF_06/2014	M2	19,88	21,06
SINAPI	87422	APLICAÇÃO MANUAL DE GESSO DESEMPENADO (SEM TALISCAS) EM PAREDES DE AMBIENTES DE ÁREA MENOR QUE 5M², ESPESSURA DE 1,0CM. AF_06/2014	M2	20,93	22,25
SINAPI	87423	APLICAÇÃO MANUAL DE GESSO SARRAFEADO (COM TALISCAS) EM PAREDES DE AMBIENTES DE ÁREA MAIOR QUE 10M², ESPESSURA DE 1,0CM. AF_06/2014	M2	25,44	27,33
SINAPI	87424	APLICAÇÃO MANUAL DE GESSO SARRAFEADO (COM TALISCAS) EM PAREDES DE AMBIENTES DE ÁREA ENTRE 5M² E 10M², ESPESSURA DE 1,0CM. AF_06/2014	M2	25,99	27,95
SINAPI	87425	APLICAÇÃO MANUAL DE GESSO SARRAFEADO (COM TALISCAS) EM PAREDES DE AMBIENTES DE ÁREA MENOR QUE 5M², ESPESSURA DE 1,0CM. AF_06/2014	M2	26,85	28,93
SINAPI	87426	APLICAÇÃO MANUAL DE GESSO SARRAFEADO (COM TALISCAS) EM PAREDES DE AMBIENTES DE ÁREA MAIOR QUE 10M², ESPESSURA DE 1,5CM. AF_06/2014	M2	30,09	32,17
SINAPI	87427	APLICAÇÃO MANUAL DE GESSO SARRAFEADO (COM TALISCAS) EM PAREDES DE AMBIENTES DE ÁREA ENTRE 5M² E 10M², ESPESSURA DE 1,5CM. AF_06/2014	M2	30,64	32,79
SINAPI	87428	APLICAÇÃO MANUAL DE GESSO SARRAFEADO (COM TALISCAS) EM PAREDES DE AMBIENTES DE ÁREA MENOR QUE 5M², ESPESSURA DE 1,5CM. AF_06/2014	M2	31,50	33,75
SINAPI	87429	APLICAÇÃO DE GESSO PROJETADO COM EQUIPAMENTO DE PROJEÇÃO EM PAREDES DE AMBIENTES DE ÁREA MAIOR QUE 10M², DESEMPENADO (SEM TALISCAS), ESPESSURA DE 0,5CM. AF_06/2014	M2	14,51	15,50
SINAPI	87430	APLICAÇÃO DE GESSO PROJETADO COM EQUIPAMENTO DE PROJEÇÃO EM PAREDES DE AMBIENTES DE ÁREA ENTRE 5M² E 10M², DESEMPENADO (SEM TALISCAS), ESPESSURA DE 0,5CM. AF_06/2014	M2	14,87	15,91
SINAPI	87431	APLICAÇÃO DE GESSO PROJETADO COM EQUIPAMENTO DE PROJEÇÃO EM PAREDES DE AMBIENTES DE ÁREA MENOR QUE 5M², DESEMPENADO (SEM TALISCAS), ESPESSURA DE 0,5CM. AF_06/2014	M2	15,06	16,12
SINAPI	87432	APLICAÇÃO DE GESSO PROJETADO COM EQUIPAMENTO DE PROJEÇÃO EM PAREDES DE AMBIENTES DE ÁREA MAIOR QUE 10M², DESEMPENADO (SEM TALISCAS), ESPESSURA DE 1,0CM. AF_06/2014	M2	21,20	22,40
SINAPI	87433	APLICAÇÃO DE GESSO PROJETADO COM EQUIPAMENTO DE PROJEÇÃO EM PAREDES DE AMBIENTES DE ÁREA ENTRE 5M² E 10M², DESEMPENADO (SEM TALISCAS), ESPESSURA DE 1,0CM. AF_06/2014	M2	21,93	23,22
SINAPI	87434	APLICAÇÃO DE GESSO PROJETADO COM EQUIPAMENTO DE PROJEÇÃO EM PAREDES DE AMBIENTES DE ÁREA MENOR QUE 5M², DESEMPENADO (SEM TALISCAS), ESPESSURA DE 1,0CM. AF_06/2014	M2	22,44	23,78
SINAPI	87435	APLICAÇÃO DE GESSO PROJETADO COM EQUIPAMENTO DE PROJEÇÃO EM PAREDES DE AMBIENTES DE ÁREA MAIOR QUE 10M², SARRAFEADO (COM TALISCAS), ESPESSURA DE 1,0CM. AF_06/2014	M2	23,49	24,96
SINAPI	87436	APLICAÇÃO DE GESSO PROJETADO COM EQUIPAMENTO DE PROJEÇÃO EM PAREDES DE AMBIENTES DE ÁREA ENTRE 5M² E 10M², SARRAFEADO (COM TALISCAS), ESPESSURA DE 1,0CM. AF_06/2014	M2	24,72	26,35
SINAPI	87437	APLICAÇÃO DE GESSO PROJETADO COM EQUIPAMENTO DE PROJEÇÃO EM PAREDES DE AMBIENTES DE ÁREA MENOR QUE 5M², SARRAFEADO (COM TALISCAS), ESPESSURA DE 1,0CM. AF_06/2014	M2	25,58	27,33
SINAPI	87438	APLICAÇÃO DE GESSO PROJETADO COM EQUIPAMENTO DE PROJEÇÃO EM PAREDES DE AMBIENTES DE ÁREA MAIOR QUE 10M², SARRAFEADO (COM TALISCAS), ESPESSURA DE 1,5CM. AF_06/2014	M2	29,10	30,82
SINAPI	87439	APLICAÇÃO DE GESSO PROJETADO COM EQUIPAMENTO DE PROJEÇÃO EM PAREDES DE AMBIENTES DE ÁREA ENTRE 5M² E 10M², SARRAFEADO (COM TALISCAS), ESPESSURA DE 1,5CM. AF_06/2014	M2	30,65	32,56
SINAPI	87440	APLICAÇÃO DE GESSO PROJETADO COM EQUIPAMENTO DE PROJEÇÃO EM PAREDES DE AMBIENTES DE ÁREA MENOR QUE 5M², SARRAFEADO (COM TALISCAS), ESPESSURA DE 1,5CM. AF_06/2014	M2	31,38	33,38
SINAPI	87527	EMBOÇO, PARA RECEBIMENTO DE CERÂMICA, EM ARGAMASSA TRAÇO 1:2:8, PREPARO MECÂNICO COM BETONEIRA 400L, APLICADO MANUALMENTE EM FACES INTERNAS DE PAREDES, PARA AMBIENTE COM ÁREA MENOR QUE 5M2, ESPESSURA DE 20MM, COM EXECUÇÃO DE TALISCAS. AF_06/2014	M2	26,14	28,15

FONTE	CÓDIGO	DESCRIÇÃO	UNIDADE	DESONERADO	NÃO DESONERADO
SINAPI	87528	EMBOÇO, PARA RECEBIMENTO DE CERÂMICA, EM ARGAMASSA TRAÇO 1:2:8, PREPARO MANUAL, APLICADO MANUALMENTE EM FACES INTERNAS DE PAREDES, PARA AMBIENTE COM ÁREA MENOR QUE 5M2, ESPESSURA DE 20MM, COM EXECUÇÃO DE TALISCAS. AF_06/2014	M2	28,81	31,12
SINAPI	87529	MASSA ÚNICA, PARA RECEBIMENTO DE PINTURA, EM ARGAMASSA TRAÇO 1:2:8, PREPARO MECÂNICO COM BETONEIRA 400L, APLICADA MANUALMENTE EM FACES INTERNAS DE PAREDES, ESPESSURA DE 20MM, COM EXECUÇÃO DE TALISCAS. AF_06/2014	M2	23,58	25,28
SINAPI	87530	MASSA ÚNICA, PARA RECEBIMENTO DE PINTURA, EM ARGAMASSA TRAÇO 1:2:8, PREPARO MANUAL, APLICADA MANUALMENTE EM FACES INTERNAS DE PAREDES, ESPESSURA DE 20MM, COM EXECUÇÃO DE TALISCAS. AF_06/2014	M2	26,25	28,25
SINAPI	87531	EMBOÇO, PARA RECEBIMENTO DE CERÂMICA, EM ARGAMASSA TRAÇO 1:2:8, PREPARO MECÂNICO COM BETONEIRA 400L, APLICADO MANUALMENTE EM FACES INTERNAS DE PAREDES, PARA AMBIENTE COM ÁREA ENTRE 5M2 E 10M2, ESPESSURA DE 20MM, COM EXECUÇÃO DE TALISCAS. AF_06/2014	M2	22,67	24,25
SINAPI	87532	EMBOÇO, PARA RECEBIMENTO DE CERÂMICA, EM ARGAMASSA TRAÇO 1:2:8, PREPARO MANUAL, APLICADO MANUALMENTE EM FACES INTERNAS DE PAREDES, PARA AMBIENTE COM ÁREA ENTRE 5M2 E 10M2, ESPESSURA DE 20MM, COM EXECUÇÃO DE TALISCAS. AF_06/2014	M2	25,34	27,22
SINAPI	87535	EMBOÇO, PARA RECEBIMENTO DE CERÂMICA, EM ARGAMASSA TRAÇO 1:2:8, PREPARO MECÂNICO COM BETONEIRA 400L, APLICADO MANUALMENTE EM FACES INTERNAS DE PAREDES, PARA AMBIENTE COM ÁREA MAIOR QUE 10M2, ESPESSURA DE 20MM, COM EXECUÇÃO DE TALISCAS. AF_06/2014	M2	20,11	21,37
SINAPI	87536	EMBOÇO, PARA RECEBIMENTO DE CERÂMICA, EM ARGAMASSA TRAÇO 1:2:8, PREPARO MANUAL, APLICADO MANUALMENTE EM FACES INTERNAS DE PAREDES, PARA AMBIENTE COM ÁREA MAIOR QUE 10M2, ESPESSURA DE 20MM, COM EXECUÇÃO DE TALISCAS. AF_06/2014	M2	22,78	24,34
SINAPI	87537	EMBOÇO, PARA RECEBIMENTO DE CERÂMICA, EM ARGAMASSA INDUSTRIALIZADA, PREPARO MECÂNICO, APLICADO COM EQUIPAMENTO DE MISTURA E PROJEÇÃO DE 1,5 M3/H DE ARGAMASSA EM FACES INTERNAS DE PAREDES, PARA AMBIENTE COM ÁREA MENOR QUE 5M2, ESPESSURA DE 20MM, COM EXECUÇÃO DE TALISCAS. AF_06/2014	M2	39,99	41,68
SINAPI	87538	MASSA ÚNICA, PARA RECEBIMENTO DE PINTURA, EM ARGAMASSA INDUSTRIALIZADA, PREPARO MECÂNICO, APLICADO COM EQUIPAMENTO DE MISTURA E PROJEÇÃO DE 1,5 M3/H DE ARGAMASSA EM FACES INTERNAS DE PAREDES, ESPESSURA DE 20MM, COM EXECUÇÃO DE TALISCAS. AF_06/2014	M2	37,78	39,19
SINAPI	87539	EMBOÇO, PARA RECEBIMENTO DE CERÂMICA, EM ARGAMASSA INDUSTRIALIZADA, PREPARO MECÂNICO, APLICADO COM EQUIPAMENTO DE MISTURA E PROJEÇÃO DE 1,5 M3/H DE ARGAMASSA EM FACES INTERNAS DE PAREDES, PARA AMBIENTE COM ÁREA ENTRE 5M2 E 10M2, ESPESSURA DE 20MM, COM EXECUÇÃO DE TALISCAS. AF_06/2014	M2	36,98	38,30
SINAPI	87541	EMBOÇO, PARA RECEBIMENTO DE CERÂMICA, EM ARGAMASSA INDUSTRIALIZADA, PREPARO MECÂNICO, APLICADO COM EQUIPAMENTO DE MISTURA E PROJEÇÃO DE 1,5 M3/H DE ARGAMASSA EM FACES INTERNAS DE PAREDES, PARA AMBIENTE COM ÁREA MAIOR QUE 10M2, ESPESSURA DE 20MM, COM EXECUÇÃO DE TALISCAS. AF_06/2014	M2	34,77	35,80
SINAPI	87543	MASSA ÚNICA, PARA RECEBIMENTO DE PINTURA OU CERÂMICA, ARGAMASSA INDUSTRIALIZADA, PREPARO MECÂNICO, APLICADO COM EQUIPAMENTO DE MISTURA E PROJEÇÃO DE 1,5 M3/H EM FACES INTERNAS DE PAREDES, ESPESSURA DE 5MM, SEM EXECUÇÃO DE TALISCAS. AF_06/2014	M2	12,78	13,37
SINAPI	87545	EMBOÇO, PARA RECEBIMENTO DE CERÂMICA, EM ARGAMASSA TRAÇO 1:2:8, PREPARO MECÂNICO COM BETONEIRA 400L, APLICADO MANUALMENTE EM FACES INTERNAS DE PAREDES, PARA AMBIENTE COM ÁREA MENOR QUE 5M2, ESPESSURA DE 10MM, COM EXECUÇÃO DE TALISCAS. AF_06/2014	M2	17,85	19,38
SINAPI	87546	EMBOÇO, PARA RECEBIMENTO DE CERÂMICA, EM ARGAMASSA TRAÇO 1:2:8, PREPARO MANUAL, APLICADO MANUALMENTE EM FACES INTERNAS DE PAREDES, PARA AMBIENTE COM ÁREA MENOR QUE 5M2, ESPESSURA DE 10MM, COM EXECUÇÃO DE TALISCAS. AF_06/2014	M2	19,36	21,07
SINAPI	87547	MASSA ÚNICA, PARA RECEBIMENTO DE PINTURA, EM ARGAMASSA TRAÇO 1:2:8, PREPARO MECÂNICO COM BETONEIRA 400L, APLICADA MANUALMENTE EM FACES INTERNAS DE PAREDES, ESPESSURA DE 10MM, COM EXECUÇÃO DE TALISCAS. AF_06/2014	M2	15,31	16,51
SINAPI	87548	MASSA ÚNICA, PARA RECEBIMENTO DE PINTURA, EM ARGAMASSA TRAÇO 1:2:8, PREPARO MANUAL, APLICADA MANUALMENTE EM FACES INTERNAS DE PAREDES, ESPESSURA DE 10MM, COM EXECUÇÃO DE TALISCAS. AF_06/2014	M2	16,82	18,20
SINAPI	87549	EMBOÇO, PARA RECEBIMENTO DE CERÂMICA, EM ARGAMASSA TRAÇO 1:2:8, PREPARO MECÂNICO COM BETONEIRA 400L, APLICADO MANUALMENTE EM FACES INTERNAS DE PAREDES, PARA AMBIENTE COM ÁREA ENTRE 5M2 E 10M2, ESPESSURA DE 10MM, COM EXECUÇÃO DE TALISCAS. AF_06/2014	M2	14,38	15,48
SINAPI	87550	EMBOÇO, PARA RECEBIMENTO DE CERÂMICA, EM ARGAMASSA TRAÇO 1:2:8, PREPARO MANUAL, APLICADO MANUALMENTE EM FACES INTERNAS DE PAREDES, PARA AMBIENTE COM ÁREA ENTRE 5M2 E 10M2, ESPESSURA DE 10MM, COM EXECUÇÃO DE TALISCAS. AF_06/2014	M2	15,89	17,17
SINAPI	87553	EMBOÇO, PARA RECEBIMENTO DE CERÂMICA, EM ARGAMASSA TRAÇO 1:2:8, PREPARO MECÂNICO COM BETONEIRA 400L, APLICADO MANUALMENTE EM FACES INTERNAS DE PAREDES, PARA AMBIENTE COM ÁREA MAIOR QUE 10M2, ESPESSURA DE 10MM, COM EXECUÇÃO DE TALISCAS. AF_06/2014	M2	11,82	12,60
SINAPI	87554	EMBOÇO, PARA RECEBIMENTO DE CERÂMICA, EM ARGAMASSA TRAÇO 1:2:8, PREPARO MANUAL, APLICADO MANUALMENTE EM FACES INTERNAS DE PAREDES, PARA AMBIENTE COM ÁREA MAIOR QUE 10M2, ESPESSURA DE 10MM, COM EXECUÇÃO DE TALISCAS. AF_06/2014	M2	13,33	14,29
SINAPI	87555	EMBOÇO, PARA RECEBIMENTO DE CERÂMICA, EM ARGAMASSA INDUSTRIALIZADA, PREPARO MECÂNICO, APLICADO COM EQUIPAMENTO DE MISTURA E PROJEÇÃO DE 1,5 M3/H DE ARGAMASSA EM FACES INTERNAS DE PAREDES, PARA AMBIENTE COM ÁREA MENOR QUE 5M2, ESPESSURA DE 10MM, COM EXECUÇÃO DE TALISCAS. AF_06/2014	M2	24,94	26,19
SINAPI	87556	MASSA ÚNICA, PARA RECEBIMENTO DE PINTURA, EM ARGAMASSA INDUSTRIALIZADA, PREPARO MECÂNICO, APLICADO COM EQUIPAMENTO DE MISTURA E PROJEÇÃO DE 1,5 M3/H DE ARGAMASSA EM FACES INTERNAS DE PAREDES, ESPESSURA DE 10MM, COM EXECUÇÃO DE TALISCAS. AF_06/2014	M2	22,74	23,71
SINAPI	87557	EMBOÇO, PARA RECEBIMENTO DE CERÂMICA, EM ARGAMASSA INDUSTRIALIZADA, PREPARO MECÂNICO, APLICADO COM EQUIPAMENTO DE MISTURA E PROJEÇÃO DE 1,5 M3/H DE ARGAMASSA EM FACES INTERNAS DE PAREDES, PARA AMBIENTE COM ÁREA ENTRE 5M2 E 10M2, ESPESSURA DE 10MM, COM EXECUÇÃO DE TALISCAS. AF_06/2014	M2	21,93	22,80
SINAPI	87559	EMBOÇO, PARA RECEBIMENTO DE CERÂMICA, EM ARGAMASSA INDUSTRIALIZADA, PREPARO MECÂNICO, APLICADO COM EQUIPAMENTO DE MISTURA E PROJEÇÃO DE 1,5 M3/H DE ARGAMASSA EM FACES INTERNAS DE PAREDES, PARA AMBIENTE COM ÁREA MAIOR QUE 10M2, ESPESSURA DE 10MM, COM EXECUÇÃO DE TALISCAS. AF_06/2014	M2	19,72	20,30
SINAPI	87561	MASSA ÚNICA, PARA RECEBIMENTO DE PINTURA OU CERÂMICA, EM ARGAMASSA INDUSTRIALIZADA, PREPARO MECÂNICO, APLICADO COM EQUIPAMENTO DE MISTURA E PROJEÇÃO DE 1,5 M3/H DE ARGAMASSA EM FACES INTERNAS DE PAREDES, ESPESSURA DE 10MM, SEM EXECUÇÃO DE TALISCAS. AF_06/2014	M2	22,13	23,02
SINAPI	87775	EMBOÇO OU MASSA ÚNICA EM ARGAMASSA TRAÇO 1:2:8, PREPARO MECÂNICO COM BETONEIRA 400 L, APLICADA MANUALMENTE EM PANOS DE FACHADA COM PRESENÇA DE VÃOS, ESPESSURA DE 25 MM. AF_06/2014	M2	37,21	40,53
SINAPI	87777	EMBOÇO OU MASSA ÚNICA EM ARGAMASSA TRAÇO 1:2:8, PREPARO MANUAL, APLICADA MANUALMENTE EM PANOS DE FACHADA COM PRESENÇA DE VÃOS, ESPESSURA DE 25 MM. AF_06/2014	M2	39,44	43,01
SINAPI	87778	EMBOÇO OU MASSA ÚNICA EM ARGAMASSA INDUSTRIALIZADA, PREPARO MECÂNICO E APLICAÇÃO COM EQUIPAMENTO DE MISTURA E PROJEÇÃO DE 1,5 M3/H DE ARGAMASSA EM PANOS DE FACHADA COM PRESENÇA DE VÃOS, ESPESSURA DE 25 MM. AF_06/2014	M2	46,87	49,67
SINAPI	87779	EMBOÇO OU MASSA ÚNICA EM ARGAMASSA TRAÇO 1:2:8, PREPARO MECÂNICO COM BETONEIRA 400 L, APLICADA MANUALMENTE EM PANOS DE FACHADA COM PRESENÇA DE VÃOS, ESPESSURA DE 35 MM. AF_06/2014	M2	43,35	47,07
SINAPI	87781	EMBOÇO OU MASSA ÚNICA EM ARGAMASSA TRAÇO 1:2:8, PREPARO MANUAL, APLICADA MANUALMENTE EM PANOS DE FACHADA COM PRESENÇA DE VÃOS, ESPESSURA DE 35 MM. AF_06/2014	M2	46,34	50,39
SINAPI	87783	EMBOÇO OU MASSA ÚNICA EM ARGAMASSA INDUSTRIALIZADA, PREPARO MECÂNICO E APLICAÇÃO COM EQUIPAMENTO DE MISTURA E PROJEÇÃO DE 1,5 M3/H DE ARGAMASSA EM PANOS DE FACHADA COM PRESENÇA DE VÃOS, ESPESSURA DE 35 MM. AF_06/2014	M2	57,71	60,90
SINAPI	87784	EMBOÇO OU MASSA ÚNICA EM ARGAMASSA TRAÇO 1:2:8, PREPARO MECÂNICO COM BETONEIRA 400 L, APLICADA MANUALMENTE EM PANOS DE FACHADA COM PRESENÇA DE VÃOS, ESPESSURA DE 45 MM. AF_06/2014	M2	49,49	53,61
SINAPI	87786	EMBOÇO OU MASSA ÚNICA EM ARGAMASSA TRAÇO 1:2:8, PREPARO MANUAL, APLICADA MANUALMENTE EM PANOS DE FACHADA COM PRESENÇA DE VÃOS, ESPESSURA DE 45 MM. AF_06/2014	M2	53,24	57,78
SINAPI	87787	EMBOÇO OU MASSA ÚNICA EM ARGAMASSA INDUSTRIALIZADA, PREPARO MECÂNICO E APLICAÇÃO COM EQUIPAMENTO DE MISTURA E PROJEÇÃO DE 1,5 M3/H DE ARGAMASSA EM PANOS DE FACHADA COM PRESENÇA DE VÃOS, ESPESSURA DE 45 MM. AF_06/2014	M2	68,55	72,13
SINAPI	87788	EMBOÇO OU MASSA ÚNICA EM ARGAMASSA TRAÇO 1:2:8, PREPARO MECÂNICO COM BETONEIRA 400 L, APLICADA MANUALMENTE EM PANOS DE FACHADA COM PRESENÇA DE VÃOS, ESPESSURA MAIOR OU IGUAL A 50 MM. AF_06/2014	M2	63,64	69,32
SINAPI	87790	EMBOÇO OU MASSA ÚNICA EM ARGAMASSA TRAÇO 1:2:8, PREPARO MANUAL, APLICADA MANUALMENTE EM PANOS DE FACHADA COM PRESENÇA DE VÃOS, ESPESSURA MAIOR OU IGUAL A 50 MM. AF_06/2014	M2	67,76	73,90

FONTE	CÓDIGO	DESCRIÇÃO	UNIDADE	DESONERADO	NÃO DESONERADO
SINAPI	87791	EMBOÇO OU MASSA ÚNICA EM ARGAMASSA INDUSTRIALIZADA, PREPARO MECÂNICO E APLICAÇÃO COM EQUIPAMENTO DE MISTURA E PROJEÇÃO DE 1,5 M3/H DE ARGAMASSA EM PANOS DE FACHADA COM PRESENÇA DE VÃOS, ESPESSURA MAIOR OU IGUAL A 50 MM. AF_06/2014	M2	82,17	86,96
SINAPI	87792	EMBOÇO OU MASSA ÚNICA EM ARGAMASSA TRAÇO 1:2:8, PREPARO MECÂNICO COM BETONEIRA 400 L, APLICADA MANUALMENTE EM PANOS CEGOS DE FACHADA (SEM PRESENÇA DE VÃOS), ESPESSURA DE 25 MM. AF_06/2014	M2	24,75	26,56
SINAPI	87794	EMBOÇO OU MASSA ÚNICA EM ARGAMASSA TRAÇO 1:2:8, PREPARO MANUAL, APLICADA MANUALMENTE EM PANOS CEGOS DE FACHADA (SEM PRESENÇA DE VÃOS), ESPESSURA DE 25 MM. AF_06/2014	M2	26,82	28,87
SINAPI	87795	EMBOÇO OU MASSA ÚNICA EM ARGAMASSA INDUSTRIALIZADA, PREPARO MECÂNICO E APLICAÇÃO COM EQUIPAMENTO DE MISTURA E PROJEÇÃO DE 1,5 M3/H DE ARGAMASSA EM PANOS CEGOS DE FACHADA (SEM PRESENÇA DE VÃOS), ESPESSURA DE 25 MM. AF_06/2014	M2	33,49	34,77
SINAPI	87797	EMBOÇO OU MASSA ÚNICA EM ARGAMASSA TRAÇO 1:2:8, PREPARO MECÂNICO COM BETONEIRA 400 L, APLICADA MANUALMENTE EM PANOS CEGOS DE FACHADA (SEM PRESENÇA DE VÃOS), ESPESSURA DE 35 MM. AF_06/2014	M2	30,65	32,85
SINAPI	87799	EMBOÇO OU MASSA ÚNICA EM ARGAMASSA TRAÇO 1:2:8, PREPARO MANUAL, APLICADA MANUALMENTE EM PANOS CEGOS DE FACHADA (SEM PRESENÇA DE VÃOS), ESPESSURA DE 35 MM. AF_06/2014	M2	33,44	35,96
SINAPI	87800	EMBOÇO OU MASSA ÚNICA EM ARGAMASSA INDUSTRIALIZADA, PREPARO MECÂNICO E APLICAÇÃO COM EQUIPAMENTO DE MISTURA E PROJEÇÃO DE 1,5 M3/H DE ARGAMASSA EM PANOS CEGOS DE FACHADA (SEM PRESENÇA DE VÃOS), ESPESSURA DE 35 MM. AF_06/2014	M2	43,78	45,46
SINAPI	87801	EMBOÇO OU MASSA ÚNICA EM ARGAMASSA TRAÇO 1:2:8, PREPARO MECÂNICO COM BETONEIRA 400 L, APLICADA MANUALMENTE EM PANOS CEGOS DE FACHADA (SEM PRESENÇA DE VÃOS), ESPESSURA DE 45 MM. AF_06/2014	M2	36,54	39,16
SINAPI	87803	EMBOÇO OU MASSA ÚNICA EM ARGAMASSA TRAÇO 1:2:8, PREPARO MANUAL, APLICADA MANUALMENTE EM PANOS CEGOS DE FACHADA (SEM PRESENÇA DE VÃOS), ESPESSURA DE 45 MM. AF_06/2014	M2	40,03	43,05
SINAPI	87804	EMBOÇO OU MASSA ÚNICA EM ARGAMASSA INDUSTRIALIZADA, PREPARO MECÂNICO E APLICAÇÃO COM EQUIPAMENTO DE MISTURA E PROJEÇÃO DE 1,5 M3/H DE ARGAMASSA EM PANOS CEGOS DE FACHADA (SEM PRESENÇA DE VÃOS), ESPESSURA DE 45 MM. AF_06/2014	M2	54,05	56,14
SINAPI	87805	EMBOÇO OU MASSA ÚNICA EM ARGAMASSA TRAÇO 1:2:8, PREPARO MECÂNICO COM BETONEIRA 400 L, APLICADA MANUALMENTE EM PANOS CEGOS DE FACHADA (SEM PRESENÇA DE VÃOS), ESPESSURA MAIOR OU IGUAL A 50 MM. AF_06/2014	M2	42,03	45,15
SINAPI	87807	EMBOÇO OU MASSA ÚNICA EM ARGAMASSA TRAÇO 1:2:8, PREPARO MANUAL, APLICADA MANUALMENTE EM PANOS CEGOS DE FACHADA (SEM PRESENÇA DE VÃOS), ESPESSURA MAIOR OU IGUAL A 50 MM. AF_06/2014	M2	45,88	49,44
SINAPI	87808	EMBOÇO OU MASSA ÚNICA EM ARGAMASSA INDUSTRIALIZADA, PREPARO MECÂNICO E APLICAÇÃO COM EQUIPAMENTO DE MISTURA E PROJEÇÃO DE 1,5 M3/H DE ARGAMASSA EM PANOS CEGOS DE FACHADA (SEM PRESENÇA DE VÃOS), ESPESSURA MAIOR OU IGUAL A 50 MM. AF_06/2014	M2	58,89	61,13
SINAPI	87809	EMBOÇO OU MASSA ÚNICA EM ARGAMASSA TRAÇO 1:2:8, PREPARO MECÂNICO COM BETONEIRA 400 L, APLICADA MANUALMENTE EM SUPERFÍCIES EXTERNAS DA SACADA, ESPESSURA DE 25 MM, SEM USO DE TELA METÁLICA DE REFORÇO CONTRA FISSURAÇÃO. AF_06/2014	M2	58,97	65,24
SINAPI	87811	EMBOÇO OU MASSA ÚNICA EM ARGAMASSA TRAÇO 1:2:8, PREPARO MANUAL, APLICADA MANUALMENTE EM SUPERFÍCIES EXTERNAS DA SACADA, ESPESSURA DE 25 MM, SEM USO DE TELA METÁLICA DE REFORÇO CONTRA FISSURAÇÃO. AF_06/2014	M2	61,04	67,55
SINAPI	87812	EMBOÇO OU MASSA ÚNICA EM ARGAMASSA INDUSTRIALIZADA, PREPARO MECÂNICO E APLICAÇÃO COM EQUIPAMENTO DE MISTURA E PROJEÇÃO DE 1,5 M3/H EM SUPERFÍCIES EXTERNAS DA SACADA, ESPESSURA 25 MM, SEM USO DE TELA METÁLICA. AF_06/2014	M2	67,39	73,11
SINAPI	87813	EMBOÇO OU MASSA ÚNICA EM ARGAMASSA TRAÇO 1:2:8, PREPARO MECÂNICO COM BETONEIRA 400 L, APLICADA MANUALMENTE EM SUPERFÍCIES EXTERNAS DA SACADA, ESPESSURA DE 35 MM, SEM USO DE TELA METÁLICA DE REFORÇO CONTRA FISSURAÇÃO. AF_06/2014	M2	64,86	71,54
SINAPI	87815	EMBOÇO OU MASSA ÚNICA EM ARGAMASSA TRAÇO 1:2:8, PREPARO MANUAL, APLICADA MANUALMENTE EM SUPERFÍCIES EXTERNAS DA SACADA, ESPESSURA DE 35 MM, SEM USO DE TELA METÁLICA DE REFORÇO CONTRA FISSURAÇÃO. AF_06/2014	M2	67,65	74,65
SINAPI	87816	EMBOÇO OU MASSA ÚNICA EM ARGAMASSA INDUSTRIALIZADA, PREPARO MECÂNICO E APLICAÇÃO COM EQUIPAMENTO DE MISTURA E PROJEÇÃO DE 1,5 M3/H EM SUPERFÍCIES EXTERNAS DA SACADA, ESPESSURA 35 MM, SEM USO DE TELA METÁLICA. AF_06/2014	M2	77,68	83,79
SINAPI	87817	EMBOÇO OU MASSA ÚNICA EM ARGAMASSA TRAÇO 1:2:8, PREPARO MECÂNICO COM BETONEIRA 400 L, APLICADA MANUALMENTE EM SUPERFÍCIES EXTERNAS DA SACADA, ESPESSURA DE 45 MM, SEM USO DE TELA METÁLICA DE REFORÇO CONTRA FISSURAÇÃO. AF_06/2014	M2	70,46	77,49
SINAPI	87819	EMBOÇO OU MASSA ÚNICA EM ARGAMASSA TRAÇO 1:2:8, PREPARO MANUAL, APLICADA MANUALMENTE EM SUPERFÍCIES EXTERNAS DA SACADA, ESPESSURA DE 45 MM, SEM USO DE TELA METÁLICA DE REFORÇO CONTRA FISSURAÇÃO. AF_06/2014	M2	73,95	81,38
SINAPI	87820	EMBOÇO OU MASSA ÚNICA EM ARGAMASSA INDUSTRIALIZADA, PREPARO MECÂNICO E APLICAÇÃO COM EQUIPAMENTO DE MISTURA E PROJEÇÃO DE 1,5 M3/H EM SUPERFÍCIES EXTERNAS DA SACADA, ESPESSURA 45 MM, SEM USO DE TELA METÁLICA. AF_06/2014	M2	87,97	94,48
SINAPI	87821	EMBOÇO OU MASSA ÚNICA EM ARGAMASSA TRAÇO 1:2:8, PREPARO MECÂNICO COM BETONEIRA 400 L, APLICADA MANUALMENTE EM SUPERFÍCIES EXTERNAS DA SACADA, ESPESSURA MAIOR OU IGUAL A 50 MM, SEM USO DE TELA METÁLICA DE REFORÇO CONTRA FISSURAÇÃO. AF_06/2014	M2	101,60	112,29
SINAPI	87823	EMBOÇO OU MASSA ÚNICA EM ARGAMASSA TRAÇO 1:2:8, PREPARO MANUAL, APLICADA MANUALMENTE EM SUPERFÍCIES EXTERNAS DA SACADA, ESPESSURA MAIOR OU IGUAL A 50 MM, SEM USO DE TELA METÁLICA DE REFORÇO CONTRA FISSURAÇÃO. AF_06/2014	M2	105,45	116,58
SINAPI	87824	EMBOÇO OU MASSA ÚNICA EM ARGAMASSA INDUSTRIALIZADA, PREPARO MECÂNICO E APLICAÇÃO COM EQUIPAMENTO DE MISTURA E PROJEÇÃO DE 1,5 M3/H EM SUPERFÍCIES EXTERNAS DA SACADA, ESPESSURA MAIOR OU IGUAL A 50 MM, SEM USO DE TELA METÁLICA. AF_06/2014	M2	118,15	127,92
SINAPI	87825	EMBOÇO OU MASSA ÚNICA EM ARGAMASSA TRAÇO 1:2:8, PREPARO MECÂNICO COM BETONEIRA 400 L, APLICADA MANUALMENTE NAS PAREDES INTERNAS DA SACADA, ESPESSURA DE 25 MM, SEM USO DE TELA METÁLICA DE REFORÇO CONTRA FISSURAÇÃO. AF_06/2014	M2	46,62	51,16
SINAPI	87827	EMBOÇO OU MASSA ÚNICA EM ARGAMASSA TRAÇO 1:2:8, PREPARO MANUAL, APLICADA MANUALMENTE NAS PAREDES INTERNAS DA SACADA, ESPESSURA DE 25 MM, SEM USO DE TELA METÁLICA DE REFORÇO CONTRA FISSURAÇÃO. AF_06/2014	M2	49,16	53,99
SINAPI	87828	EMBOÇO OU MASSA ÚNICA EM ARGAMASSA INDUSTRIALIZADA, PREPARO MECÂNICO E APLICAÇÃO COM EQUIPAMENTO DE MISTURA E PROJEÇÃO DE 1,5 M3/H NAS PAREDES INTERNAS DA SACADA, ESPESSURA 25 MM, SEM USO DE TELA METÁLICA. AF_06/2014	M2	58,25	62,26
SINAPI	87829	EMBOÇO OU MASSA ÚNICA EM ARGAMASSA TRAÇO 1:2:8, PREPARO MECÂNICO COM BETONEIRA 400 L, APLICADA MANUALMENTE NAS PAREDES INTERNAS DA SACADA, ESPESSURA DE 35 MM, SEM USO DE TELA METÁLICA DE REFORÇO CONTRA FISSURAÇÃO. AF_06/2014	M2	53,24	58,21
SINAPI	87831	EMBOÇO OU MASSA ÚNICA EM ARGAMASSA TRAÇO 1:2:8, PREPARO MANUAL, APLICADA MANUALMENTE NAS PAREDES INTERNAS DA SACADA, ESPESSURA DE 35 MM, SEM USO DE TELA METÁLICA DE REFORÇO CONTRA FISSURAÇÃO. AF_06/2014	M2	56,65	62,01
SINAPI	87832	EMBOÇO OU MASSA ÚNICA EM ARGAMASSA INDUSTRIALIZADA, PREPARO MECÂNICO E APLICAÇÃO COM EQUIPAMENTO DE MISTURA E PROJEÇÃO DE 1,5 M3/H DE ARGAMASSA NAS PAREDES INTERNAS DA SACADA, ESPESSURA 35 MM, SEM USO DE TELA METÁLICA. AF_06/2014	M2	70,23	74,69
SINAPI	87834	REVESTIMENTO DECORATIVO MONOCAMADA APLICADO MANUALMENTE EM PANOS CEGOS DA FACHADA DE UM EDIFÍCIO DE ESTRUTURA CONVENCIONAL, COM ACABAMENTO RASPADO. AF_06/2014	M2	109,64	111,55
SINAPI	87835	REVESTIMENTO DECORATIVO MONOCAMADA APLICADO MANUALMENTE EM PANOS CEGOS DA FACHADA DE UM EDIFÍCIO DE ALVENARIA ESTRUTURAL, COM ACABAMENTO RASPADO. AF_06/2014	M2	74,78	76,32
SINAPI	87836	REVESTIMENTO DECORATIVO MONOCAMADA APLICADO COM EQUIPAMENTO DE PROJEÇÃO EM PANOS CEGOS DA FACHADA DE UM EDIFÍCIO DE ESTRUTURA CONVENCIONAL, COM ACABAMENTO RASPADO. AF_06/2014	M2	104,81	106,15
SINAPI	87837	REVESTIMENTO DECORATIVO MONOCAMADA APLICADO COM EQUIPAMENTO DE PROJEÇÃO EM PANOS CEGOS DA FACHADA DE UM EDIFÍCIO DE ALVENARIA ESTRUTURAL, COM ACABAMENTO RASPADO. AF_06/2014	M2	70,39	71,42
SINAPI	87838	REVESTIMENTO DECORATIVO MONOCAMADA APLICADO MANUALMENTE EM PANOS DA FACHADA COM PRESENÇA DE VÃOS, DE UM EDIFÍCIO DE ESTRUTURA CONVENCIONAL E ACABAMENTO RASPADO. AF_06/2014	M2	115,56	117,89
SINAPI	87839	REVESTIMENTO DECORATIVO MONOCAMADA APLICADO MANUALMENTE EM PANOS DA FACHADA COM PRESENÇA DE VÃOS, DE UM EDIFÍCIO DE ALVENARIA ESTRUTURAL E ACABAMENTO RASPADO. AF_06/2014	M2	78,81	80,80
SINAPI	87840	REVESTIMENTO DECORATIVO MONOCAMADA APLICADO COM EQUIPAMENTO DE PROJEÇÃO EM PANOS DA FACHADA COM PRESENÇA DE VÃOS, DE UM EDIFÍCIO DE ESTRUTURA CONVENCIONAL E ACABAMENTO RASPADO. AF_06/2014	M2	109,51	111,14

FONTE	CÓDIGO	DESCRIÇÃO	UNIDADE	DESONERADO	NÃO DESONERADO
SINAPI	87841	REVESTIMENTO DECORATIVO MONOCAMADA APLICADO COM EQUIPAMENTO DE PROJEÇÃO EM PANOS DA FACHADA COM PRESENÇA DE VÃOS, DE UM EDIFÍCIO DE ALVENARIA ESTRUTURAL E ACABAMENTO RASPADO. AF_06/2014	M2	73,20	74,52
SINAPI	87842	REVESTIMENTO DECORATIVO MONOCAMADA APLICADO MANUALMENTE EM SUPERFÍCIES EXTERNAS DA SACADA DE UM EDIFÍCIO DE ESTRUTURA CONVENCIONAL E ACABAMENTO RASPADO. AF_06/2014	M2	113,89	117,34
SINAPI	87843	REVESTIMENTO DECORATIVO MONOCAMADA APLICADO MANUALMENTE EM SUPERFÍCIES EXTERNAS DA SACADA DE UM EDIFÍCIO DE ALVENARIA ESTRUTURAL E ACABAMENTO RASPADO. AF_06/2014	M2	85,05	88,17
SINAPI	87844	REVESTIMENTO DECORATIVO MONOCAMADA APLICADO COM EQUIPAMENTO DE PROJEÇÃO EM SUPERFÍCIES EXTERNAS DA SACADA DE UM EDIFÍCIO DE ESTRUTURA CONVENCIONAL E ACABAMENTO RASPADO. AF_06/2014	M2	104,61	107,00
SINAPI	87845	REVESTIMENTO DECORATIVO MONOCAMADA APLICADO COM EQUIPAMENTO DE PROJEÇÃO EM SUPERFÍCIES EXTERNAS DA SACADA DE UM EDIFÍCIO DE ALVENARIA ESTRUTURAL E ACABAMENTO RASPADO. AF_06/2014	M2	76,26	78,33
SINAPI	87846	REVESTIMENTO DECORATIVO MONOCAMADA APLICADO MANUALMENTE EM PANOS CEGOS DA FACHADA DE UM EDIFÍCIO DE ESTRUTURA CONVENCIONAL, COM ACABAMENTO TRAVERTINO. AF_06/2014	M2	119,04	121,36
SINAPI	87847	REVESTIMENTO DECORATIVO MONOCAMADA APLICADO MANUALMENTE EM PANOS CEGOS DA FACHADA DE UM EDIFÍCIO DE ALVENARIA ESTRUTURAL, COM ACABAMENTO TRAVERTINO. AF_06/2014	M2	84,18	86,15
SINAPI	87848	REVESTIMENTO DECORATIVO MONOCAMADA APLICADO COM EQUIPAMENTO DE PROJEÇÃO EM PANOS CEGOS DA FACHADA DE UM EDIFÍCIO DE ESTRUTURA CONVENCIONAL, COM ACABAMENTO TRAVERTINO. AF_06/2014	M2	113,32	114,97
SINAPI	87849	REVESTIMENTO DECORATIVO MONOCAMADA APLICADO COM EQUIPAMENTO DE PROJEÇÃO EM PANOS CEGOS DA FACHADA DE UM EDIFÍCIO DE ALVENARIA ESTRUTURAL, COM ACABAMENTO TRAVERTINO. AF_06/2014	M2	78,90	80,23
SINAPI	87850	REVESTIMENTO DECORATIVO MONOCAMADA APLICADO MANUALMENTE EM PANOS DA FACHADA COM PRESENÇA DE VÃOS, DE UM EDIFÍCIO DE ESTRUTURA CONVENCIONAL E ACABAMENTO TRAVERTINO. AF_06/2014	M2	124,97	127,73
SINAPI	87851	REVESTIMENTO DECORATIVO MONOCAMADA APLICADO MANUALMENTE EM PANOS DA FACHADA COM PRESENÇA DE VÃOS, DE UM EDIFÍCIO DE ALVENARIA ESTRUTURAL E ACABAMENTO TRAVERTINO. AF_06/2014	M2	88,22	90,64
SINAPI	87852	REVESTIMENTO DECORATIVO MONOCAMADA APLICADO COM EQUIPAMENTO DE PROJEÇÃO EM PANOS DA FACHADA COM PRESENÇA DE VÃOS, DE UM EDIFÍCIO DE ESTRUTURA CONVENCIONAL E ACABAMENTO TRAVERTINO. AF_06/2014	M2	118,00	119,94
SINAPI	87853	REVESTIMENTO DECORATIVO MONOCAMADA APLICADO COM EQUIPAMENTO DE PROJEÇÃO EM PANOS DA FACHADA COM PRESENÇA DE VÃOS, DE UM EDIFÍCIO DE ALVENARIA ESTRUTURAL E ACABAMENTO TRAVERTINO. AF_06/2014	M2	81,69	83,31
SINAPI	87854	REVESTIMENTO DECORATIVO MONOCAMADA APLICADO MANUALMENTE EM SUPERFÍCIES EXTERNAS DA SACADA DE UM EDIFÍCIO DE ESTRUTURA CONVENCIONAL E ACABAMENTO TRAVERTINO. AF_06/2014	M2	123,28	127,16
SINAPI	87855	REVESTIMENTO DECORATIVO MONOCAMADA APLICADO MANUALMENTE EM SUPERFÍCIES EXTERNAS DA SACADA DE UM EDIFÍCIO DE ALVENARIA ESTRUTURAL E ACABAMENTO TRAVERTINO. AF_06/2014	M2	94,47	98,01
SINAPI	87856	REVESTIMENTO DECORATIVO MONOCAMADA APLICADO COM EQUIPAMENTO DE PROJEÇÃO EM SUPERFÍCIES EXTERNAS DA SACADA DE UM EDIFÍCIO DE ESTRUTURA CONVENCIONAL E ACABAMENTO TRAVERTINO. AF_06/2014	M2	113,12	115,82
SINAPI	87857	REVESTIMENTO DECORATIVO MONOCAMADA APLICADO COM EQUIPAMENTO DE PROJEÇÃO EM SUPERFÍCIES EXTERNAS DA SACADA DE UM EDIFÍCIO DE ALVENARIA ESTRUTURAL E ACABAMENTO TRAVERTINO. AF_06/2014	M2	84,75	87,12
SINAPI	87858	REVESTIMENTO DECORATIVO MONOCAMADA APLICADO MANUALMENTE NAS PAREDES INTERNAS DA SACADA COM ACABAMENTO RASPADO. AF_06/2014	M2	81,56	84,10
SINAPI	87859	REVESTIMENTO DECORATIVO MONOCAMADA APLICADO MANUALMENTE NAS PAREDES INTERNAS DA SACADA COM ACABAMENTO TRAVERTINO. AF_06/2014	M2	95,12	98,61
SINAPI	89048	(COMPOSIÇÃO REPRESENTATIVA) DO SERVIÇO DE EMBOÇO/MASSA ÚNICA, TRAÇO 1:2:8, PREPARO MECÂNICO, COM BETONEIRA DE 400L, EM PAREDES DE AMBIENTES INTERNOS, COM EXECUÇÃO DE TALISCAS, PARA EDIFICAÇÃO HABITACIONAL MULTIFAMILIAR (PRÉDIO). AF_11/2014	M2	24,12	25,88
SINAPI	89049	(COMPOSIÇÃO REPRESENTATIVA) DO SERVIÇO DE APLICAÇÃO MANUAL DE GESSO DESEMPENADO (SEM TALISCAS) EM TETO, ESPESSURA 0,5 CM, PARA EDIFICAÇÃO HABITACIONAL MULTIFAMILIAR (PRÉDIO). AF_11/2014	M2	16,62	17,98
SINAPI	89173	(COMPOSIÇÃO REPRESENTATIVA) DO SERVIÇO DE EMBOÇO/MASSA ÚNICA, APLICADO MANUALMENTE, TRAÇO 1:2:8, EM BETONEIRA DE 400L, PAREDES INTERNAS, COM EXECUÇÃO DE TALISCAS, EDIFICAÇÃO HABITACIONAL UNIFAMILIAR (CASAS) E EDIFICAÇÃO PÚBLICA PADRÃO. AF_12/2014	M2	23,72	25,43
SINAPI	90406	MASSA ÚNICA, PARA RECEBIMENTO DE PINTURA, EM ARGAMASSA TRAÇO 1:2:8, PREPARO MECÂNICO COM BETONEIRA 400L, APLICADA MANUALMENTE EM TETO, ESPESSURA DE 20MM, COM EXECUÇÃO DE TALISCAS. AF_03/2015	M2	31,05	33,67
SINAPI	90407	MASSA ÚNICA, PARA RECEBIMENTO DE PINTURA, EM ARGAMASSA TRAÇO 1:2:8, PREPARO MANUAL, APLICADA MANUALMENTE EM TETO, ESPESSURA DE 20MM, COM EXECUÇÃO DE TALISCAS. AF_03/2015	M2	33,72	36,64
SINAPI	90408	MASSA ÚNICA, PARA RECEBIMENTO DE PINTURA, EM ARGAMASSA TRAÇO 1:2:8, PREPARO MECÂNICO COM BETONEIRA 400L, APLICADA MANUALMENTE EM TETO, ESPESSURA DE 10MM, COM EXECUÇÃO DE TALISCAS. AF_03/2015	M2	22,55	24,66
SINAPI	90409	MASSA ÚNICA, PARA RECEBIMENTO DE PINTURA, EM ARGAMASSA TRAÇO 1:2:8, PREPARO MANUAL, APLICADA MANUALMENTE EM TETO, ESPESSURA DE 10MM, COM EXECUÇÃO DE TALISCAS. AF_03/2015	M2	24,06	26,35
SINAPI	87242	REVESTIMENTO CERÂMICO PARA PAREDES EXTERNAS EM PASTILHAS DE PORCELANA 5 X 5 CM (PLACAS DE 30 X 30 CM), ALINHADAS A PRUMO, APLICADO EM PANOS COM VÃOS. AF_06/2014	M2	216,21	220,61
SINAPI	87243	REVESTIMENTO CERÂMICO PARA PAREDES EXTERNAS EM PASTILHAS DE PORCELANA 5 X 5 CM (PLACAS DE 30 X 30 CM), ALINHADAS A PRUMO, APLICADO EM PANOS SEM VÃOS. AF_06/2014	M2	199,04	202,53
SINAPI	87244	REVESTIMENTO CERÂMICO PARA PAREDES EXTERNAS EM PASTILHAS DE PORCELANA 5 X 5 CM (PLACAS DE 30 X 30 CM), ALINHADAS A PRUMO, APLICADO EM SUPERFÍCIES EXTERNAS DA SACADA. AF_06/2014	M2	208,48	213,17
SINAPI	87245	REVESTIMENTO CERÂMICO PARA PAREDES EXTERNAS EM PASTILHAS DE PORCELANA 5 X 5 CM (PLACAS DE 30 X 30 CM), ALINHADAS A PRUMO, APLICADO EM SUPERFÍCIES INTERNAS DA SACADA. AF_06/2014	M2	251,61	257,39
SINAPI	87264	REVESTIMENTO CERÂMICO PARA PAREDES INTERNAS COM PLACAS TIPO ESMALTADA EXTRA DE DIMENSÕES 20X20 CM APLICADAS EM AMBIENTES DE ÁREA MENOR QUE 5 M² NA ALTURA INTEIRA DAS PAREDES. AF_06/2014	M2	47,61	50,08
SINAPI	87265	REVESTIMENTO CERÂMICO PARA PAREDES INTERNAS COM PLACAS TIPO ESMALTADA EXTRA DE DIMENSÕES 20X20 CM APLICADAS EM AMBIENTES DE ÁREA MAIOR QUE 5 M² NA ALTURA INTEIRA DAS PAREDES. AF_06/2014	M2	41,54	43,28
SINAPI	87266	REVESTIMENTO CERÂMICO PARA PAREDES INTERNAS COM PLACAS TIPO ESMALTADA EXTRA DE DIMENSÕES 20X20 CM APLICADAS EM AMBIENTES DE ÁREA MENOR QUE 5 M² A MEIA ALTURA DAS PAREDES. AF_06/2014	M2	49,75	52,50
SINAPI	87267	REVESTIMENTO CERÂMICO PARA PAREDES INTERNAS COM PLACAS TIPO ESMALTADA EXTRA DE DIMENSÕES 20X20 CM APLICADAS EM AMBIENTES DE ÁREA MAIOR QUE 5 M² A MEIA ALTURA DAS PAREDES. AF_06/2014	M2	47,07	49,49
SINAPI	87268	REVESTIMENTO CERÂMICO PARA PAREDES INTERNAS COM PLACAS TIPO ESMALTADA EXTRA DE DIMENSÕES 25X35 CM APLICADAS EM AMBIENTES DE ÁREA MENOR QUE 5 M² NA ALTURA INTEIRA DAS PAREDES. AF_06/2014	M2	51,35	54,28
SINAPI	87269	REVESTIMENTO CERÂMICO PARA PAREDES INTERNAS COM PLACAS TIPO ESMALTADA EXTRA DE DIMENSÕES 25X35 CM APLICADAS EM AMBIENTES DE ÁREA MAIOR QUE 5 M² NA ALTURA INTEIRA DAS PAREDES. AF_06/2014	M2	44,74	46,86
SINAPI	87270	REVESTIMENTO CERÂMICO PARA PAREDES INTERNAS COM PLACAS TIPO ESMALTADA EXTRA DE DIMENSÕES 25X35 CM APLICADAS EM AMBIENTES DE ÁREA MENOR QUE 5 M² A MEIA ALTURA DAS PAREDES. AF_06/2014	M2	53,15	56,32
SINAPI	87271	REVESTIMENTO CERÂMICO PARA PAREDES INTERNAS COM PLACAS TIPO ESMALTADA EXTRA DE DIMENSÕES 25X35 CM APLICADAS EM AMBIENTES DE ÁREA MAIOR QUE 5 M² A MEIA ALTURA DAS PAREDES. AF_06/2014	M2	50,03	52,83
SINAPI	87272	REVESTIMENTO CERÂMICO PARA PAREDES INTERNAS COM PLACAS TIPO ESMALTADA EXTRA DE DIMENSÕES 33X45 CM APLICADAS EM AMBIENTES DE ÁREA MENOR QUE 5 M² NA ALTURA INTEIRA DAS PAREDES. AF_06/2014	M2	54,67	57,95
SINAPI	87273	REVESTIMENTO CERÂMICO PARA PAREDES INTERNAS COM PLACAS TIPO ESMALTADA EXTRA DE DIMENSÕES 33X45 CM APLICADAS EM AMBIENTES DE ÁREA MAIOR QUE 5 M² NA ALTURA INTEIRA DAS PAREDES. AF_06/2014	M2	46,60	48,88
SINAPI	87274	REVESTIMENTO CERÂMICO PARA PAREDES INTERNAS COM PLACAS TIPO ESMALTADA EXTRA DE DIMENSÕES 33X45 CM APLICADAS EM AMBIENTES DE ÁREA MENOR QUE 5 M² A MEIA ALTURA DAS PAREDES. AF_06/2014	M2	55,94	59,39
SINAPI	87275	REVESTIMENTO CERÂMICO PARA PAREDES INTERNAS COM PLACAS TIPO ESMALTADA EXTRA DE DIMENSÕES 33X45 CM APLICADAS EM AMBIENTES DE ÁREA MAIOR QUE 5 M² A MEIA ALTURA DAS PAREDES. AF_06/2014	M2	53,19	56,28
SINAPI	88786	REVESTIMENTO CERÂMICO PARA PAREDES EXTERNAS EM PASTILHAS DE PORCELANA 2,5 X 2,5 CM (PLACAS DE 30 X 30 CM), ALINHADAS A PRUMO, APLICADO EM PANOS COM VÃOS. AF_10/2014	M2	240,18	244,58
SINAPI	88787	REVESTIMENTO CERÂMICO PARA PAREDES EXTERNAS EM PASTILHAS DE PORCELANA 2,5 X 2,5 CM (PLACAS DE 30 X 30 CM), ALINHADAS A PRUMO, APLICADO EM PANOS SEM VÃOS. AF_10/2014	M2	221,82	225,31
SINAPI	88788	REVESTIMENTO CERÂMICO PARA PAREDES EXTERNAS EM PASTILHAS DE PORCELANA 2,5 X 2,5 CM (PLACAS DE 30 X 30 CM), ALINHADAS A PRUMO, APLICADO EM SUPERFÍCIES EXTERNAS DA SACADA. AF_10/2014	M2	231,26	235,95
SINAPI	88789	REVESTIMENTO CERÂMICO PARA PAREDES EXTERNAS EM PASTILHAS DE PORCELANA 2,5 X 2,5 CM (PLACAS DE 30 X 30 CM), ALINHADAS A PRUMO, APLICADO EM SUPERFÍCIES INTERNAS DA SACADA. AF_10/2014	M2	278,49	284,27
SINAPI	89045	(COMPOSIÇÃO REPRESENTATIVA) DO SERVIÇO DE REVESTIMENTO CERÂMICO PARA AMBIENTES DE ÁREAS MOLHADAS, MEIA PAREDE OU PAREDE INTEIRA, COM PLACAS TIPO GRÊS OU SEMI-GRÊS, DIMENSÕES 20X20 CM, PARA EDIFICAÇÃO HABITACIONAL MULTIFAMILIAR (PRÉDIO). AF_11/2014	M2	47,45	49,91
SINAPI	89170	(COMPOSIÇÃO REPRESENTATIVA) DO SERVIÇO DE REVESTIMENTO CERÂMICO PARA PAREDES INTERNAS, MEIA PAREDE, OU PAREDE INTEIRA, PLACAS GRÊS OU SEMI-GRÊS DE 20X20 CM, PARA EDIFICAÇÕES HABITACIONAIS UNIFAMILIAR (CASAS) E EDIFICAÇÕES PÚBLICAS PADRÃO. AF_11/2014	M2	45,92	48,20

FONTE	CÓDIGO	DESCRIÇÃO	UNIDADE	DESONERADO	NÃO DESONERADO
SINAPI	93392	REVESTIMENTO CERÂMICO PARA PAREDES INTERNAS COM PLACAS TIPO ESMALTADA PADRÃO POPULAR DE DIMENSÕES 20X20 CM, ARGAMASSA TIPO AC I, APLICADAS EM AMBIENTES DE ÁREA MENOR QUE 5 M2 NA ALTURA INTEIRA DAS PAREDES. AF_06/2014	M2	37,40	39,87
SINAPI	93393	REVESTIMENTO CERÂMICO PARA PAREDES INTERNAS COM PLACAS TIPO ESMALTADA PADRÃO POPULAR DE DIMENSÕES 20X20 CM, ARGAMASSA TIPO AC I, APLICADAS EM AMBIENTES DE ÁREA MAIOR QUE 5 M2 NA ALTURA INTEIRA DAS PAREDES. AF_06/2014	M2	31,43	33,17
SINAPI	93394	REVESTIMENTO CERÂMICO PARA PAREDES INTERNAS COM PLACAS TIPO ESMALTADA PADRÃO POPULAR DE DIMENSÕES 20X20 CM, ARGAMASSA TIPO AC I, APLICADAS EM AMBIENTES DE ÁREA MENOR QUE 5 M2 A MEIA ALTURA DAS PAREDES. AF_06/2014	M2	39,54	42,29
SINAPI	93395	REVESTIMENTO CERÂMICO PARA PAREDES INTERNAS COM PLACAS TIPO ESMALTADA PADRÃO POPULAR DE DIMENSÕES 20X20 CM, ARGAMASSA TIPO AC I, APLICADAS EM AMBIENTES DE ÁREA MAIOR QUE 5 M2 A MEIA ALTURA DAS PAREDES. AF_06/2014	M2	36,86	39,28
SINAPI	99194	REVESTIMENTO CERÂMICO PARA PAREDES INTERNAS COM PLACAS TIPO ESMALTADA PADRÃO POPULAR DE DIMENSÕES 20X20 CM, ARGAMASSA TIPO AC III, APLICADAS EM AMBIENTES DE ÁREA MENOR QUE 5 M2 NA ALTURA INTEIRA DAS PAREDES. AF_06/2014	M2	41,58	44,05
SINAPI	99195	REVESTIMENTO CERÂMICO PARA PAREDES INTERNAS COM PLACAS TIPO ESMALTADA PADRÃO POPULAR DE DIMENSÕES 20X20 CM, ARGAMASSA TIPO AC III, APLICADAS EM AMBIENTES DE ÁREA MAIOR QUE 5 M2 NA ALTURA INTEIRA DAS PAREDES. AF_06/2014	M2	35,61	37,35
SINAPI	99196	REVESTIMENTO CERÂMICO PARA PAREDES INTERNAS COM PLACAS TIPO ESMALTADA PADRÃO POPULAR DE DIMENSÕES 20X20 CM, ARGAMASSA TIPO AC III, APLICADAS EM AMBIENTES DE ÁREA MENOR QUE 5 M2 A MEIA ALTURA DAS PAREDES. AF_06/2014	M2	43,72	46,47
SINAPI	99198	REVESTIMENTO CERÂMICO PARA PAREDES INTERNAS COM PLACAS TIPO ESMALTADA PADRÃO POPULAR DE DIMENSÕES 20X20 CM, ARGAMASSA TIPO AC III, APLICADAS EM AMBIENTES DE ÁREA MAIOR QUE 5 M2 A MEIA ALTURA DAS PAREDES. AF_06/2014	M2	41,04	43,46
SINAPI	84088	PEITORIL EM MARMORE BRANCO, LARGURA DE 15CM, ASSENTADO COM ARGAMASSA TRACO 1:4 (CIMENTO E AREIA MEDIA), PREPARO MANUAL DA ARGAMASSA	M	51,86	53,47
SINAPI	84089	PEITORIL EM MARMORE BRANCO, LARGURA DE 25CM, ASSENTADO COM ARGAMASSA TRACO 1:3 (CIMENTO E AREIA MEDIA), PREPARO MANUAL DA ARGAMASSA	M	73,93	76,35
SINAPI	40675	ASSENTAMENTO DE PEITORIL COM ARGAMASSA DE CIMENTO COLANTE	M	3,74	4,20
SINAPI	96112	FORRO EM MADEIRA PINUS, PARA AMBIENTES RESIDENCIAIS, INCLUSIVE ESTRUTURA DE FIXAÇÃO. AF_05/2017	M2	98,74	104,74
SINAPI	96117	FORRO EM MADEIRA PINUS, PARA AMBIENTES COMERCIAIS, INCLUSIVE ESTRUTURA DE FIXAÇÃO. AF_05/2017	M2	127,76	132,51
SINAPI	96122	ACABAMENTOS PARA FORRO (RODA-FORRO EM MADEIRA PINUS). AF_05/2017	M	31,29	32,33
SINAPI	96109	FORRO EM PLACAS DE GESSO, PARA AMBIENTES RESIDENCIAIS. AF_05/2017_P	M2	35,68	38,16
SINAPI	96110	FORRO EM DRYWALL, PARA AMBIENTES RESIDENCIAIS, INCLUSIVE ESTRUTURA DE FIXAÇÃO. AF_05/2017_P	M2	53,88	55,59
SINAPI	96113	FORRO EM PLACAS DE GESSO, PARA AMBIENTES COMERCIAIS. AF_05/2017_P	M2	32,14	34,10
SINAPI	96114	FORRO EM DRYWALL, PARA AMBIENTES COMERCIAIS, INCLUSIVE ESTRUTURA DE FIXAÇÃO. AF_05/2017_P	M2	54,59	55,96
SINAPI	96120	ACABAMENTOS PARA FORRO (MOLDURA DE GESSO). AF_05/2017	M	2,51	2,65
SINAPI	96123	ACABAMENTOS PARA FORRO (MOLDURA EM DRYWALL, COM LARGURA DE 15 CM). AF_05/2017_P	M	21,26	22,06
SINAPI	99054	ACABAMENTOS PARA FORRO (SANCA DE GESSO MONTADA NA OBRA). AF_05/2017_P	M2	43,24	46,58
SINAPI	73807/1	CORRIMAO EM MARMORITE, LARGURA 15CM	M	82,38	91,65
SINAPI	96111	FORRO EM RÉGUAS DE PVC, FRISADO, PARA AMBIENTES RESIDENCIAIS, INCLUSIVE ESTRUTURA DE FIXAÇÃO. AF_05/2017_P	M2	34,95	36,22
SINAPI	96116	FORRO EM RÉGUAS DE PVC, FRISADO, PARA AMBIENTES COMERCIAIS, INCLUSIVE ESTRUTURA DE FIXAÇÃO. AF_05/2017_P	M2	37,54	38,66
SINAPI	96121	ACABAMENTOS PARA FORRO (RODA-FORRO EM PERFIL METÁLICO E PLÁSTICO). AF_05/2017	M	7,35	7,68
SINAPI	96485	FORRO EM RÉGUAS DE PVC, LISO, PARA AMBIENTES RESIDENCIAIS, INCLUSIVE ESTRUTURA DE FIXAÇÃO. AF_05/2017_P	M2	40,36	41,63
SINAPI	96486	FORRO DE PVC, LISO, PARA AMBIENTES COMERCIAIS, INCLUSIVE ESTRUTURA DE FIXAÇÃO. AF_05/2017_P	M2	43,28	44,40
SINAPI	91514	ESTUCAMENTO DE PANOS DE FACHADA SEM VÃOS DO SISTEMA DE PAREDES DE CONCRETO EM EDIFICAÇÕES DE MÚLTIPLOS PAVIMENTOS. AF_06/2015	M2	4,75	5,34
SINAPI	91515	ESTUCAMENTO DE PANOS DE FACHADA COM VÃOS DO SISTEMA DE PAREDES DE CONCRETO EM EDIFICAÇÕES DE MÚLTIPLOS PAVIMENTOS. AF_06/2015	M2	6,29	7,07
SINAPI	91516	ESTUCAMENTO DE SUPERFÍCIE EXTERNA DA SACADA DO SISTEMA DE PAREDES DE CONCRETO EM EDIFICAÇÕES DE MÚLTIPLOS PAVIMENTOS. AF_06/2015	M2	9,20	10,35
SINAPI	91517	ESTUCAMENTO DE PANOS DE FACHADA SEM VÃOS DO SISTEMA DE PAREDES DE CONCRETO EM EDIFICAÇÕES DE PAVIMENTO ÚNICO. AF_06/2015	M2	10,25	11,53
SINAPI	91519	ESTUCAMENTO DE PANOS DE FACHADA COM VÃOS DO SISTEMA DE PAREDES DE CONCRETO EM EDIFICAÇÕES DE PAVIMENTO ÚNICO. AF_06/2015	M2	11,77	13,25
SINAPI	91520	ESTUCAMENTO DE DENSIDADE BAIXA NAS FACES INTERNAS DE PAREDES DO SISTEMA DE PAREDES DE CONCRETO. AF_06/2015	M2	1,71	1,92
SINAPI	91522	ESTUCAMENTO, PARA QUALQUER REVESTIMENTO, EM TETO DO SISTEMA DE PAREDES DE CONCRETO. AF_06/2015	M2	2,05	2,30
SINAPI	91525	ESTUCAMENTO DE DENSIDADE ALTA, NAS FACES INTERNAS DE PAREDES DO SISTEMA DE PAREDES DE CONCRETO. AF_06/2015	M2	3,73	4,15
SINAPI	87280	ARGAMASSA TRAÇO 1:7 (EM VOLUME DE CIMENTO E AREIA MÉDIA ÚMIDA) COM ADIÇÃO DE PLASTIFICANTE PARA EMBOÇO/MASSA ÚNICA/ASSENTAMENTO DE ALVENARIA DE VEDAÇÃO, PREPARO MECÂNICO COM BETONEIRA 400 L. AF_08/2019	M3	259,49	269,03
SINAPI	87281	ARGAMASSA TRAÇO 1:7 (EM VOLUME DE CIMENTO E AREIA MÉDIA ÚMIDA) COM ADIÇÃO DE PLASTIFICANTE PARA EMBOÇO/MASSA ÚNICA/ASSENTAMENTO DE ALVENARIA DE VEDAÇÃO, PREPARO MECÂNICO COM BETONEIRA 600 L. AF_08/2019	M3	253,24	261,33
SINAPI	87283	ARGAMASSA TRAÇO 1:6 (EM VOLUME DE CIMENTO E AREIA MÉDIA ÚMIDA) COM ADIÇÃO DE PLASTIFICANTE PARA EMBOÇO/MASSA ÚNICA/ASSENTAMENTO DE ALVENARIA DE VEDAÇÃO, PREPARO MECÂNICO COM BETONEIRA 400 L. AF_08/2019	M3	266,63	275,21
SINAPI	87284	ARGAMASSA TRAÇO 1:6 (EM VOLUME DE CIMENTO E AREIA MÉDIA ÚMIDA) COM ADIÇÃO DE PLASTIFICANTE PARA EMBOÇO/MASSA ÚNICA/ASSENTAMENTO DE ALVENARIA DE VEDAÇÃO, PREPARO MECÂNICO COM BETONEIRA 600 L. AF_08/2019	M3	258,55	265,79
SINAPI	87286	ARGAMASSA TRAÇO 1:1:6 (EM VOLUME DE CIMENTO, CAL E AREIA MÉDIA ÚMIDA) PARA EMBOÇO/MASSA ÚNICA/ASSENTAMENTO DE ALVENARIA DE VEDAÇÃO, PREPARO MECÂNICO COM BETONEIRA 400 L. AF_08/2019	M3	337,74	347,96
SINAPI	87287	ARGAMASSA TRAÇO 1:1:6 (EM VOLUME DE CIMENTO, CAL E AREIA MÉDIA ÚMIDA) PARA EMBOÇO/MASSA ÚNICA/ASSENTAMENTO DE ALVENARIA DE VEDAÇÃO, PREPARO MECÂNICO COM BETONEIRA 600 L. AF_08/2019	M3	322,97	330,34
SINAPI	87289	ARGAMASSA TRAÇO 1:1,5:7,5 (EM VOLUME DE CIMENTO, CAL E AREIA MÉDIA ÚMIDA) PARA EMBOÇO/MASSA ÚNICA/ASSENTAMENTO DE ALVENARIA DE VEDAÇÃO, PREPARO MECÂNICO COM BETONEIRA 400 L. AF_08/2019	M3	328,74	338,38
SINAPI	87290	ARGAMASSA TRAÇO 1:1,5:7,5 (EM VOLUME DE CIMENTO, CAL E AREIA MÉDIA ÚMIDA) PARA EMBOÇO/MASSA ÚNICA/ASSENTAMENTO DE ALVENARIA DE VEDAÇÃO, PREPARO MECÂNICO COM BETONEIRA 600 L. AF_08/2019	M3	320,47	328,40
SINAPI	87292	ARGAMASSA TRAÇO 1:2:8 (EM VOLUME DE CIMENTO, CAL E AREIA MÉDIA ÚMIDA) PARA EMBOÇO/MASSA ÚNICA/ASSENTAMENTO DE ALVENARIA DE VEDAÇÃO, PREPARO MECÂNICO COM BETONEIRA 400 L. AF_08/2019	M3	336,54	345,45
SINAPI	87294	ARGAMASSA TRAÇO 1:2:9 (EM VOLUME DE CIMENTO, CAL E AREIA MÉDIA ÚMIDA) PARA EMBOÇO/MASSA ÚNICA/ASSENTAMENTO DE ALVENARIA DE VEDAÇÃO, PREPARO MECÂNICO COM BETONEIRA 600 L. AF_08/2019	M3	321,29	329,73
SINAPI	87295	ARGAMASSA TRAÇO 1:3:12 (EM VOLUME DE CIMENTO, CAL E AREIA MÉDIA ÚMIDA) PARA EMBOÇO/MASSA ÚNICA/ASSENTAMENTO DE ALVENARIA DE VEDAÇÃO, PREPARO MECÂNICO COM BETONEIRA 400 L. AF_08/2019	M3	335,30	346,25
SINAPI	87296	ARGAMASSA TRAÇO 1:3:12 (EM VOLUME DE CIMENTO, CAL E AREIA MÉDIA ÚMIDA) PARA EMBOÇO/MASSA ÚNICA/ASSENTAMENTO DE ALVENARIA DE VEDAÇÃO, PREPARO MECÂNICO COM BETONEIRA 600 L. AF_08/2019	M3	313,82	321,25
SINAPI	87298	ARGAMASSA TRAÇO 1:3 (EM VOLUME DE CIMENTO E AREIA MÉDIA ÚMIDA) PARA CONTRAPISO, PREPARO MECÂNICO COM BETONEIRA 400 L. AF_08/2019	M3	378,49	387,24
SINAPI	87299	ARGAMASSA TRAÇO 1:3 (EM VOLUME DE CIMENTO E AREIA MÉDIA ÚMIDA) PARA CONTRAPISO, PREPARO MECÂNICO COM BETONEIRA 600 L. AF_08/2019	M3	258,13	265,87
SINAPI	87301	ARGAMASSA TRAÇO 1:4 (EM VOLUME DE CIMENTO E AREIA MÉDIA ÚMIDA) PARA CONTRAPISO, PREPARO MECÂNICO COM BETONEIRA 400 L. AF_08/2019	M3	346,97	356,57
SINAPI	87302	ARGAMASSA TRAÇO 1:4 (EM VOLUME DE CIMENTO E AREIA MÉDIA ÚMIDA) PARA CONTRAPISO, PREPARO MECÂNICO COM BETONEIRA 600 L. AF_08/2019	M3	338,63	346,47
SINAPI	87304	ARGAMASSA TRAÇO 1:5 (EM VOLUME DE CIMENTO E AREIA MÉDIA ÚMIDA) PARA CONTRAPISO, PREPARO MECÂNICO COM BETONEIRA 400 L. AF_08/2019	M3	316,15	324,86

FONTE	CÓDIGO	DESCRIÇÃO	UNIDADE	DESONERADO	NÃO DESONERADO
SINAPI	87305	ARGAMASSA TRAÇO 1:5 (EM VOLUME DE CIMENTO E AREIA MÉDIA ÚMIDA) PARA CONTRAPISO, PREPARO MECÂNICO COM BETONEIRA 600 L. AF_08/2019	M3	316,19	324,30
SINAPI	87307	ARGAMASSA TRAÇO 1:6 (EM VOLUME DE CIMENTO E AREIA MÉDIA ÚMIDA) PARA CONTRAPISO, PREPARO MECÂNICO COM BETONEIRA 400 L. AF_08/2019	M3	305,26	314,86
SINAPI	87308	ARGAMASSA TRAÇO 1:6 (EM VOLUME DE CIMENTO E AREIA MÉDIA ÚMIDA) PARA CONTRAPISO, PREPARO MECÂNICO COM BETONEIRA 600 L. AF_08/2019	M3	296,89	304,96
SINAPI	87310	ARGAMASSA TRAÇO 1:5 (EM VOLUME DE CIMENTO E AREIA GROSSA ÚMIDA) PARA CHAPISCO CONVENCIONAL, PREPARO MECÂNICO COM BETONEIRA 400 L. AF_08/2019	M3	248,83	257,34
SINAPI	87311	ARGAMASSA TRAÇO 1:5 (EM VOLUME DE CIMENTO E AREIA GROSSA ÚMIDA) PARA CHAPISCO CONVENCIONAL, PREPARO MECÂNICO COM BETONEIRA 600 L. AF_08/2019	M3	240,62	247,62
SINAPI	87313	ARGAMASSA TRAÇO 1:3 (EM VOLUME DE CIMENTO E AREIA GROSSA ÚMIDA) PARA CHAPISCO CONVENCIONAL, PREPARO MECÂNICO COM BETONEIRA 400 L. AF_08/2019	M3	295,04	303,59
SINAPI	87314	ARGAMASSA TRAÇO 1:3 (EM VOLUME DE CIMENTO E AREIA GROSSA ÚMIDA) PARA CHAPISCO CONVENCIONAL, PREPARO MECÂNICO COM BETONEIRA 600 L. AF_08/2019	M3	287,75	294,79
SINAPI	87316	ARGAMASSA TRAÇO 1:4 (EM VOLUME DE CIMENTO E AREIA GROSSA ÚMIDA) PARA CHAPISCO CONVENCIONAL, PREPARO MECÂNICO COM BETONEIRA 400 L. AF_08/2019	M3	272,19	281,37
SINAPI	87317	ARGAMASSA TRAÇO 1:4 (EM VOLUME DE CIMENTO E AREIA GROSSA ÚMIDA) PARA CHAPISCO CONVENCIONAL, PREPARO MECÂNICO COM BETONEIRA 600 L. AF_08/2019	M3	259,90	266,94
SINAPI	87319	ARGAMASSA TRAÇO 1:5 (EM VOLUME DE CIMENTO E AREIA GROSSA ÚMIDA) COM ADIÇÃO DE EMULSÃO POLIMÉRICA PARA CHAPISCO ROLADO, PREPARO MECÂNICO COM BETONEIRA 400 L. AF_08/2019	M3	1.678,94	1.687,49
SINAPI	87320	ARGAMASSA TRAÇO 1:5 (EM VOLUME DE CIMENTO E AREIA GROSSA ÚMIDA) COM ADIÇÃO DE EMULSÃO POLIMÉRICA PARA CHAPISCO ROLADO, PREPARO MECÂNICO COM BETONEIRA 600 L. AF_08/2019	M3	1.678,35	1.685,47
SINAPI	87322	ARGAMASSA TRAÇO 1:3 (EM VOLUME DE CIMENTO E AREIA GROSSA ÚMIDA) COM ADIÇÃO DE EMULSÃO POLIMÉRICA PARA CHAPISCO ROLADO, PREPARO MECÂNICO COM BETONEIRA 400 L. AF_08/2019	M3	1.733,86	1.742,89
SINAPI	87323	ARGAMASSA TRAÇO 1:3 (EM VOLUME DE CIMENTO E AREIA GROSSA ÚMIDA) COM ADIÇÃO DE EMULSÃO POLIMÉRICA PARA CHAPISCO ROLADO, PREPARO MECÂNICO COM BETONEIRA 600 L. AF_08/2019	M3	1.728,06	1.734,94
SINAPI	87325	ARGAMASSA TRAÇO 1:4 (EM VOLUME DE CIMENTO E AREIA GROSSA ÚMIDA) COM ADIÇÃO DE EMULSÃO POLIMÉRICA PARA CHAPISCO ROLADO, PREPARO MECÂNICO COM BETONEIRA 400 L. AF_08/2019	M3	1.694,78	1.704,07
SINAPI	87326	ARGAMASSA TRAÇO 1:4 (EM VOLUME DE CIMENTO E AREIA GROSSA ÚMIDA) COM ADIÇÃO DE EMULSÃO POLIMÉRICA PARA CHAPISCO ROLADO, PREPARO MECÂNICO COM BETONEIRA 600 L. AF_08/2019	M3	1.692,02	1.698,51
SINAPI	87327	ARGAMASSA TRAÇO 1:7 (EM VOLUME DE CIMENTO E AREIA MÉDIA ÚMIDA) COM ADIÇÃO DE PLASTIFICANTE PARA EMBOÇO/MASSA ÚNICA/ASSENTAMENTO DE ALVENARIA DE VEDAÇÃO, PREPARO MECÂNICO COM MISTURADOR DE EIXO HORIZONTAL DE 300 KG. AF_08/2019	M3	277,27	288,83
SINAPI	87328	ARGAMASSA TRAÇO 1:7 (EM VOLUME DE CIMENTO E AREIA MÉDIA ÚMIDA) COM ADIÇÃO DE PLASTIFICANTE PARA EMBOÇO/MASSA ÚNICA/ASSENTAMENTO DE ALVENARIA DE VEDAÇÃO, PREPARO MECÂNICO COM MISTURADOR DE EIXO HORIZONTAL DE 600 KG. AF_08/2019	M3	234,48	240,63
SINAPI	87329	ARGAMASSA TRAÇO 1:6 (EM VOLUME DE CIMENTO E AREIA MÉDIA ÚMIDA) COM ADIÇÃO DE PLASTIFICANTE PARA EMBOÇO/MASSA ÚNICA/ASSENTAMENTO DE ALVENARIA DE VEDAÇÃO, PREPARO MECÂNICO COM MISTURADOR DE EIXO HORIZONTAL DE 300 KG. AF_08/2019	M3	296,40	308,91
SINAPI	87330	ARGAMASSA TRAÇO 1:6 (EM VOLUME DE CIMENTO E AREIA MÉDIA ÚMIDA) COM ADIÇÃO DE PLASTIFICANTE PARA EMBOÇO/MASSA ÚNICA/ASSENTAMENTO DE ALVENARIA DE VEDAÇÃO, PREPARO MECÂNICO COM MISTURADOR DE EIXO HORIZONTAL DE 600 KG. AF_08/2019	M3	248,12	254,56
SINAPI	87331	ARGAMASSA TRAÇO 1:1:6 (EM VOLUME DE CIMENTO, CAL E AREIA MÉDIA ÚMIDA) PARA EMBOÇO/MASSA ÚNICA/ASSENTAMENTO DE ALVENARIA DE VEDAÇÃO, PREPARO MECÂNICO COM MISTURADOR DE EIXO HORIZONTAL DE 300 KG. AF_08/2019	M3	355,08	367,35
SINAPI	87332	ARGAMASSA TRAÇO 1:1:6 (EM VOLUME DE CIMENTO, CAL E AREIA MÉDIA ÚMIDA) PARA EMBOÇO/MASSA ÚNICA/ASSENTAMENTO DE ALVENARIA DE VEDAÇÃO, PREPARO MECÂNICO COM MISTURADOR DE EIXO HORIZONTAL DE 600 KG. AF_08/2019	M3	310,47	316,99
SINAPI	87333	ARGAMASSA TRAÇO 1:1,5:7,5 (EM VOLUME DE CIMENTO, CAL E AREIA MÉDIA ÚMIDA) PARA EMBOÇO/MASSA ÚNICA/ASSENTAMENTO DE ALVENARIA DE VEDAÇÃO, PREPARO MECÂNICO COM MISTURADOR DE EIXO HORIZONTAL DE 300 KG. AF_08/2019	M3	334,07	344,69
SINAPI	87334	ARGAMASSA TRAÇO 1:1,5:7,5 (EM VOLUME DE CIMENTO, CAL E AREIA MÉDIA ÚMIDA) PARA EMBOÇO/MASSA ÚNICA/ASSENTAMENTO DE ALVENARIA DE VEDAÇÃO, PREPARO MECÂNICO COM MISTURADOR DE EIXO HORIZONTAL DE 600 KG. AF_08/2019	M3	306,70	313,72
SINAPI	87335	ARGAMASSA TRAÇO 1:2:8 (EM VOLUME DE CIMENTO, CAL E AREIA MÉDIA ÚMIDA) PARA EMBOÇO/MASSA ÚNICA/ASSENTAMENTO DE ALVENARIA DE VEDAÇÃO, PREPARO MECÂNICO COM MISTURADOR DE EIXO HORIZONTAL DE 300 KG. AF_08/2019	M3	328,74	338,56
SINAPI	87336	ARGAMASSA TRAÇO 1:2:8 (EM VOLUME DE CIMENTO, CAL E AREIA MÉDIA ÚMIDA) PARA EMBOÇO/MASSA ÚNICA/ASSENTAMENTO DE ALVENARIA DE VEDAÇÃO, PREPARO MECÂNICO COM MISTURADOR DE EIXO HORIZONTAL DE 600 KG. AF_08/2019	M3	317,68	324,41
SINAPI	87337	ARGAMASSA TRAÇO 1:2:9 (EM VOLUME DE CIMENTO, CAL E AREIA MÉDIA ÚMIDA) PARA EMBOÇO/MASSA ÚNICA/ASSENTAMENTO DE ALVENARIA DE VEDAÇÃO, PREPARO MECÂNICO COM MISTURADOR DE EIXO HORIZONTAL DE 300 KG. AF_08/2019	M3	326,10	335,76
SINAPI	87338	ARGAMASSA TRAÇO 1:3:12 (EM VOLUME DE CIMENTO, CAL E AREIA MÉDIA ÚMIDA) PARA EMBOÇO/MASSA ÚNICA/ASSENTAMENTO DE ALVENARIA DE VEDAÇÃO, PREPARO MECÂNICO COM MISTURADOR DE EIXO HORIZONTAL DE 600 KG. AF_08/2019	M3	314,78	323,08
SINAPI	87339	ARGAMASSA TRAÇO 1:3 (EM VOLUME DE CIMENTO E AREIA MÉDIA ÚMIDA) PARA CONTRAPISO, PREPARO MECÂNICO COM MISTURADOR DE EIXO HORIZONTAL DE 160 KG. AF_08/2019	M3	467,05	487,54
SINAPI	87340	ARGAMASSA TRAÇO 1:3 (EM VOLUME DE CIMENTO E AREIA MÉDIA ÚMIDA) PARA CONTRAPISO, PREPARO MECÂNICO COM MISTURADOR DE EIXO HORIZONTAL DE 300 KG. AF_08/2019	M3	380,25	389,71
SINAPI	87341	ARGAMASSA TRAÇO 1:3 (EM VOLUME DE CIMENTO E AREIA MÉDIA ÚMIDA) PARA CONTRAPISO, PREPARO MECÂNICO COM MISTURADOR DE EIXO HORIZONTAL DE 600 KG. AF_08/2019	M3	357,04	363,46
SINAPI	87342	ARGAMASSA TRAÇO 1:4 (EM VOLUME DE CIMENTO E AREIA MÉDIA ÚMIDA) PARA CONTRAPISO, PREPARO MECÂNICO COM MISTURADOR DE EIXO HORIZONTAL DE 160 KG. AF_08/2019	M3	399,16	415,69
SINAPI	87343	ARGAMASSA TRAÇO 1:4 (EM VOLUME DE CIMENTO E AREIA MÉDIA ÚMIDA) PARA CONTRAPISO, PREPARO MECÂNICO COM MISTURADOR DE EIXO HORIZONTAL DE 300 KG. AF_08/2019	M3	350,32	360,58
SINAPI	87344	ARGAMASSA TRAÇO 1:4 (EM VOLUME DE CIMENTO E AREIA MÉDIA ÚMIDA) PARA CONTRAPISO, PREPARO MECÂNICO COM MISTURADOR DE EIXO HORIZONTAL DE 600 KG. AF_08/2019	M3	321,48	327,86
SINAPI	87345	ARGAMASSA TRAÇO 1:5 (EM VOLUME DE CIMENTO E AREIA MÉDIA ÚMIDA) PARA CONTRAPISO, PREPARO MECÂNICO COM MISTURADOR DE EIXO HORIZONTAL DE 160 KG. AF_08/2019	M3	360,29	375,02
SINAPI	87346	ARGAMASSA TRAÇO 1:5 (EM VOLUME DE CIMENTO E AREIA MÉDIA ÚMIDA) PARA CONTRAPISO, PREPARO MECÂNICO COM MISTURADOR DE EIXO HORIZONTAL DE 300 KG. AF_08/2019	M3	319,98	329,47
SINAPI	87347	ARGAMASSA TRAÇO 1:5 (EM VOLUME DE CIMENTO E AREIA MÉDIA ÚMIDA) PARA CONTRAPISO, PREPARO MECÂNICO COM MISTURADOR DE EIXO HORIZONTAL DE 600 KG. AF_08/2019	M3	297,04	303,47
SINAPI	87348	ARGAMASSA TRAÇO 1:6 (EM VOLUME DE CIMENTO E AREIA MÉDIA ÚMIDA) PARA CONTRAPISO, PREPARO MECÂNICO COM MISTURADOR DE EIXO HORIZONTAL DE 160 KG. AF_08/2019	M3	331,10	344,36
SINAPI	87349	ARGAMASSA TRAÇO 1:6 (EM VOLUME DE CIMENTO E AREIA MÉDIA ÚMIDA) PARA CONTRAPISO, PREPARO MECÂNICO COM MISTURADOR DE EIXO HORIZONTAL DE 600 KG. AF_08/2019	M3	276,78	282,81
SINAPI	87350	ARGAMASSA TRAÇO 1:5 (EM VOLUME DE CIMENTO E AREIA GROSSA ÚMIDA) PARA CHAPISCO CONVENCIONAL, PREPARO MECÂNICO COM MISTURADOR DE EIXO HORIZONTAL DE 300 KG. AF_08/2019	M3	283,11	295,80
SINAPI	87351	ARGAMASSA TRAÇO 1:5 (EM VOLUME DE CIMENTO E AREIA GROSSA ÚMIDA) PARA CHAPISCO CONVENCIONAL, PREPARO MECÂNICO COM MISTURADOR DE EIXO HORIZONTAL DE 600 KG. AF_08/2019	M3	231,35	237,61
SINAPI	87352	ARGAMASSA TRAÇO 1:3 (EM VOLUME DE CIMENTO E AREIA GROSSA ÚMIDA) PARA CHAPISCO CONVENCIONAL, PREPARO MECÂNICO COM MISTURADOR DE EIXO HORIZONTAL DE 160 KG. AF_08/2019	M3	353,82	369,92
SINAPI	87353	ARGAMASSA TRAÇO 1:3 (EM VOLUME DE CIMENTO E AREIA GROSSA ÚMIDA) PARA CHAPISCO CONVENCIONAL, PREPARO MECÂNICO COM MISTURADOR DE EIXO HORIZONTAL DE 300 KG. AF_08/2019	M3	300,51	309,94
SINAPI	87354	ARGAMASSA TRAÇO 1:3 (EM VOLUME DE CIMENTO E AREIA GROSSA ÚMIDA) PARA CHAPISCO CONVENCIONAL, PREPARO MECÂNICO COM MISTURADOR DE EIXO HORIZONTAL DE 600 KG. AF_08/2019	M3	274,80	280,75
SINAPI	87355	ARGAMASSA TRAÇO 1:4 (EM VOLUME DE CIMENTO E AREIA GROSSA ÚMIDA) PARA CHAPISCO CONVENCIONAL, PREPARO MECÂNICO COM MISTURADOR DE EIXO HORIZONTAL DE 160 KG. AF_08/2019	M3	300,77	313,74

FONTE	CÓDIGO	DESCRIÇÃO	UNIDADE	DESONERADO	NÃO DESONERADO
SINAPI	87356	ARGAMASSA TRAÇO 1:4 (EM VOLUME DE CIMENTO E AREIA GROSSA ÚMIDA) PARA CHAPISCO CONVENCIONAL, PREPARO MECÂNICO COM MISTURADOR DE EIXO HORIZONTAL DE 300 KG. AF_08/2019	M3	264,68	272,96
SINAPI	87357	ARGAMASSA TRAÇO 1:4 (EM VOLUME DE CIMENTO E AREIA GROSSA ÚMIDA) PARA CHAPISCO CONVENCIONAL, PREPARO MECÂNICO COM MISTURADOR DE EIXO HORIZONTAL DE 600 KG. AF_08/2019	M3	245,91	251,71
SINAPI	87358	ARGAMASSA TRAÇO 1:5 (EM VOLUME DE CIMENTO E AREIA GROSSA ÚMIDA) COM ADIÇÃO DE EMULSÃO POLIMÉRICA PARA CHAPISCO ROLADO, PREPARO MECÂNICO COM MISTURADOR DE EIXO HORIZONTAL DE 300 KG. AF_08/2019	M3	1.668,32	1.678,95
SINAPI	87359	ARGAMASSA TRAÇO 1:5 (EM VOLUME DE CIMENTO E AREIA GROSSA ÚMIDA) COM ADIÇÃO DE EMULSÃO POLIMÉRICA PARA CHAPISCO ROLADO, PREPARO MECÂNICO COM MISTURADOR DE EIXO HORIZONTAL DE 600 KG. AF_08/2019	M3	1.644,45	1.651,32
SINAPI	87360	ARGAMASSA TRAÇO 1:3 (EM VOLUME DE CIMENTO E AREIA GROSSA ÚMIDA) COM ADIÇÃO DE EMULSÃO POLIMÉRICA PARA CHAPISCO ROLADO, PREPARO MECÂNICO COM MISTURADOR DE EIXO HORIZONTAL DE 160 KG. AF_08/2019	M3	1.727,32	1.740,96
SINAPI	87361	ARGAMASSA TRAÇO 1:3 (EM VOLUME DE CIMENTO E AREIA GROSSA ÚMIDA) COM ADIÇÃO DE EMULSÃO POLIMÉRICA PARA CHAPISCO ROLADO, PREPARO MECÂNICO COM MISTURADOR DE EIXO HORIZONTAL DE 300 KG. AF_08/2019	M3	1.692,78	1.700,94
SINAPI	87362	ARGAMASSA TRAÇO 1:3 (EM VOLUME DE CIMENTO E AREIA GROSSA ÚMIDA) COM ADIÇÃO DE EMULSÃO POLIMÉRICA PARA CHAPISCO ROLADO, PREPARO MECÂNICO COM MISTURADOR DE EIXO HORIZONTAL DE 600 KG. AF_08/2019	M3	1.685,54	1.691,30
SINAPI	87363	ARGAMASSA TRAÇO 1:4 (EM VOLUME DE CIMENTO E AREIA GROSSA ÚMIDA) COM ADIÇÃO DE EMULSÃO POLIMÉRICA PARA CHAPISCO ROLADO, PREPARO MECÂNICO COM MISTURADOR DE EIXO HORIZONTAL DE 300 KG. AF_08/2019	M3	1.689,36	1.700,97
SINAPI	87364	ARGAMASSA TRAÇO 1:4 (EM VOLUME DE CIMENTO E AREIA GROSSA ÚMIDA) COM ADIÇÃO DE EMULSÃO POLIMÉRICA PARA CHAPISCO ROLADO, PREPARO MECÂNICO COM MISTURADOR DE EIXO HORIZONTAL DE 600 KG. AF_08/2019	M3	1.660,81	1.666,86
SINAPI	87365	ARGAMASSA TRAÇO 1:7 (EM VOLUME DE CIMENTO E AREIA MÉDIA ÚMIDA) COM ADIÇÃO DE PLASTIFICANTE PARA EMBOÇO/MASSA ÚNICA/ASSENTAMENTO DE ALVENARIA DE VEDAÇÃO, PREPARO MANUAL. AF_08/2019	M3	324,59	341,11
SINAPI	87366	ARGAMASSA TRAÇO 1:6 (EM VOLUME DE CIMENTO E AREIA MÉDIA ÚMIDA) COM ADIÇÃO DE PLASTIFICANTE PARA EMBOÇO/MASSA ÚNICA/ASSENTAMENTO DE ALVENARIA DE VEDAÇÃO, PREPARO MANUAL. AF_08/2019	M3	340,54	357,58
SINAPI	87367	ARGAMASSA TRAÇO 1:1:6 (EM VOLUME DE CIMENTO, CAL E AREIA MÉDIA ÚMIDA) PARA EMBOÇO/MASSA ÚNICA/ASSENTAMENTO DE ALVENARIA DE VEDAÇÃO, PREPARO MANUAL. AF_08/2019	M3	402,52	419,70
SINAPI	87368	ARGAMASSA TRAÇO 1:1,5:7,5 (EM VOLUME DE CIMENTO, CAL E AREIA MÉDIA ÚMIDA) PARA EMBOÇO/MASSA ÚNICA/ASSENTAMENTO DE ALVENARIA DE VEDAÇÃO, PREPARO MANUAL. AF_08/2019	M3	396,95	414,27
SINAPI	87369	ARGAMASSA TRAÇO 1:2:8 (EM VOLUME DE CIMENTO, CAL E AREIA MÉDIA ÚMIDA) PARA EMBOÇO/MASSA ÚNICA/ASSENTAMENTO DE ALVENARIA DE VEDAÇÃO, PREPARO MANUAL. AF_08/2019	M3	407,45	424,43
SINAPI	87370	ARGAMASSA TRAÇO 1:2:9 (EM VOLUME DE CIMENTO, CAL E AREIA MÉDIA ÚMIDA) PARA EMBOÇO/MASSA ÚNICA/ASSENTAMENTO DE ALVENARIA DE VEDAÇÃO, PREPARO MANUAL. AF_08/2019	M3	393,90	410,99
SINAPI	87371	ARGAMASSA TRAÇO 1:3:12 (EM VOLUME DE CIMENTO, CAL E AREIA MÉDIA ÚMIDA) PARA EMBOÇO/MASSA ÚNICA/ASSENTAMENTO DE ALVENARIA DE VEDAÇÃO, PREPARO MANUAL. AF_08/2019	M3	389,17	405,81
SINAPI	87372	ARGAMASSA TRAÇO 1:3 (EM VOLUME DE CIMENTO E AREIA MÉDIA ÚMIDA) PARA CONTRAPISO, PREPARO MANUAL. AF_08/2019	M3	457,25	475,08
SINAPI	87373	ARGAMASSA TRAÇO 1:4 (EM VOLUME DE CIMENTO E AREIA MÉDIA ÚMIDA) PARA CONTRAPISO, PREPARO MANUAL. AF_08/2019	M3	413,07	429,93
SINAPI	87374	ARGAMASSA TRAÇO 1:5 (EM VOLUME DE CIMENTO E AREIA MÉDIA ÚMIDA) PARA CONTRAPISO, PREPARO MANUAL. AF_08/2019	M3	389,40	406,38
SINAPI	87375	ARGAMASSA TRAÇO 1:6 (EM VOLUME DE CIMENTO E AREIA MÉDIA ÚMIDA) PARA CONTRAPISO, PREPARO MANUAL. AF_08/2019	M3	374,79	392,09
SINAPI	87376	ARGAMASSA TRAÇO 1:5 (EM VOLUME DE CIMENTO E AREIA GROSSA ÚMIDA) PARA CHAPISCO CONVENCIONAL, PREPARO MANUAL. AF_08/2019	M3	321,15	337,67
SINAPI	87377	ARGAMASSA TRAÇO 1:3 (EM VOLUME DE CIMENTO E AREIA GROSSA ÚMIDA) PARA CHAPISCO CONVENCIONAL, PREPARO MANUAL. AF_08/2019	M3	370,14	387,00
SINAPI	87378	ARGAMASSA TRAÇO 1:4 (EM VOLUME DE CIMENTO E AREIA GROSSA ÚMIDA) PARA CHAPISCO CONVENCIONAL, PREPARO MANUAL. AF_08/2019	M3	337,75	354,06
SINAPI	87379	ARGAMASSA TRAÇO 1:5 (EM VOLUME DE CIMENTO E AREIA GROSSA ÚMIDA) COM ADIÇÃO DE EMULSÃO POLIMÉRICA PARA CHAPISCO ROLADO, PREPARO MANUAL. AF_08/2019	M3	1.740,96	1.757,26
SINAPI	87380	ARGAMASSA TRAÇO 1:3 (EM VOLUME DE CIMENTO E AREIA GROSSA ÚMIDA) COM ADIÇÃO DE EMULSÃO POLIMÉRICA PARA CHAPISCO ROLADO, PREPARO MANUAL. AF_08/2019	M3	1.788,10	1.804,73
SINAPI	87381	ARGAMASSA TRAÇO 1:4 (EM VOLUME DE CIMENTO E AREIA GROSSA ÚMIDA) COM ADIÇÃO DE EMULSÃO POLIMÉRICA PARA CHAPISCO ROLADO, PREPARO MANUAL. AF_08/2019	M3	1.756,67	1.772,75
SINAPI	87382	ARGAMASSA INDUSTRIALIZADA MULTIUSO PARA REVESTIMENTOS E ASSENTAMENTO DA ALVENARIA, PREPARO COM MISTURADOR DE EIXO HORIZONTAL DE 160 KG. AF_08/2019	M3	754,25	763,08
SINAPI	87383	ARGAMASSA INDUSTRIALIZADA MULTIUSO PARA REVESTIMENTOS E ASSENTAMENTO DA ALVENARIA, PREPARO COM MISTURADOR DE EIXO HORIZONTAL DE 300 KG. AF_08/2019	M3	746,50	753,43
SINAPI	87384	ARGAMASSA INDUSTRIALIZADA MULTIUSO PARA REVESTIMENTOS E ASSENTAMENTO DA ALVENARIA, PREPARO COM MISTURADOR DE EIXO HORIZONTAL DE 600 KG. AF_08/2019	M3	736,32	741,35
SINAPI	87385	ARGAMASSA PRONTA PARA CONTRAPISO, PREPARO COM MISTURADOR DE EIXO HORIZONTAL DE 160 KG. AF_08/2019	M3	1.079,19	1.089,72
SINAPI	87386	ARGAMASSA PRONTA PARA CONTRAPISO, PREPARO COM MISTURADOR DE EIXO HORIZONTAL DE 300 KG. AF_08/2019	M3	1.069,11	1.077,07
SINAPI	87387	ARGAMASSA PRONTA PARA CONTRAPISO, PREPARO COM MISTURADOR DE EIXO HORIZONTAL DE 600 KG. AF_08/2019	M3	1.060,77	1.066,66
SINAPI	87388	ARGAMASSA PARA REVESTIMENTO DECORATIVO MONOCAMADA (MONOCAPA), PREPARO COM MISTURADOR DE EIXO HORIZONTAL DE 160 KG. AF_08/2019	M3	2.523,88	2.532,77
SINAPI	87389	ARGAMASSA PARA REVESTIMENTO DECORATIVO MONOCAMADA (MONOCAPA), PREPARO COM MISTURADOR DE EIXO HORIZONTAL DE 300 KG. AF_08/2019	M3	2.528,89	2.535,76
SINAPI	87390	ARGAMASSA PARA REVESTIMENTO DECORATIVO MONOCAMADA (MONOCAPA), PREPARO COM MISTURADOR DE EIXO HORIZONTAL DE 600 KG. AF_08/2019	M3	2.536,61	2.541,64
SINAPI	87391	ARGAMASSA INDUSTRIALIZADA PARA CHAPISCO ROLADO, PREPARO COM MISTURADOR DE EIXO HORIZONTAL DE 160 KG. AF_08/2019	M3	3.654,08	3.665,60
SINAPI	87393	ARGAMASSA INDUSTRIALIZADA PARA CHAPISCO ROLADO, PREPARO COM MISTURADOR DE EIXO HORIZONTAL DE 300 KG. AF_08/2019	M3	3.685,28	3.694,63
SINAPI	87394	ARGAMASSA INDUSTRIALIZADA PARA CHAPISCO ROLADO, PREPARO COM MISTURADOR DE EIXO HORIZONTAL DE 600 KG. AF_08/2019	M3	3.714,66	3.721,90
SINAPI	87395	ARGAMASSA INDUSTRIALIZADA PARA CHAPISCO COLANTE, PREPARO COM MISTURADOR DE EIXO HORIZONTAL DE 160 KG. AF_08/2019	M3	2.872,09	2.883,61
SINAPI	87396	ARGAMASSA INDUSTRIALIZADA PARA CHAPISCO COLANTE, PREPARO COM MISTURADOR DE EIXO HORIZONTAL DE 300 KG. AF_08/2019	M3	2.892,79	2.902,14
SINAPI	87397	ARGAMASSA INDUSTRIALIZADA PARA CHAPISCO COLANTE, PREPARO COM MISTURADOR DE EIXO HORIZONTAL DE 600 KG. AF_08/2019	M3	2.912,14	2.919,38
SINAPI	87398	ARGAMASSA INDUSTRIALIZADA MULTIUSO PARA REVESTIMENTOS E ASSENTAMENTO DA ALVENARIA, PREPARO MANUAL. AF_08/2019	M3	865,86	885,12
SINAPI	87399	ARGAMASSA PRONTA PARA CONTRAPISO, PREPARO MANUAL. AF_08/2019	M3	1.195,40	1.216,10
SINAPI	87401	ARGAMASSA INDUSTRIALIZADA PARA CHAPISCO ROLADO, PREPARO MANUAL. AF_08/2019	M3	3.839,66	3.863,81
SINAPI	87402	ARGAMASSA INDUSTRIALIZADA PARA CHAPISCO COLANTE, PREPARO MANUAL. AF_08/2019	M3	3.041,66	3.065,81
SINAPI	87404	ARGAMASSA PARA REVESTIMENTO DECORATIVO MONOCAMADA (MONOCAPA), MISTURA E PROJEÇÃO DE 1,5 M3/H DE ARGAMASSA. AF_08/2019	M3	2.637,83	2.650,26
SINAPI	87405	ARGAMASSA PARA REVESTIMENTO DECORATIVO MONOCAMADA (MONOCAPA), MISTURA E PROJEÇÃO DE 2 M3/H DE ARGAMASSA. AF_06/2014	M3	2.635,92	2.645,24
SINAPI	87407	ARGAMASSA INDUSTRIALIZADA PARA REVESTIMENTOS, MISTURA E PROJEÇÃO DE 1,5 M³/H DE ARGAMASSA. AF_08/2019	M3	775,44	783,83
SINAPI	87408	ARGAMASSA INDUSTRIALIZADA PARA REVESTIMENTOS, MISTURA E PROJEÇÃO DE 2 M³/H DE ARGAMASSA. AF_06/2014	M3	762,68	768,98
SINAPI	87410	ARGAMASSA À BASE DE GESSO, MISTURA E PROJEÇÃO DE 1,5 M³/H DE ARGAMASSA. AF_08/2019	M3	777,61	789,31
SINAPI	88626	ARGAMASSA TRAÇO 1:0,5:4,5 (EM VOLUME DE CIMENTO, CAL E AREIA MÉDIA ÚMIDA), PREPARO MECÂNICO COM BETONEIRA 400 L. AF_08/2019	M3	317,62	325,30
SINAPI	88627	ARGAMASSA TRAÇO 1:0,5:4,5 (EM VOLUME DE CIMENTO, CAL E AREIA MÉDIA ÚMIDA) PARA ASSENTAMENTO DE ALVENARIA, PREPARO MANUAL. AF_08/2019	M3	372,23	385,67
SINAPI	88628	ARGAMASSA TRAÇO 1:3 (EM VOLUME DE CIMENTO E AREIA MÉDIA ÚMIDA), PREPARO MECÂNICO COM BETONEIRA 400 L. AF_08/2019	M3	314,23	321,00
SINAPI	88629	ARGAMASSA TRAÇO 1:3 (EM VOLUME DE CIMENTO E AREIA MÉDIA ÚMIDA), PREPARO MANUAL. AF_08/2019	M3	373,06	386,17
SINAPI	88630	ARGAMASSA TRAÇO 1:4 (CIMENTO E AREIA MÉDIA), PREPARO MECÂNICO COM BETONEIRA 400 L. AF_08/2014	M3	273,76	280,42

FONTE	CÓDIGO	DESCRIÇÃO	UNIDADE	DESONERADO	NÃO DESONERADO
SINAPI	88631	ARGAMASSA TRAÇO 1:4 (EM VOLUME DE CIMENTO E AREIA MÉDIA ÚMIDA), PREPARO MANUAL. AF_08/2019	M3	338,26	350,95
SINAPI	88715	ARGAMASSA TRAÇO 1:2:9 (EM VOLUME DE CIMENTO, CAL E AREIA MÉDIA ÚMIDA) PARA EMBOÇO/MASSA ÚNICA/ASSENTAMENTO DE ALVENARIA DE VEDAÇÃO, PREPARO MECÂNICO COM BETONEIRA 400 L. AF_08/2019	M3	318,36	326,80
SINAPI	95563	ARGAMASSA TRAÇO 1:1,93 (EM VOLUME DE CIMENTO E AREIA MÉDIA ÚMIDA), FCK 20 MPA, PREPARO MECÂNICO COM MISTURADOR DUPLO HORIZONTAL DE ALTA TURBULÊNCIA. AF_03/2020	M3	461,39	475,21
SINAPI	100464	ARGAMASSA TRAÇO 1:0,5:4,5 (EM VOLUME DE CIMENTO, CAL E AREIA MÉDIA ÚMIDA), PREPARO MECÂNICO COM MISTURADOR DE EIXO HORIZONTAL DE 160 KG. AF_08/2019	M3	337,19	347,72
SINAPI	100465	ARGAMASSA TRAÇO 1:0,5:4,5 (EM VOLUME DE CIMENTO, CAL E AREIA MÉDIA ÚMIDA), PREPARO MECÂNICO COM MISTURADOR DE EIXO HORIZONTAL DE 300 KG. AF_08/2019	M3	310,40	317,35
SINAPI	100466	ARGAMASSA TRAÇO 1:0,5:4,5 (EM VOLUME DE CIMENTO, CAL E AREIA MÉDIA ÚMIDA), PREPARO MECÂNICO COM MISTURADOR DE EIXO HORIZONTAL DE 600 KG. AF_08/2019	M3	295,85	300,78
SINAPI	100468	ARGAMASSA TRAÇO 1:3 (EM VOLUME DE CIMENTO E AREIA MÉDIA ÚMIDA), PREPARO MECÂNICO COM MISTURADOR DE EIXO HORIZONTAL DE 160 KG. AF_08/2019	M3	393,97	407,42
SINAPI	100469	ARGAMASSA TRAÇO 1:3 (EM VOLUME DE CIMENTO E AREIA MÉDIA ÚMIDA), PREPARO MECÂNICO COM MISTURADOR DE EIXO HORIZONTAL DE 300 KG. AF_08/2019	M3	309,37	315,81
SINAPI	100470	ARGAMASSA TRAÇO 1:3 (EM VOLUME DE CIMENTO E AREIA MÉDIA ÚMIDA), PREPARO MECÂNICO COM MISTURADOR DE EIXO HORIZONTAL DE 600 KG. AF_08/2019	M3	279,96	286,40
SINAPI	100472	ARGAMASSA TRAÇO 1:4 (EM VOLUME DE CIMENTO E AREIA MÉDIA ÚMIDA), PREPARO MECÂNICO COM MISTURADOR DE EIXO HORIZONTAL DE 160 KG. AF_08/2019	M3	317,19	328,55
SINAPI	100473	ARGAMASSA TRAÇO 1:4 (EM VOLUME DE CIMENTO E AREIA MÉDIA ÚMIDA), PREPARO MECÂNICO COM MISTURADOR DE EIXO HORIZONTAL DE 300 KG. AF_08/2019	M3	283,24	290,23
SINAPI	100474	ARGAMASSA TRAÇO 1:4 (EM VOLUME DE CIMENTO E AREIA MÉDIA ÚMIDA), PREPARO MECÂNICO COM MISTURADOR DE EIXO HORIZONTAL DE 600 KG. AF_08/2019	M3	266,88	271,58
SINAPI	100475	ARGAMASSA TRAÇO 1:3 (EM VOLUME DE CIMENTO E AREIA MÉDIA ÚMIDA) COM ADIÇÃO DE IMPERMEABILIZANTE, PREPARO MECÂNICO COM BETONEIRA 400 L. AF_08/2019	M3	403,65	411,08
SINAPI	100477	ARGAMASSA TRAÇO 1:3 (EM VOLUME DE CIMENTO E AREIA MÉDIA ÚMIDA) COM ADIÇÃO DE IMPERMEABILIZANTE, PREPARO MECÂNICO COM MISTURADOR DE EIXO HORIZONTAL DE 160 KG. AF_08/2019	M3	449,90	464,00
SINAPI	100478	ARGAMASSA TRAÇO 1:3 (EM VOLUME DE CIMENTO E AREIA MÉDIA ÚMIDA) COM ADIÇÃO DE IMPERMEABILIZANTE, PREPARO MECÂNICO COM MISTURADOR DE EIXO HORIZONTAL DE 300 KG. AF_08/2019	M3	396,81	403,90
SINAPI	100479	ARGAMASSA TRAÇO 1:3 (EM VOLUME DE CIMENTO E AREIA MÉDIA ÚMIDA) COM ADIÇÃO DE IMPERMEABILIZANTE, PREPARO MECÂNICO COM MISTURADOR DE EIXO HORIZONTAL DE 600 KG. AF_08/2019	M3	384,03	389,27
SINAPI	100480	ARGAMASSA TRAÇO 1:3 (EM VOLUME DE CIMENTO E AREIA MÉDIA ÚMIDA) COM ADIÇÃO DE IMPERMEABILIZANTE, PREPARO MANUAL. AF_08/2019	M3	461,16	474,78
SINAPI	100481	ARGAMASSA TRAÇO 1:4 (EM VOLUME DE CIMENTO E AREIA MÉDIA ÚMIDA) COM ADIÇÃO DE IMPERMEABILIZANTE, PREPARO MECÂNICO COM BETONEIRA 400 L. AF_08/2019	M3	351,69	358,64
SINAPI	100483	ARGAMASSA TRAÇO 1:4 (EM VOLUME DE CIMENTO E AREIA MÉDIA ÚMIDA) COM ADIÇÃO DE IMPERMEABILIZANTE, PREPARO MECÂNICO COM MISTURADOR DE EIXO HORIZONTAL DE 160 KG. AF_08/2019	M3	386,25	398,15
SINAPI	100484	ARGAMASSA TRAÇO 1:4 (EM VOLUME DE CIMENTO E AREIA MÉDIA ÚMIDA) COM ADIÇÃO DE IMPERMEABILIZANTE, PREPARO MECÂNICO COM MISTURADOR DE EIXO HORIZONTAL DE 300 KG. AF_08/2019	M3	352,96	360,48
SINAPI	100485	ARGAMASSA TRAÇO 1:4 (EM VOLUME DE CIMENTO E AREIA MÉDIA ÚMIDA) COM ADIÇÃO DE IMPERMEABILIZANTE, PREPARO MECÂNICO COM MISTURADOR DE EIXO HORIZONTAL DE 600 KG. AF_08/2019	M3	337,61	342,83
SINAPI	100486	ARGAMASSA TRAÇO 1:4 (EM VOLUME DE CIMENTO E AREIA MÉDIA ÚMIDA) COM ADIÇÃO DE IMPERMEABILIZANTE, PREPARO MANUAL. AF_08/2019	M3	412,16	425,24
SINAPI	100487	ARGAMASSA TRAÇO 1:2:9 (EM VOLUME DE CIMENTO, CAL E AREIA MÉDIA ÚMIDA) PARA EMBOÇO/MASSA ÚNICA/ASSENTAMENTO DE ALVENARIA DE VEDAÇÃO, PREPARO MECÂNICO COM MISTURADOR DE EIXO HORIZONTAL DE 600 KG. AF_08/2019	M3	301,39	307,87
SINAPI	100488	ARGAMASSA TRAÇO 1:0,5:4,5 (EM VOLUME DE CIMENTO, CAL E AREIA MÉDIA ÚMIDA), PREPARO MECÂNICO COM BETONEIRA 600 L. AF_08/2019	M3	309,98	316,09
SINAPI	100489	ARGAMASSA TRAÇO 1:3 (EM VOLUME DE CIMENTO E AREIA MÉDIA ÚMIDA), PREPARO MECÂNICO COM BETONEIRA 600 L. AF_08/2019	M3	311,58	317,56
SINAPI	100490	ARGAMASSA TRAÇO 1:4 (EM VOLUME DE CIMENTO E AREIA MÉDIA ÚMIDA), PREPARO MECÂNICO COM BETONEIRA 600 L. AF_08/2019	M3	278,18	283,81
SINAPI	100491	ARGAMASSA TRAÇO 1:3 (EM VOLUME DE CIMENTO E AREIA MÉDIA ÚMIDA) COM ADIÇÃO DE IMPERMEABILIZANTE, PREPARO MECÂNICO COM BETONEIRA 600 L. AF_08/2019	M3	401,56	408,21
SINAPI	100492	ARGAMASSA TRAÇO 1:4 (EM VOLUME DE CIMENTO E AREIA MÉDIA ÚMIDA) COM ADIÇÃO DE IMPERMEABILIZANTE, PREPARO MECÂNICO COM BETONEIRA 600 L. AF_08/2019	M3	349,88	356,05
SINAPI	92121	PENEIRAMENTO DE AREIA COM PENEIRA ELÉTRICA. AF_11/2015	M3	19,16	21,17
SINAPI	92122	PENEIRAMENTO DE AREIA COM PENEIRA MANUAL. AF_11/2015	M3	31,72	35,39
SINAPI	92123	ENSACAMENTO DE AREIA. AF_11/2015	M3	31,63	33,99
SINAPI	100195	TRANSPORTE HORIZONTAL MANUAL, DE SACOS DE 50 KG (UNIDADE: KGXKM). AF_07/2019	KGXKM	0,48	0,54
SINAPI	100196	TRANSPORTE HORIZONTAL MANUAL, DE SACOS DE 30 KG (UNIDADE: KGXKM). AF_07/2019	KGXKM	0,80	0,90
SINAPI	100197	TRANSPORTE HORIZONTAL MANUAL, DE SACOS DE 20 KG (UNIDADE: KGXKM). AF_07/2019	KGXKM	1,21	1,35
SINAPI	100198	TRANSPORTE HORIZONTAL COM CARRINHO PLATAFORMA, DE SACOS DE 50 KG (UNIDADE: KGXKM). AF_07/2019	KGXKM	0,16	0,18
SINAPI	100199	TRANSPORTE HORIZONTAL COM CARRINHO PLATAFORMA, DE SACOS DE 30 KG (UNIDADE: KGXKM). AF_07/2019	KGXKM	0,20	0,22
SINAPI	100200	TRANSPORTE HORIZONTAL COM CARRINHO PLATAFORMA, DE SACOS DE 20 KG (UNIDADE: KGXKM). AF_07/2019	KGXKM	0,24	0,27
SINAPI	100201	TRANSPORTE HORIZONTAL COM CARRINHO DE MÃO, DE SACOS DE 50 KG (UNIDADE: KGXKM). AF_07/2019	KGXKM	0,49	0,55
SINAPI	100202	TRANSPORTE HORIZONTAL COM CARRINHO DE MÃO, DE SACOS DE 30 KG (UNIDADE: KGXKM). AF_07/2019	KGXKM	0,57	0,64
SINAPI	100203	TRANSPORTE HORIZONTAL COM CARRINHO DE MÃO, DE SACOS DE 20 KG (UNIDADE: KGXKM). AF_07/2019	KGXKM	0,68	0,76
SINAPI	100204	TRANSPORTE HORIZONTAL COM MANIPULADOR TELESCÓPICO, DE PÁLETE DE SACOS (UNIDADE: KGXKM). AF_07/2019	KGXKM	0,06	0,08
SINAPI	100205	TRANSPORTE HORIZONTAL COM JERICA DE 60 L, DE MASSA/ GRANEL (UNIDADE: M3XKM). AF_07/2019	M3XKM	903,69	1.008,20
SINAPI	100206	TRANSPORTE HORIZONTAL COM JERICA DE 90 L, DE MASSA/ GRANEL (UNIDADE: M3XKM). AF_07/2019	M3XKM	653,21	728,76
SINAPI	100207	TRANSPORTE HORIZONTAL COM CARREGADEIRA, DE MASSA/ GRANEL (UNIDADE: M3XKM). AF_07/2019	M3XKM	308,39	326,39
SINAPI	100208	TRANSPORTE HORIZONTAL MANUAL, DE BLOCOS VAZADOS DE CONCRETO OU CERÂMICO DE 19X19X39CM (UNIDADE: BLOCOXKM). AF_07/2019	UNXKM	11,95	13,33
SINAPI	100209	TRANSPORTE HORIZONTAL MANUAL, DE BLOCOS CERÂMICOS FURADOS NA HORIZONTAL DE 9X19X19CM (UNIDADE: BLOCOXKM). AF_07/2019	UNXKM	5,97	6,67
SINAPI	100210	TRANSPORTE HORIZONTAL COM CARRINHO DE MÃO, DE BLOCOS VAZADOS DE CONCRETO OU CERÂMICO DE 19X19X39CM (UNIDADE: BLOCOXKM). AF_07/2019	UNXKM	11,01	12,28
SINAPI	100211	TRANSPORTE HORIZONTAL COM CARRINHO DE MÃO, DE BLOCOS CERÂMICOS FURADOS NA HORIZONTAL DE 9X19X19CM (UNIDADE: BLOCOXKM). AF_07/2019	UNXKM	4,25	4,74
SINAPI	100212	TRANSPORTE HORIZONTAL COM CARRINHO PLATAFORMA, DE BLOCOS VAZADOS DE CONCRETO OU CERÂMICO DE 19X19X39CM (UNIDADE: BLOCOXKM). AF_07/2019	UNXKM	4,69	5,23
SINAPI	100213	TRANSPORTE HORIZONTAL COM CARRINHO PLATAFORMA, DE BLOCOS CERÂMICOS FURADOS NA HORIZONTAL DE 9X19X19CM (UNIDADE: BLOCOXKM). AF_07/2019	UNXKM	1,68	1,88
SINAPI	100214	TRANSPORTE HORIZONTAL COM CARRINHO MINI PÁLETES, DE BLOCOS VAZADOS DE CONCRETO DE 19X19X39CM (UNIDADE: BLOCOXKM). AF_07/2019	UNXKM	2,58	2,88
SINAPI	100215	TRANSPORTE HORIZONTAL COM CARRINHO MINI PÁLETES, DE BLOCOS CERÂMICOS FURADOS NA VERTICAL DE 19X19X39CM (UNIDADE: BLOCOXKM). AF_07/2019	UNXKM	2,21	2,47
SINAPI	100216	TRANSPORTE HORIZONTAL COM CARRINHO MINI PÁLETES, DE BLOCOS CERÂMICOS FURADOS NA HORIZONTAL DE 9X19X19CM (UNIDADE: BLOCOXKM). AF_07/2019	UNXKM	0,59	0,66
SINAPI	100217	TRANSPORTE HORIZONTAL COM MANIPULADOR TELESCÓPICO, DE BLOCOS VAZADOS DE CONCRETO DE 19X19X39CM (UNIDADE: BLOCOXKM). AF_07/2019	UNXKM	1,96	2,07
SINAPI	100218	TRANSPORTE HORIZONTAL COM MANIPULADOR TELESCÓPICO, DE BLOCOS CERÂMICOS FURADOS NA VERTICAL DE 19X19X39CM (UNIDADE: BLOCOXKM). AF_07/2019	UNXKM	1,34	1,40
SINAPI	100219	TRANSPORTE HORIZONTAL COM MANIPULADOR TELESCÓPICO, DE BLOCOS CERÂMICOS FURADOS NA HORIZONTAL DE 9X19X19CM (UNIDADE: BLOCOXKM). AF_07/2019	UNXKM	0,28	0,31
SINAPI	100220	TRANSPORTE HORIZONTAL MANUAL, DE CAIXA COM REVESTIMENTO CERÂMICO (UNIDADE: M2XKM). AF_07/2019	M2XKM	17,17	19,16
SINAPI	100221	TRANSPORTE HORIZONTAL COM CARRINHO DE MÃO, DE CAIXA COM REVESTIMENTO CERÂMICO (UNIDADE: M2XKM). AF_07/2019	M2XKM	19,46	21,72

FONTE	CÓDIGO	DESCRIÇÃO	UNIDADE	DESONERADO	NÃO DESONERADO
SINAPI	100222	TRANSPORTE HORIZONTAL COM CARRINHO PLATAFORMA, DE CAIXA COM REVESTIMENTO CERÂMICO (UNIDADE: M2XKM). AF_07/2019	M2XKM	7,37	8,22
SINAPI	100223	TRANSPORTE HORIZONTAL COM CARRINHO MINI PÁLETES, DE CAIXA COM REVESTIMENTO CERÂMICO (UNIDADE: M2XKM). AF_07/2019	M2XKM	3,45	3,85
SINAPI	100224	TRANSPORTE HORIZONTAL COM MANIPULADOR TELESCÓPICO, DE CAIXA COM REVESTIMENTO CERÂMICO (UNIDADE: M2XKM). AF_07/2019	M2XKM	1,96	2,07
SINAPI	100225	TRANSPORTE HORIZONTAL MANUAL, DE LATA DE 18 LITROS (UNIDADE: LXKM). AF_07/2019	LXKM	1,34	1,50
SINAPI	100226	TRANSPORTE HORIZONTAL COM CARRINHO PLATAFORMA, DE LATA DE 18 LITROS (UNIDADE: LXKM). AF_07/2019	LXKM	0,42	0,47
SINAPI	100227	TRANSPORTE HORIZONTAL COM CARRINHO RACIONAL, DE LATA DE 18 LITROS (UNIDADE: LXKM). AF_07/2019	LXKM	0,62	0,69
SINAPI	100228	TRANSPORTE HORIZONTAL COM MANIPULADOR TELESCÓPICO, DE LATA DE 18 LITROS (UNIDADE: LXKM). AF_07/2019	LXKM	0,18	0,20
SINAPI	100229	TRANSPORTE VERTICAL MANUAL, 1 PAVIMENTO, DE SACOS DE 50 KG (UNIDADE: KG). AF_07/2019	KG	0,00	0,01
SINAPI	100230	TRANSPORTE VERTICAL MANUAL, 1 PAVIMENTO, DE SACOS DE 30 KG (UNIDADE: KG). AF_07/2019	KG	0,01	0,01
SINAPI	100231	TRANSPORTE VERTICAL MANUAL, 1 PAVIMENTO, DE SACOS DE 20 KG (UNIDADE: KG). AF_07/2019	KG	0,02	0,02
SINAPI	100232	TRANSPORTE VERTICAL MANUAL, 1 PAVIMENTO, DE BLOCOS VAZADOS DE CONCRETO OU CERÂMICO DE 19X19X39CM (UNIDADE: BLOCO). AF_07/2019	UN	0,22	0,25
SINAPI	100233	TRANSPORTE VERTICAL MANUAL, 1 PAVIMENTO, DE BLOCOS CERÂMICOS FURADOS NA HORIZONTAL DE 9X19X19CM (UNIDADE: BLOCO). AF_07/2019	UN	0,11	0,12
SINAPI	100234	TRANSPORTE VERTICAL MANUAL, 1 PAVIMENTO, DE CAIXA COM REVESTIMENTO CERÂMICO (UNIDADE: M2). AF_07/2019	M2	0,34	0,37
SINAPI	100235	TRANSPORTE VERTICAL MANUAL, 1 PAVIMENTO, DE LATA DE 18 LITROS (UNIDADE: L). AF_07/2019	L	0,02	0,02
SINAPI	100236	TRANSPORTE HORIZONTAL MANUAL, DE TUBO DE PVC SOLDÁVEL COM DIÂMETRO MENOR OU IGUAL A 60 MM (UNIDADE: MXKM). AF_07/2019	MXKM	1,71	1,91
SINAPI	100237	TRANSPORTE HORIZONTAL MANUAL, DE TUBO DE PVC SOLDÁVEL COM DIÂMETRO MAIOR QUE 60 MM E MENOR OU IGUAL A 85 MM (UNIDADE: MXKM). AF_07/2019	MXKM	2,05	2,29
SINAPI	100238	TRANSPORTE HORIZONTAL MANUAL, DE TUBO DE CPVC COM DIÂMETRO MENOR OU IGUAL A 73 MM (UNIDADE: MXKM). AF_07/2019	MXKM	3,28	3,66
SINAPI	100239	TRANSPORTE HORIZONTAL MANUAL, DE TUBO DE CPVC COM DIÂMETRO MAIOR QUE 73 MM E MENOR OU IGUAL A 89 MM (UNIDADE: MXKM). AF_07/2019	MXKM	4,10	4,58
SINAPI	100240	TRANSPORTE HORIZONTAL MANUAL, DE TUBO DE PPR - PN12 OU PN25 - COM DIÂMETRO MENOR OU IGUAL A 50 MM (UNIDADE: MXKM). AF_07/2019	MXKM	2,46	2,74
SINAPI	100241	TRANSPORTE HORIZONTAL MANUAL, DE TUBO DE PPR - PN12 OU PN25 - COM DIÂMETRO MAIOR QUE 50 MM E MENOR OU IGUAL A 75 MM (UNIDADE: MXKM). AF_07/2019	MXKM	4,10	4,58
SINAPI	100242	TRANSPORTE HORIZONTAL MANUAL, DE TUBO DE PPR - PN12 OU PN25 - COM DIÂMETRO MAIOR QUE 75 MM E MENOR OU IGUAL A 110 MM (UNIDADE: MXKM). AF_07/2019	MXKM	12,14	13,54
SINAPI	100243	TRANSPORTE HORIZONTAL MANUAL, DE TUBO DE COBRE - CLASSE E - COM DIÂMETRO MENOR OU IGUAL A 54 MM (UNIDADE: MXKM). AF_07/2019	MXKM	1,97	2,20
SINAPI	100244	TRANSPORTE HORIZONTAL MANUAL, DE TUBO DE COBRE - CLASSE E - COM DIÂMETRO MAIOR QUE 54 MM E MENOR OU IGUAL A 79 MM (UNIDADE: MXKM). AF_07/2019	MXKM	2,46	2,74
SINAPI	100245	TRANSPORTE HORIZONTAL MANUAL, DE TUBO DE COBRE - CLASSE E - COM DIÂMETRO MAIOR QUE 79 MM E MENOR OU IGUAL A 104 MM (UNIDADE: MXKM). AF_07/2019	MXKM	4,93	5,50
SINAPI	100246	TRANSPORTE HORIZONTAL MANUAL, DE TUBO DE PVC SÉRIE NORMAL - ESGOTO PREDIAL, OU REFORÇADO PARA ESGOTO OU ÁGUAS PLUVIAIS PREDIAL, COM DIÂMETRO MENOR OU IGUAL A 75 MM (UNIDADE: MXKM). AF_07/2019	MXKM	1,64	1,83
SINAPI	100247	TRANSPORTE HORIZONTAL MANUAL, DE TUBO DE PVC SÉRIE NORMAL - ESGOTO PREDIAL, OU REFORÇADO PARA ESGOTO OU ÁGUAS PLUVIAIS PREDIAL, COM DIÂMETRO MAIOR QUE 75 MM E MENOR OU IGUAL A 100 MM (UNIDADE: MXKM). AF_07/2019	MXKM	2,05	2,29
SINAPI	100248	TRANSPORTE HORIZONTAL MANUAL, DE TUBO DE PVC SÉRIE NORMAL - ESGOTO PREDIAL, OU REFORÇADO PARA ESGOTO OU ÁGUAS PLUVIAIS PREDIAL, COM DIÂMETRO MAIOR QUE 100 MM E MENOR OU IGUAL A 150 MM (UNIDADE: MXKM). AF_07/2019	MXKM	8,09	9,03
SINAPI	100249	TRANSPORTE HORIZONTAL MANUAL, DE TUBO DE AÇO CARBONO LEVE OU MÉDIO, PRETO OU GALVANIZADO, COM DIÂMETRO MENOR OU IGUAL A 20 MM (UNIDADE: MXKM). AF_07/2019	MXKM	1,64	1,83
SINAPI	100250	TRANSPORTE HORIZONTAL MANUAL, DE TUBO DE AÇO CARBONO LEVE OU MÉDIO, PRETO OU GALVANIZADO, COM DIÂMETRO MAIOR QUE 20 MM E MENOR OU IGUAL A 32 MM (UNIDADE: MXKM). AF_07/2019	MXKM	2,73	3,05
SINAPI	100251	TRANSPORTE HORIZONTAL MANUAL, DE TUBO DE AÇO CARBONO LEVE OU MÉDIO, PRETO OU GALVANIZADO, COM DIÂMETRO MAIOR QUE 32 MM E MENOR OU IGUAL A 65 MM (UNIDADE: MXKM). AF_07/2019	MXKM	8,09	9,03
SINAPI	100252	TRANSPORTE HORIZONTAL MANUAL, DE TUBO DE AÇO CARBONO LEVE OU MÉDIO, PRETO OU GALVANIZADO, COM DIÂMETRO MAIOR QUE 65 MM E MENOR OU IGUAL A 90 MM (UNIDADE: MXKM). AF_07/2019	MXKM	12,14	13,54
SINAPI	100253	TRANSPORTE HORIZONTAL MANUAL, DE TUBO DE AÇO CARBONO LEVE OU MÉDIO, PRETO OU GALVANIZADO, COM DIÂMETRO MAIOR QUE 90 MM E MENOR OU IGUAL A 125 MM (UNIDADE: MXKM). AF_07/2019	MXKM	16,18	18,06
SINAPI	100254	TRANSPORTE HORIZONTAL MANUAL, DE TUBO DE AÇO CARBONO LEVE OU MÉDIO, PRETO OU GALVANIZADO, COM DIÂMETRO MAIOR QUE 125 MM E MENOR OU IGUAL A 150 MM (UNIDADE: MXKM). AF_07/2019	MXKM	24,28	27,09
SINAPI	100255	TRANSPORTE HORIZONTAL MANUAL, DE TÁBUAS DE MADEIRA COM SEÇÃO TRANSVERSAL DE 2,5 X 25 CM E 2,5 X 30 CM (UNIDADE: MXKM). AF_07/2019	MXKM	8,21	9,16
SINAPI	100256	TRANSPORTE HORIZONTAL MANUAL, DE CAIBROS DE MADEIRA COM SEÇÃO TRANSVERSAL DE 7,5 X 6 CM E 6 X 8 CM (UNIDADE: MXKM). AF_07/2019	MXKM	5,47	6,11
SINAPI	100257	TRANSPORTE HORIZONTAL MANUAL, DE RIPAS DE MADEIRA COM SEÇÃO TRANSVERSAL DE 1 X 5 CM E 2 X 5 CM (UNIDADE: MXKM). AF_07/2019	MXKM	3,28	3,66
SINAPI	100258	TRANSPORTE HORIZONTAL MANUAL, DE VIGAS DE MADEIRA COM SEÇÃO TRANSVERSAL DE 5 X 12 CM (UNIDADE: MXKM). AF_07/2019	MXKM	8,21	9,16
SINAPI	100259	TRANSPORTE HORIZONTAL MANUAL, DE VIGAS DE MADEIRA COM SEÇÃO TRANSVERSAL DE 6 X 16 CM (UNIDADE: MXKM). AF_07/2019	MXKM	16,18	18,06
SINAPI	100260	TRANSPORTE HORIZONTAL MANUAL, DE VERGALHÕES DE AÇO COM DIÂMETRO DE 5 MM (UNIDADE: KGXKM). AF_07/2019	KGXKM	5,33	5,95
SINAPI	100261	TRANSPORTE HORIZONTAL MANUAL, DE VERGALHÕES DE AÇO COM DIÂMETRO DE 6,3 MM (UNIDADE: KGXKM). AF_07/2019	KGXKM	3,35	3,74
SINAPI	100262	TRANSPORTE HORIZONTAL MANUAL, DE VERGALHÕES DE AÇO COM DIÂMETRO DE 8 MM (UNIDADE: KGXKM). AF_07/2019	KGXKM	2,07	2,32
SINAPI	100263	TRANSPORTE HORIZONTAL MANUAL, DE VERGALHÕES DE AÇO COM DIÂMETRO DE 10 MM; 12,5 MM; 16 MM; 20 MM; 25 MM OU 32 MM (UNIDADE: KGXKM). AF_07/2019	KGXKM	1,33	1,48
SINAPI	100264	TRANSPORTE HORIZONTAL MANUAL, DE JANELA (UNIDADE: M2XKM). AF_07/2019	M2XKM	24,24	27,04
SINAPI	100265	TRANSPORTE VERTICAL MANUAL, 1 PAVIMENTO, DE JANELA (UNIDADE: M2). AF_07/2019	M2	0,50	0,56
SINAPI	100266	TRANSPORTE HORIZONTAL MANUAL, DE PORTA (UNIDADE: UNIDXKM). AF_07/2019	UNXKM	51,52	57,48
SINAPI	100267	TRANSPORTE VERTICAL MANUAL, 1 PAVIMENTO, DE PORTA (UNIDADE: UNID). AF_07/2019	UN	1,02	1,13
SINAPI	100268	TRANSPORTE HORIZONTAL MANUAL, DE BANCADA DE MÁRMORE OU GRANITO PARA COZINHA/LAVATÓRIO OU MÁRMORE SINTÉTICO COM CUBA INTEGRADA (UNIDADE: UNIDXKM). AF_07/2019	UNXKM	51,52	57,48
SINAPI	100269	TRANSPORTE VERTICAL, BANCADA DE MÁRMORE OU GRANITO PARA COZINHA/LAVATÓRIO OU MÁRMORE SINTÉTICO COM CUBA INTEGRADA, MANUAL, 1 PAVIMENTO, (UNIDADE: UNID). AF_07/2019	UN	1,02	1,13
SINAPI	100270	TRANSPORTE HORIZONTAL COM CARRINHO PLATAFORMA, DE BANCADA DE MÁRMORE OU GRANITO PARA COZINHA/LAVATÓRIO OU MÁRMORE SINTÉTICO COM CUBA INTEGRADA (UNIDADE: UNIDXKM). AF_07/2019	UNXKM	38,62	43,09
SINAPI	100271	TRANSPORTE HORIZONTAL MANUAL, DE VIDRO (UNIDADE: M2XKM). AF_07/2019	M2XKM	38,64	43,11
SINAPI	100272	TRANSPORTE VERTICAL MANUAL, 1 PAVIMENTO, DE VIDRO (UNIDADE: M2). AF_07/2019	M2	0,76	0,85
SINAPI	100273	TRANSPORTE HORIZONTAL MANUAL, DE TELA DE AÇO (UNIDADE: KGXKM). AF_07/2019	KGXKM	2,01	2,24
SINAPI	100274	TRANSPORTE HORIZONTAL MANUAL, DE COMPENSADO DE MADEIRA (UNIDADE: M2XKM). AF_07/2019	M2XKM	17,18	19,17
SINAPI	100275	TRANSPORTE HORIZONTAL MANUAL, DE TELHA TERMOACÚSTICA OU TELHA DE AÇO ZINCADO (UNIDADE: M2XKM). AF_07/2019	M2XKM	11,11	12,39
SINAPI	100276	TRANSPORTE HORIZONTAL MANUAL, DE TELHA DE FIBROCIMENTO OU TELHA ESTRUTURAL DE FIBROCIMENTO, CANALETE 90 OU KALHETÃO (UNIDADE: M2XKM). AF_07/2019	M2XKM	20,27	22,61
SINAPI	100277	TRANSPORTE HORIZONTAL COM MANIPULADOR TELESCÓPICO, DE TELHAS TERMOACÚSTICAS, FIBROCIMENTO, AÇO ZINCADO, FIBROCIMENTO ESTRUTURAL, CANALETE 90 OU KALHETÃO (UNIDADE: M2XKM). AF_07/2019	M2XKM	1,25	1,32
SINAPI	100278	TRANSPORTE HORIZONTAL MANUAL, DE BACIA SANITÁRIA, CAIXA ACOPLADA, TANQUE OU PIA (UNIDADE: UNIDXKM). AF_07/2019	UNXKM	24,65	27,50

FONTE	CÓDIGO	DESCRIÇÃO	UNIDADE	DESONERADO	NÃO DESONERADO
SINAPI	100279	TRANSPORTE VERTICAL MANUAL, 1 PAVIMENTO, DE BACIA SANITÁRIA, CAIXA ACOPLADA, TANQUE OU PIA (UNIDADE: UNID). AF_07/2019	UN	0,47	0,53
SINAPI	100280	TRANSPORTE HORIZONTAL COM CARRINHO PLATAFORMA, DE BACIA SANITÁRIA, CAIXA ACOPLADA, TANQUE OU PIA (UNIDADE: UNIDXKM). AF_07/2019	UNXKM	11,32	12,63
SINAPI	100281	TRANSPORTE HORIZONTAL COM MANIPULADOR TELESCÓPICO, DE BACIA SANITÁRIA, CAIXA ACOPLADA, TANQUE OU PIA (UNIDADE: UNIDXKM). AF_07/2019	UNXKM	2,41	2,52
SINAPI	100282	TRANSPORTE HORIZONTAL MANUAL, DE TELHA DE CONCRETO OU CERÂMICA (UNIDADE: M2XKM). AF_07/2019	M2XKM	96,53	107,69
SINAPI	100283	TRANSPORTE HORIZONTAL COM CARRINHO PLATAFORMA, DE TELHA DE CONCRETO OU CERÂMICA (UNIDADE: M2XKM). AF_07/2019	M2XKM	15,59	17,39
SINAPI	100284	TRANSPORTE HORIZONTAL COM MANIPULADOR TELESCÓPICO, DE TELHA DE CONCRETO OU CERÂMICA (UNIDADE: M2XKM). AF_07/2019	M2XKM	7,06	7,41
SINAPI	100285	TRANSPORTE HORIZONTAL MANUAL, DE BARRAMENTO BLINDADO (UNIDADE: MXKM). AF_07/2019	MXKM	25,93	28,93
SINAPI	100286	TRANSPORTE HORIZONTAL COM CARRINHO PLATAFORMA, DE BARRAMENTO BLINDADO (UNIDADE: MXKM). AF_07/2019	MXKM	8,45	9,43
SINAPI	100287	TRANSPORTE HORIZONTAL MANUAL, DE CALHA QUADRADA NÚMERO 24 CORTE 33 (UNIDADE: MXKM). AF_07/2019	MXKM	8,09	9,03
SINAPI	84117	RASPAGEM / CALAFETACAO TACOS MADEIRA 1 DEMAO CERA	M2	17,02	19,03
SINAPI	84120	ENCERAMENTO MANUAL EM MADEIRA - 3 DEMAOS	M2	11,52	12,11
SINAPI	99802	LIMPEZA DE PISO CERÂMICO OU PORCELANATO COM VASSOURA A SECO. AF_04/2019	M2	0,33	0,36
SINAPI	99803	LIMPEZA DE PISO CERÂMICO OU PORCELANATO COM PANO ÚMIDO. AF_04/2019	M2	1,28	1,43
SINAPI	99805	LIMPEZA DE PISO CERÂMICO OU COM PEDRAS RÚSTICAS UTILIZANDO ÁCIDO MURIÁTICO. AF_04/2019	M2	6,76	7,51
SINAPI	99806	LIMPEZA DE REVESTIMENTO CERÂMICO EM PAREDE COM PANO ÚMIDO AF_04/2019	M2	0,52	0,59
SINAPI	99808	LIMPEZA DE REVESTIMENTO CERÂMICO EM PAREDE UTILIZANDO ÁCIDO MURIÁTICO. AF_04/2019	M2	2,26	2,49
SINAPI	99809	LIMPEZA DE PISO DE LADRILHO HIDRÁULICO COM PANO ÚMIDO. AF_04/2019	M2	3,65	4,07
SINAPI	99811	LIMPEZA DE CONTRAPISO COM VASSOURA A SECO. AF_04/2019	M2	2,18	2,43
SINAPI	99812	LIMPEZA DE LADRILHO HIDRÁULICO EM PAREDE COM PANO ÚMIDO. AF_04/2019	M2	0,70	0,78
SINAPI	99814	LIMPEZA DE SUPERFÍCIE COM JATO DE ALTA PRESSÃO. AF_04/2019	M2	1,19	1,33
SINAPI	99822	LIMPEZA DE PORTA DE MADEIRA. AF_04/2019	M2	0,62	0,69
SINAPI	99826	LIMPEZA DE FORRO REMOVÍVEL COM PANO ÚMIDO. AF_04/2019	M2	0,95	1,06
SINAPI	71516	CONJUNTO DE MANGUEIRA PARA COMBATE A INCENDIO EM FIBRA DE POLIESTER PURA, COM 1.1/2", REVESTIDA INTERNAMENTE, COM 2 LANCES DE 15M CADA	UN	447,80	447,80
SINAPI	73361	CONCRETO CICLOPICO FCK=10MPA 30% PEDRA DE MAO INCLUSIVE LANCAMENTO	M3	331,86	351,50
SINAPI	73714	CAIXA PARA RALO C OM GRELHA FOFO 135 KG DE ALV TIJOLO MACICO (7X10X20) PAREDES DE UMA VEZ (0.20 M) DE 0.90X1.20X1.50 M (EXTERNA) COM ARGAMASSA 1:4 CIMENTO:AREIA, BASE CONC FCK=10 MPA, EXCLUSIVE ESCAVACAO E REATERRO.	UN	1.187,30	1.253,56
SINAPI	97010	GUARDA-CORPO FIXADO EM FÔRMA DE MADEIRA COM TRAVESSÕES EM MADEIRA PREGADA E FECHAMENTO EM TELA DE POLIPROPILENO PARA EDIFICAÇÕES COM ATÉ 2 PAVIMENTOS. AF_11/2017	M	50,75	52,25
SINAPI	97011	GUARDA-CORPO FIXADO EM FÔRMA DE MADEIRA COM TRAVESSÕES EM MADEIRA PREGADA E FECHAMENTO EM TELA DE POLIPROPILENO PARA EDIFICAÇÕES COM 3 PAVIMENTOS. AF_11/2017	M	38,44	39,94
SINAPI	97012	GUARDA-CORPO FIXADO EM FÔRMA DE MADEIRA COM TRAVESSÕES EM MADEIRA PREGADA E FECHAMENTO EM TELA DE POLIPROPILENO PARA EDIFICAÇÕES COM ALTURA IGUAL OU SUPERIOR A 4 PAVIMENTOS. AF_11/2017	M	32,28	33,78
SINAPI	97013	GUARDA-CORPO FIXADO EM FÔRMA DE MADEIRA COM TRAVESSÕES EM MADEIRA PREGADA E FECHAMENTO EM PAINEL COMPENSADO PARA EDIFICAÇÕES COM ATÉ 2 PAVIMENTOS. AF_11/2017	M	52,19	53,77
SINAPI	97014	GUARDA-CORPO FIXADO EM FÔRMA DE MADEIRA COM TRAVESSÕES EM MADEIRA PREGADA E FECHAMENTO EM PAINEL COMPENSADO PARA EDIFICAÇÕES COM 3 PAVIMENTOS. AF_11/2017	M	39,58	41,16
SINAPI	97015	GUARDA-CORPO FIXADO EM FÔRMA DE MADEIRA COM TRAVESSÕES EM MADEIRA PREGADA E FECHAMENTO EM PAINEL COMPENSADO PARA EDIFICAÇÕES COM ALTURA IGUAL OU SUPERIOR A 4 PAVIMENTOS. AF_11/2017	M	33,17	34,75
SINAPI	97016	GUARDA-CORPO FIXADO EM FÔRMA DE MADEIRA COM TRAVESSÕES EM MADEIRA PREGADA PRÉ-MONTADA E ENCAIXE NA FÔRMA. PARA EDIFICAÇÕES COM ATÉ 2 PAVIMENTOS. AF_11/2017	M	45,35	46,29
SINAPI	97017	GUARDA-CORPO FIXADO EM FÔRMA DE MADEIRA COM TRAVESSÕES EM MADEIRA PREGADA PRÉ-MONTADA E ENCAIXE NA FÔRMA PARA EDIFICAÇÕES COM 3 PAVIMENTOS. AF_11/2017	M	33,68	34,62
SINAPI	97018	GUARDA-CORPO FIXADO EM FÔRMA DE MADEIRA COM TRAVESSÕES EM MADEIRA PREGADA PRÉ-MONTADA E ENCAIXE NA FÔRMA. PARA EDIFICAÇÕES COM ALTURA IGUAL OU SUPERIOR A 4 PAVIMENTOS. AF_11/2017	M	27,61	28,55
SINAPI	97031	GUARDA-CORPO EM LAJE PÓS-DESFÔRMA, PARA ESTRUTURAS EM CONCRETO, COM ESCORAS DE MADEIRA ESTRONCADAS NA ESTRUTURA, TRAVESSÕES DE MADEIRA PREGADOS E FECHAMENTO EM TELA DE POLIPROPILENO PARA EDIFICAÇÕES COM ALTURA ATÉ 4 PAVIMENTOS (1 MONTAGEM POR OBRA). AF_11/2017	M	70,27	71,78
SINAPI	97032	GUARDA-CORPO EM LAJE PÓS-DESFÔRMA, PARA ESTRUTURAS EM CONCRETO, COM ESCORAS DE MADEIRA ESTRONCADAS NA ESTRUTURA, TRAVESSÕES DE MADEIRA PREGADOS E FECHAMENTO EM TELA DE POLIPROPILENO PARA EDIFICAÇÕES ACIMA DE 4 PAV. (2 MONTAGENS POR OBRA). AF_11/2017	M	42,54	44,05
SINAPI	97033	GUARDA-CORPO EM LAJE PÓS-DESFORMA, PARA ESTRUTURAS EM CONCRETO, COM ESCORAS METÁLICAS ESTRONCADAS NA ESTRUTURA, TRAVESSÕES DE MADEIRA E FECHAMENTO EM TELA DE POLIPROPILENO PARA EDIFICAÇÕES COM ALTURA ATÉ 4 PAVIMENTOS (1 MONTAGEM POR OBRA). AF_11/2017	M	76,96	78,39
SINAPI	97034	GUARDA-CORPO EM LAJE PÓS-DESFORMA, PARA ESTRUTURAS EM CONCRETO, COM ESCORAS METÁLICAS ESTRONCADAS NA ESTRUTURA, TRAVESSÕES DE MADEIRA E FECHAMENTO EM TELA DE POLIPROPILENO PARA EDIFICAÇÕES ACIMA DE 4 PAVIMENTOS (2 MONTAGENS POR OBRA). AF_11/2017	M	45,24	46,67
SINAPI	97039	FECHAMENTO REMOVÍVEL DE VÃO DE PORTAS, EM MADEIRA (VÃO DO ELEVADOR) 1 MONTAGEM EM OBRA. AF_11/2017	M2	25,85	27,31
SINAPI	97040	FECHAMENTO REMOVÍVEL DE ABERTURA DE CAIXILHO, EM MADEIRA 4 MONTAGENS EM OBRA. AF_11/2017	M2	9,92	10,83
SINAPI	97041	FECHAMENTO REMOVÍVEL DE ABERTURA NO PISO, EM MADEIRA 1 MONTAGEM EM OBRA. AF_11/2017	M2	159,55	161,96
SINAPI	97046	PONTEIRAS DE PROTEÇÃO DE VERGALHÕES EXPOSTOS EM FUNDAÇÕES. AF_11/2017	M2	0,24	0,25
SINAPI	97047	PONTEIRAS DE PROTEÇÃO DE VERGALHÕES EXPOSTOS EM ESTRUTURAS DE CONCRETO ARMADO CONVENCIONAL. AF_11/2017	M2	0,09	0,09
SINAPI	97048	PONTEIRAS DE PROTEÇÃO DE VERGALHÕES EXPOSTOS EM ALVENARIA ESTRUTURAL. AF_11/2017	M2	0,06	0,07
SINAPI	97051	SINALIZAÇÃO COM FITA FIXADA NA ESTRUTURA. AF_11/2017	M	0,45	0,50
SINAPI	97053	SINALIZAÇÃO COM FITA FIXADA EM CONE PLÁSTICO, INCLUINDO CONE. AF_11/2017	M	25,17	25,81
SINAPI	97062	COLOCAÇÃO DE TELA EM ANDAIME FACHADEIRO. AF_11/2017	M2	4,62	4,92
SINAPI	97063	MONTAGEM E DESMONTAGEM DE ANDAIME MODULAR FACHADEIRO, COM PISO METÁLICO, PARA EDIFICAÇÕES COM MÚLTIPLOS PAVIMENTOS (EXCLUSIVE ANDAIME E LIMPEZA). AF_11/2017	M2	7,12	8,03
SINAPI	97064	MONTAGEM E DESMONTAGEM DE ANDAIME TUBULAR TIPO TORRE (EXCLUSIVE ANDAIME E LIMPEZA). AF_11/2017	M	13,04	14,68
SINAPI	97065	MONTAGEM E DESMONTAGEM DE ANDAIME MULTIDIRECIONAL (EXCLUSIVE ANDAIME E LIMPEZA). AF_11/2017	M3	4,43	4,98
SINAPI	97066	COBERTURA PARA PROTEÇÃO DE PEDESTRES SOBRE ESTRUTURA DE ANDAIME, INCLUSIVE MONTAGEM E DESMONTAGEM. AF_11/2017	M2	43,64	46,16
SINAPI	97067	PLATAFORMA DE PROTEÇÃO PRINCIPAL PARA ALVENARIA ESTRUTURAL PARA SER APOIADA EM ANDAIME, INCLUSIVE MONTAGEM E DESMONTAGEM. AF_11/2017	M	601,36	625,18
SINAPI	85421	REMOCAO DE VIDRO COMUM	M2	10,43	11,69
SINAPI	97621	DEMOLIÇÃO DE ALVENARIA DE BLOCO FURADO, DE FORMA MANUAL, COM REAPROVEITAMENTO. AF_12/2017	M3	71,62	80,00
SINAPI	97622	DEMOLIÇÃO DE ALVENARIA DE BLOCO FURADO, DE FORMA MANUAL, SEM REAPROVEITAMENTO. AF_12/2017	M3	34,90	38,99
SINAPI	97623	DEMOLIÇÃO DE ALVENARIA DE TIJOLO MACIÇO, DE FORMA MANUAL, COM REAPROVEITAMENTO. AF_12/2017	M3	106,93	119,44
SINAPI	97624	DEMOLIÇÃO DE ALVENARIA DE TIJOLO MACIÇO, DE FORMA MANUAL, SEM REAPROVEITAMENTO. AF_12/2017	M3	65,62	73,31
SINAPI	97625	DEMOLIÇÃO DE ALVENARIA PARA QUALQUER TIPO DE BLOCO, DE FORMA MECANIZADA, SEM REAPROVEITAMENTO. AF_12/2017	M3	34,79	35,84
SINAPI	97626	DEMOLIÇÃO DE PILARES E VIGAS EM CONCRETO ARMADO, DE FORMA MANUAL, SEM REAPROVEITAMENTO. AF_12/2017	M3	370,47	412,60
SINAPI	97627	DEMOLIÇÃO DE PILARES E VIGAS EM CONCRETO ARMADO, DE FORMA MECANIZADA COM MARTELETE, SEM REAPROVEITAMENTO. AF_12/2017	M3	179,74	199,46
SINAPI	97628	DEMOLIÇÃO DE LAJES, DE FORMA MANUAL, SEM REAPROVEITAMENTO. AF_12/2017	M3	172,50	192,69
SINAPI	97629	DEMOLIÇÃO DE LAJES, DE FORMA MECANIZADA COM MARTELETE, SEM REAPROVEITAMENTO. AF_12/2017	M3	81,08	90,53
SINAPI	97631	DEMOLIÇÃO DE ARGAMASSAS, DE FORMA MANUAL, SEM REAPROVEITAMENTO. AF_12/2017	M2	2,08	2,32
SINAPI	97632	DEMOLIÇÃO DE RODAPÉ CERÂMICO, DE FORMA MANUAL, SEM REAPROVEITAMENTO. AF_12/2017	M	1,68	1,87
SINAPI	97633	DEMOLIÇÃO DE REVESTIMENTO CERÂMICO, DE FORMA MANUAL, SEM REAPROVEITAMENTO. AF_12/2017	M2	14,65	16,43
SINAPI	97634	DEMOLIÇÃO DE REVESTIMENTO CERÂMICO, DE FORMA MECANIZADA COM MARTELETE, SEM REAPROVEITAMENTO. AF_12/2017	M2	8,01	8,98

FONTE	CÓDIGO	DESCRIÇÃO	UNIDADE	DESONERADO	NÃO DESONERADO
SINAPI	97635	DEMOLIÇÃO DE PAVIMENTO INTERTRAVADO, DE FORMA MANUAL, COM REAPROVEITAMENTO. AF_12/2017	M2	8,46	9,45
SINAPI	97636	DEMOLIÇÃO PARCIAL DE PAVIMENTO ASFÁLTICO, DE FORMA MECANIZADA, SEM REAPROVEITAMENTO. AF_12/2017	M2	8,67	9,01
SINAPI	97637	REMOÇÃO DE TAPUME/ CHAPAS METÁLICAS E DE MADEIRA, DE FORMA MANUAL, SEM REAPROVEITAMENTO. AF_12/2017	M2	1,74	1,96
SINAPI	97638	REMOÇÃO DE CHAPAS E PERFIS DE DRYWALL, DE FORMA MANUAL, SEM REAPROVEITAMENTO. AF_12/2017	M2	5,08	5,70
SINAPI	97639	REMOÇÃO DE PLACAS E PILARETES DE CONCRETO, DE FORMA MANUAL, SEM REAPROVEITAMENTO. AF_12/2017	M2	12,64	14,15
SINAPI	97640	REMOÇÃO DE FORROS DE DRYWALL, PVC E FIBROMINERAL, DE FORMA MANUAL, SEM REAPROVEITAMENTO. AF_12/2017	M2	1,10	1,23
SINAPI	97641	REMOÇÃO DE FORRO DE GESSO, DE FORMA MANUAL, SEM REAPROVEITAMENTO. AF_12/2017	M2	3,15	3,53
SINAPI	97642	REMOÇÃO DE TRAMA METÁLICA OU DE MADEIRA PARA FORRO, DE FORMA MANUAL, SEM REAPROVEITAMENTO. AF_12/2017	M2	1,97	2,21
SINAPI	97643	REMOÇÃO DE PISO DE MADEIRA (ASSOALHO E BARROTE), DE FORMA MANUAL, SEM REAPROVEITAMENTO. AF_12/2017	M2	15,51	17,38
SINAPI	97644	REMOÇÃO DE PORTAS, DE FORMA MANUAL, SEM REAPROVEITAMENTO. AF_12/2017	M2	5,83	6,54
SINAPI	97645	REMOÇÃO DE JANELAS, DE FORMA MANUAL, SEM REAPROVEITAMENTO. AF_12/2017	M2	19,84	21,80
SINAPI	97647	REMOÇÃO DE TELHAS, DE FIBROCIMENTO, METÁLICA E CERÂMICA, DE FORMA MANUAL, SEM REAPROVEITAMENTO. AF_12/2017	M2	2,27	2,55
SINAPI	97648	REMOÇÃO DE PROTEÇÃO TÉRMICA PARA COBERTURA EM EPS, DE FORMA MANUAL, SEM REAPROVEITAMENTO. AF_12/2017	M2	1,30	1,46
SINAPI	97649	REMOÇÃO DE TELHAS DE FIBROCIMENTO, METÁLICA E CERÂMICA, DE FORMA MECANIZADA, COM USO DE GUINDASTE, SEM REAPROVEITAMENTO. AF_12/2017	M2	2,87	3,17
SINAPI	97650	REMOÇÃO DE TRAMA DE MADEIRA PARA COBERTURA, DE FORMA MANUAL, SEM REAPROVEITAMENTO. AF_12/2017	M2	4,88	5,48
SINAPI	97651	REMOÇÃO DE TESOURAS DE MADEIRA, COM VÃO MENOR QUE 8M, DE FORMA MANUAL, SEM REAPROVEITAMENTO. AF_12/2017	UN	54,14	60,74
SINAPI	97652	REMOÇÃO DE TESOURAS DE MADEIRA, COM VÃO MAIOR OU IGUAL A 8M, DE FORMA MANUAL, SEM REAPROVEITAMENTO. AF_12/2017	UN	122,75	137,72
SINAPI	97653	REMOÇÃO DE TESOURAS DE MADEIRA, COM VÃO MENOR QUE 8M, DE FORMA MECANIZADA, COM REAPROVEITAMENTO. AF_12/2017	UN	84,88	87,88
SINAPI	97654	REMOÇÃO DE TESOURAS DE MADEIRA, COM VÃO MAIOR OU IGUAL A 8M, DE FORMA MECANIZADA, COM REAPROVEITAMENTO. AF_12/2017	UN	103,66	108,95
SINAPI	97655	REMOÇÃO DE TRAMA METÁLICA PARA COBERTURA, DE FORMA MANUAL, SEM REAPROVEITAMENTO. AF_12/2017	M2	15,21	16,56
SINAPI	97656	REMOÇÃO DE TESOURAS METÁLICAS, COM VÃO MENOR QUE 8M, DE FORMA MANUAL, SEM REAPROVEITAMENTO. AF_12/2017	UN	150,13	164,41
SINAPI	97657	REMOÇÃO DE TESOURAS METÁLICAS, COM VÃO MAIOR OU IGUAL A 8M, DE FORMA MANUAL, SEM REAPROVEITAMENTO. AF_12/2017	UN	297,56	325,87
SINAPI	97658	REMOÇÃO DE TESOURAS METÁLICAS, COM VÃO MENOR QUE 8M, DE FORMA MECANIZADA, COM REAPROVEITAMENTO. AF_12/2017	UN	121,38	127,81
SINAPI	97659	REMOÇÃO DE TESOURAS METÁLICAS, COM VÃO MAIOR OU IGUAL A 8M, DE FORMA MECANIZADA, COM REAPROVEITAMENTO. AF_12/2017	UN	163,02	173,72
SINAPI	97660	REMOÇÃO DE INTERRUPTORES/TOMADAS ELÉTRICAS, DE FORMA MANUAL, SEM REAPROVEITAMENTO. AF_12/2017	UN	0,41	0,46
SINAPI	97661	REMOÇÃO DE CABOS ELÉTRICOS, DE FORMA MANUAL, SEM REAPROVEITAMENTO. AF_12/2017	M	0,41	0,47
SINAPI	97662	REMOÇÃO DE TUBULAÇÕES (TUBOS E CONEXÕES) DE ÁGUA FRIA, DE FORMA MANUAL, SEM REAPROVEITAMENTO. AF_12/2017	M	0,30	0,34
SINAPI	97663	REMOÇÃO DE LOUÇAS, DE FORMA MANUAL, SEM REAPROVEITAMENTO. AF_12/2017	UN	7,72	8,65
SINAPI	97664	REMOÇÃO DE ACESSÓRIOS, DE FORMA MANUAL, SEM REAPROVEITAMENTO. AF_12/2017	UN	0,96	1,07
SINAPI	97665	REMOÇÃO DE LUMINÁRIAS, DE FORMA MANUAL, SEM REAPROVEITAMENTO. AF_12/2017	UN	0,81	0,90
SINAPI	97666	REMOÇÃO DE METAIS SANITÁRIOS, DE FORMA MANUAL, SEM REAPROVEITAMENTO. AF_12/2017	UN	5,62	6,31
SINAPI	95967	SERVIÇOS TÉCNICOS ESPECIALIZADOS PARA ACOMPANHAMENTO DE EXECUÇÃO DE FUNDAÇÕES PROFUNDAS E ESTRUTURAS DE CONTENÇÃO	H	121,06	139,72
SINAPI	99058	LOCAÇÃO DE PONTO PARA REFERÊNCIA TOPOGRÁFICA. AF_10/2018	UN	10,12	11,47
SINAPI	99059	LOCACAO CONVENCIONAL DE OBRA, UTILIZANDO GABARITO DE TÁBUAS CORRIDAS PONTALETADAS A CADA 2,00M - 2 UTILIZAÇÕES. AF_10/2018	M	36,43	39,19
SINAPI	99060	CAVALETE DE OBRA COM ALTURA DE 1,00 M - 2 UTILIZAÇÕES. AF_10/2018	UN	96,85	104,41
SINAPI	99061	CAVALETE DE OBRA COM ALTURA DE 0,50 M - 2 UTILIZAÇÕES. AF_10/2018	UN	63,12	68,66
SINAPI	99062	MARCAÇÃO DE PONTOS EM GABARITO OU CAVALETE. AF_10/2018	UN	1,70	1,91
SINAPI	99063	LOCAÇÃO DE REDE DE ÁGUA OU ESGOTO. AF_10/2018	M	3,15	3,43
SINAPI	99064	LOCAÇÃO DE PAVIMENTAÇÃO. AF_10/2018	M	0,50	0,57
SINAPI	93588	TRANSPORTE COM CAMINHÃO BASCULANTE DE 10 M3, EM VIA URBANA EM LEITO NATURAL (UNIDADE: M3XKM). AF_04/2016	M3XKM	1,28	1,30
SINAPI	93589	TRANSPORTE COM CAMINHÃO BASCULANTE DE 10 M3, EM VIA URBANA EM REVESTIMENTO PRIMÁRIO (UNIDADE: M3XKM). AF_04/2016	M3XKM	0,98	1,00
SINAPI	93590	TRANSPORTE COM CAMINHÃO BASCULANTE DE 10 M3, EM VIA URBANA PAVIMENTADA, DMT ACIMA DE 30KM (UNIDADE: M3XKM). AF_04/2016	M3XKM	0,65	0,67
SINAPI	93591	TRANSPORTE COM CAMINHÃO BASCULANTE DE 14 M3, EM VIA URBANA EM LEITO NATURAL (UNIDADE: M3XKM). AF_04/2016	M3XKM	1,14	1,15
SINAPI	93592	TRANSPORTE COM CAMINHÃO BASCULANTE DE 14 M3, EM VIA URBANA EM REVESTIMENTO PRIMÁRIO (UNIDADE: M3XKM). AF_04/2016	M3XKM	0,86	0,88
SINAPI	93593	TRANSPORTE COM CAMINHÃO BASCULANTE DE 14 M3, EM VIA URBANA PAVIMENTADA, DMT ACIMA DE 30 KM (UNIDADE: M3XKM). AF_04/2016	M3XKM	0,58	0,58
SINAPI	93594	TRANSPORTE COM CAMINHÃO BASCULANTE DE 10 M3, EM VIA URBANA EM LEITO NATURAL (UNIDADE: TXKM). AF_04/2016	TXKM	0,85	0,87
SINAPI	93595	TRANSPORTE COM CAMINHÃO BASCULANTE DE 10 M3, EM VIA URBANA EM REVESTIMENTO PRIMÁRIO (UNIDADE: TXKM). AF_04/2016	TXKM	0,65	0,67
SINAPI	93596	TRANSPORTE COM CAMINHÃO BASCULANTE DE 10 M3, EM VIA URBANA PAVIMENTADA, DMT ACIMA DE 30 KM (UNIDADE: TXKM). AF_04/2016	TXKM	0,43	0,44
SINAPI	93597	TRANSPORTE COM CAMINHÃO BASCULANTE DE 14 M3, EM VIA URBANA EM LEITO NATURAL (UNIDADE: TXKM). AF_04/2016	TXKM	0,76	0,76
SINAPI	93598	TRANSPORTE COM CAMINHÃO BASCULANTE DE 14 M3, EM VIA URBANA EM REVESTIMENTO PRIMÁRIO (UNIDADE: TXKM). AF_04/2016	TXKM	0,58	0,58
SINAPI	93599	TRANSPORTE COM CAMINHÃO BASCULANTE DE 14 M3, EM VIA URBANA PAVIMENTADA, DMT ACIMA DE 30 KM (UNIDADE: TXKM). AF_04/2016	TXKM	0,38	0,39
SINAPI	95425	TRANSPORTE COM CAMINHÃO BASCULANTE DE 18 M3, EM VIA URBANA EM LEITO NATURAL (UNIDADE: M3XKM). AF_09/2016	M3XKM	0,96	0,98
SINAPI	95426	TRANSPORTE COM CAMINHÃO BASCULANTE DE 18 M3, EM VIA URBANA EM REVESTIMENTO PRIMÁRIO (UNIDADE: M3XKM). AF_09/2016	M3XKM	0,74	0,75
SINAPI	95427	TRANSPORTE COM CAMINHÃO BASCULANTE DE 18 M3, EM VIA URBANA PAVIMENTADA, DMT ACIMA DE 30 KM(UNIDADE: M3XKM). AF_09/2016	M3XKM	0,49	0,50
SINAPI	95428	TRANSPORTE COM CAMINHÃO BASCULANTE DE 18 M3, EM VIA URBANA EM LEITO NATURAL (UNIDADE: TXKM). AF_09/2016	TXKM	0,64	0,65
SINAPI	95429	TRANSPORTE COM CAMINHÃO BASCULANTE DE 18 M3, EM VIA URBANA EM REVESTIMENTO PRIMÁRIO (UNIDADE: TXKM). AF_09/2016	TXKM	0,49	0,50
SINAPI	95430	TRANSPORTE COM CAMINHÃO BASCULANTE DE 18 M3, EM VIA URBANA PAVIMENTADA, DMT ACIMA DE 30 KM (UNIDADE: TXKM). AF_09/2016	TXKM	0,32	0,33
SINAPI	95875	TRANSPORTE COM CAMINHÃO BASCULANTE DE 10 M3, EM VIA URBANA PAVIMENTADA, DMT ATÉ 30 KM (UNIDADE: M3XKM). AF_12/2016	M3XKM	0,92	0,93
SINAPI	95876	TRANSPORTE COM CAMINHÃO BASCULANTE DE 14 M3, EM VIA URBANA PAVIMENTADA, DMT ATÉ 30 KM (UNIDADE: M3XKM). AF_12/2016	M3XKM	0,81	0,82
SINAPI	95877	TRANSPORTE COM CAMINHÃO BASCULANTE DE 18 M3, EM VIA URBANA PAVIMENTADA, DMT ATÉ 30 KM (UNIDADE: M3XKM). AF_12/2016	M3XKM	0,69	0,70
SINAPI	95878	TRANSPORTE COM CAMINHÃO BASCULANTE DE 10 M3, EM VIA URBANA PAVIMENTADA, DMT ATÉ 30 KM (UNIDADE: TXKM). AF_12/2016	TXKM	0,61	0,62

FONTE	CÓDIGO	DESCRIÇÃO	UNIDADE	DESONERADO	NÃO DESONERADO
SINAPI	95879	TRANSPORTE COM CAMINHÃO BASCULANTE DE 14 M3, EM VIA URBANA PAVIMENTADA, DMT ATÉ 30 KM (UNIDADE: TXKM). AF_12/2016	TXKM	0,53	0,55
SINAPI	95880	TRANSPORTE COM CAMINHÃO BASCULANTE DE 18 M3, EM VIA URBANA PAVIMENTADA, DMT ATÉ 30 KM (UNIDADE: TXKM). AF_12/2016	TXKM	0,46	0,46
SINAPI	97912	TRANSPORTE COM CAMINHÃO BASCULANTE DE 6 M3, EM VIA URBANA EM LEITO NATURAL (UNIDADE: M3XKM). AF_01/2018	M3XKM	1,55	1,59
SINAPI	97913	TRANSPORTE COM CAMINHÃO BASCULANTE DE 6 M3, EM VIA URBANA EM REVESTIMENTO PRIMÁRIO (UNIDADE: M3XKM). AF_01/2018	M3XKM	1,18	1,22
SINAPI	97914	TRANSPORTE COM CAMINHÃO BASCULANTE DE 6 M3, EM VIA URBANA PAVIMENTADA, DMT ATÉ 30 KM (UNIDADE: M3XKM). AF_01/2018	M3XKM	1,11	1,14
SINAPI	97915	TRANSPORTE COM CAMINHÃO BASCULANTE DE 6 M3, EM VIA URBANA PAVIMENTADA, DMT ACIMA DE 30 KM (UNIDADE: M3XKM). AF_01/2018	M3XKM	0,78	0,81
SINAPI	93176	TRANSPORTE DE MATERIAL ASFALTICO, COM CAMINHÃO COM CAPACIDADE DE 30000 L EM RODOVIA PAVIMENTADA PARA DISTÂNCIAS MÉDIAS DE TRANSPORTE SUPERIORES A 100 KM. AF_02/2016	TXKM	0,46	0,46
SINAPI	93177	TRANSPORTE DE MATERIAL ASFALTICO, COM CAMINHÃO COM CAPACIDADE DE 20000 L EM RODOVIA PAVIMENTADA PARA DISTÂNCIAS MÉDIAS DE TRANSPORTE IGUAL OU INFERIOR A 100 KM. AF_02/2016	TXKM	1,61	1,63
SINAPI	93178	TRANSPORTE DE MATERIAL ASFALTICO, COM CAMINHÃO COM CAPACIDADE DE 30000 L EM RODOVIA NÃO PAVIMENTADA PARA DISTÂNCIAS MÉDIAS DE TRANSPORTE SUPERIORES A 100 KM. AF_02/2016	TXKM	0,52	0,53
SINAPI	93179	TRANSPORTE DE MATERIAL ASFALTICO, COM CAMINHÃO COM CAPACIDADE DE 20000 L EM RODOVIA NÃO PAVIMENTADA PARA DISTÂNCIAS MÉDIAS DE TRANSPORTE IGUAL OU INFERIOR A 100 KM. AF_02/2016	TXKM	1,78	1,81
SINAPI	74038/1	PORTAO COM MOUROES DE MADEIRA ROLICA, DIAMETRO 11CM, COM 5 FIOS DE ARAME FARPADO Nº 14 CLASSE 250, SEM DOBRADICAS	M	25,06	26,92
SINAPI	74039/1	CERCA COM MOUROES DE MADEIRA ROLICA, DIAMETRO 11CM, ESPACAMENTO DE 2M, ALTURA LIVRE DE 1M, CRAVADOS 0,5M, COM 5 FIOS DE ARAME FARPADO Nº 14 CLASSE 250	M	25,06	26,92
SINAPI	74142/1	CERCA COM MOUROES DE CONCRETO, RETO, ESPACAMENTO DE 3M, CRAVADOS 0,5M, COM 4 FIOS DE ARAME FARPADO Nº 14 CLASSE 250	M	39,85	41,90
SINAPI	74142/2	CERCA COM MOUROES DE MADEIRA, 7,5X7,5CM, ESPACAMENTO DE 2M, ALTURA LIVRE DE 2M, CRAVADOS 0,5M, COM 4 FIOS DE ARAME FARPADO Nº 14 CLASSE 250	M	24,24	25,17
SINAPI	74142/3	CERCA COM MOUROES DE MADEIRA, 7,5X7,5CM, ESPACAMENTO DE 2M, ALTURA LIVRE DE 2M, CRAVADOS 0,5M, COM 8 FIOS DE ARAME FARPADO Nº 14 CLASSE 250	M	35,24	37,10
SINAPI	74142/4	CERCA COM MOUROES DE CONCRETO, SECAO "T" PONTA INCLINADA, 10X10CM, ESPACAMENTO DE 3M, CRAVADOS 0,5M, COM 11 FIOS DE ARAME FARPADO Nº 16	M	46,95	48,77
SINAPI	74143/1	CERCA COM MOUROES DE CONCRETO, RETO, 15X15CM, ESPACAMENTO DE 3M, CRAVADOS 0,5M, ESCORAS DE 10X10CM NOS CANTOS, COM 12 FIOS DE ARAME DE ACO OVALADO 15X17	M	48,47	50,48
SINAPI	74143/2	CERCA COM MOUROES DE CONCRETO, RETO, 15X15CM, ESPACAMENTO DE 3M, CRAVADOS 0,5M, ESCORAS DE 10X10CM NOS CANTOS, COM 9 FIOS DE ARAME DE ACO OVALADO 15X17	M	46,06	48,07
SINAPI	85171	RECOMPOSICAO PARCIAL DO ARAME FARPADO Nº 14 CLASSE 250, FIXADO EM CERCA COM MOURÕES DE CONCRETO, RETO, 15X15CM	M	3,44	3,70
SINAPI	74244/1	ALAMBRADO PARA QUADRA POLIESPORTIVA, ESTRUTURADO POR TUBOS DE ACO GALVANIZADO, COM COSTURA, DIN 2440, DIAMETRO 2", COM TELA DE ARAME GALVANIZADO, FIO 14 BWG E MALHA QUADRADA 5X5CM	M2	116,06	118,76
SINAPI	98509	PLANTIO DE ARBUSTO OU CERCA VIVA. AF_05/2018	UN	37,42	37,64
SINAPI	98510	PLANTIO DE ÁRVORE ORNAMENTAL COM ALTURA DE MUDA MENOR OU IGUAL A 2,00 M. AF_05/2018	UN	55,37	56,89
SINAPI	98511	PLANTIO DE ÁRVORE ORNAMENTAL COM ALTURA DE MUDA MAIOR QUE 2,00 M E MENOR OU IGUAL A 4,00 M. AF_05/2018	UN	105,74	107,91
SINAPI	98516	PLANTIO DE PALMEIRA COM ALTURA DE MUDA MENOR OU IGUAL A 2,00 M. AF_05/2018	UN	235,94	248,69
SINAPI	98519	REVOLVIMENTO E LIMPEZA MANUAL DE SOLO. AF_05/2018	M2	1,33	1,50
SINAPI	98520	APLICAÇÃO DE ADUBO EM SOLO. AF_05/2018	M2	3,31	3,44
SINAPI	98521	APLICAÇÃO DE CALCÁRIO PARA CORREÇÃO DO PH DO SOLO. AF_05/2018	M2	0,23	0,26
SINAPI	98522	ALAMBRADO EM MOURÕES DE CONCRETO, COM TELA DE ARAME GALVANIZADO (INCLUSIVE MURETA EM CONCRETO). AF_05/2018	M	105,59	110,17
SINAPI	98524	LIMPEZA MANUAL DE VEGETAÇÃO EM TERRENO COM ENXADA.AF_05/2018	M2	2,21	2,49
SINAPI	98503	PLANTIO DE GRAMA EM PAVIMENTO CONCREGRAMA. AF_05/2018	M2	12,39	12,79
SINAPI	98504	PLANTIO DE GRAMA EM PLACAS. AF_05/2018	M2	7,71	8,04
SINAPI	98505	PLANTIO DE FORRAÇÃO. AF_05/2018	M2	53,73	54,16
SINAPI	98525	LIMPEZA MECANIZADA DE CAMADA VEGETAL, VEGETAÇÃO E PEQUENAS ÁRVORES (DIÂMETRO DE TRONCO MENOR QUE 0,20 M), COM TRATOR DE ESTEIRAS.AF_05/2018	M2	0,23	0,26
SINAPI	98526	REMOÇÃO DE RAÍZES REMANESCENTES DE TRONCO DE ÁRVORE COM DIÂMETRO MAIOR OU IGUAL A 0,20 M E MENOR QUE 0,40 M.AF_05/2018	UN	50,82	55,27
SINAPI	98527	REMOÇÃO DE RAÍZES REMANESCENTES DE TRONCO DE ÁRVORE COM DIÂMETRO MAIOR OU IGUAL A 0,40 M E MENOR QUE 0,60 M.AF_05/2018	UN	109,43	119,00
SINAPI	98528	REMOÇÃO DE RAÍZES REMANESCENTES DE TRONCO DE ÁRVORE COM DIÂMETRO MAIOR OU IGUAL A 0,60 M.AF_05/2018	UN	160,02	174,02
SINAPI	98529	CORTE RASO E RECORTE DE ÁRVORE COM DIÂMETRO DE TRONCO MAIOR OU IGUAL A 0,20 M E MENOR QUE 0,40 M.AF_05/2018	UN	47,93	53,77
SINAPI	98530	CORTE RASO E RECORTE DE ÁRVORE COM DIÂMETRO DE TRONCO MAIOR OU IGUAL A 0,40 M E MENOR QUE 0,60 M.AF_05/2018	UN	85,38	95,78
SINAPI	98531	CORTE RASO E RECORTE DE ÁRVORE COM DIÂMETRO DE TRONCO MAIOR OU IGUAL A 0,60 M.AF_05/2018	UN	173,57	189,54
SINAPI	98532	PODA EM ALTURA DE ÁRVORE COM DIÂMETRO DE TRONCO MENOR QUE 0,20 M.AF_05/2018	UN	64,47	68,72
SINAPI	98533	PODA EM ALTURA DE ÁRVORE COM DIÂMETRO DE TRONCO MAIOR OU IGUAL A 0,20 M E MENOR QUE 0,40 M.AF_05/2018	UN	176,66	189,93
SINAPI	98534	PODA EM ALTURA DE ÁRVORE COM DIÂMETRO DE TRONCO MAIOR OU IGUAL A 0,40 M E MENOR QUE 0,60 M.AF_05/2018	UN	452,49	484,58
SINAPI	98535	PODA EM ALTURA DE ÁRVORE COM DIÂMETRO DE TRONCO MAIOR OU IGUAL A 0,60 M.AF_05/2018	UN	716,34	770,44
SINAPI	88238	AJUDANTE DE ARMADOR COM ENCARGOS COMPLEMENTARES	H	13,86	15,48
SINAPI	88239	AJUDANTE DE CARPINTEIRO COM ENCARGOS COMPLEMENTARES	H	15,18	17,03
SINAPI	88240	AJUDANTE DE ESTRUTURA METÁLICA COM ENCARGOS COMPLEMENTARES	H	13,23	14,89
SINAPI	88241	AJUDANTE DE OPERAÇÃO EM GERAL COM ENCARGOS COMPLEMENTARES	H	14,21	15,89
SINAPI	88242	AJUDANTE DE PEDREIRO COM ENCARGOS COMPLEMENTARES	H	13,82	15,45
SINAPI	88243	AJUDANTE ESPECIALIZADO COM ENCARGOS COMPLEMENTARES	H	16,04	18,02
SINAPI	88245	ARMADOR COM ENCARGOS COMPLEMENTARES	H	18,34	20,68
SINAPI	88246	ASSENTADOR DE TUBOS COM ENCARGOS COMPLEMENTARES	H	16,97	19,21
SINAPI	88247	AUXILIAR DE ELETRICISTA COM ENCARGOS COMPLEMENTARES	H	14,15	15,82
SINAPI	88248	AUXILIAR DE ENCANADOR OU BOMBEIRO HIDRÁULICO COM ENCARGOS COMPLEMENTARES	H	13,67	15,34
SINAPI	88249	AUXILIAR DE LABORATÓRIO COM ENCARGOS COMPLEMENTARES	H	21,22	24,13
SINAPI	88250	AUXILIAR DE MECÂNICO COM ENCARGOS COMPLEMENTARES	H	14,14	15,95
SINAPI	88251	AUXILIAR DE SERRALHEIRO COM ENCARGOS COMPLEMENTARES	H	14,60	16,35
SINAPI	88252	AUXILIAR DE SERVIÇOS GERAIS COM ENCARGOS COMPLEMENTARES	H	13,89	15,53
SINAPI	88253	AUXILIAR DE TOPÓGRAFO COM ENCARGOS COMPLEMENTARES	H	15,00	16,95
SINAPI	88255	AUXILIAR TÉCNICO DE ENGENHARIA COM ENCARGOS COMPLEMENTARES	H	24,03	27,65
SINAPI	88256	AZULEJISTA OU LADRILHISTA COM ENCARGOS COMPLEMENTARES	H	20,17	22,80
SINAPI	88257	BLASTER, DINAMITADOR OU CABO DE FOGO COM ENCARGOS COMPLEMENTARES	H	14,39	16,23
SINAPI	88258	CADASTRISTA DE REDES DE AGUA E ESGOTO COM ENCARGOS COMPLEMENTARES	H	15,29	17,28
SINAPI	88259	CALAFETADOR/CALAFATE COM ENCARGOS COMPLEMENTARES	H	21,64	24,50
SINAPI	88260	CALCETEIRO COM ENCARGOS COMPLEMENTARES	H	13,89	15,53
SINAPI	88261	CARPINTEIRO DE ESQUADRIA COM ENCARGOS COMPLEMENTARES	H	16,56	18,62
SINAPI	88262	CARPINTEIRO DE FORMAS COM ENCARGOS COMPLEMENTARES	H	18,32	20,66
SINAPI	88263	CAVOUQUEIRO OU OPERADOR PERFURATRIZ/ROMPEDOR COM ENCARGOS COMPLEMENTARES	H	13,59	15,30
SINAPI	88264	ELETRICISTA COM ENCARGOS COMPLEMENTARES	H	18,64	21,02
SINAPI	88265	ELETRICISTA INDUSTRIAL COM ENCARGOS COMPLEMENTARES	H	18,74	21,14
SINAPI	88266	ELETROTÉCNICO COM ENCARGOS COMPLEMENTARES	H	20,76	23,47

FONTE	CÓDIGO	DESCRIÇÃO	UNIDADE	DESONERADO	NÃO DESONERADO
SINAPI	88267	ENCANADOR OU BOMBEIRO HIDRÁULICO COM ENCARGOS COMPLEMENTARES	H	18,04	20,39
SINAPI	88268	ESTUCADOR COM ENCARGOS COMPLEMENTARES	H	19,09	21,55
SINAPI	88269	GESSEIRO COM ENCARGOS COMPLEMENTARES	H	18,34	20,68
SINAPI	88270	IMPERMEABILIZADOR COM ENCARGOS COMPLEMENTARES	H	18,44	20,79
SINAPI	88272	MACARIQUEIRO COM ENCARGOS COMPLEMENTARES	H	17,31	19,37
SINAPI	88273	MARCENEIRO COM ENCARGOS COMPLEMENTARES	H	18,68	21,07
SINAPI	88274	MARMORISTA/GRANITEIRO COM ENCARGOS COMPLEMENTARES	H	18,72	21,11
SINAPI	88275	MECÃNICO DE EQUIPAMENTOS PESADOS COM ENCARGOS COMPLEMENTARES	H	22,66	25,80
SINAPI	88277	MONTADOR (TUBO AÇO/EQUIPAMENTOS) COM ENCARGOS COMPLEMENTARES	H	18,64	21,14
SINAPI	88278	MONTADOR DE ESTRUTURA METÁLICA COM ENCARGOS COMPLEMENTARES	H	16,94	19,17
SINAPI	88279	MONTADOR ELETROMECÃNICO COM ENCARGOS COMPLEMENTARES	H	19,97	22,55
SINAPI	88281	MOTORISTA DE BASCULANTE COM ENCARGOS COMPLEMENTARES	H	16,33	18,48
SINAPI	88282	MOTORISTA DE CAMINHÃO COM ENCARGOS COMPLEMENTARES	H	17,16	19,42
SINAPI	88283	MOTORISTA DE CAMINHÃO E CARRETA COM ENCARGOS COMPLEMENTARES	H	22,01	25,05
SINAPI	88284	MOTORISTA DE VEÍCULO LEVE COM ENCARGOS COMPLEMENTARES	H	15,77	17,83
SINAPI	88285	MOTORISTA DE VEÍCULO PESADO COM ENCARGOS COMPLEMENTARES	H	19,76	22,44
SINAPI	88286	MOTORISTA OPERADOR DE MUNCK COM ENCARGOS COMPLEMENTARES	H	17,73	20,10
SINAPI	88288	NIVELADOR COM ENCARGOS COMPLEMENTARES	H	18,20	20,66
SINAPI	88291	OPERADOR DE BETONEIRA (CAMINHÃO) COM ENCARGOS COMPLEMENTARES	H	15,77	17,82
SINAPI	88292	OPERADOR DE COMPRESSOR OU COMPRESSORISTA COM ENCARGOS COMPLEMENTARES	H	16,66	18,86
SINAPI	88293	OPERADOR DE DEMARCADORA DE FAIXAS COM ENCARGOS COMPLEMENTARES	H	18,78	21,30
SINAPI	88294	OPERADOR DE ESCAVADEIRA COM ENCARGOS COMPLEMENTARES	H	20,36	23,14
SINAPI	88295	OPERADOR DE GUINCHO COM ENCARGOS COMPLEMENTARES	H	16,98	19,23
SINAPI	88296	OPERADOR DE GUINDASTE COM ENCARGOS COMPLEMENTARES	H	16,04	18,15
SINAPI	88297	OPERADOR DE MÁQUINAS E EQUIPAMENTOS COM ENCARGOS COMPLEMENTARES	H	17,76	20,13
SINAPI	88298	OPERADOR DE MARTELETE OU MARTELETEIRO COM ENCARGOS COMPLEMENTARES	H	15,17	17,13
SINAPI	88299	OPERADOR DE MOTO-ESCREIPER COM ENCARGOS COMPLEMENTARES	H	19,05	21,62
SINAPI	88300	OPERADOR DE MOTONIVELADORA COM ENCARGOS COMPLEMENTARES	H	22,77	25,93
SINAPI	88301	OPERADOR DE PÁ CARREGADEIRA COM ENCARGOS COMPLEMENTARES	H	20,24	23,01
SINAPI	88302	OPERADOR DE PAVIMENTADORA COM ENCARGOS COMPLEMENTARES	H	19,57	22,23
SINAPI	88303	OPERADOR DE ROLO COMPACTADOR COM ENCARGOS COMPLEMENTARES	H	15,69	17,74
SINAPI	88304	OPERADOR DE USINA DE ASFALTO, DE SOLOS OU DE CONCRETO COM ENCARGOS COMPLEMENTARES	H	17,21	19,48
SINAPI	88306	OPERADOR JATO DE AREIA OU JATISTA COM ENCARGOS COMPLEMENTARES	H	18,51	21,00
SINAPI	88307	OPERADOR PARA BATE ESTACAS COM ENCARGOS COMPLEMENTARES	H	20,66	23,48
SINAPI	88308	PASTILHEIRO COM ENCARGOS COMPLEMENTARES	H	20,19	22,82
SINAPI	88309	PEDREIRO COM ENCARGOS COMPLEMENTARES	H	18,46	20,81
SINAPI	88310	PINTOR COM ENCARGOS COMPLEMENTARES	H	19,57	21,91
SINAPI	88311	PINTOR DE LETREIROS COM ENCARGOS COMPLEMENTARES	H	19,57	21,91
SINAPI	88312	PINTOR PARA TINTA EPÓXI COM ENCARGOS COMPLEMENTARES	H	20,69	23,21
SINAPI	88313	POCEIRO COM ENCARGOS COMPLEMENTARES	H	16,09	18,20
SINAPI	88314	RASTELEIRO COM ENCARGOS COMPLEMENTARES	H	14,09	15,89
SINAPI	88315	SERRALHEIRO COM ENCARGOS COMPLEMENTARES	H	18,36	20,70
SINAPI	88316	SERVENTE COM ENCARGOS COMPLEMENTARES	H	13,23	14,76
SINAPI	88317	SOLDADOR COM ENCARGOS COMPLEMENTARES	H	19,10	21,44
SINAPI	88318	SOLDADOR A (PARA SOLDA A SER TESTADA COM RAIOS "X") COM ENCARGOS COMPLEMENTARES	H	21,91	24,69
SINAPI	88320	TAQUEADOR OU TAQUEIRO COM ENCARGOS COMPLEMENTARES	H	21,69	24,56
SINAPI	88321	TÉCNICO DE LABORATÓRIO COM ENCARGOS COMPLEMENTARES	H	24,14	27,76
SINAPI	88322	TÉCNICO DE SONDAGEM COM ENCARGOS COMPLEMENTARES	H	25,42	29,25
SINAPI	88323	TELHADISTA COM ENCARGOS COMPLEMENTARES	H	20,12	22,74
SINAPI	88324	TRATORISTA COM ENCARGOS COMPLEMENTARES	H	18,53	21,02
SINAPI	88325	VIDRACEIRO COM ENCARGOS COMPLEMENTARES	H	15,59	17,49
SINAPI	88326	VIGIA NOTURNO COM ENCARGOS COMPLEMENTARES	H	17,25	19,42
SINAPI	88377	OPERADOR DE BETONEIRA ESTACIONÁRIA/MISTURADOR COM ENCARGOS COMPLEMENTARES	H	15,30	17,28
SINAPI	88441	JARDINEIRO COM ENCARGOS COMPLEMENTARES	H	17,81	20,06
SINAPI	88597	DESENHISTA DETALHISTA COM ENCARGOS COMPLEMENTARES	H	50,83	58,66
SINAPI	90766	ALMOXARIFE COM ENCARGOS COMPLEMENTARES	H	15,87	18,19
SINAPI	90767	APONTADOR OU APROPRIADOR COM ENCARGOS COMPLEMENTARES	H	15,68	17,97
SINAPI	90768	ARQUITETO DE OBRA JUNIOR COM ENCARGOS COMPLEMENTARES	H	56,21	64,89
SINAPI	90769	ARQUITETO DE OBRA PLENO COM ENCARGOS COMPLEMENTARES	H	79,43	91,76
SINAPI	90770	ARQUITETO DE OBRA SENIOR COM ENCARGOS COMPLEMENTARES	H	104,70	121,02
SINAPI	90771	AUXILIAR DE DESENHISTA COM ENCARGOS COMPLEMENTARES	H	44,85	51,74
SINAPI	90772	AUXILIAR DE ESCRITORIO COM ENCARGOS COMPLEMENTARES	H	13,80	15,81
SINAPI	90773	DESENHISTA COPISTA COM ENCARGOS COMPLEMENTARES	H	37,02	42,69
SINAPI	90775	DESENHISTA PROJETISTA COM ENCARGOS COMPLEMENTARES	H	50,31	58,05
SINAPI	90776	ENCARREGADO GERAL COM ENCARGOS COMPLEMENTARES	H	34,42	39,60
SINAPI	90777	ENGENHEIRO CIVIL DE OBRA JUNIOR COM ENCARGOS COMPLEMENTARES	H	76,25	88,09
SINAPI	90778	ENGENHEIRO CIVIL DE OBRA PLENO COM ENCARGOS COMPLEMENTARES	H	86,64	100,12
SINAPI	90779	ENGENHEIRO CIVIL DE OBRA SENIOR COM ENCARGOS COMPLEMENTARES	H	118,09	136,50
SINAPI	90780	MESTRE DE OBRAS COM ENCARGOS COMPLEMENTARES	H	51,47	59,35
SINAPI	90781	TOPOGRAFO COM ENCARGOS COMPLEMENTARES	H	32,94	37,70
SINAPI	91677	ENGENHEIRO ELETRICISTA COM ENCARGOS COMPLEMENTARES	H	77,34	89,34
SINAPI	91678	ENGENHEIRO SANITARISTA COM ENCARGOS COMPLEMENTARES	H	59,35	68,53
SINAPI	93558	MOTORISTA DE CAMINHAO COM ENCARGOS COMPLEMENTARES	MES	3.072,51	3.476,62
SINAPI	93559	DESENHISTA DETALHISTA COM ENCARGOS COMPLEMENTARES	MES	9.016,28	10.408,53
SINAPI	93560	DESENHISTA COPISTA COM ENCARGOS COMPLEMENTARES	MES	6.571,88	7.578,49
SINAPI	93561	DESENHISTA PROJETISTA COM ENCARGOS COMPLEMENTARES	MES	8.925,49	10.303,42
SINAPI	93562	AUXILIAR DE DESENHISTA COM ENCARGOS COMPLEMENTARES	MES	7.957,34	9.182,51
SINAPI	93563	ALMOXARIFE COM ENCARGOS COMPLEMENTARES	MES	2.822,66	3.236,36
SINAPI	93564	APONTADOR OU APROPRIADOR COM ENCARGOS COMPLEMENTARES	MES	2.781,91	3.189,19
SINAPI	93565	ENGENHEIRO CIVIL DE OBRA JUNIOR COM ENCARGOS COMPLEMENTARES	MES	13.495,49	15.594,92
SINAPI	93566	AUXILIAR DE ESCRITORIO COM ENCARGOS COMPLEMENTARES	MES	2.457,98	2.814,15
SINAPI	93567	ENGENHEIRO CIVIL DE OBRA PLENO COM ENCARGOS COMPLEMENTARES	MES	15.334,57	17.724,16
SINAPI	93568	ENGENHEIRO CIVIL DE OBRA SENIOR COM ENCARGOS COMPLEMENTARES	MES	20.892,70	24.159,20
SINAPI	93569	ARQUITETO JUNIOR COM ENCARGOS COMPLEMENTARES	MES	9.964,04	11.506,31
SINAPI	93570	ARQUITETO PLENO COM ENCARGOS COMPLEMENTARES	MES	14.073,78	16.264,45
SINAPI	93571	ARQUITETO SENIOR COM ENCARGOS COMPLEMENTARES	MES	18.546,00	21.442,26
SINAPI	93572	ENCARREGADO GERAL DE OBRAS COM ENCARGOS COMPLEMENTARES	MES	6.097,01	7.015,93
SINAPI	94295	MESTRE DE OBRAS COM ENCARGOS COMPLEMENTARES	MES	9.112,53	10.507,21
SINAPI	94296	TOPOGRAFO COM ENCARGOS COMPLEMENTARES	MES	5.864,17	6.710,70
SINAPI	95308	CURSO DE CAPACITAÇÃO PARA AJUDANTE DE ARMADOR (ENCARGOS COMPLEMENTARES) - HORISTA	H	0,08	0,09
SINAPI	95309	CURSO DE CAPACITAÇÃO PARA AJUDANTE DE CARPINTEIRO (ENCARGOS COMPLEMENTARES) - HORISTA	H	0,11	0,13
SINAPI	95310	CURSO DE CAPACITAÇÃO PARA AJUDANTE DE ESTRUTURA METÁLICA (ENCARGOS COMPLEMENTARES) - HORISTA	H	0,08	0,09
SINAPI	95311	CURSO DE CAPACITAÇÃO PARA AJUDANTE DE OPERAÇÃO EM GERAL (ENCARGOS COMPLEMENTARES) - HORISTA	H	0,08	0,09
SINAPI	95312	CURSO DE CAPACITAÇÃO PARA AJUDANTE DE PEDREIRO (ENCARGOS COMPLEMENTARES) - HORISTA	H	0,10	0,12
SINAPI	95313	CURSO DE CAPACITAÇÃO PARA AJUDANTE ESPECIALIZADO (ENCARGOS COMPLEMENTARES) - HORISTA	H	0,09	0,11
SINAPI	95314	CURSO DE CAPACITAÇÃO PARA ARMADOR (ENCARGOS COMPLEMENTARES) - HORISTA	H	0,11	0,13
SINAPI	95315	CURSO DE CAPACITAÇÃO PARA ASSENTADOR DE TUBOS (ENCARGOS COMPLEMENTARES) - HORISTA	H	0,14	0,16
SINAPI	95316	CURSO DE CAPACITAÇÃO PARA AUXILIAR DE ELETRICISTA (ENCARGOS COMPLEMENTARES) - HORISTA	H	0,26	0,30
SINAPI	95317	CURSO DE CAPACITAÇÃO PARA AUXILIAR DE ENCANADOR OU BOMBEIRO HIDRÁULICO (ENCARGOS COMPLEMENTARES) - HORISTA	H	0,12	0,14

FONTE	CÓDIGO	DESCRIÇÃO	UNIDADE	DESONERADO	NÃO DESONERADO
SINAPI	95318	CURSO DE CAPACITAÇÃO PARA AUXILIAR DE LABORATÓRIO (ENCARGOS COMPLEMENTARES) - HORISTA	H	0,10	0,12
SINAPI	95319	CURSO DE CAPACITAÇÃO PARA AUXILIAR DE MECÂNICO (ENCARGOS COMPLEMENTARES) - HORISTA	H	0,08	0,10
SINAPI	95320	CURSO DE CAPACITAÇÃO PARA AUXILIAR DE SERRALHEIRO (ENCARGOS COMPLEMENTARES) - HORISTA	H	0,08	0,10
SINAPI	95321	CURSO DE CAPACITAÇÃO PARA AUXILIAR DE SERVIÇOS GERAIS (ENCARGOS COMPLEMENTARES) - HORISTA	H	0,08	0,09
SINAPI	95322	CURSO DE CAPACITAÇÃO PARA AUXILIAR DE TOPÓGRAFO (ENCARGOS COMPLEMENTARES) - HORISTA	H	0,07	0,08
SINAPI	95323	CURSO DE CAPACITAÇÃO PARA AUXILIAR TÉCNICO DE ENGENHARIA (ENCARGOS COMPLEMENTARES) - HORISTA	H	0,13	0,15
SINAPI	95324	CURSO DE CAPACITAÇÃO PARA AZULEJISTA OU LADRILHISTA (ENCARGOS COMPLEMENTARES) - HORISTA	H	0,16	0,19
SINAPI	95325	CURSO DE CAPACITAÇÃO PARA BLASTER, DINAMITADOR OU CABO DE FOGO (ENCARGOS COMPLEMENTARES) - HORISTA	H	0,14	0,16
SINAPI	95326	CURSO DE CAPACITAÇÃO PARA CADASTRISTA DE REDES DE AGUA E ESGOTO (ENCARGOS COMPLEMENTARES) - HORISTA	H	0,04	0,05
SINAPI	95327	CURSO DE CAPACITAÇÃO PARA CALAFETADOR/CALAFATE (ENCARGOS COMPLEMENTARES) - HORISTA	H	0,18	0,21
SINAPI	95328	CURSO DE CAPACITAÇÃO PARA CALCETEIRO (ENCARGOS COMPLEMENTARES) - HORISTA	H	0,08	0,09
SINAPI	95329	CURSO DE CAPACITAÇÃO PARA CARPINTEIRO DE ESQUADRIA (ENCARGOS COMPLEMENTARES) - HORISTA	H	0,13	0,15
SINAPI	95330	CURSO DE CAPACITAÇÃO PARA CARPINTEIRO DE FÔRMAS (ENCARGOS COMPLEMENTARES) - HORISTA	H	0,11	0,13
SINAPI	95331	CURSO DE CAPACITAÇÃO PARA CAVOUQUEIRO OU OPERADOR PERFURATRIZ/ROMPEDOR (ENCARGOS COMPLEMENTARES) - HORISTA	H	0,08	0,09
SINAPI	95332	CURSO DE CAPACITAÇÃO PARA ELETRICISTA (ENCARGOS COMPLEMENTARES) - HORISTA	H	0,37	0,43
SINAPI	95333	CURSO DE CAPACITAÇÃO PARA ELETRICISTA INDUSTRIAL (ENCARGOS COMPLEMENTARES) - HORISTA	H	0,38	0,44
SINAPI	95334	CURSO DE CAPACITAÇÃO PARA ELETROTÉCNICO (ENCARGOS COMPLEMENTARES) - HORISTA	H	0,35	0,41
SINAPI	95335	CURSO DE CAPACITAÇÃO PARA ENCANADOR OU BOMBEIRO HIDRÁULICO (ENCARGOS COMPLEMENTARES) - HORISTA	H	0,18	0,21
SINAPI	95336	CURSO DE CAPACITAÇÃO PARA ESTUCADOR (ENCARGOS COMPLEMENTARES) - HORISTA	H	0,12	0,14
SINAPI	95337	CURSO DE CAPACITAÇÃO PARA GESSEIRO (ENCARGOS COMPLEMENTARES) - HORISTA	H	0,11	0,13
SINAPI	95338	CURSO DE CAPACITAÇÃO PARA IMPERMEABILIZADOR (ENCARGOS COMPLEMENTARES) - HORISTA	H	0,21	0,24
SINAPI	95339	CURSO DE CAPACITAÇÃO PARA MAÇARIQUEIRO (ENCARGOS COMPLEMENTARES) - HORISTA	H	0,16	0,18
SINAPI	95340	CURSO DE CAPACITAÇÃO PARA MARCENEIRO (ENCARGOS COMPLEMENTARES) - HORISTA	H	0,15	0,17
SINAPI	95341	CURSO DE CAPACITAÇÃO PARA MARMORISTA/GRANITEIRO (ENCARGOS COMPLEMENTARES) - HORISTA	H	0,15	0,17
SINAPI	95342	CURSO DE CAPACITAÇÃO PARA MECÂNICO DE EQUIPAMENTOS PESADOS (ENCARGOS COMPLEMENTARES) - HORISTA	H	0,11	0,13
SINAPI	95343	CURSO DE CAPACITAÇÃO PARA MONTADOR DE TUBO AÇO/EQUIPAMENTOS (ENCARGOS COMPLEMENTARES) - HORISTA	H	0,16	0,18
SINAPI	95344	CURSO DE CAPACITAÇÃO PARA MONTADOR DE ESTRUTURA METÁLICA (ENCARGOS COMPLEMENTARES) - HORISTA	H	0,11	0,12
SINAPI	95345	CURSO DE CAPACITAÇÃO PARA MONTADOR ELETROMECÂNICO (ENCARGOS COMPLEMENTARES) - HORISTA	H	0,34	0,39
SINAPI	95346	CURSO DE CAPACITAÇÃO PARA MOTORISTA DE BASCULANTE (ENCARGOS COMPLEMENTARES) - HORISTA	H	0,04	0,05
SINAPI	95347	CURSO DE CAPACITAÇÃO PARA MOTORISTA DE CAMINHÃO (ENCARGOS COMPLEMENTARES) - HORISTA	H	0,05	0,05
SINAPI	95348	CURSO DE CAPACITAÇÃO PARA MOTORISTA DE CAMINHÃO E CARRETA (ENCARGOS COMPLEMENTARES) - HORISTA	H	0,06	0,07
SINAPI	95349	CURSO DE CAPACITAÇÃO PARA MOTORISTA DE VEÍCULO LEVE (ENCARGOS COMPLEMENTARES) - HORISTA	H	0,04	0,05
SINAPI	95350	CURSO DE CAPACITAÇÃO PARA MOTORISTA DE VEÍCULO PESADO (ENCARGOS COMPLEMENTARES) - HORISTA	H	0,05	0,06
SINAPI	95351	CURSO DE CAPACITAÇÃO PARA MOTORISTA OPERADOR DE MUNCK (ENCARGOS COMPLEMENTARES) - HORISTA	H	0,16	0,19
SINAPI	95352	CURSO DE CAPACITAÇÃO PARA NIVELADOR (ENCARGOS COMPLEMENTARES) - HORISTA	H	0,08	0,10
SINAPI	95354	CURSO DE CAPACITAÇÃO PARA OPERADOR DE BETONEIRA (CAMINHÃO) (ENCARGOS COMPLEMENTARES) - HORISTA	H	0,07	0,08
SINAPI	95355	CURSO DE CAPACITAÇÃO PARA OPERADOR DE COMPRESSOR OU COMPRESSORISTA (ENCARGOS COMPLEMENTARES) - HORISTA	H	0,07	0,09
SINAPI	95356	CURSO DE CAPACITAÇÃO PARA OPERADOR DE DEMARCADORA DE FAIXAS (ENCARGOS COMPLEMENTARES) - HORISTA	H	0,09	0,10
SINAPI	95357	CURSO DE CAPACITAÇÃO PARA OPERADOR DE ESCAVADEIRA (ENCARGOS COMPLEMENTARES) - HORISTA	H	0,13	0,16
SINAPI	95358	CURSO DE CAPACITAÇÃO PARA OPERADOR DE GUINCHO (ENCARGOS COMPLEMENTARES) - HORISTA	H	0,15	0,18
SINAPI	95359	CURSO DE CAPACITAÇÃO PARA OPERADOR DE GUINDASTE (ENCARGOS COMPLEMENTARES) - HORISTA	H	0,14	0,17
SINAPI	95360	CURSO DE CAPACITAÇÃO PARA OPERADOR DE MÁQUINAS E EQUIPAMENTOS (ENCARGOS COMPLEMENTARES) - HORISTA	H	0,11	0,13
SINAPI	95361	CURSO DE CAPACITAÇÃO PARA OPERADOR DE MARTELETE OU MARTELETEIRO (ENCARGOS COMPLEMENTARES) - HORISTA	H	0,07	0,08
SINAPI	95362	CURSO DE CAPACITAÇÃO PARA OPERADOR DE MOTO-ESCREIPER (ENCARGOS COMPLEMENTARES) - HORISTA	H	0,09	0,10
SINAPI	95363	CURSO DE CAPACITAÇÃO PARA OPERADOR DE MOTONIVELADORA (ENCARGOS COMPLEMENTARES) - HORISTA	H	0,11	0,13
SINAPI	95364	CURSO DE CAPACITAÇÃO PARA OPERADOR DE PÁ CARREGADEIRA (ENCARGOS COMPLEMENTARES) - HORISTA	H	0,09	0,11
SINAPI	95365	CURSO DE CAPACITAÇÃO PARA OPERADOR DE PAVIMENTADORA (ENCARGOS COMPLEMENTARES) - HORISTA	H	0,09	0,11
SINAPI	95366	CURSO DE CAPACITAÇÃO PARA OPERADOR DE ROLO COMPACTADOR (ENCARGOS COMPLEMENTARES) - HORISTA	H	0,07	0,08
SINAPI	95367	CURSO DE CAPACITAÇÃO PARA OPERADOR DE USINA DE ASFALTO, DE SOLOS OU DE CONCRETO (ENCARGOS COMPLEMENTARES) - HORISTA	H	0,08	0,09
SINAPI	95368	CURSO DE CAPACITAÇÃO PARA OPERADOR JATO DE AREIA OU JATISTA (ENCARGOS COMPLEMENTARES) - HORISTA	H	0,12	0,14
SINAPI	95369	CURSO DE CAPACITAÇÃO PARA OPERADOR PARA BATE ESTACAS (ENCARGOS COMPLEMENTARES) - HORISTA	H	0,10	0,11
SINAPI	95370	CURSO DE CAPACITAÇÃO PARA PASTILHEIRO (ENCARGOS COMPLEMENTARES) - HORISTA	H	0,16	0,19
SINAPI	95371	CURSO DE CAPACITAÇÃO PARA PEDREIRO (ENCARGOS COMPLEMENTARES) - HORISTA	H	0,21	0,24
SINAPI	95372	CURSO DE CAPACITAÇÃO PARA PINTOR (ENCARGOS COMPLEMENTARES) - HORISTA	H	0,15	0,17
SINAPI	95373	CURSO DE CAPACITAÇÃO PARA PINTOR DE LETREIROS (ENCARGOS COMPLEMENTARES) - HORISTA	H	0,15	0,17
SINAPI	95374	CURSO DE CAPACITAÇÃO PARA PINTOR PARA TINTA EPÓXI (ENCARGOS COMPLEMENTARES) - HORISTA	H	0,16	0,18
SINAPI	95375	CURSO DE CAPACITAÇÃO PARA POCEIRO (ENCARGOS COMPLEMENTARES) - HORISTA	H	0,19	0,22
SINAPI	95376	CURSO DE CAPACITAÇÃO PARA RASTELEIRO (ENCARGOS COMPLEMENTARES) - HORISTA	H	0,03	0,04
SINAPI	95377	CURSO DE CAPACITAÇÃO PARA SERRALHEIRO (ENCARGOS COMPLEMENTARES) - HORISTA	H	0,11	0,13
SINAPI	95378	CURSO DE CAPACITAÇÃO PARA SERVENTE (ENCARGOS COMPLEMENTARES) - HORISTA	H	0,14	0,16
SINAPI	95379	CURSO DE CAPACITAÇÃO PARA SOLDADOR (ENCARGOS COMPLEMENTARES) - HORISTA	H	0,11	0,13
SINAPI	95380	CURSO DE CAPACITAÇÃO PARA SOLDADOR A (PARA SOLDA A SER TESTADA COM RAIOS X) (ENCARGOS COMPLEMENTARES) - HORISTA	H	0,13	0,16
SINAPI	95382	CURSO DE CAPACITAÇÃO PARA TAQUEADOR OU TAQUEIRO (ENCARGOS COMPLEMENTARES) - HORISTA	H	0,14	0,16
SINAPI	95383	CURSO DE CAPACITAÇÃO PARA TÉCNICO DE LABORATÓRIO (ENCARGOS COMPLEMENTARES) - HORISTA	H	0,13	0,15
SINAPI	95384	CURSO DE CAPACITAÇÃO PARA TÉCNICO DE SONDAGEM (ENCARGOS COMPLEMENTARES) - HORISTA	H	0,19	0,22
SINAPI	95385	CURSO DE CAPACITAÇÃO PARA TELHADISTA (ENCARGOS COMPLEMENTARES) - HORISTA	H	0,13	0,15
SINAPI	95386	CURSO DE CAPACITAÇÃO PARA TRATORISTA (ENCARGOS COMPLEMENTARES) - HORISTA	H	0,12	0,14
SINAPI	95387	CURSO DE CAPACITAÇÃO PARA VIDRACEIRO (ENCARGOS COMPLEMENTARES) - HORISTA	H	0,12	0,14
SINAPI	95388	CURSO DE CAPACITAÇÃO PARA VIGIA NOTURNO (ENCARGOS COMPLEMENTARES) - HORISTA	H	0,04	0,05
SINAPI	95389	CURSO DE CAPACITAÇÃO PARA OPERADOR DE BETONEIRA ESTACIONÁRIA/MISTURADOR (ENCARGOS COMPLEMENTARES) - HORISTA	H	0,07	0,08
SINAPI	95390	CURSO DE CAPACITAÇÃO PARA JARDINEIRO (ENCARGOS COMPLEMENTARES) - HORISTA	H	0,04	0,05
SINAPI	95391	CURSO DE CAPACITAÇÃO PARA DESENHISTA DETALHISTA (ENCARGOS COMPLEMENTARES) - HORISTA	H	0,17	0,20
SINAPI	95392	CURSO DE CAPACITAÇÃO PARA ALMOXARIFE (ENCARGOS COMPLEMENTARES) - HORISTA	H	0,05	0,05
SINAPI	95393	CURSO DE CAPACITAÇÃO PARA APONTADOR OU APROPRIADOR (ENCARGOS COMPLEMENTARES) - HORISTA	H	0,21	0,24
SINAPI	95394	CURSO DE CAPACITAÇÃO PARA ARQUITETO DE OBRA JÚNIOR (ENCARGOS COMPLEMENTARES) - HORISTA	H	0,31	0,36
SINAPI	95395	CURSO DE CAPACITAÇÃO PARA ARQUITETO DE OBRA PLENO (ENCARGOS COMPLEMENTARES) - HORISTA	H	0,44	0,51
SINAPI	95396	CURSO DE CAPACITAÇÃO PARA ARQUITETO DE OBRA SÊNIOR (ENCARGOS COMPLEMENTARES) - HORISTA	H	0,58	0,68
SINAPI	95397	CURSO DE CAPACITAÇÃO PARA AUXILIAR DE DESENHISTA (ENCARGOS COMPLEMENTARES) - HORISTA	H	0,15	0,17
SINAPI	95398	CURSO DE CAPACITAÇÃO PARA AUXILIAR DE ESCRITÓRIO (ENCARGOS COMPLEMENTARES) - HORISTA	H	0,04	0,05
SINAPI	95399	CURSO DE CAPACITAÇÃO PARA DESENHISTA COPISTA (ENCARGOS COMPLEMENTARES) - HORISTA	H	0,12	0,14
SINAPI	95400	CURSO DE CAPACITAÇÃO PARA DESENHISTA PROJETISTA (ENCARGOS COMPLEMENTARES) - HORISTA	H	0,17	0,19
SINAPI	95401	CURSO DE CAPACITAÇÃO PARA ENCARREGADO GERAL (ENCARGOS COMPLEMENTARES) - HORISTA	H	0,47	0,54
SINAPI	95402	CURSO DE CAPACITAÇÃO PARA ENGENHEIRO CIVIL DE OBRA JÚNIOR (ENCARGOS COMPLEMENTARES) - HORISTA	H	0,75	0,87
SINAPI	95403	CURSO DE CAPACITAÇÃO PARA ENGENHEIRO CIVIL DE OBRA PLENO (ENCARGOS COMPLEMENTARES) - HORISTA	H	0,86	1,00
SINAPI	95404	CURSO DE CAPACITAÇÃO PARA ENGENHEIRO CIVIL DE OBRA SÊNIOR (ENCARGOS COMPLEMENTARES) - HORISTA	H	1,18	1,36
SINAPI	95405	CURSO DE CAPACITAÇÃO PARA MESTRE DE OBRAS (ENCARGOS COMPLEMENTARES) - HORISTA	H	0,71	0,83
SINAPI	95406	CURSO DE CAPACITAÇÃO PARA TOPÓGRAFO (ENCARGOS COMPLEMENTARES) - HORISTA	H	0,17	0,19
SINAPI	95407	CURSO DE CAPACITAÇÃO PARA ENGENHEIRO ELETRICISTA (ENCARGOS COMPLEMENTARES) - HORISTA	H	1,75	2,02
SINAPI	95408	CURSO DE CAPACITAÇÃO PARA MOTORISTA DE CAMINHÃO (ENCARGOS COMPLEMENTARES) - MENSALISTA	MES	6,89	7,98
SINAPI	95409	CURSO DE CAPACITAÇÃO PARA DESENHISTA DETALHISTA (ENCARGOS COMPLEMENTARES) - MENSALISTA	MES	23,76	27,51
SINAPI	95410	CURSO DE CAPACITAÇÃO PARA DESENHISTA COPISTA (ENCARGOS COMPLEMENTARES) - MENSALISTA	MES	17,17	19,89
SINAPI	95411	CURSO DE CAPACITAÇÃO PARA DESENHISTA PROJETISTA (ENCARGOS COMPLEMENTARES) - MENSALISTA	MES	23,51	27,22
SINAPI	95412	CURSO DE CAPACITAÇÃO PARA AUXILIAR DE DESENHISTA (ENCARGOS COMPLEMENTARES) - MENSALISTA	MES	20,91	24,20
SINAPI	95413	CURSO DE CAPACITAÇÃO PARA ALMOXARIFE (ENCARGOS COMPLEMENTARES) - MENSALISTA	MES	7,06	8,17

FONTE	CÓDIGO	DESCRIÇÃO	UNIDADE	DESONERADO	NÃO DESONERADO
SINAPI	95414	CURSO DE CAPACITAÇÃO PARA APONTADOR OU APROPRIADOR (ENCARGOS COMPLEMENTARES) - MENSALISTA	MES	28,59	33,10
SINAPI	95415	CURSO DE CAPACITAÇÃO PARA ENGENHEIRO CIVIL DE OBRA JÚNIOR (ENCARGOS COMPLEMENTARES) - MENSALISTA	MES	102,98	119,23
SINAPI	95416	CURSO DE CAPACITAÇÃO PARA AUXILIAR DE ESCRITÓRIO (ENCARGOS COMPLEMENTARES) - MENSALISTA	MES	6,07	7,03
SINAPI	95417	CURSO DE CAPACITAÇÃO PARA ENGENHEIRO CIVIL DE OBRA PLENO (ENCARGOS COMPLEMENTARES) - MENSALISTA	MES	117,22	135,71
SINAPI	95418	CURSO DE CAPACITAÇÃO PARA ENGENHEIRO CIVIL DE OBRA SÊNIOR (ENCARGOS COMPLEMENTARES) - MENSALISTA	MES	160,24	185,52
SINAPI	95419	CURSO DE CAPACITAÇÃO PARA ARQUITETO JÚNIOR (ENCARGOS COMPLEMENTARES) - MENSALISTA	MES	42,82	49,57
SINAPI	95420	CURSO DE CAPACITAÇÃO PARA ARQUITETO PLENO (ENCARGOS COMPLEMENTARES) - MENSALISTA	MES	60,82	70,42
SINAPI	95421	CURSO DE CAPACITAÇÃO PARA ARQUITETO SÊNIOR (ENCARGOS COMPLEMENTARES) - MENSALISTA	MES	80,41	93,10
SINAPI	95422	CURSO DE CAPACITAÇÃO PARA ENCARREGADO GERAL DE OBRAS (ENCARGOS COMPLEMENTARES) - MENSALISTA	MES	64,50	74,68
SINAPI	95423	CURSO DE CAPACITAÇÃO PARA MESTRE DE OBRAS (ENCARGOS COMPLEMENTARES) - MENSALISTA	MES	97,90	113,35
SINAPI	95424	CURSO DE CAPACITAÇÃO PARA TOPÓGRAFO (ENCARGOS COMPLEMENTARES) - MENSALISTA	MES	23,50	27,21
SINAPI	100288	CURSO DE CAPACITAÇÃO PARA VIGIA DIURNO (ENCARGOS COMPLEMENTARES) - HORISTA	H	0,03	0,04
SINAPI	100289	VIGIA DIURNO COM ENCARGOS COMPLEMENTARES	H	13,53	15,12
SINAPI	100290	CURSO DE CAPACITAÇÃO PARA AUXILIAR DE ALMOXARIFE (ENCARGOS COMPLEMENTARES) - HORISTA	H	0,03	0,04
SINAPI	100291	CURSO DE CAPACITAÇÃO PARA AJUDANTE DE PINTOR (ENCARGOS COMPLEMENTARES) - HORISTA	H	0,10	0,12
SINAPI	100292	CURSO DE CAPACITAÇÃO PARA COORDENADOR/GERENTE DE OBRA (ENCARGOS COMPLEMENTARES) - HORISTA	H	0,38	0,44
SINAPI	100293	CURSO DE CAPACITAÇÃO PARA AUXILIAR DE AZULEJISTA (ENCARGOS COMPLEMENTARES) - HORISTA	H	0,10	0,12
SINAPI	100294	CURSO DE CAPACITAÇÃO PARA ARQUITETO PAISAGISTA (ENCARGOS COMPLEMENTARES) - HORISTA	H	0,19	0,23
SINAPI	100295	CURSO DE CAPACITAÇÃO PARA MONTADOR DE ELETROELETRONICOS (ENCARGOS COMPLEMENTARES) - HORISTA	H	0,28	0,32
SINAPI	100296	CURSO DE CAPACITAÇÃO PARA ENGENHEIRO CIVIL JUNIOR (ENCARGOS COMPLEMENTARES) - HORISTA	H	0,59	0,69
SINAPI	100297	CURSO DE CAPACITAÇÃO PARA ENGENHEIRO CIVIL PLENO (ENCARGOS COMPLEMENTARES) - HORISTA	H	0,67	0,77
SINAPI	100298	CURSO DE CAPACITAÇÃO PARA MECÂNICO DE REFRIGERAÇÃO (ENCARGOS COMPLEMENTARES) - HORISTA	H	0,36	0,41
SINAPI	100299	CURSO DE CAPACITAÇÃO PARA TÉCNICO EM SEGURANÇA DO TRABALHO (ENCARGOS COMPLEMENTARES) - HORISTA	H	0,27	0,31
SINAPI	100300	AUXILIAR DE ALMOXARIFE COM ENCARGOS COMPLEMENTARES	H	12,40	14,19
SINAPI	100301	AJUDANTE DE PINTOR COM ENCARGOS COMPLEMENTARES	H	15,40	17,09
SINAPI	100302	COORDENADOR/GERENTE DE OBRA COM ENCARGOS COMPLEMENTARES	H	110,59	127,82
SINAPI	100303	AUXILIAR DE AZULEJISTA COM ENCARGOS COMPLEMENTARES	H	14,34	16,05
SINAPI	100304	ARQUITETO PAISAGISTA COM ENCARGOS COMPLEMENTARES	H	58,24	67,25
SINAPI	100305	ENGENHEIRO CIVIL JUNIOR COM ENCARGOS COMPLEMENTARES	H	77,17	89,15
SINAPI	100306	ENGENHEIRO CIVIL PLENO COM ENCARGOS COMPLEMENTARES	H	86,93	100,44
SINAPI	100307	MONTADOR DE ELETROELETRÔNICOS COM ENCARGOS COMPLEMENTARES	H	17,16	19,30
SINAPI	100308	MECÂNICO DE REFRIGERAÇÃO COM ENCARGOS COMPLEMENTARES	H	19,32	21,80
SINAPI	100309	TÉCNICO EM SEGURAÇA DO TRABALHO COM ENCARGOS COMPLEMENTARES	H	23,29	26,79
SINAPI	100310	CURSO DE CAPACITAÇÃO PARA AUXILIAR DE ALMOXARIFE (ENCARGOS COMPLEMENTARES) - MENSALISTA	MES	5,41	6,26
SINAPI	100311	CURSO DE CAPACITAÇÃO PARA COORDENADOR/GERENTE DE OBRA (ENCARGOS COMPLEMENTARES) - MENSALISTA	MES	52,26	60,50
SINAPI	100312	CURSO DE CAPACITAÇÃO PARA ARQUITETO PAISAGISTA (ENCARGOS COMPLEMENTARES) - MENSALISTA	MES	27,30	31,61
SINAPI	100313	CURSO DE CAPACITAÇÃO PARA ENGENHEIRO CIVIL JUNIOR (ENCARGOS COMPLEMENTARES) - MENSALISTA	MES	81,71	94,61
SINAPI	100314	CURSO DE CAPACITAÇÃO PARA ENGENHEIRO CIVIL PLENO (ENCARGOS COMPLEMENTARES) - MENSALISTA	MES	92,19	106,73
SINAPI	100315	CURSO DE CAPACITAÇÃO PARA TÉCNICO EM SEGURANÇA DO TRABALHO (ENCARGOS COMPLEMENTARES) - MENSALISTA	MES	36,96	42,80
SINAPI	100316	AUXILIAR DE ALMOXARIFE COM ENCARGOS COMPLEMENTARES	MES	2.209,73	2.526,72
SINAPI	100317	COORDENADOR / GERENTE DE OBRA COM ENCARGOS COMPLEMENTARES	MES	19.596,54	22.658,54
SINAPI	100318	ARQUITETO PAISAGISTA COM ENCARGOS COMPLEMENTARES	MES	10.328,56	11.928,34
SINAPI	100319	ENGENHEIRO CIVIL JUNIOR COM ENCARGOS COMPLEMENTARES	MES	13.666,83	15.793,30
SINAPI	100320	ENGENHEIRO CIVIL PLENO COM ENCARGOS COMPLEMENTARES	MES	15.394,70	17.793,76
SINAPI	100321	TÉCNICO EM SEGURANÇA DO TRABALHO COM ENCARGOS COMPLEMENTARES	MES	4.128,97	4.748,78
SINAPI	100533	TECNICO DE EDIFICACOES COM ENCARGOS COMPLEMENTARES	H	30,11	34,69
SINAPI	100534	TECNICO DE EDIFICACOES COM ENCARGOS COMPLEMENTARES	MES	5.344,74	6.156,35
SINAPI	100535	CURSO DE CAPACITAÇÃO PARA TECNICO DE EDIFICACOES (ENCARGOS COMPLEMENTARES) - HORISTA	H	0,35	0,41
SINAPI	100536	CURSO DE CAPACITAÇÃO PARA TECNICO DE EDIFICACOES (ENCARGOS COMPLEMENTARES) - MENSALISTA	MES	48,41	56,04
SINAPI-I	41758	!EM PROCESSO DE DESATIVACAO! CADEADO EM ACO INOX, LARGURA DE *50* MM, COM HASTE EM ACO TEMPERADO, SEM MOLA - CHAVES INCLUIDAS	UN	127,18	127,18
SINAPI-I	1363	!EM PROCESSO DE DESATIVACAO! CHAPA DE MADEIRA COMPENSADA DE PINUS, VIROLA OU EQUIVALENTE, DE *2,2 X 1,6* M, E = 6 MM	M2	16,48	16,48
SINAPI-I	1344	!EM PROCESSO DE DESATIVACAO! CHAPA DE MADEIRA COMPENSADA PLASTIFICADA PARA FORMA DE CONCRETO, DE 2,20 x 1,10 M, E = 6 MM	UN	31,10	31,10
SINAPI-I	1342	!EM PROCESSO DE DESATIVACAO! CHAPA DE MADEIRA COMPENSADA PLASTIFICADA PARA FORMA DE CONCRETO, DE 2,20 X 1,10 m, E = 14 MM	UN	54,98	54,98
SINAPI-I	1349	!EM PROCESSO DE DESATIVACAO! CHAPA DE MADEIRA COMPENSADA PLASTIFICADA PARA FORMA DE CONCRETO, DE 2,20 X 1,10 M, E = 20 MM	UN	78,41	78,41
SINAPI-I	1350	!EM PROCESSO DE DESATIVACAO! CHAPA DE MADEIRA COMPENSADA RESINADA PARA FORMA DE CONCRETO, DE *2,2 X 1,1* M, E = 10 MM	UN	33,44	33,44
SINAPI-I	1357	!EM PROCESSO DE DESATIVACAO! CHAPA DE MADEIRA COMPENSADA RESINADA PARA FORMA DE CONCRETO, DE *2,2 X 1,1* M, E = 12 MM	UN	42,60	42,60
SINAPI-I	1359	!EM PROCESSO DE DESATIVACAO! CHAPA DE MADEIRA COMPENSADA RESINADA PARA FORMA DE CONCRETO, DE *2,2 X 1,1* M, E = 20 MM	UN	65,81	65,81
SINAPI-I	1351	!EM PROCESSO DE DESATIVACAO! CHAPA DE MADEIRA COMPENSADA RESINADA PARA FORMA DE CONCRETO, DE *2,2 X 1,1* M, E = 6 MM	UN	21,20	21,20
SINAPI-I	3113	!EM PROCESSO DE DESATIVACAO! CREMONA COM CASTANHA BIPARTIDA, COM VARA DE 1.50 M, EM LATAO CROMADO, PARA PORTAS E JANELAS - COMPLETA	CJ	55,49	55,49
SINAPI-I	2404	!EM PROCESSO DE DESATIVACAO! DIVISORIA COLMEIA CEGA COM MONTANTE E RODAPE DE ALUMINIO ANODIZADO SIMPLES (SEM COLOCACAO)	M2	81,76	81,76
SINAPI-I	2418	!EM PROCESSO DE DESATIVACAO! DOBRADICA EM ACO/FERRO, 3" X 2 1/2", E= 1,2 A 1,8 MM, SEM ANEL, CROMADO OU ZINCADO, TAMPA BOLA, COM PARAFUSOS	UN	6,32	6,32
SINAPI-I	2720	!EM PROCESSO DE DESATIVACAO! ESCAVADEIRA DRAGA DE ARRASTE, CAP. 3/4 JC 140HP (INCL MANUTENCAO/OPERACAO)	H	125,87	125,87
SINAPI-I	2719	!EM PROCESSO DE DESATIVACAO! ESCAVADEIRA HIDRAULICA SOBRE ESTEIRAS DE 99 HP, PESO OPERACIONAL DE *16* T E CAPACIDADE DE 0,85 A 1,00 M3 (LOCACAO COM OPERADOR, COMBUSTIVEL E MANUTENCAO)	H	106,65	106,65
SINAPI-I	6086	!EM PROCESSO DE DESATIVACAO! FUNDO SINTETICO NIVELADOR BRANCO FOSCO PARA MADEIRA	GL	66,87	66,87
SINAPI-I	38968	!EM PROCESSO DE DESATIVACAO! GRADIL *1320 X 2170* MM (A X L) EM BARRA DE ACO CHATA *25 MM X 2* MM, ENTRELACADA COM BARRA ACO REDONDA *5* MM, MALHA *65 X 132* MM, GALVANIZADO E PINTURA ELETROSTATICA, COR PRETO	M2	336,94	336,94
SINAPI-I	3378	!EM PROCESSO DE DESATIVACAO! HASTE DE ATERRAMENTO EM ACO COM 3,00 M DE COMPRIMENTO E DN = 3/4", REVESTIDA COM BAIXA CAMADA DE COBRE, SEM CONECTOR	UN	48,35	48,35
SINAPI-I	3380	!EM PROCESSO DE DESATIVACAO! HASTE DE ATERRAMENTO EM ACO COM 3,00 M DE COMPRIMENTO E DN = 5/8", REVESTIDA COM BAIXA CAMADA DE COBRE, COM CONECTOR TIPO GRAMPO	UN	33,85	33,85
SINAPI-I	3379	!EM PROCESSO DE DESATIVACAO! HASTE DE ATERRAMENTO EM ACO COM 3,00 M DE COMPRIMENTO E DN = 5/8", REVESTIDA COM BAIXA CAMADA DE COBRE, SEM CONECTOR	UN	32,68	32,68
SINAPI-I	615	!EM PROCESSO DE DESATIVACAO! JANELA BASCULANTE, ACO, COM BATENTE/REQUADRO, 60 X 80 CM (SEM VIDROS)	M2	398,39	398,39
SINAPI-I	606	!EM PROCESSO DE DESATIVACAO! JANELA DE CORRER, ACO, BATENTE/REQUADRO DE 6 A 14 CM, QUADRICULADA, PINTURA ANTICORROSIVA, SEM VIDRO, BANDEIRA COM BASCULA, 4 FLS, 120 X 150 CM (A X L)	M2	625,83	625,83
SINAPI-I	11193	!EM PROCESSO DE DESATIVACAO! JANELA DE CORRER, ACO, BATENTE/REQUADRO DE 6 A 14 CM, VENEZIANA, PINT ANTICORROSIVA, PINT ACABAMENTO, COM VIDRO, 6 FLS, 120 X 150 CM (A X L)	M2	634,53	634,53
SINAPI-I	11197	!EM PROCESSO DE DESATIVACAO! JANELA DE CORRER, ACO, COM BATENTE/REQUADRO DE 6 A 14 CM, SEM DIVISAO, PINT ANTICORROSIVA, PINT ACABAMENTO, COM VIDRO, SEM BANDEIRA, 2 FLS, 120 X 150 CM (A X L)	UN	868,99	868,99
SINAPI-I	3346	!EM PROCESSO DE DESATIVACAO! LOCACAO DE GRUPO GERADOR *80 A 125* KVA, MOTOR DIESEL, REBOCAVEL, ACIONAMENTO MANUAL	H	13,42	13,42
SINAPI-I	3348	!EM PROCESSO DE DESATIVACAO! LOCACAO DE GRUPO GERADOR ACIMA DE * 125 ATE 180* KVA, MOTOR DIESEL, REBOCAVEL, ACIONAMENTO MANUAL	H	16,05	16,05
SINAPI-I	3345	!EM PROCESSO DE DESATIVACAO! LOCACAO DE GRUPO GERADOR ACIMA DE * 20 A 80* KVA, MOTOR DIESEL, REBOCAVEL, ACIONAMENTO MANUAL	H	10,37	10,37

FONTE	CÓDIGO	DESCRIÇÃO	UNIDADE	DESONERADO	NÃO DESONERADO
SINAPI-I	39833	!EM PROCESSO DE DESATIVACAO! LOCACAO DE GRUPO GERADOR DE *260* KVA, DIESEL REBOCAVEL, ACIONAMENTO MANUAL	H	21,99	21,99
SINAPI-I	39834	!EM PROCESSO DE DESATIVACAO! LOCACAO DE GRUPO GERADOR DE *400* KVA, DIESEL REBOCAVEL, ACIONAMENTO MANUAL	H	37,74	37,74
SINAPI-I	39835	!EM PROCESSO DE DESATIVACAO! LOCACAO DE GRUPO GERADOR DE *550* KVA, DIESEL REBOCAVEL, ACIONAMENTO MANUAL	H	46,01	46,01
SINAPI-I	3779	!EM PROCESSO DE DESATIVACAO! LONA PLASTICA, PRETA, LARGURA 8 M, E= 150 MICRA	M	8,16	8,16
SINAPI-I	13382	!EM PROCESSO DE DESATIVACAO! LUMINARIA FECHADA P/ ILUMINACAO PUBLICA, TIPO ABL 50/F OU EQUIV, P/ LAMPADA A VAPOR DE MERCURIO 400W	UN	183,40	183,40
SINAPI-I	4051	!EM PROCESSO DE DESATIVACAO! MASSA CORRIDA PVA PARA PAREDES INTERNAS	18L	67,65	67,65
SINAPI-I	4047	!EM PROCESSO DE DESATIVACAO! MASSA CORRIDA PVA PARA PAREDES INTERNAS	GL	13,53	13,53
SINAPI-I	11367	!EM PROCESSO DE DESATIVACAO! PORTA DE MADEIRA, FOLHA LEVE (NBR 15930), E = 35 MM, NUCLEO COLMEIA, CAPA LISA EM HDF, ACABAMENTO MELAMINICO EM PADRAO MADEIRA	M2	78,36	78,36
SINAPI-I	11523	!EM PROCESSO DE DESATIVACAO! PUXADOR CONCHA DE EMBUTIR, EM LATAO CROMADO, PARA PORTA / JANELA DE CORRER, LISO, SEM FURO PARA CHAVE, COM FUROS PARA FIXAR PARAFUSOS, *30 X 90* MM (LARGURA X ALTURA)	UN	11,99	11,99
SINAPI-I	6204	!EM PROCESSO DE DESATIVACAO! SARRAFO DE MADEIRA NAO APARELHADA *2,5 X 15* CM, MACARANDUBA, ANGELIM OU EQUIVALENTE DA REGIAO	M	14,99	14,99
SINAPI-I	6188	!EM PROCESSO DE DESATIVACAO! TABUA DE MADEIRA NAO APARELHADA *2,5 X 30 CM (1 X 12 ") PINUS, MISTA OU EQUIVALENTE DA REGIAO	M2	22,36	22,36
SINAPI-I	4126	!EM PROCESSO DE DESATIVACAO! TERMINAL DE PORCELANA (MUFLA) UNIPOLAR, USO EXTERNO, TENSAO 3,6/6 KV, PARA CABO DE 10/16 MM2, COM ISOLAMENTO EPR	UN	201,22	201,22
SINAPI-I	7287	!EM PROCESSO DE DESATIVACAO! TINTA A OLEO BRILHANTE PARA MADEIRA E METAIS	GL	84,08	84,08
SINAPI-I	7347	!EM PROCESSO DE DESATIVACAO! TINTA ACRILICA PREMIUM PARA PISO	GL	41,96	41,96
SINAPI-I	7345	!EM PROCESSO DE DESATIVACAO! TINTA LATEX PVA PREMIUM, COR BRANCA	L	15,10	15,10
SINAPI-I	7344	!EM PROCESSO DE DESATIVACAO! TINTA LATEX PVA PREMIUM, COR BRANCA	GL	54,36	54,36
SINAPI-I	40514	!EM PROCESSO DE DESATIVACAO! VERNIZ POLIURETANO BRILHANTE PARA MADEIRA, SEM FILTRO SOLAR, USO INTERNO E EXTERNO	L	25,95	25,95
SINAPI-I	4487	!EM PROCESSO DE DESATIVACAO! VIGOTA DE MADEIRA NAO APARELHADA *5 X 10* CM, MACARANDUBA, ANGELIM OU EQUIVALENTE DA REGIAO	M	18,97	18,97
SINAPI-I	11199	!EM PROCESSO DE DESATIVACAO!JANELA DE CORRER, ACO, BATENTE/REQUADRO DE 6 A 14 CM, COM DIVISAO HORIZ , PINT ANTICORROSIVA, SEM VIDRO, BANDEIRA COM BASCULA, 4 FLS, 120 X 150 CM (A X L)	UN	898,01	898,01
SINAPI-I	4053	!EM PROCESSO DE DESATIVACAO!MASSA A OLEO PARA MADEIRA	GL	51,54	51,54
SINAPI-I	4056	!EM PROCESSO DE DESATIVACAO!MASSA ACRILICA PARA PAREDES INTERIOR/EXTERIOR	GL	27,10	27,10
SINAPI-I	21136	!EM PROCESSO DESATIVACAO! ELETRODUTO EM ACO GALVANIZADO ELETROLITICO, LEVE, DIAMETRO 1", PAREDE DE 0,90 MM	M	10,76	10,76
SINAPI-I	21128	!EM PROCESSO DESATIVACAO! ELETRODUTO EM ACO GALVANIZADO ELETROLITICO, LEVE, DIAMETRO 3/4", PAREDE DE 0,90 MM	M	8,33	8,33
SINAPI-I	21130	!EM PROCESSO DESATIVACAO! ELETRODUTO EM ACO GALVANIZADO ELETROLITICO, SEMI-PESADO, DIAMETRO 1 1/2", PAREDE DE 1,20 MM	M	21,04	21,04
SINAPI-I	21135	!EM PROCESSO DESATIVACAO! ELETRODUTO EM ACO GALVANIZADO ELETROLITICO, SEMI-PESADO, DIAMETRO 1 1/4", PAREDE DE 1,20 MM	M	20,71	20,71
SINAPI-I	38605	ABERTURA PARA ENCAIXE DE CUBA OU LAVATORIO EM BANCADA DE MARMORE/ GRANITO OU OUTRO TIPO DE PEDRA NATURAL	UN	53,30	53,30
SINAPI-I	11270	ABRACADEIRA DE LATAO PARA FIXACAO DE CABO PARA-RAIO, DIMENSOES 32 X 24 X 24 MM	UN	1,65	1,65
SINAPI-I	412	ABRACADEIRA DE NYLON PARA AMARRACAO DE CABOS, COMPRIMENTO DE *230* X *7,6* MM	UN	0,72	0,72
SINAPI-I	414	ABRACADEIRA DE NYLON PARA AMARRACAO DE CABOS, COMPRIMENTO DE 100 X 2,5 MM	UN	0,04	0,04
SINAPI-I	410	ABRACADEIRA DE NYLON PARA AMARRACAO DE CABOS, COMPRIMENTO DE 150 X *3,6* MM	UN	0,11	0,11
SINAPI-I	411	ABRACADEIRA DE NYLON PARA AMARRACAO DE CABOS, COMPRIMENTO DE 200 X *4,6* MM	UN	0,14	0,14
SINAPI-I	408	ABRACADEIRA DE NYLON PARA AMARRACAO DE CABOS, COMPRIMENTO DE 390 X *4,6* MM	UN	0,69	0,69
SINAPI-I	39131	ABRACADEIRA EM ACO PARA AMARRACAO DE ELETRODUTOS, TIPO D, COM 1 1/2" E CUNHA DE FIXACAO	UN	1,07	1,07
SINAPI-I	394	ABRACADEIRA EM ACO PARA AMARRACAO DE ELETRODUTOS, TIPO D, COM 1 1/2" E PARAFUSO DE FIXACAO	UN	1,08	1,08
SINAPI-I	39130	ABRACADEIRA EM ACO PARA AMARRACAO DE ELETRODUTOS, TIPO D, COM 1 1/4" E CUNHA DE FIXACAO	UN	0,97	0,97
SINAPI-I	395	ABRACADEIRA EM ACO PARA AMARRACAO DE ELETRODUTOS, TIPO D, COM 1 1/4" E PARAFUSO DE FIXACAO	UN	1,04	1,04
SINAPI-I	39127	ABRACADEIRA EM ACO PARA AMARRACAO DE ELETRODUTOS, TIPO D, COM 1/2" E CUNHA DE FIXACAO	UN	0,51	0,51
SINAPI-I	392	ABRACADEIRA EM ACO PARA AMARRACAO DE ELETRODUTOS, TIPO D, COM 1/2" E PARAFUSO DE FIXACAO	UN	0,52	0,52
SINAPI-I	39129	ABRACADEIRA EM ACO PARA AMARRACAO DE ELETRODUTOS, TIPO D, COM 1" E CUNHA DE FIXACAO	UN	0,60	0,60
SINAPI-I	393	ABRACADEIRA EM ACO PARA AMARRACAO DE ELETRODUTOS, TIPO D, COM 1" E PARAFUSO DE FIXACAO	UN	0,63	0,63
SINAPI-I	39133	ABRACADEIRA EM ACO PARA AMARRACAO DE ELETRODUTOS, TIPO D, COM 2 1/2" E CUNHA DE FIXACAO	UN	1,40	1,40
SINAPI-I	397	ABRACADEIRA EM ACO PARA AMARRACAO DE ELETRODUTOS, TIPO D, COM 2 1/2" E PARAFUSO DE FIXACAO	UN	1,55	1,55
SINAPI-I	39132	ABRACADEIRA EM ACO PARA AMARRACAO DE ELETRODUTOS, TIPO D, COM 2" E CUNHA DE FIXACAO	UN	1,12	1,12
SINAPI-I	396	ABRACADEIRA EM ACO PARA AMARRACAO DE ELETRODUTOS, TIPO D, COM 2" E PARAFUSO DE FIXACAO	UN	1,20	1,20
SINAPI-I	39135	ABRACADEIRA EM ACO PARA AMARRACAO DE ELETRODUTOS, TIPO D, COM 3 1/2" E CUNHA DE FIXACAO	UN	2,25	2,25
SINAPI-I	39128	ABRACADEIRA EM ACO PARA AMARRACAO DE ELETRODUTOS, TIPO D, COM 3/4" E CUNHA DE FIXACAO	UN	0,56	0,56
SINAPI-I	400	ABRACADEIRA EM ACO PARA AMARRACAO DE ELETRODUTOS, TIPO D, COM 3/4" E PARAFUSO DE FIXACAO	UN	0,54	0,54
SINAPI-I	39125	ABRACADEIRA EM ACO PARA AMARRACAO DE ELETRODUTOS, TIPO D, COM 3/8" E PARAFUSO DE FIXACAO	UN	0,56	0,56
SINAPI-I	39134	ABRACADEIRA EM ACO PARA AMARRACAO DE ELETRODUTOS, TIPO D, COM 3" E CUNHA DE FIXACAO	UN	1,87	1,87
SINAPI-I	398	ABRACADEIRA EM ACO PARA AMARRACAO DE ELETRODUTOS, TIPO D, COM 3" E PARAFUSO DE FIXACAO	UN	1,72	1,72
SINAPI-I	39126	ABRACADEIRA EM ACO PARA AMARRACAO DE ELETRODUTOS, TIPO D, COM 4" E CUNHA DE FIXACAO	UN	2,53	2,53
SINAPI-I	399	ABRACADEIRA EM ACO PARA AMARRACAO DE ELETRODUTOS, TIPO D, COM 4" E PARAFUSO DE FIXACAO	UN	2,23	2,23
SINAPI-I	39158	ABRACADEIRA EM ACO PARA AMARRACAO DE ELETRODUTOS, TIPO ECONOMICA (GOTA), COM 8"	UN	5,99	5,99
SINAPI-I	39141	ABRACADEIRA EM ACO PARA AMARRACAO DE ELETRODUTOS, TIPO U SIMPLES, COM 1 1/2"	UN	0,43	0,43
SINAPI-I	39140	ABRACADEIRA EM ACO PARA AMARRACAO DE ELETRODUTOS, TIPO U SIMPLES, COM 1 1/4"	UN	0,39	0,39
SINAPI-I	39137	ABRACADEIRA EM ACO PARA AMARRACAO DE ELETRODUTOS, TIPO U SIMPLES, COM 1/2"	UN	0,22	0,22
SINAPI-I	39139	ABRACADEIRA EM ACO PARA AMARRACAO DE ELETRODUTOS, TIPO U SIMPLES, COM 1"	UN	0,32	0,32
SINAPI-I	39143	ABRACADEIRA EM ACO PARA AMARRACAO DE ELETRODUTOS, TIPO U SIMPLES, COM 2 1/2"	UN	0,89	0,89
SINAPI-I	39142	ABRACADEIRA EM ACO PARA AMARRACAO DE ELETRODUTOS, TIPO U SIMPLES, COM 2"	UN	0,64	0,64
SINAPI-I	39138	ABRACADEIRA EM ACO PARA AMARRACAO DE ELETRODUTOS, TIPO U SIMPLES, COM 3/4"	UN	0,24	0,24
SINAPI-I	39136	ABRACADEIRA EM ACO PARA AMARRACAO DE ELETRODUTOS, TIPO U SIMPLES, COM 3/8"	UN	0,16	0,16
SINAPI-I	39144	ABRACADEIRA EM ACO PARA AMARRACAO DE ELETRODUTOS, TIPO U SIMPLES, COM 3"	UN	1,04	1,04
SINAPI-I	39145	ABRACADEIRA EM ACO PARA AMARRACAO DE ELETRODUTOS, TIPO U SIMPLES, COM 4"	UN	1,72	1,72
SINAPI-I	12615	ABRACADEIRA PVC, PARA CALHA PLUVIAL, DIAMETRO ENTRE 80 E 100 MM, PARA DRENAGEM PREDIAL	UN	3,32	3,32
SINAPI-I	11927	ABRACADEIRA, GALVANIZADA/ZINCADA, ROSCA SEM FIM, PARAFUSO INOX, LARGURA FITA *12,6 A *14 MM, D = 2" A 2 1/2"	UN	4,94	4,94
SINAPI-I	11928	ABRACADEIRA, GALVANIZADA/ZINCADA, ROSCA SEM FIM, PARAFUSO INOX, LARGURA FITA *12,6 A *14 MM, D = 3" A 3 3/4"	UN	5,66	5,66
SINAPI-I	11929	ABRACADEIRA, GALVANIZADA/ZINCADA, ROSCA SEM FIM, PARAFUSO INOX, LARGURA FITA *12,6 A *14 MM, D = 4" A 4 3/4"	UN	8,76	8,76
SINAPI-I	36801	ACABAMENTO CROMADO PARA REGISTRO PEQUENO, 1/2 " OU 3/4 "	UN	15,82	15,82
SINAPI-I	36246	ACABAMENTO SIMPLES/CONVENCIONAL PARA FORRO PVC, TIPO "U" OU "C", COR BRANCA, COMPRIMENTO 6 M	M	2,23	2,23
SINAPI-I	37600	ACESSORIO DE LIGACAO NAO ELETRICO PARA CARGAS EXPLOSIVAS, TUBO DE 6 M	UN	62,83	62,83
SINAPI-I	37599	ACESSORIO INICIADOR NAO ELETRICO, TUBO DE 6 M, TEMPO DE RETARDO DE *160* MS	UN	58,48	58,48
SINAPI-I	1	ACETILENO (RECARGA PARA CILINDRO DE CONJUNTO OXICORTE GRANDE)	KG	55,00	55,00
SINAPI-I	3	ACIDO MURIATICO, DILUICAO 10% A 12% PARA USO EM LIMPEZA	L	5,57	5,57
SINAPI-I	43054	ACO CA-25, 10,0 MM, OU 12,5 MM, OU 16,0 MM, OU 20,0 MM, OU 25,0 MM, VERGALHAO	KG	5,29	5,29
SINAPI-I	42402	ACO CA-25, 16,0 MM, BARRA DE TRANSFERENCIA	KG	5,06	5,06
SINAPI-I	42403	ACO CA-25, 20,0 MM, BARRA DE TRANSFERENCIA	KG	6,49	6,49
SINAPI-I	42404	ACO CA-25, 25,0 MM, BARRA DE TRANSFERENCIA	KG	6,45	6,45
SINAPI-I	42405	ACO CA-25, 32,0 MM, BARRA DE TRANSFERENCIA	KG	6,88	6,88
SINAPI-I	34341	ACO CA-25, 32,0 MM, VERGALHAO	KG	5,97	5,97
SINAPI-I	43053	ACO CA-25, 6,3 MM OU 8,0 MM, VERGALHAO	KG	4,73	4,73

FONTE	CÓDIGO	DESCRIÇÃO	UNIDADE	DESONERADO	NÃO DESONERADO
SINAPI-I	43058	ACO CA-50, 10,0 MM, OU 12,5 MM, OU 16,0 MM, OU 20,0 MM, DOBRADO E CORTADO	KG	4,90	4,90
SINAPI-I	34	ACO CA-50, 10,0 MM, VERGALHAO	KG	4,93	4,93
SINAPI-I	43055	ACO CA-50, 12,5 MM OU 16,0 MM, VERGALHAO	KG	4,27	4,27
SINAPI-I	43056	ACO CA-50, 20,0 MM OU 25,0 MM, VERGALHAO	KG	4,92	4,92
SINAPI-I	43057	ACO CA-50, 32,0 MM, VERGALHAO	KG	5,41	5,41
SINAPI-I	34449	ACO CA-50, 6,3 MM, DOBRADO E CORTADO	KG	5,78	5,78
SINAPI-I	32	ACO CA-50, 6,3 MM, VERGALHAO	KG	5,20	5,20
SINAPI-I	33	ACO CA-50, 8,0 MM, VERGALHAO	KG	5,23	5,23
SINAPI-I	43061	ACO CA-60, 4,2 MM OU 5,0 MM, DOBRADO E CORTADO	KG	4,88	4,88
SINAPI-I	43059	ACO CA-60, 4,2 MM, OU 5,0 MM, OU 6,0 MM, OU 7,0 MM, VERGALHAO	KG	4,66	4,66
SINAPI-I	43062	ACO CA-60, 6,0 MM OU 7,0 MM, DOBRADO E CORTADO	KG	5,17	5,17
SINAPI-I	43060	ACO CA-60, 8,0 MM OU 9,5 MM, VERGALHAO	KG	4,06	4,06
SINAPI-I	20063	ACOPLAMENTO DE CONDUTOR PLUVIAL, EM PVC, DIAMETRO ENTRE 80 E 100 MM, PARA DRENAGEM PREDIAL	UN	3,30	3,30
SINAPI-I	40410	ACOPLAMENTO RIGIDO EM FERRO FUNDIDO PARA SISTEMA DE TUBULACAO RANHURADA, DN 50 MM (2")	UN	17,60	17,60
SINAPI-I	40411	ACOPLAMENTO RIGIDO EM FERRO FUNDIDO PARA SISTEMA DE TUBULACAO RANHURADA, DN 65 MM (2 1/2")	UN	19,10	19,10
SINAPI-I	40412	ACOPLAMENTO RIGIDO EM FERRO FUNDIDO PARA SISTEMA DE TUBULACAO RANHURADA, DN 80 MM (3")	UN	21,43	21,43
SINAPI-I	38838	ADAPTADOR DE COBRE PARA TUBULACAO PEX, DN 16 X 15 MM	UN	7,09	7,09
SINAPI-I	38839	ADAPTADOR DE COBRE PARA TUBULACAO PEX, DN 20 X 22 MM	UN	8,35	8,35
SINAPI-I	55	ADAPTADOR DE COMPRESSAO EM POLIPROPILENO (PP), PARA TUBO EM PEAD, 20 MM X 1/2", PARA LIGACAO PREDIAL DE AGUA (NTS 179)	UN	3,80	3,80
SINAPI-I	61	ADAPTADOR DE COMPRESSAO EM POLIPROPILENO (PP), PARA TUBO EM PEAD, 20 MM X 3/4", PARA LIGACAO PREDIAL DE AGUA (NTS 179)	UN	3,59	3,59
SINAPI-I	62	ADAPTADOR DE COMPRESSAO EM POLIPROPILENO (PP), PARA TUBO EM PEAD, 32 MM X 1", PARA LIGACAO PREDIAL DE AGUA (NTS 179)	UN	7,45	7,45
SINAPI-I	77	ADAPTADOR PVC PARA SIFAO METALICO, SOLDAVEL, COM ANEL BORRACHA (JE), 40 MM X 1 1/2"	UN	0,75	0,75
SINAPI-I	76	ADAPTADOR PVC PARA SIFAO, ROSCAVEL, 40 MM X 1 1/4"	UN	0,77	0,77
SINAPI-I	67	ADAPTADOR PVC ROSCAVEL, COM FLANGES E ANEL DE VEDACAO, 1/2", PARA CAIXA D' AGUA	UN	7,43	7,43
SINAPI-I	71	ADAPTADOR PVC ROSCAVEL, COM FLANGES E ANEL DE VEDACAO, 1", PARA CAIXA D' AGUA	UN	13,65	13,65
SINAPI-I	73	ADAPTADOR PVC ROSCAVEL, COM FLANGES E ANEL DE VEDACAO, 3/4", PARA CAIXA D' AGUA	UN	10,19	10,19
SINAPI-I	103	ADAPTADOR PVC SOLDAVEL CURTO COM BOLSA E ROSCA, 110 MM X 4", PARA AGUA FRIA	UN	30,32	30,32
SINAPI-I	107	ADAPTADOR PVC SOLDAVEL CURTO COM BOLSA E ROSCA, 20 MM X 1/2", PARA AGUA FRIA	UN	0,47	0,47
SINAPI-I	65	ADAPTADOR PVC SOLDAVEL CURTO COM BOLSA E ROSCA, 25 MM X 3/4", PARA AGUA FRIA	UN	0,58	0,58
SINAPI-I	108	ADAPTADOR PVC SOLDAVEL CURTO COM BOLSA E ROSCA, 32 MM X 1", PARA AGUA FRIA	UN	1,21	1,21
SINAPI-I	110	ADAPTADOR PVC SOLDAVEL CURTO COM BOLSA E ROSCA, 40 MM X 1 1/2", PARA AGUA FRIA	UN	4,68	4,68
SINAPI-I	109	ADAPTADOR PVC SOLDAVEL CURTO COM BOLSA E ROSCA, 40 MM X 1 1/4", PARA AGUA FRIA	UN	2,31	2,31
SINAPI-I	111	ADAPTADOR PVC SOLDAVEL CURTO COM BOLSA E ROSCA, 50 MM X 1 1/4", PARA AGUA FRIA	UN	5,40	5,40
SINAPI-I	112	ADAPTADOR PVC SOLDAVEL CURTO COM BOLSA E ROSCA, 50 MM X1 1/2", PARA AGUA FRIA	UN	2,94	2,94
SINAPI-I	113	ADAPTADOR PVC SOLDAVEL CURTO COM BOLSA E ROSCA, 60 MM X 2", PARA AGUA FRIA	UN	7,97	7,97
SINAPI-I	104	ADAPTADOR PVC SOLDAVEL CURTO COM BOLSA E ROSCA, 75 MM X 2 1/2", PARA AGUA FRIA	UN	11,60	11,60
SINAPI-I	102	ADAPTADOR PVC SOLDAVEL CURTO COM BOLSA E ROSCA, 85 MM X 3", PARA AGUA FRIA	UN	19,04	19,04
SINAPI-I	95	ADAPTADOR PVC SOLDAVEL, COM FLANGE E ANEL DE VEDACAO, 20 MM X 1/2", PARA CAIXA D'AGUA	UN	6,44	6,44
SINAPI-I	96	ADAPTADOR PVC SOLDAVEL, COM FLANGE E ANEL DE VEDACAO, 25 MM X 3/4", PARA CAIXA D'AGUA	UN	7,41	7,41
SINAPI-I	97	ADAPTADOR PVC SOLDAVEL, COM FLANGE E ANEL DE VEDACAO, 32 MM X 1", PARA CAIXA D'AGUA	UN	9,63	9,63
SINAPI-I	98	ADAPTADOR PVC SOLDAVEL, COM FLANGE E ANEL DE VEDACAO, 40 MM X 1 1/4", PARA CAIXA D'AGUA	UN	12,97	12,97
SINAPI-I	99	ADAPTADOR PVC SOLDAVEL, COM FLANGE E ANEL DE VEDACAO, 50 MM X 1 1/2", PARA CAIXA D'AGUA	UN	15,74	15,74
SINAPI-I	100	ADAPTADOR PVC SOLDAVEL, COM FLANGES E ANEL DE VEDACAO, 60 MM X 2", PARA CAIXA D' AGUA	UN	21,95	21,95
SINAPI-I	75	ADAPTADOR PVC SOLDAVEL, COM FLANGES LIVRES, 110 MM X 4", PARA CAIXA D' AGUA	UN	228,83	228,83
SINAPI-I	114	ADAPTADOR PVC SOLDAVEL, COM FLANGES LIVRES, 25 MM X 3/4", PARA CAIXA D' AGUA	UN	8,34	8,34
SINAPI-I	68	ADAPTADOR PVC SOLDAVEL, COM FLANGES LIVRES, 32 MM X 1", PARA CAIXA D' AGUA	UN	12,75	12,75
SINAPI-I	86	ADAPTADOR PVC SOLDAVEL, COM FLANGES LIVRES, 40 MM X 1 1/4", PARA CAIXA D' AGUA	UN	23,70	23,70
SINAPI-I	66	ADAPTADOR PVC SOLDAVEL, COM FLANGES LIVRES, 50 MM X 1 1/2", PARA CAIXA D' AGUA	UN	23,79	23,79
SINAPI-I	69	ADAPTADOR PVC SOLDAVEL, COM FLANGES LIVRES, 60 MM X 2", PARA CAIXA D' AGUA	UN	36,36	36,36
SINAPI-I	83	ADAPTADOR PVC SOLDAVEL, COM FLANGES LIVRES, 75 MM X 2 1/2", PARA CAIXA D' AGUA	UN	116,13	116,13
SINAPI-I	74	ADAPTADOR PVC SOLDAVEL, COM FLANGES LIVRES, 85 MM X 3", PARA CAIXA D' AGUA	UN	162,13	162,13
SINAPI-I	106	ADAPTADOR PVC SOLDAVEL, LONGO, COM FLANGE LIVRE, 110 MM X 4", PARA CAIXA D' AGUA	UN	246,31	246,31
SINAPI-I	87	ADAPTADOR PVC SOLDAVEL, LONGO, COM FLANGE LIVRE, 25 MM X 3/4", PARA CAIXA D' AGUA	UN	11,71	11,71
SINAPI-I	88	ADAPTADOR PVC SOLDAVEL, LONGO, COM FLANGE LIVRE, 32 MM X 1", PARA CAIXA D' AGUA	UN	13,06	13,06
SINAPI-I	89	ADAPTADOR PVC SOLDAVEL, LONGO, COM FLANGE LIVRE, 40 MM X 1 1/4", PARA CAIXA D' AGUA	UN	19,32	19,32
SINAPI-I	90	ADAPTADOR PVC SOLDAVEL, LONGO, COM FLANGE LIVRE, 50 MM X 1 1/2", PARA CAIXA D' AGUA	UN	22,13	22,13
SINAPI-I	81	ADAPTADOR PVC SOLDAVEL, LONGO, COM FLANGE LIVRE, 60 MM X 2", PARA CAIXA D' AGUA	UN	37,86	37,86
SINAPI-I	82	ADAPTADOR PVC SOLDAVEL, LONGO, COM FLANGE LIVRE, 75 MM X 2 1/2", PARA CAIXA D' AGUA	UN	146,96	146,96
SINAPI-I	105	ADAPTADOR PVC SOLDAVEL, LONGO, COM FLANGE LIVRE, 85 MM X 3", PARA CAIXA D' AGUA	UN	172,06	172,06
SINAPI-I	60	ADAPTADOR PVC, COM REGISTRO, PARA PEAD, 20 MM X 3/4", PARA LIGACAO PREDIAL DE AGUA	UN	4,93	4,93
SINAPI-I	72	ADAPTADOR PVC, ROSCAVEL, COM FLANGES E ANEL DE VEDACAO, 1 1/2", PARA CAIXA D'AGUA	UN	23,14	23,14
SINAPI-I	70	ADAPTADOR PVC, ROSCAVEL, COM FLANGES E ANEL DE VEDACAO, 1 1/4", PARA CAIXA D' AGUA	UN	19,35	19,35
SINAPI-I	85	ADAPTADOR PVC, ROSCAVEL, COM FLANGES E ANEL DE VEDACAO, 2", PARA CAIXA D' AGUA	UN	28,09	28,09
SINAPI-I	84	ADAPTADOR PVC, ROSCAVEL, PARA VALVULA PIA OU LAVATORIO, 40 MM	UN	0,32	0,32
SINAPI-I	37997	ADAPTADOR, CPVC, SOLDAVEL, 15 MM, PARA AGUA QUENTE	UN	4,35	4,35
SINAPI-I	37998	ADAPTADOR, CPVC, SOLDAVEL, 22 MM, PARA AGUA QUENTE	UN	4,50	4,50
SINAPI-I	10899	ADAPTADOR, EM LATAO, ENGATE RAPIDO 2 1/2" X ROSCA INTERNA 5 FIOS 2 1/2", PARA INSTALACAO PREDIAL DE COMBATE A INCENDIO	UN	45,99	45,99
SINAPI-I	10900	ADAPTADOR, EM LATAO, ENGATE RAPIDO1 1/2" X ROSCA INTERNA 5 FIOS 2 1/2", PARA INSTALACAO PREDIAL DE COMBATE A INCENDIO	UN	35,99	35,99
SINAPI-I	46	ADAPTADOR, PVC PBA, BOLSA/ROSCA, JE, DN 75 / DE 85 MM	UN	32,81	32,81
SINAPI-I	51	ADAPTADOR, PVC PBA, A BOLSA DEFOFO, JE, DN 100 / DE 110 MM	UN	90,52	90,52
SINAPI-I	12863	ADAPTADOR, PVC PBA, A BOLSA DEFOFO, JE, DN 50 / DE 60 MM	UN	20,85	20,85
SINAPI-I	50	ADAPTADOR, PVC PBA, A BOLSA DEFOFO, JE, DN 75 / DE 85 MM	UN	47,27	47,27
SINAPI-I	47	ADAPTADOR, PVC PBA, BOLSA/ROSCA, JE, DN 100 / DE 110 MM	UN	56,10	56,10
SINAPI-I	48	ADAPTADOR, PVC PBA, BOLSA/ROSCA, JE, DN 50 / DE 60 MM	UN	14,63	14,63
SINAPI-I	52	ADAPTADOR, PVC PBA, PONTA/ROSCA, JE, DN 50 / DE 60 MM	UN	11,12	11,12
SINAPI-I	43	ADAPTADOR, PVC PBA, PONTA/ROSCA, JE, DN 75 / DE 85 MM	UN	37,52	37,52
SINAPI-I	4791	ADESIVO ACRILICO/COLA DE CONTATO	KG	23,25	23,25
SINAPI-I	157	ADESIVO ESTRUTURAL A BASE DE RESINA EPOXI PARA INJECAO EM TRINCAS, BICOMPONENTE, BAIXA VISCOSIDADE	KG	88,46	88,46
SINAPI-I	156	ADESIVO ESTRUTURAL A BASE DE RESINA EPOXI, BICOMPONENTE, FLUIDO	KG	31,50	31,50
SINAPI-I	131	ADESIVO ESTRUTURAL A BASE DE RESINA EPOXI, BICOMPONENTE, PASTOSO (TIXOTROPICO)	KG	26,93	26,93
SINAPI-I	39719	ADESIVO LIQUIDO A BASE DE RESINAS PARA COLAGEM DE ESPUMA DE ISOLAMENTO TERMICO FLEXIVEL	L	53,23	53,23
SINAPI-I	21114	ADESIVO PARA TUBOS CPVC, *75* G	UN	11,40	11,40
SINAPI-I	119	ADESIVO PLASTICO PARA PVC, BISNAGA COM 75 GR	UN	4,50	4,50
SINAPI-I	20080	ADESIVO PLASTICO PARA PVC, FRASCO COM 175 GR	UN	12,90	12,90
SINAPI-I	122	ADESIVO PLASTICO PARA PVC, FRASCO COM 850 GR	UN	40,65	40,65
SINAPI-I	3410	ADESIVO/COLA PARA EPS (ISOPOR) E OUTROS MATERIAIS	KG	13,06	13,06
SINAPI-I	124	ADITIVO ACELERADOR DE PEGA E ENDURECIMENTO PARA ARGAMASSAS E CONCRETOS, LIQUIDO E ISENTO DE CLORETOS	L	10,38	10,38
SINAPI-I	7334	ADITIVO ADESIVO LIQUIDO PARA ARGAMASSAS DE REVESTIMENTOS CIMENTICIOS	L	7,75	7,75
SINAPI-I	123	ADITIVO IMPERMEABILIZANTE DE PEGA NORMAL PARA ARGAMASSAS E CONCRETOS SEM ARMACAO, LIQUIDO E ISENTO DE CLORETOS	L	4,25	4,25
SINAPI-I	127	ADITIVO IMPERMEABILIZANTE DE PEGA ULTRARRAPIDA, LIQUIDO E ISENTO DE CLORETOS	L	10,14	10,14
SINAPI-I	41373	ADITIVO LIQUIDO IMPERMEABILIZANTE CRISTALIZANTE	L	14,13	14,13
SINAPI-I	133	ADITIVO LIQUIDO INCORPORADOR DE AR PARA CONCRETO E ARGAMASSA, LIQUIDO E ISENTO DE CLORETOS	L	4,21	4,21
SINAPI-I	43617	ADITIVO PLASTIFICANTE E ESTABILIZADOR PARA ARGAMASSAS DE ASSENTAMENTO E REBOCO, LIQUIDO E ISENTO DE CLORETOS	L	4,70	4,70

FONTE	CÓDIGO	DESCRIÇÃO	UNIDADE	DESONERADO	NÃO DESONERADO
SINAPI-I	132	ADITIVO PLASTIFICANTE RETARDADOR DE PEGA E REDUTOR DE AGUA PARA CONCRETO, LIQUIDO E ISENTO DE CLORETOS	L	4,37	4,37
SINAPI-I	43618	ADITIVO SUPERPLASTIFICANTE DE PEGA NORMAL PARA CONCRETO, LIQUIDO E ISENTO DE CLORETOS	KG	11,00	11,00
SINAPI-I	37476	ADUELA/GALERIA DE CONCRETO ARMADO, SECAO RETANGULAR 1.50 X 1.50 M (L X A), C = 1.00 M, E = 20 CM	UN	1.358,75	1.358,75
SINAPI-I	37478	ADUELA/GALERIA DE CONCRETO ARMADO, SECAO RETANGULAR 2.00 X 2.00 M (L X A), C = 1.00 M, E = 20 CM	UN	1.922,27	1.922,27
SINAPI-I	37477	ADUELA/GALERIA DE CONCRETO ARMADO, SECAO RETANGULAR 2.50 X 2.50 M (L X A), C = 1.00 M, E = 20 CM	UN	2.352,18	2.352,18
SINAPI-I	37479	ADUELA/GALERIA DE CONCRETO ARMADO, SECAO RETANGULAR 3.00 X 3.00 M (L X A), C = 1.00 M, E = 20 CM	UN	2.941,13	2.941,13
SINAPI-I	4319	AFASTADOR PARA TELHA DE FIBROCIMENTO CANALETE 90 OU KALHETAO	UN	1,06	1,06
SINAPI-I	42409	AGENTE DE CURA, PROTETOR DA EVAPORACAO DA AGUA DE HIDRATACAO DO CONCRETO	KG	6,92	6,92
SINAPI-I	40553	AGREGADO RECICLADO, TIPO RACHAO RECICLADO CINZA, CLASSE A	M3	34,08	34,08
SINAPI-I	13003	AGUA SANITARIA	L	2,75	2,75
SINAPI-I	6114	AJUDANTE DE ARMADOR	H	10,28	11,89
SINAPI-I	40912	AJUDANTE DE ARMADOR (MENSALISTA)	MES	1.824,21	2.112,02
SINAPI-I	247	AJUDANTE DE ELETRICISTA	H	10,37	12,00
SINAPI-I	40919	AJUDANTE DE ELETRICISTA (MENSALISTA)	MES	1.839,58	2.129,82
SINAPI-I	25958	AJUDANTE DE ESTRUTURAS METALICAS	H	10,44	12,09
SINAPI-I	40984	AJUDANTE DE ESTRUTURAS METALICAS (MENSALISTA)	MES	1.854,98	2.147,65
SINAPI-I	248	AJUDANTE DE OPERACAO EM GERAL	H	10,63	12,30
SINAPI-I	41086	AJUDANTE DE OPERACAO EM GERAL (MENSALISTA)	MES	1.887,64	2.185,46
SINAPI-I	34466	AJUDANTE DE PINTOR	H	10,63	12,30
SINAPI-I	41083	AJUDANTE DE PINTOR (MENSALISTA)	MES	1.887,64	2.185,46
SINAPI-I	252	AJUDANTE DE SERRALHEIRO	H	11,02	12,75
SINAPI-I	40909	AJUDANTE DE SERRALHEIRO (MENSALISTA)	MES	1.956,66	2.265,36
SINAPI-I	242	AJUDANTE ESPECIALIZADO	H	12,51	14,47
SINAPI-I	41085	AJUDANTE ESPECIALIZADO (MENSALISTA)	MES	2.220,01	2.570,26
SINAPI-I	427	ALCA PREFORMADA DE CONTRA POSTE, EM ACO GALVANIZADO, PARA CABO 3/16", COMPRIMENTO *860* MM	UN	4,89	4,89
SINAPI-I	417	ALCA PREFORMADA DE DISTRIBUICAO, EM ACO GALVANIZADO, PARA CABO DE ALUMINIO DIAMETRO 16 A 25 MM	UN	2,30	2,30
SINAPI-I	11273	ALCA PREFORMADA DE DISTRIBUICAO, EM ACO GALVANIZADO, PARA CONDUTORES DE ALUMINIO AWG 1/0 (CAA 6/1 OU CA 7 FIOS)	UN	7,15	7,15
SINAPI-I	11272	ALCA PREFORMADA DE DISTRIBUICAO, EM ACO GALVANIZADO, PARA CONDUTORES DE ALUMINIO AWG 2 (CAA 6/1 OU CA 7 FIOS)	UN	4,31	4,31
SINAPI-I	11275	ALCA PREFORMADA DE SERVICO, EM ACO GALVANIZADO, PARA CONDUTORES DE ALUMINIO AWG 4 (CAA 6/1)	UN	1,73	1,73
SINAPI-I	11274	ALCA PREFORMADA DE SERVICO, EM ACO GALVANIZADO, PARA CONDUTORES DE ALUMINIO AWG 6 (CAA 6/1)	UN	1,32	1,32
SINAPI-I	38470	ALICATE DE CORTE DIAGONAL 6 " COM ISOLAMENTO	UN	22,53	22,53
SINAPI-I	38547	ALICATE DE CRIMPAR RJ11, RJ12 E RJ45	UN	61,48	61,48
SINAPI-I	38469	ALICATE DE PRESSAO PARA SOLDA DE CHAPA 18 "	UN	66,10	66,10
SINAPI-I	38467	ALICATE DE PRESSAO 11 " PARA SOLDA, TIPO C	UN	37,19	37,19
SINAPI-I	38468	ALICATE DE PRESSAO 11 " PARA SOLDA, TIPO U	UN	40,93	40,93
SINAPI-I	38471	ALICATE PARA ANEIS DE PISTAO, CAPACIDADE 50 A 100 MM	UN	53,15	53,15
SINAPI-I	37370	ALIMENTACAO - HORISTA (COLETADO CAIXA)	H	0,82	0,82
SINAPI-I	40862	ALIMENTACAO - MENSALISTA (COLETADO CAIXA)	MES	155,51	155,51
SINAPI-I	10658	ALISADORA DE CONCRETO COM MOTOR A GASOLINA DE 5,5 HP, PESO COM MOTOR DE 78 KG, 4 PAS	UN	6.445,00	6.445,00
SINAPI-I	253	ALMOXARIFE	H	14,75	17,07
SINAPI-I	40809	ALMOXARIFE (MENSALISTA)	MES	2.615,10	3.027,69
SINAPI-I	42428	ALONGADOR COM TRES ALTURAS, EM TUBO DE ACO CARBONO, PINTURA NO PROCESSO ELETROSTATICO - EQUIPAMENTO DE GINASTICA PARA ACADEMIA AO AR LIVRE / ACADEMIA DA TERCEIRA IDADE - ATI	UN	1.300,00	1.300,00
SINAPI-I	583	ALUMINIO ANODIZADO	KG	38,13	38,13
SINAPI-I	299	ANEL BORRACHA DN 100 MM, PARA TUBO SERIE REFORCADA ESGOTO PREDIAL	UN	1,69	1,69
SINAPI-I	298	ANEL BORRACHA DN 75 MM, PARA TUBO SERIE REFORCADA ESGOTO PREDIAL	UN	1,70	1,70
SINAPI-I	295	ANEL BORRACHA PARA TUBO ESGOTO PREDIAL DN 40 MM (NBR 5688)	UN	1,01	1,01
SINAPI-I	296	ANEL BORRACHA PARA TUBO ESGOTO PREDIAL DN 50 MM (NBR 5688)	UN	1,05	1,05
SINAPI-I	297	ANEL BORRACHA PARA TUBO ESGOTO PREDIAL DN 75 MM (NBR 5688)	UN	1,49	1,49
SINAPI-I	301	ANEL BORRACHA PARA TUBO ESGOTO PREDIAL, DN 100 MM (NBR 5688)	UN	1,87	1,87
SINAPI-I	300	ANEL BORRACHA, DN 150 MM, PARA TUBO SERIE REFORCADA ESGOTO PREDIAL	UN	7,85	7,85
SINAPI-I	20084	ANEL BORRACHA, DN 40 MM, PARA TUBO SERIE REFORCADA ESGOTO PREDIAL	UN	1,01	1,01
SINAPI-I	20085	ANEL BORRACHA, DN 50 MM, PARA TUBO SERIE REFORCADA ESGOTO PREDIAL	UN	0,94	0,94
SINAPI-I	311	ANEL BORRACHA, PARA TUBO PVC DEFOFO, DN 100 MM (NBR 7665)	UN	6,08	6,08
SINAPI-I	318	ANEL BORRACHA, PARA TUBO PVC DEFOFO, DN 150 MM (NBR 7665)	UN	10,65	10,65
SINAPI-I	319	ANEL BORRACHA, PARA TUBO PVC DEFOFO, DN 200 MM (NBR 7665)	UN	20,11	20,11
SINAPI-I	320	ANEL BORRACHA, PARA TUBO PVC DEFOFO, DN 250 MM (NBR 7665)	UN	63,94	63,94
SINAPI-I	314	ANEL BORRACHA, PARA TUBO PVC DEFOFO, DN 300 MM (NBR 7665)	UN	98,22	98,22
SINAPI-I	303	ANEL BORRACHA, PARA TUBO PVC, REDE COLETOR ESGOTO, DN 100 MM (NBR 7362)	UN	2,54	2,54
SINAPI-I	304	ANEL BORRACHA, PARA TUBO PVC, REDE COLETOR ESGOTO, DN 125 MM (NBR 7362)	UN	3,89	3,89
SINAPI-I	305	ANEL BORRACHA, PARA TUBO PVC, REDE COLETOR ESGOTO, DN 150 MM (NBR 7362)	UN	6,64	6,64
SINAPI-I	306	ANEL BORRACHA, PARA TUBO PVC, REDE COLETOR ESGOTO, DN 200 MM (NBR 7362)	UN	7,98	7,98
SINAPI-I	307	ANEL BORRACHA, PARA TUBO PVC, REDE COLETOR ESGOTO, DN 250 MM (NBR 7362)	UN	15,77	15,77
SINAPI-I	309	ANEL BORRACHA, PARA TUBO PVC, REDE COLETOR ESGOTO, DN 350 MM (NBR 7362)	UN	32,31	32,31
SINAPI-I	310	ANEL BORRACHA, PARA TUBO PVC, REDE COLETOR ESGOTO, DN 400 MM (NBR 7362)	UN	40,98	40,98
SINAPI-I	328	ANEL BORRACHA, PARA TUBO/CONEXAO PVC PBA, DN 100 MM, PARA REDE AGUA	UN	4,89	4,89
SINAPI-I	325	ANEL BORRACHA, PARA TUBO/CONEXAO PVC PBA, DN 50 MM, PARA REDE AGUA	UN	1,89	1,89
SINAPI-I	20326	ANEL BORRACHA, PARA TUBO/CONEXAO PVC PBA, DN 60 MM, PARA REDE AGUA	UN	5,08	5,08
SINAPI-I	329	ANEL BORRACHA, PARA TUBO/CONEXAO PVC PBA, DN 75 MM, PARA REDE AGUA	UN	6,25	6,25
SINAPI-I	308	ANEL BORRACHA, PARA TUBO, PVC REDE COLETOR ESGOTO, DN 300 MM (NBR 7362)	UN	21,06	21,06
SINAPI-I	39642	ANEL DE BORRACHA PARA VEDACAO DE DUTO PEAD CORRUGADO PARA ELETRICA, DN 1 1/2"	UN	1,28	1,28
SINAPI-I	39641	ANEL DE BORRACHA PARA VEDACAO DE DUTO PEAD CORRUGADO PARA ELETRICA, DN 1 1/4"	UN	0,89	0,89
SINAPI-I	39643	ANEL DE BORRACHA PARA VEDACAO DE DUTO PEAD CORRUGADO PARA ELETRICA, DN 2"	UN	3,55	3,55
SINAPI-I	39644	ANEL DE BORRACHA PARA VEDACAO DE DUTO PEAD CORRUGADO PARA ELETRICA, DN 3"	UN	4,58	4,58
SINAPI-I	39645	ANEL DE BORRACHA PARA VEDACAO DE DUTO PEAD CORRUGADO PARA ELETRICA, DN 4"	UN	5,92	5,92
SINAPI-I	12548	ANEL DE CONCRETO ARMADO, D = *1,10* M, H = 0,30 M	UN	67,95	67,95
SINAPI-I	13113	ANEL DE CONCRETO ARMADO, D = 0,60 M, H = 0,10 M	UN	27,85	27,85
SINAPI-I	13114	ANEL DE CONCRETO ARMADO, D = 0,60 M, H = 0,15 M	UN	33,90	33,90
SINAPI-I	12530	ANEL DE CONCRETO ARMADO, D = 0,60 M, H = 0,30 M	UN	41,31	41,31
SINAPI-I	12531	ANEL DE CONCRETO ARMADO, D = 0,60 M, H = 0,40 M	UN	46,21	46,21
SINAPI-I	12532	ANEL DE CONCRETO ARMADO, D = 0,60 M, H = 0,50 M	UN	56,51	56,51
SINAPI-I	12533	ANEL DE CONCRETO ARMADO, D = 0,80 M, H = 0,30 M	UN	67,41	67,41
SINAPI-I	12544	ANEL DE CONCRETO ARMADO, D = 0,80 M, H = 0,50 M	UN	82,34	82,34
SINAPI-I	12546	ANEL DE CONCRETO ARMADO, D = 1,00 M, H = 0,40 M	UN	85,24	85,24
SINAPI-I	12547	ANEL DE CONCRETO ARMADO, D = 1,00 M, H = 0,50 M	UN	99,12	99,12
SINAPI-I	12551	ANEL DE CONCRETO ARMADO, D = 1,20 M, H = 0,50 M	UN	107,94	107,94
SINAPI-I	12563	ANEL DE CONCRETO ARMADO, D = 1,50 M, H = 0,50 M	UN	169,54	169,54
SINAPI-I	12565	ANEL DE CONCRETO ARMADO, D = 2,00 M, H = 0,50 M	UN	266,79	266,79
SINAPI-I	12567	ANEL DE CONCRETO ARMADO, D = 2,50 M, H = 0,50 M	UN	347,15	347,15
SINAPI-I	12568	ANEL DE CONCRETO ARMADO, D = 3,00 M, H = 0,50 M	UN	573,21	573,21
SINAPI-I	11789	ANEL DE DISTRIBUICAO EM ACO GALVANIZADO PARA FIO FE-160	UN	0,65	0,65
SINAPI-I	20975	ANEL DE EXPANSAO EM COBRE, ENGATE RAPIDO 1 1/2", PARA EMPATACAO MANGUEIRA DE COMBATE A INCENDIO PREDIAL	UN	7,21	7,21
SINAPI-I	20976	ANEL DE EXPANSAO EM COBRE, ENGATE RAPIDO 2 1/2", PARA EMPATACAO MANGUEIRA DE COMBATE A INCENDIO PREDIAL	UN	10,89	10,89
SINAPI-I	40340	ANEL DE VEDACAO/JUNTA ELASTICA, H = *16* MM, PARA TUBO DE CONCRETO DN 300 MM	UN	49,52	49,52
SINAPI-I	40341	ANEL DE VEDACAO/JUNTA ELASTICA, H = *16* MM, PARA TUBO DE CONCRETO DN 400 MM	UN	58,64	58,64
SINAPI-I	40342	ANEL DE VEDACAO/JUNTA ELASTICA, H = *16* MM, PARA TUBO DE CONCRETO DN 500 MM	UN	74,34	74,34

FONTE	CÓDIGO	DESCRIÇÃO	UNIDADE	DESONERADO	NÃO DESONERADO
SINAPI-I	40343	ANEL DE VEDACAO/JUNTA ELASTICA, H = *16* MM, PARA TUBO DE CONCRETO DN 600 MM	UN	91,20	91,20
SINAPI-I	40344	ANEL DE VEDACAO/JUNTA ELASTICA, H = *18* MM, PARA TUBO DE CONCRETO DN 700 MM	UN	96,42	96,42
SINAPI-I	40345	ANEL DE VEDACAO/JUNTA ELASTICA, H = *19* MM, PARA TUBO DE CONCRETO DN 800 MM	UN	120,39	120,39
SINAPI-I	40346	ANEL DE VEDACAO/JUNTA ELASTICA, H = *19* MM, PARA TUBO DE CONCRETO DN 900 MM	UN	113,25	113,25
SINAPI-I	40347	ANEL DE VEDACAO/JUNTA ELASTICA, H = *21* MM, PARA TUBO DE CONCRETO DN 1000 MM	UN	140,03	140,03
SINAPI-I	38840	ANEL DESLIZANTE / TRADICIONAL, METALICO, PARA TUBO PEX, DN 16 MM	UN	1,98	1,98
SINAPI-I	38841	ANEL DESLIZANTE / TRADICIONAL, METALICO, PARA TUBO PEX, DN 20 MM	UN	2,20	2,20
SINAPI-I	38842	ANEL DESLIZANTE / TRADICIONAL, METALICO, PARA TUBO PEX, DN 25 MM	UN	4,35	4,35
SINAPI-I	38843	ANEL DESLIZANTE / TRADICIONAL, METALICO, PARA TUBO PEX, DN 32 MM	UN	6,80	6,80
SINAPI-I	13761	APARELHO CORTE OXI-ACETILENO PARA SOLDA E CORTE CONTENDO MACARICO SOLDA, BICO DE CORTE, CILINDROS, REGULADORES, MANGUEIRAS E CARRINHO	UN	3.001,64	3.001,64
SINAPI-I	12888	APARELHO DE APOIO DE NEOPRENE FRETADO, 60 X 45 X 7,6 CM, COM FRETAGEM DE ACO DE 4 MM INTERCALADAS COM ELASTOMERO DE 11 MM E REVESTIMENTO FINAL COM ELASTOMERO DE 6 MM	DM3	91,88	91,88
SINAPI-I	12889	APARELHO DE APOIO DE NEOPRENE SIMPLES/ NAO FRETADO, 100 X 100 CM, ESPESSURA 6,3 MM	DM3	60,00	60,00
SINAPI-I	4814	APARELHO SINALIZADOR LUMINOSO COM LED, PARA SAIDA GARAGEM, COM 2 LENTES EM POLICARBONATO, BIVOLT (INCLUI SUPORTE DE FIXACAO)	UN	98,94	98,94
SINAPI-I	25967	APOIO DO PORTA DENTE PARA FRESADORA DE ASFALTO	UN	1.741,31	1.741,31
SINAPI-I	6122	APONTADOR OU APROPRIADOR DE MAO DE OBRA	H	14,40	16,66
SINAPI-I	40810	APONTADOR OU APROPRIADOR DE MAO DE OBRA (MENSALISTA)	MES	2.552,82	2.955,59
SINAPI-I	21100	AQUECEDOR DE AGUA A GAS GLP/GN COM CAPACIDADE DE ARMAZENAMENTO DE 50 A 80 L	UN	2.147,63	2.147,63
SINAPI-I	11816	AQUECEDOR DE AGUA ELETRICO RESERVATORIO DE 100 L CILINDRICO EM COBRE, REFORCADO COM ACO CARBONO, MONOFASICO, TENSAO NOMINAL 220 V	UN	2.290,00	2.290,00
SINAPI-I	11814	AQUECEDOR DE AGUA ELETRICO RESERVATORIO DE 500 L CILINDRICO EM COBRE, REFORCADO COM ACO CARBONO, MONOFASICO, TENSAO NOMINAL 220 V	UN	4.984,75	4.984,75
SINAPI-I	14186	AQUECEDOR DE AGUA ELETRICO RESERVATORIO DE 500 L CILINDRICO EM COBRE, REFORCADO COM ACO CARBONO, TRIFASICO, TENSAO NOMINAL 220/380/400 V, POTENCIA 24 KW	UN	6.259,03	6.259,03
SINAPI-I	14185	AQUECEDOR DE AGUA ELETRICO RESERVATORIO DE 700 L CILINDRICO EM COBRE, REFORCADO COM ACO CARBONO, MONOFASICO, TENSAO NOMINAL 220 V	UN	8.107,88	8.107,88
SINAPI-I	11811	AQUECEDOR DE AGUA ELETRICO HORIZONTAL, RESERVATORIO DE 200 L CILINDRICO EM COBRE, REFORCADO COM ACO CARBONO, MONOFASICO, TENSAO NOMINAL 220 V	UN	3.100,15	3.100,15
SINAPI-I	26038	AQUECEDOR DE OLEO BPF (FLUIDO) TERMICO, CAPACIDADE DE 300.000 KCAL/H	UN	202.992,51	202.992,51
SINAPI-I	34482	AQUECEDOR SOLAR CAPACIDADE DO RESERVATORIO 800 L, INCLUI 8 PLACAS COLETORAS DE 1,42 M2	UN	4.191,83	4.191,83
SINAPI-I	34469	AQUECEDOR SOLAR CAPACIDADE DO RESERVATORIO 1000 L, INCLUI 10 PLACAS COLETORAS DE 1,42 M2	UN	6.484,25	6.484,25
SINAPI-I	34472	AQUECEDOR SOLAR CAPACIDADE DO RESERVATORIO 200 L, INCLUI 2 PLACAS COLETORAS DE 1,42 M2	UN	1.995,00	1.995,00
SINAPI-I	34476	AQUECEDOR SOLAR CAPACIDADE DO RESERVATORIO 400L, INCLUI 4 PLACAS COLETORAS DE 1,42 M2	UN	3.381,80	3.381,80
SINAPI-I	34477	AQUECEDOR SOLAR CAPACIDADE DO RESERVATORIO 600 L, INCLUI 6 PLACAS COLETORAS DE 1,42 M2	UN	4.488,31	4.488,31
SINAPI-I	42425	AR CONDICIONADO SPLIT INVERTER, HI-WALL (PAREDE), 12000 BTU/H, CICLO FRIO, 60HZ, CLASSIFICACAO A (SELO PROCEL), GAS HFC, CONTROLE S/FIO	UN	1.876,35	1.876,35
SINAPI-I	42422	AR CONDICIONADO SPLIT INVERTER, HI-WALL (PAREDE), 18000 BTU/H, CICLO FRIO, 60HZ, CLASSIFICACAO A (SELO PROCEL), GAS HFC, CONTROLE S/FIO	UN	2.785,50	2.785,50
SINAPI-I	43184	AR CONDICIONADO SPLIT INVERTER, HI-WALL (PAREDE), 24000 BTU/H, CICLO FRIO, 60HZ, CLASSIFICACAO A - SELO PROCEL, GAS HFC, CONTROLE S/FIO	UN	3.849,83	3.849,83
SINAPI-I	42424	AR CONDICIONADO SPLIT INVERTER, HI-WALL (PAREDE), 9000 BTU/H, CICLO FRIO, 60HZ, CLASSIFICACAO A (SELO PROCEL), GAS HFC, CONTROLE S/FIO	UN	1.675,74	1.675,74
SINAPI-I	42421	AR CONDICIONADO SPLIT INVERTER, PISO TETO, APRESENTANDO ENTRE 54000 E 58000 BTU/H, CICLO FRIO, 60HZ, CLASSIFICACAO ENERGETICA A OU B (SELO PROCEL), GAS HFC, CONTROLE S/FIO	UN	15.257,44	15.257,44
SINAPI-I	42416	AR CONDICIONADO SPLIT INVERTER, PISO TETO, 18000 BTU/H, CICLO FRIO, 60HZ, CLASSIFICACAO ENERGETICA A OU B (SELO PROCEL), GAS HFC, CONTROLE S/FIO	UN	7.223,93	7.223,93
SINAPI-I	42417	AR CONDICIONADO SPLIT INVERTER, PISO TETO, 24000 BTU/H, CICLO FRIO, 60HZ, CLASSIFICACAO ENERGETICA A OU B (SELO PROCEL), GAS HFC, CONTROLE S/FIO	UN	8.098,61	8.098,61
SINAPI-I	42419	AR CONDICIONADO SPLIT INVERTER, PISO TETO, 36000 BTU/H, CICLO FRIO, 60HZ, CLASSIFICACAO ENERGETICA A OU B (SELO PROCEL), GAS HFC, CONTROLE S/FIO	UN	9.149,71	9.149,71
SINAPI-I	42420	AR CONDICIONADO SPLIT INVERTER, PISO TETO, 48000 BTU/H, CICLO FRIO, 60HZ, CLASSIFICACAO ENERGETICA A OU B (SELO PROCEL), GAS HFC, CONTROLE S/FIO	UN	12.575,60	12.575,60
SINAPI-I	43195	AR CONDICIONADO SPLIT ON/OFF, CASSETE (TETO), FRIO 4 VIAS 18000 BTUS/H, CLASSIFICACAO ENERGETICA C - SELO PROCEL, GAS HFC, CONTROLE S/ FIO	UN	4.428,05	4.428,05
SINAPI-I	43196	AR CONDICIONADO SPLIT ON/OFF, CASSETE (TETO), FRIO 4 VIAS 24000 BTUS/H, CLASSIFICACAO ENERGETICA C - SELO PROCEL, GAS HFC, CONTROLE S/ FIO	UN	5.487,93	5.487,93
SINAPI-I	43198	AR CONDICIONADO SPLIT ON/OFF, CASSETE (TETO), FRIO 4 VIAS 36000 BTUS/H, CLASSIFICACAO ENERGETICA C - SELO PROCEL, GAS HFC, CONTROLE S/ FIO	UN	8.154,93	8.154,93
SINAPI-I	43199	AR CONDICIONADO SPLIT ON/OFF, CASSETE (TETO), FRIO 4 VIAS 48000 BTUS/H, CLASSIFICACAO ENERGETICA C - SELO PROCEL, GAS HFC, CONTROLE S/ FIO	UN	8.453,76	8.453,76
SINAPI-I	43200	AR CONDICIONADO SPLIT ON/OFF, CASSETE (TETO), FRIO 4 VIAS 60000 BTUS/H, CLASSIFICACAO ENERGETICA C - SELO PROCEL, GAS HFC, CONTROLE S/ FIO	UN	9.701,30	9.701,30
SINAPI-I	39556	AR CONDICIONADO SPLIT ON/OFF, CASSETE (TETO), 18000 BTUS/H, CICLO QUENTE/FRIO, 60 HZ, CLASSIFICACAO ENERGETICA C - SELO PROCEL, GAS HFC, CONTROLE S/ FIO	UN	5.298,57	5.298,57
SINAPI-I	39557	AR CONDICIONADO SPLIT ON/OFF, CASSETE (TETO), 24000 BTUS/H, CICLO QUENTE/FRIO, 60 HZ, CLASSIFICACAO ENERGETICA C - SELO PROCEL, GAS HFC, CONTROLE S/ FIO	UN	5.705,40	5.705,40
SINAPI-I	39559	AR CONDICIONADO SPLIT ON/OFF, CASSETE (TETO), 36000 BTUS/H, CICLO QUENTE/FRIO, 60 HZ, CLASSIFICACAO ENERGETICA A - SELO PROCEL, GAS HFC, CONTROLE S/ FIO	UN	8.431,48	8.431,48
SINAPI-I	39560	AR CONDICIONADO SPLIT ON/OFF, CASSETE (TETO), 48000 BTUS/H, CICLO QUENTE/FRIO, 60 HZ, CLASSIFICACAO ENERGETICA A - SELO PROCEL, GAS HFC, CONTROLE S/ FIO	UN	9.754,40	9.754,40
SINAPI-I	39561	AR CONDICIONADO SPLIT ON/OFF, CASSETE (TETO), 60000 BTUS/H, CICLO QUENTE/FRIO, 60 HZ, CLASSIFICACAO ENERGETICA A - SELO PROCEL, GAS HFC, CONTROLE S/ FIO	UN	10.204,35	10.204,35
SINAPI-I	43190	AR CONDICIONADO SPLIT ON/OFF, HI-WALL (PAREDE), 12000 BTUS/H, CICLO FRIO, 60 HZ, CLASSIFICACAO ENERGETICA A - SELO PROCEL, GAS HFC, CONTROLE S/ FIO	UN	1.505,89	1.505,89
SINAPI-I	39555	AR CONDICIONADO SPLIT ON/OFF, HI-WALL (PAREDE), 12000 BTUS/H, CICLO QUENTE/FRIO, 60 HZ, CLASSIFICACAO ENERGETICA A - SELO PROCEL, GAS HFC, CONTROLE S/ FIO	UN	1.628,99	1.628,99
SINAPI-I	43191	AR CONDICIONADO SPLIT ON/OFF, HI-WALL (PAREDE), 18000 BTUS/H, CICLO FRIO, 60 HZ, CLASSIFICACAO ENERGETICA A - SELO PROCEL, GAS HFC, CONTROLE S/ FIO	UN	2.166,77	2.166,77
SINAPI-I	39548	AR CONDICIONADO SPLIT ON/OFF, HI-WALL (PAREDE), 18000 BTUS/H, CICLO QUENTE/FRIO, 60 HZ, CLASSIFICACAO ENERGETICA A - SELO PROCEL, GAS HFC, CONTROLE S/ FIO	UN	2.416,29	2.416,29
SINAPI-I	43192	AR CONDICIONADO SPLIT ON/OFF, HI-WALL (PAREDE), 24000 BTUS/H, CICLO FRIO, 60 HZ, CLASSIFICACAO ENERGETICA A - SELO PROCEL, GAS HFC, CONTROLE S/ FIO	UN	2.838,28	2.838,28
SINAPI-I	39554	AR CONDICIONADO SPLIT ON/OFF, HI-WALL (PAREDE), 24000 BTUS/H, CICLO QUENTE/FRIO, 60 HZ, CLASSIFICACAO ENERGETICA A - SELO PROCEL, GAS HFC, CONTROLE S/ FIO	UN	3.195,18	3.195,18
SINAPI-I	43194	AR CONDICIONADO SPLIT ON/OFF, HI-WALL (PAREDE), 9000 BTUS/H, CICLO FRIO, 60 HZ, CLASSIFICACAO ENERGETICA A - SELO PROCEL, GAS HFC, CONTROLE S/ FIO	UN	1.290,05	1.290,05
SINAPI-I	39551	AR CONDICIONADO SPLIT ON/OFF, HI-WALL (PAREDE), 9000 BTUS/H, CICLO QUENTE/FRIO, 60 HZ, CLASSIFICACAO ENERGETICA A - SELO PROCEL, GAS HFC, CONTROLE S/ FIO	UN	1.420,48	1.420,48
SINAPI-I	43185	AR CONDICIONADO SPLIT ON/OFF, PISO TETO, 18.000 BTU/H, CICLO FRIO, 60HZ, CLASSIFICACAO ENERGETICA C - SELO PROCEL, GAS HFC, CONTROLE S/FIO	UN	4.036,76	4.036,76
SINAPI-I	43186	AR CONDICIONADO SPLIT ON/OFF, PISO TETO, 24.000 BTU/H, CICLO FRIO, 60HZ, CLASSIFICACAO ENERGETICA C - SELO PROCEL, GAS HFC, CONTROLE S/FIO	UN	4.257,97	4.257,97
SINAPI-I	43187	AR CONDICIONADO SPLIT ON/OFF, PISO TETO, 36.000 BTU/H, CICLO FRIO, 60HZ, CLASSIFICACAO ENERGETICA C - SELO PROCEL, GAS HFC, CONTROLE S/FIO	UN	5.650,37	5.650,37
SINAPI-I	43188	AR CONDICIONADO SPLIT ON/OFF, PISO TETO, 48.000 BTU/H, CICLO FRIO, 60HZ, CLASSIFICACAO ENERGETICA C - SELO PROCEL, GAS HFC, CONTROLE S/FIO	UN	6.846,18	6.846,18
SINAPI-I	43189	AR CONDICIONADO SPLIT ON/OFF, PISO TETO, 60.000 BTU/H, CICLO FRIO, 60HZ, CLASSIFICACAO ENERGETICA C - SELO PROCEL, GAS HFC, CONTROLE S/FIO	UN	7.700,81	7.700,81

FONTE	CÓDIGO	DESCRIÇÃO	UNIDADE	DESONERADO	NÃO DESONERADO
SINAPI-I	39580	AR-CONDICIONADO FRIO SPLITAO INVERTER 30 TR	UN	60.685,51	60.685,51
SINAPI-I	39577	AR-CONDICIONADO FRIO SPLITAO MODULAR 10 TR	UN	18.994,43	18.994,43
SINAPI-I	39578	AR-CONDICIONADO FRIO SPLITAO MODULAR 15 TR	UN	24.512,69	24.512,69
SINAPI-I	39579	AR-CONDICIONADO FRIO SPLITAO MODULAR 20 TR	UN	35.664,05	35.664,05
SINAPI-I	39826	AR-CONDICIONADO SPLIT INVERTER, PISO TETO, 24000 BTU/H, QUENTE/FRIO, 60HZ, CLASSIFICACAO ENERGETICA A - SELO PROCEL, GAS HFC, CONTROLE S/FIO	UN	4.380,19	4.380,19
SINAPI-I	10700	ARADO REVERSIVEL COM 3 DISCOS DE 26" X 6MM REBOCAVEL	UN	12.304,58	12.304,58
SINAPI-I	346	ARAME DE ACO OVALADO 15 X 17 (45,7 KG, 700 KGF), ROLO 1000 M	KG	14,80	14,80
SINAPI-I	3312	ARAME DE AMARRACAO PARA GABIAO GALVANIZADO, DIAMETRO 2,2 MM	KG	15,50	15,50
SINAPI-I	339	ARAME FARPADO GALVANIZADO, 14 BWG (2,11 MM), CLASSE 250	M	0,76	0,76
SINAPI-I	340	ARAME FARPADO GALVANIZADO, 16 BWG (1,65 MM), CLASSE 250	M	0,69	0,69
SINAPI-I	43130	ARAME GALVANIZADO 12 BWG, D = 2,76 MM (0,048 KG/M) OU 14 BWG, D = 2,11 MM (0,026 KG/M)	KG	12,50	12,50
SINAPI-I	344	ARAME GALVANIZADO 16 BWG, D = 1,65MM (0,0166 KG/M)	KG	16,43	16,43
SINAPI-I	345	ARAME GALVANIZADO 18 BWG, D = 1,24MM (0,009 KG/M)	KG	17,83	17,83
SINAPI-I	43131	ARAME GALVANIZADO 6 BWG, D = 5,16 MM (0,157 KG/M), OU 8 BWG, D = 4,19 MM (0,101 KG/M), OU 10 BWG, D = 3,40 MM (0,0713 KG/M)	KG	14,52	14,52
SINAPI-I	3313	ARAME PROTEGIDO COM POLIMERO PARA GABIAO, DIAMETRO 2,2 MM	KG	19,95	19,95
SINAPI-I	43132	ARAME RECOZIDO 16 BWG, D = 1,60 MM (0,016 KG/M) OU 18 BWG, D = 1,25 MM (0,01 KG/M)	KG	11,76	11,76
SINAPI-I	369	AREIA AMARELA, AREIA BARRADA OU ARENOSO (RETIRADA NO AREAL, SEM TRANSPORTE)	M3	66,71	66,71
SINAPI-I	366	AREIA FINA - POSTO JAZIDA/FORNECEDOR (RETIRADO NA JAZIDA, SEM TRANSPORTE)	M3	75,00	75,00
SINAPI-I	367	AREIA GROSSA - POSTO JAZIDA/FORNECEDOR (RETIRADO NA JAZIDA, SEM TRANSPORTE)	M3	63,34	63,34
SINAPI-I	370	AREIA MEDIA - POSTO JAZIDA/FORNECEDOR (RETIRADO NA JAZIDA, SEM TRANSPORTE)	M3	66,67	66,67
SINAPI-I	368	AREIA PARA ATERRO - POSTO JAZIDA/FORNECEDOR (RETIRADO NA JAZIDA, SEM TRANSPORTE)	M3	47,50	47,50
SINAPI-I	11075	AREIA PARA LEITO FILTRANTE (0,42 A 1,68 MM) - POSTO JAZIDA/FORNECEDOR (RETIRADO NA JAZIDA, SEM TRANSPORTE)	M3	1.037,19	1.037,19
SINAPI-I	11076	AREIA PRETA PARA EMBOCO - POSTO JAZIDA/FORNECEDOR (RETIRADO NA JAZIDA, SEM TRANSPORTE)	M3	79,17	79,17
SINAPI-I	1381	ARGAMASSA COLANTE AC I PARA CERAMICAS	KG	0,42	0,42
SINAPI-I	34353	ARGAMASSA COLANTE AC-II	KG	0,84	0,84
SINAPI-I	37595	ARGAMASSA COLANTE TIPO ACIII	KG	1,28	1,28
SINAPI-I	37596	ARGAMASSA COLANTE TIPO ACIII E	KG	1,90	1,90
SINAPI-I	371	ARGAMASSA INDUSTRIALIZADA MULTIUSO, PARA REVESTIMENTO INTERNO E EXTERNO E ASSENTAMENTO DE BLOCOS DIVERSOS	KG	0,37	0,37
SINAPI-I	37553	ARGAMASSA INDUSTRIALIZADA PARA CHAPISCO COLANTE	KG	1,42	1,42
SINAPI-I	37552	ARGAMASSA INDUSTRIALIZADA PARA CHAPISCO ROLADO	KG	1,82	1,82
SINAPI-I	36880	ARGAMASSA PARA REVESTIMENTO DECORATIVO MONOCAMADA, CORES CLARAS	KG	1,41	1,41
SINAPI-I	34355	ARGAMASSA PISO SOBRE PISO	KG	1,16	1,16
SINAPI-I	130	ARGAMASSA POLIMERICA DE REPARO ESTRUTURAL, BICOMPONENTE	KG	2,42	2,42
SINAPI-I	135	ARGAMASSA POLIMERICA IMPERMEABILIZANTE SEMIFLEXIVEL, BICOMPONENTE (MEMBRANA IMPERMEABILIZANTE ACRILICA)	KG	1,95	1,95
SINAPI-I	36886	ARGAMASSA PRONTA PARA CONTRAPISO	KG	0,44	0,44
SINAPI-I	374	ARGAMASSA PRONTA PARA REVESTIMENTO INTERNO EM PAREDES	KG	0,32	0,32
SINAPI-I	38546	ARGAMASSA USINADA AUTOADENSAVEL E AUTONIVELANTE PARA CONTRAPISO, INCLUI BOMBEAMENTO	M3	330,99	330,99
SINAPI-I	34549	ARGILA EXPANDIDA, GRANULOMETRIA 2215	M3	200,13	200,13
SINAPI-I	6081	ARGILA OU BARRO PARA ATERRO/REATERRO (COM TRANSPORTE ATE 10 KM)	M3	28,35	28,35
SINAPI-I	6077	ARGILA OU BARRO PARA ATERRO/REATERRO (RETIRADO NA JAZIDA, SEM TRANSPORTE)	M3	16,34	16,34
SINAPI-I	6079	ARGILA, ARGILA VERMELHA OU ARGILA ARENOSA (RETIRADA NA JAZIDA, SEM TRANSPORTE)	M3	9,33	9,33
SINAPI-I	1091	ARMACAO VERTICAL COM HASTE E CONTRA-PINO, EM CHAPA DE ACO GALVANIZADO 3/16", COM 1 ESTRIBO E 1 ISOLADOR	UN	19,47	19,47
SINAPI-I	1094	ARMACAO VERTICAL COM HASTE E CONTRA-PINO, EM CHAPA DE ACO GALVANIZADO 3/16", COM 1 ESTRIBO, SEM ISOLADOR	UN	13,62	13,62
SINAPI-I	1095	ARMACAO VERTICAL COM HASTE E CONTRA-PINO, EM CHAPA DE ACO GALVANIZADO 3/16", COM 2 ESTRIBOS, E 2 ISOLADORES	UN	28,95	28,95
SINAPI-I	1092	ARMACAO VERTICAL COM HASTE E CONTRA-PINO, EM CHAPA DE ACO GALVANIZADO 3/16", COM 2 ESTRIBOS, SEM ISOLADOR	UN	22,40	22,40
SINAPI-I	1093	ARMACAO VERTICAL COM HASTE E CONTRA-PINO, EM CHAPA DE ACO GALVANIZADO 3/16", COM 3 ESTRIBOS E 3 ISOLADORES	UN	52,31	52,31
SINAPI-I	1090	ARMACAO VERTICAL COM HASTE E CONTRA-PINO, EM CHAPA DE ACO GALVANIZADO 3/16", COM 3 ESTRIBOS, SEM ISOLADOR	UN	37,45	37,45
SINAPI-I	1096	ARMACAO VERTICAL COM HASTE E CONTRA-PINO, EM CHAPA DE ACO GALVANIZADO 3/16", COM 4 ESTRIBOS E 4 ISOLADORES	UN	67,40	67,40
SINAPI-I	1097	ARMACAO VERTICAL COM HASTE E CONTRA-PINO, EM CHAPA DE ACO GALVANIZADO 3/16", COM 4 ESTRIBOS, SEM ISOLADOR	UN	57,21	57,21
SINAPI-I	378	ARMADOR	H	14,73	17,05
SINAPI-I	40911	ARMADOR (MENSALISTA)	MES	2.614,92	3.027,48
SINAPI-I	33939	ARQUITETO JUNIOR	H	54,90	63,53
SINAPI-I	40815	ARQUITETO JUNIOR (MENSALISTA)	MES	9.732,52	11.268,04
SINAPI-I	34760	ARQUITETO PAISAGISTA	H	57,05	66,02
SINAPI-I	40935	ARQUITETO PAISAGISTA (MENSALISTA)	MES	10.112,56	11.708,03
SINAPI-I	33952	ARQUITETO PLENO	H	77,99	90,25
SINAPI-I	40816	ARQUITETO PLENO (MENSALISTA)	MES	13.824,26	16.005,33
SINAPI-I	33953	ARQUITETO SENIOR	H	103,12	119,34
SINAPI-I	40817	ARQUITETO SENIOR (MENSALISTA)	MES	18.276,89	21.160,46
SINAPI-I	13348	ARRUELA EM ACO GALVANIZADO, DIAMETRO EXTERNO = 35MM, ESPESSURA = 3MM, DIAMETRO DO FURO= 18MM	UN	0,84	0,84
SINAPI-I	39211	ARRUELA EM ALUMINIO, COM ROSCA, DE 1 1/4", PARA ELETRODUTO	UN	0,94	0,94
SINAPI-I	39212	ARRUELA EM ALUMINIO, COM ROSCA, DE 1 1/2", PARA ELETRODUTO	UN	1,05	1,05
SINAPI-I	39208	ARRUELA EM ALUMINIO, COM ROSCA, DE 1/2", PARA ELETRODUTO	UN	0,29	0,29
SINAPI-I	39210	ARRUELA EM ALUMINIO, COM ROSCA, DE 1", PARA ELETRODUTO	UN	0,53	0,53
SINAPI-I	39214	ARRUELA EM ALUMINIO, COM ROSCA, DE 2 1/2", PARA ELETRODUTO	UN	1,95	1,95
SINAPI-I	39213	ARRUELA EM ALUMINIO, COM ROSCA, DE 2", PARA ELETRODUTO	UN	1,38	1,38
SINAPI-I	39209	ARRUELA EM ALUMINIO, COM ROSCA, DE 3/4", PARA ELETRODUTO	UN	0,34	0,34
SINAPI-I	39207	ARRUELA EM ALUMINIO, COM ROSCA, DE 3/8", PARA ELETRODUTO	UN	0,53	0,53
SINAPI-I	39215	ARRUELA EM ALUMINIO, COM ROSCA, DE 3", PARA ELETRODUTO	UN	3,56	3,56
SINAPI-I	39216	ARRUELA EM ALUMINIO, COM ROSCA, DE 4", PARA ELETRODUTO	UN	4,97	4,97
SINAPI-I	379	ARRUELA QUADRADA EM ACO GALVANIZADO, DIMENSAO = 38 MM, ESPESSURA = 3MM, DIAMETRO DO FURO= 18 MM	UN	0,74	0,74
SINAPI-I	11267	ARRUELA REDONDA DE LATAO, DIAMETRO EXTERNO = 34 MM, ESPESSURA = 2,5 MM, DIAMETRO DO FURO = 17 MM	UN	7,36	7,36
SINAPI-I	41901	ASFALTO DILUIDO DE PETROLEO CM-30 (COLETADO CAIXA NA ANP ACRESCIDO DE ICMS)	KG	4,62	4,62
SINAPI-I	510	ASFALTO MODIFICADO TIPO I - NBR 9910 (ASFALTO OXIDADO PARA IMPERMEABILIZACAO, COEFICIENTE DE PENETRACAO 25-40)	KG	8,35	8,35
SINAPI-I	516	ASFALTO MODIFICADO TIPO II - NBR 9910 (ASFALTO OXIDADO PARA IMPERMEABILIZACAO, COEFICIENTE DE PENETRACAO 20-35)	KG	8,90	8,90
SINAPI-I	509	ASFALTO MODIFICADO TIPO III - NBR 9910 (ASFALTO OXIDADO PARA IMPERMEABILIZACAO, COEFICIENTE DE PENETRACAO 15-25)	KG	9,09	9,09
SINAPI-I	40331	ASSENTADOR DE MANILHAS	H	14,12	16,34
SINAPI-I	40930	ASSENTADOR DE MANILHAS (MENSALISTA)	MES	2.504,65	2.899,81
SINAPI-I	11761	ASSENTO VASO SANITARIO INFANTIL EM PLASTICO BRANCO	UN	56,88	56,88
SINAPI-I	377	ASSENTO SANITARIO DE PLASTICO, TIPO CONVENCIONAL	UN	26,73	26,73
SINAPI-I	7588	AUTOMATICO DE BOIA SUPERIOR / INFERIOR, *15* A / 250 V	UN	40,70	40,70
SINAPI-I	34392	AUXILIAR DE ALMOXARIFE	H	11,30	13,08
SINAPI-I	40908	AUXILIAR DE ALMOXARIFE (MENSALISTA)	MES	2.003,82	2.319,96
SINAPI-I	34551	AUXILIAR DE AZULEJISTA	H	10,74	12,43

FONTE	CÓDIGO	DESCRIÇÃO	UNIDADE	DESONERADO	NÃO DESONERADO
SINAPI-I	41078	AUXILIAR DE AZULEJISTA (MENSALISTA)	MES	1.906,29	2.207,04
SINAPI-I	246	AUXILIAR DE ENCANADOR OU BOMBEIRO HIDRAULICO	H	10,44	12,09
SINAPI-I	40927	AUXILIAR DE ENCANADOR OU BOMBEIRO HIDRAULICO (MENSALISTA)	MES	1.854,06	2.146,58
SINAPI-I	2350	AUXILIAR DE ESCRITORIO	H	12,69	14,69
SINAPI-I	40812	AUXILIAR DE ESCRITORIO (MENSALISTA)	MES	2.251,41	2.606,62
SINAPI-I	245	AUXILIAR DE LABORATORISTA DE SOLOS E DE CONCRETO	H	18,43	21,32
SINAPI-I	41090	AUXILIAR DE LABORATORISTA DE SOLOS E DE CONCRETO (MENSALISTA)	MES	3.267,02	3.782,47
SINAPI-I	251	AUXILIAR DE MECANICO	H	11,35	13,14
SINAPI-I	40975	AUXILIAR DE MECANICO (MENSALISTA)	MES	2.013,24	2.330,87
SINAPI-I	6127	AUXILIAR DE PEDREIRO	H	10,22	11,83
SINAPI-I	41072	AUXILIAR DE PEDREIRO (MENSALISTA)	MES	1.813,31	2.099,40
SINAPI-I	6121	AUXILIAR DE SERVICOS GERAIS	H	10,37	12,00
SINAPI-I	41071	AUXILIAR DE SERVICOS GERAIS (MENSALISTA)	MES	1.841,51	2.132,05
SINAPI-I	244	AUXILIAR DE TOPOGRAFO	H	12,30	14,24
SINAPI-I	41093	AUXILIAR DE TOPOGRAFO (MENSALISTA)	MES	2.182,15	2.526,43
SINAPI-I	532	AUXILIAR TECNICO / ASSISTENTE DE ENGENHARIA	H	22,90	26,50
SINAPI-I	40931	AUXILIAR TECNICO / ASSISTENTE DE ENGENHARIA (MENSALISTA)	MES	4.059,99	4.700,54
SINAPI-I	36150	AVENTAL DE SEGURANCA DE RASPA DE COURO 1,00 X 0,60 M	UN	32,10	32,10
SINAPI-I	4760	AZULEJISTA OU LADRILHEIRO	H	16,51	19,11
SINAPI-I	41069	AZULEJISTA OU LADRILHEIRO (MENSALISTA)	MES	2.930,39	3.392,73
SINAPI-I	10422	BACIA SANITARIA (VASO) COM CAIXA ACOPLADA, DE LOUCA BRANCA	UN	319,69	319,69
SINAPI-I	10420	BACIA SANITARIA (VASO) CONVENCIONAL DE LOUCA BRANCA	UN	119,90	119,90
SINAPI-I	10421	BACIA SANITARIA (VASO) CONVENCIONAL DE LOUCA COR	UN	160,46	160,46
SINAPI-I	36520	BACIA SANITARIA (VASO) CONVENCIONAL PARA PCD SEM FURO FRONTAL, DE LOUCA BRANCA, SEM ASSENTO	UN	597,35	597,35
SINAPI-I	11784	BACIA SANITARIA TURCA DE LOUCA BRANCA	UN	448,64	448,64
SINAPI-I	10	BALDE PLASTICO CAPACIDADE *10* L	UN	7,92	7,92
SINAPI-I	4815	BALDE VERMELHO PARA SINALIZACAO DE VIAS	UN	4,54	4,54
SINAPI-I	541	BANCADA DE MARMORE SINTETICO COM UMA CUBA, 120 X *60* CM	UN	125,88	125,88
SINAPI-I	542	BANCADA DE MARMORE SINTETICO COM UMA CUBA, 150 X *60* CM	UN	157,79	157,79
SINAPI-I	540	BANCADA DE MARMORE SINTETICO COM UMA CUBA, 200 X *60* CM	UN	355,58	355,58
SINAPI-I	38364	BANCADA/ BANCA EM GRANITO, POLIDO, TIPO ANDORINHA/ QUARTZ/ CASTELO/ CORUMBA OU OUTROS EQUIVALENTES DA REGIAO, COM CUBA INOX, FORMATO *120 X 60* CM, E= *2* CM	UN	686,58	686,58
SINAPI-I	11692	BANCADA/ BANCA EM MARMORE, POLIDO, BRANCO COMUM, E= *3* CM	M2	180,42	180,42
SINAPI-I	1746	BANCADA/BANCA/PIA DE ACO INOXIDAVEL (AISI 430) COM 1 CUBA CENTRAL, COM VALVULA, ESCORREDOR DUPLO, DE *0,55 X 1,20* M	UN	161,00	161,00
SINAPI-I	1748	BANCADA/BANCA/PIA DE ACO INOXIDAVEL (AISI 430) COM 1 CUBA CENTRAL, COM VALVULA, ESCORREDOR DUPLO, DE *0,55 X 1,40* M	UN	214,09	214,09
SINAPI-I	1749	BANCADA/BANCA/PIA DE ACO INOXIDAVEL (AISI 430) COM 1 CUBA CENTRAL, COM VALVULA, ESCORREDOR DUPLO, DE *0,55 X 1,80* M	UN	310,18	310,18
SINAPI-I	37412	BANCADA/BANCA/PIA DE ACO INOXIDAVEL (AISI 430) COM 1 CUBA CENTRAL, COM VALVULA, LISA (SEM ESCORREDOR), DE *0,55 X 1,20* M	UN	157,37	157,37
SINAPI-I	1745	BANCADA/BANCA/PIA DE ACO INOXIDAVEL (AISI 430) COM 1 CUBA CENTRAL, SEM VALVULA, ESCORREDOR DUPLO, DE *0,55 X 1,60* M	UN	187,14	187,14
SINAPI-I	1750	BANCADA/BANCA/PIA DE ACO INOXIDAVEL (AISI 430) COM 2 CUBAS, COM VALVULAS, ESCORREDOR DUPLO, DE *0,55 X 2,00* M	UN	437,32	437,32
SINAPI-I	11687	BANCADA/TAMPO ACO INOX (AISI 304), LARGURA 60 CM, COM RODABANCA (NAO INCLUI PES DE APOIO)	M	696,79	696,79
SINAPI-I	11689	BANCADA/TAMPO ACO INOX (AISI 304), LARGURA 70 CM, COM RODABANCA (NAO INCLUI PES DE APOIO)	M	873,03	873,03
SINAPI-I	11693	BANCADA/TAMPO LISO (SEM CUBA) EM MARMORE SINTETICO	M2	139,57	139,57
SINAPI-I	36215	BANCO ARTICULADO PARA BANHO, EM ACO INOX POLIDO, 70* CM X 45* CM	UN	726,91	726,91
SINAPI-I	42439	BANCO COM ENCOSTO, 1,60M* DE COMPRIMENTO, EM TUBO DE ACO CARBONO E PINTURA NO PROCESSO ELETROSTATICO - PARA ACADEMIA AO AR LIVRE / ACADEMIA DA TERCEIRA IDADE - ATI	UN	691,41	691,41
SINAPI-I	38381	BANDEJA DE PINTURA PARA ROLO 23 CM	UN	7,85	7,85
SINAPI-I	39621	BARRA ANTIPANICO DUPLA, CEGA LADO OPOSTO, COR CINZA	PAR	1.039,93	1.039,93
SINAPI-I	39624	BARRA ANTIPANICO DUPLA, PARA PORTA DE VIDRO, COR CINZA	PAR	1.052,35	1.052,35
SINAPI-I	39615	BARRA ANTIPANICO SIMPLES, CEGA LADO OPOSTO, COR CINZA	UN	362,80	362,80
SINAPI-I	39620	BARRA ANTIPANICO SIMPLES, COM FECHADURA LADO OPOSTO, COR CINZA	UN	554,63	554,63
SINAPI-I	39623	BARRA ANTIPANICO SIMPLES, PARA PORTA DE VIDRO, COR CINZA	UN	537,07	537,07
SINAPI-I	36207	BARRA DE APOIO EM "L", EM ACO INOX POLIDO 70 X 70 CM, DIAMETRO MINIMO 3 CM	UN	321,97	321,97
SINAPI-I	36209	BARRA DE APOIO EM "L", EM ACO INOX POLIDO 80 X 80 CM, DIAMETRO MINIMO 3 CM	UN	369,51	369,51
SINAPI-I	36210	BARRA DE APOIO LATERAL ARTICULADA, COM TRAVA, EM ACO INOX POLIDO, 70 CM, DIAMETRO MINIMO 3 CM	UN	399,80	399,80
SINAPI-I	36204	BARRA DE APOIO RETA, EM ACO INOX POLIDO, COMPRIMENTO 60CM, DIAMETRO MINIMO 3 CM	UN	141,75	141,75
SINAPI-I	36205	BARRA DE APOIO RETA, EM ACO INOX POLIDO, COMPRIMENTO 70CM, DIAMETRO MINIMO 3 CM	UN	157,43	157,43
SINAPI-I	36081	BARRA DE APOIO RETA, EM ACO INOX POLIDO, COMPRIMENTO 80CM, DIAMETRO MINIMO 3 CM	UN	167,86	167,86
SINAPI-I	36206	BARRA DE APOIO RETA, EM ACO INOX POLIDO, COMPRIMENTO 90 CM, DIAMETRO MINIMO 3 CM	UN	175,86	175,86
SINAPI-I	36218	BARRA DE APOIO RETA, EM ALUMINIO, COMPRIMENTO 60CM, DIAMETRO MINIMO 3 CM	UN	95,94	95,94
SINAPI-I	36220	BARRA DE APOIO RETA, EM ALUMINIO, COMPRIMENTO 70CM, DIAMETRO MINIMO 3 CM	UN	110,01	110,01
SINAPI-I	36080	BARRA DE APOIO RETA, EM ALUMINIO, COMPRIMENTO 80 CM, DIAMETRO MINIMO 3 CM	UN	119,00	119,00
SINAPI-I	36223	BARRA DE APOIO RETA, EM ALUMINIO, COMPRIMENTO 90 CM, DIAMETRO MINIMO 3 CM	UN	124,61	124,61
SINAPI-I	546	BARRA DE FERRO RETANGULAR, BARRA CHATA (QUALQUER DIMENSAO)	KG	4,75	4,75
SINAPI-I	557	BARRA DE FERRO RETANGULAR, BARRA CHATA, 1 1/2" X 1/2" (L X E), 3,79 KG/M	M	18,23	18,23
SINAPI-I	552	BARRA DE FERRO RETANGULAR, BARRA CHATA, 1 1/2" X 1/4" (L X E), 1,89 KG/M	M	8,97	8,97
SINAPI-I	555	BARRA DE FERRO RETANGULAR, BARRA CHATA, 1" X 1/4" (L X E), 1,2265 KG/M	M	5,50	5,50
SINAPI-I	565	BARRA DE FERRO RETANGULAR, BARRA CHATA, 1" X 3/16" (L X E), 1,73 KG/M	M	8,40	8,40
SINAPI-I	549	BARRA DE FERRO RETANGULAR, BARRA CHATA, 2" X 1/2" (L X E), 5,06 KG/M	M	24,03	24,03
SINAPI-I	559	BARRA DE FERRO RETANGULAR, BARRA CHATA, 2" X 1/4" (L X E), 2,53 KG/M	M	12,01	12,01
SINAPI-I	551	BARRA DE FERRO RETANGULAR, BARRA CHATA, 2" X 1" (L X E), 10,12 KG/M	M	46,96	46,96
SINAPI-I	547	BARRA DE FERRO RETANGULAR, BARRA CHATA, 2" X 3/8" (L X E), 3,79KG/M	M	18,00	18,00
SINAPI-I	560	BARRA DE FERRO RETANGULAR, BARRA CHATA, 2" X 5/16" (L X E), 3,162 KG/M	M	15,21	15,21
SINAPI-I	566	BARRA DE FERRO RETANGULAR, BARRA CHATA, 3/4" X 1/8" (L X E), 0,47 KG/M	M	2,44	2,44
SINAPI-I	563	BARRA DE FERRO RETANGULAR, BARRA CHATA, 3/8" X 1 1/2" (L X E), 2,84 KG/M	M	13,66	13,66
SINAPI-I	38127	BASE DE MISTURADOR MONOCOMANDO PARA CHUVEIRO	UN	277,16	277,16
SINAPI-I	38060	BASE PARA MASTRO DE PARA-RAIOS DIAMETRO NOMINAL 1 1/2"	UN	70,26	70,26
SINAPI-I	10956	BASE PARA MASTRO DE PARA-RAIOS DIAMETRO NOMINAL 2"	UN	72,99	72,99
SINAPI-I	39380	BASE PARA RELE COM SUPORTE METALICO	UN	9,54	9,54
SINAPI-I	13374	BASE UNIPOLAR PARA FUSIVEL NH1, CORRENTE NOMINAL DE 250 A, SEM CAPA	UN	89,96	89,96
SINAPI-I	37597	BATE-ESTACAS POR GRAVIDADE, POTENCIA160 HP, PESO DO MARTELO ATE 3 TONELADAS	UN	332.215,39	332.215,39
SINAPI-I	183	BATENTE/ PORTAL/ ADUELA/ MARCO MACICO, E= *3 CM, L= *13 CM, *60 CM A 120* CM X *210 CM, EM CEDRINHO/ ANGELIM COMERCIAL/ EUCALIPTO/ CURUPIXA/ PEROBA/ CUMARU OU EQUIVALENTE DA REGIAO (NAO INCLUI ALIZARES)	JG	109,00	109,00
SINAPI-I	184	BATENTE/ PORTAL/ ADUELA/ MARCO MACICO, E= *3* CM, L= *13* CM, *60 CM A 120* CM X *210* CM, EM PINUS/ TAUARI/ VIROLA OU EQUIVALENTE DA REGIAO (NAO INCLUI ALIZARES)	JG	72,04	72,04
SINAPI-I	195	BATENTE/ PORTAL/ ADUELA/ MARCO MACICO, E= *3* CM, L= *7* CM, *60 CM A 120* CM X *210* CM, EM CEDRINHO/ ANGELIM COMERCIAL/ EUCALIPTO/ CURUPIXA/ PEROBA/ CUMARU OU EQUIVALENTE DA REGIAO (NAO INCLUI ALIZARES)	JG	88,54	88,54
SINAPI-I	194	BATENTE/ PORTAL/ ADUELA/ MARCO MACICO, E= *3* CM, L= *7* CM, *60 CM A 120* CM X *210* CM, EM PINUS/ TAUARI/ VIROLA OU EQUIVALENTE DA REGIAO (NAO INCLUI ALIZARES)	JG	48,13	48,13
SINAPI-I	20001	BATENTE/ PORTAL/ ADUELA/MARCO MACICO, E= *3* CM, L= *15* CM, *60 CM A 120* CM X *210* CM, EM PINUS/ TAUARI/ VIROLA OU EQUIVALENTE DA REGIAO	JG	88,23	88,23

FONTE	CÓDIGO	DESCRIÇÃO	UNIDADE	DESONERADO	NÃO DESONERADO
SINAPI-I	181	BATENTE/ PORTAL/ADUELA/ MARCO MACICO, E= *3* CM, L= *15* CM, *60 CM A 120* CM X *210* CM, EM CEDRINHO/ ANGELIM COMERCIAL/ EUCALIPTO/ CURUPIXA/ PEROBA/ CUMARU OU EQUIVALENTE DA REGIAO (NAO INCLUI ALIZARES)	JG	119,38	119,38
SINAPI-I	39837	BATENTE/PORTAL/ADUELA/MARCO, EM MDF/PVC WOOD/POLIESTIRENO OU MADEIRA LAMINADA, L = *9,0* CM COM GUARNICAO REGULAVEL 2 FACES = *35* MM, PRIMER	JG	263,88	263,88
SINAPI-I	10535	BETONEIRA CAPACIDADE NOMINAL 400 L, CAPACIDADE DE MISTURA 280 L, MOTOR ELETRICO TRIFASICO 220/380 V POTENCIA 2 CV, SEM CARREGADOR	UN	3.600,00	3.600,00
SINAPI-I	10537	BETONEIRA CAPACIDADE NOMINAL 400 L, CAPACIDADE DE MISTURA 310 L, MOTOR A DIESEL POTENCIA 5 CV, SEM CARREGADOR	UN	4.909,42	4.909,42
SINAPI-I	13891	BETONEIRA CAPACIDADE NOMINAL 400 L, CAPACIDADE DE MISTURA 310 L, MOTOR A GASOLINA POTENCIA 5,5 CV, SEM CARREGADOR	UN	4.503,05	4.503,05
SINAPI-I	25975	BETONEIRA CAPACIDADE NOMINAL 600 L, CAPACIDADE DE MISTURA 440 L, MOTOR A GASOLINA POTENCIA 10 HP, COM CARREGADOR	UN	19.586,44	19.586,44
SINAPI-I	36396	BETONEIRA, CAPACIDADE NOMINAL 400 L, CAPACIDADE DE MISTURA 310L, MOTOR ELETRICO TRIFASICO 220/380V POTENCIA 2 CV, SEM CARREGADOR	UN	4.118,64	4.118,64
SINAPI-I	36397	BETONEIRA, CAPACIDADE NOMINAL 600 L, CAPACIDADE DE MISTURA 360L, MOTOR ELETRICO TRIFASICO 220/380V, POTENCIA 4CV, EXCLUSO CARREGADOR	UN	14.644,06	14.644,06
SINAPI-I	36398	BETONEIRA, CAPACIDADE NOMINAL 600 L, CAPACIDADE DE MISTURA 440 L, MOTOR A DIESEL POTENCIA 10 CV, COM CARREGADOR	UN	17.798,64	17.798,64
SINAPI-I	647	BLASTER, DINAMITADOR OU CABO DE FOGO	H	11,54	13,36
SINAPI-I	40920	BLASTER, DINAMITADOR OU CABO DE FOGO (MENSALISTA)	MES	2.048,75	2.371,98
SINAPI-I	7266	BLOCO CERAMICO (ALVENARIA DE VEDACAO), DE 9 X 19 X 19 CM	MIL	435,42	435,42
SINAPI-I	7270	BLOCO CERAMICO (ALVENARIA DE VEDACAO), 4 FUROS, DE 9 X 9 X 19 CM	UN	0,41	0,41
SINAPI-I	7269	BLOCO CERAMICO (ALVENARIA DE VEDACAO), 6 FUROS, DE 9 X 9 X 19 CM	UN	0,29	0,29
SINAPI-I	7271	BLOCO CERAMICO (ALVENARIA DE VEDACAO), 8 FUROS, DE 9 X 19 X 19 CM	UN	0,43	0,43
SINAPI-I	7268	BLOCO CERAMICO (ALVENARIA DE VEDACAO), 8 FUROS, DE 9 X 19 X 29 CM	UN	0,61	0,61
SINAPI-I	7267	BLOCO CERAMICO (ALVENARIA VEDACAO), 6 FUROS, DE 9 X 14 X 19 CM	UN	0,30	0,30
SINAPI-I	38783	BLOCO CERAMICO DE VEDACAO COM FUROS NA HORIZONTAL, 11,5 X 19 X 19 CM - 4,5 MPA (NBR 15270)	UN	0,54	0,54
SINAPI-I	37593	BLOCO CERAMICO DE VEDACAO COM FUROS NA VERTICAL, 14 X 19 X 39 CM - 4,5 MPA (NBR 15270)	UN	1,42	1,42
SINAPI-I	37594	BLOCO CERAMICO DE VEDACAO COM FUROS NA VERTICAL, 19 X 19 X 39 CM - 4,5 MPA (NBR 15270)	UN	1,74	1,74
SINAPI-I	37592	BLOCO CERAMICO DE VEDACAO COM FUROS NA VERTICAL, 9 X 19 X 39 CM - 4,5 MPA (NBR 15270)	UN	1,06	1,06
SINAPI-I	34556	BLOCO CONCRETO ESTRUTURAL 14 X 19 X 29 CM, FBK 10 MPA (NBR 6136)	UN	2,11	2,11
SINAPI-I	37873	BLOCO CONCRETO ESTRUTURAL 14 X 19 X 29 CM, FBK 12 MPA (NBR 6136)	UN	2,30	2,30
SINAPI-I	34564	BLOCO CONCRETO ESTRUTURAL 14 X 19 X 29 CM, FBK 14 MPA (NBR 6136)	UN	2,63	2,63
SINAPI-I	34565	BLOCO CONCRETO ESTRUTURAL 14 X 19 X 29 CM, FBK 16 MPA (NBR 6136)	UN	3,04	3,04
SINAPI-I	38590	BLOCO CONCRETO ESTRUTURAL 14 X 19 X 29 CM, FBK 4,5 MPA (NBR 6136)	UN	1,76	1,76
SINAPI-I	34566	BLOCO CONCRETO ESTRUTURAL 14 X 19 X 29 CM, FBK 6 MPA (NBR 6136)	UN	1,65	1,65
SINAPI-I	34567	BLOCO CONCRETO ESTRUTURAL 14 X 19 X 29 CM, FBK 8 MPA (NBR 6136)	UN	1,85	1,85
SINAPI-I	38591	BLOCO CONCRETO ESTRUTURAL 14 X 19 X 34 CM, FBK 4,5 MPA (NBR 6136)	UN	2,00	2,00
SINAPI-I	34568	BLOCO CONCRETO ESTRUTURAL 14 X 19 X 39 CM, FBK 10 MPA (NBR 6136)	UN	2,42	2,42
SINAPI-I	34569	BLOCO CONCRETO ESTRUTURAL 14 X 19 X 39 CM, FBK 12 MPA (NBR 6136)	UN	2,47	2,47
SINAPI-I	34570	BLOCO CONCRETO ESTRUTURAL 14 X 19 X 39 CM, FBK 14 MPA (NBR 6136)	UN	2,64	2,64
SINAPI-I	25070	BLOCO CONCRETO ESTRUTURAL 14 X 19 X 39 CM, FBK 4,5 MPA (NBR 6136)	UN	2,02	2,02
SINAPI-I	34571	BLOCO CONCRETO ESTRUTURAL 14 X 19 X 39 CM, FBK 6 MPA (NBR 6136)	UN	2,06	2,06
SINAPI-I	34573	BLOCO CONCRETO ESTRUTURAL 14 X 19 X 39 CM, FBK 8 MPA (NBR 6136)	UN	2,18	2,18
SINAPI-I	37107	BLOCO CONCRETO ESTRUTURAL 14 X 19 X 39, FCK 16 MPA - NBR 6136/2007	UN	3,21	3,21
SINAPI-I	34576	BLOCO CONCRETO ESTRUTURAL 19 X 19 X 39 CM, FBK 10 MPA (NBR 6136)	UN	3,01	3,01
SINAPI-I	34577	BLOCO CONCRETO ESTRUTURAL 19 X 19 X 39 CM, FBK 12 MPA (NBR 6136)	UN	3,21	3,21
SINAPI-I	34578	BLOCO CONCRETO ESTRUTURAL 19 X 19 X 39 CM, FBK 14 MPA (NBR 6136)	UN	3,56	3,56
SINAPI-I	34579	BLOCO CONCRETO ESTRUTURAL 19 X 19 X 39 CM, FBK 16 MPA (NBR 6136)	UN	4,56	4,56
SINAPI-I	25067	BLOCO CONCRETO ESTRUTURAL 19 X 19 X 39 CM, FBK 4,5 MPA (NBR 6136)	UN	2,63	2,63
SINAPI-I	34580	BLOCO CONCRETO ESTRUTURAL 19 X 19 X 39 CM, FBK 8 MPA (NBR 6136)	UN	2,86	2,86
SINAPI-I	25071	BLOCO CONCRETO ESTRUTURAL 9 X 19 X 39 CM, FBK 4,5 MPA (NBR 6136)	UN	1,38	1,38
SINAPI-I	38395	BLOCO DE ESPUMA MULTIUSO *23 X 13 X 8* CM	UN	6,55	6,55
SINAPI-I	34583	BLOCO DE GESSO COMPACTO, BRANCO, E = 10 CM, *67 X 50* CM	M2	68,23	68,23
SINAPI-I	34584	BLOCO DE GESSO VAZADO BRANCO, E = *7* CM, *67 X 50* CM	M2	38,19	38,19
SINAPI-I	709	BLOCO DE POLIETILENO ALTA DENSIDADE, *27* X *30* X *100* CM, ACOMPANHADOS PLACAS TERMINAIS E LONGARINAS, PARA FUNDO DE FILTRO	M2	539,88	539,88
SINAPI-I	716	BLOCO DE VIDRO INCOLOR XADREZ, DE *20 X 20 X 10* CM	UN	15,20	15,20
SINAPI-I	715	BLOCO DE VIDRO INCOLOR, CANELADO, DE *19 X 19 X 8* CM	UN	15,04	15,04
SINAPI-I	718	BLOCO DE VIDRO/ELEMENTO VAZADO INCOLOR, VENEZIANA, DE *20 X 20 X 6* CM	UN	22,41	22,41
SINAPI-I	11981	BLOCO DE VIDRO/ELEMENTO VAZADO, INCOLOR, VENEZIANA, *20 X 10 X 8* CM	UN	15,36	15,36
SINAPI-I	10610	BLOCO ESTRUTURAL CERAMICO - 14 X 19 X 29 CM - 4,0 MPA - NBR 15270	UN	1,17	1,17
SINAPI-I	34585	BLOCO ESTRUTURAL CERAMICO 14 X 19 X 29 CM, 3,0 MPA (NBR 15270)	UN	1,19	1,19
SINAPI-I	34586	BLOCO ESTRUTURAL CERAMICO 14 X 19 X 29 CM, 6,0 MPA (NBR 15270)	UN	1,21	1,21
SINAPI-I	38603	BLOCO ESTRUTURAL CERAMICO 14 X 19 X 34 CM, 6,0 MPA (NBR 15270)	UN	1,40	1,40
SINAPI-I	34588	BLOCO ESTRUTURAL CERAMICO 14 X 19 X 39 CM, 6,0 MPA (NBR 15270)	UN	1,55	1,55
SINAPI-I	34590	BLOCO ESTRUTURAL CERAMICO 19 X 19 X 29 CM, 6,0 MPA (NBR 15270)	UN	1,68	1,68
SINAPI-I	34591	BLOCO ESTRUTURAL CERAMICO 19 X 19 X 39 CM, 6,0 MPA (NBR 15270)	UN	2,09	2,09
SINAPI-I	37103	BLOCO VEDACAO CONCRETO APARENTE 14 X 19 X 39 CM (CLASSE C - NBR 6136)	UN	1,72	1,72
SINAPI-I	34555	BLOCO VEDACAO CONCRETO APARENTE 19 X 19 X 39 CM (CLASSE C - NBR 6136)	UN	2,16	2,16
SINAPI-I	34599	BLOCO VEDACAO CONCRETO APARENTE 9 X 19 X 39 CM (CLASSE C - NBR 6136)	UN	1,54	1,54
SINAPI-I	674	BLOCO VEDACAO CONCRETO CELULAR AUTOCLAVADO 10 X 30 X 60 CM (E X A X C)	M2	45,66	45,66
SINAPI-I	34600	BLOCO VEDACAO CONCRETO CELULAR AUTOCLAVADO 15 X 30 X 60 CM (E X A X C)	M2	74,20	74,20
SINAPI-I	652	BLOCO VEDACAO CONCRETO CELULAR AUTOCLAVADO 20 X 30 X 60 CM	M2	94,50	94,50
SINAPI-I	34592	BLOCO VEDACAO CONCRETO 14 X 19 X 29 CM (CLASSE C - NBR 6136)	UN	1,47	1,47
SINAPI-I	651	BLOCO VEDACAO CONCRETO 14 X 19 X 39 CM (CLASSE C - NBR 6136)	UN	1,68	1,68
SINAPI-I	654	BLOCO VEDACAO CONCRETO 19 X 19 X 39 CM (CLASSE C - NBR 6136)	UN	2,17	2,17
SINAPI-I	650	BLOCO VEDACAO CONCRETO 9 X 19 X 39 CM (CLASSE C - NBR 6136)	UN	1,43	1,43
SINAPI-I	40517	BLOQUETE/PISO DE CONCRETO - MODELO BLOCO PISOGRAMA/CONCREGRAMA 2 FUROS, *35 CM X 15* CM, E = *6* CM, COR NATURAL	M2	47,10	47,10
SINAPI-I	40520	BLOQUETE/PISO DE CONCRETO - MODELO BLOCO PISOGRAMA/CONCREGRAMA 2 FUROS, *35 CM X 15* CM, E = *8* CM, COR NATURAL	M2	49,35	49,35
SINAPI-I	40515	BLOQUETE/PISO DE CONCRETO - MODELO PISOGRAMA/CONCREGRAMA/PAVI-GRADE/GRAMEIRO, *60 CM X 45* CM, E = *7* CM, COR NATURAL	M2	59,58	59,58
SINAPI-I	40516	BLOQUETE/PISO DE CONCRETO - MODELO PISOGRAMA/CONCREGRAMA/PAVI-GRADE/GRAMEIRO, *60 CM X 45* CM, E = *9* CM, COR NATURAL	M2	70,95	70,95
SINAPI-I	40529	BLOQUETE/PISO INTERTRAVADO DE CONCRETO - MODELO ONDA/16 FACES/RETANGULAR/TIJOLINHO/PAVER/HOLANDES/PARALELEPIPEDO, *22 CM X *11 CM, E = 10 CM, RESISTENCIA DE 50 MPA (NBR 9781), COR NATURAL	M2	55,40	55,40
SINAPI-I	36170	BLOQUETE/PISO INTERTRAVADO DE CONCRETO - MODELO ONDA/16 FACES/RETANGULAR/TIJOLINHO/PAVER/HOLANDES/PARALELEPIPEDO, *22 CM X 11* CM, E = 8 CM, RESISTENCIA DE 35 MPA (NBR 9781), COR NATURAL	M2	41,50	41,50
SINAPI-I	40524	BLOQUETE/PISO INTERTRAVADO DE CONCRETO - MODELO ONDA/16 FACES/RETANGULAR/TIJOLINHO/PAVER/HOLANDES/PARALELEPIPEDO, 20 CM X 10 CM, E = 10 CM, RESISTENCIA DE 35 MPA (NBR 9781), COR NATURAL	M2	50,47	50,47
SINAPI-I	36156	BLOQUETE/PISO INTERTRAVADO DE CONCRETO - MODELO ONDA/16 FACES/RETANGULAR/TIJOLINHO/PAVER/HOLANDES/PARALELEPIPEDO, 20 CM X 10 CM, E = 6 CM, RESISTENCIA DE 35 MPA (NBR 9781), COLORIDO	M2	43,74	43,74

FONTE	CÓDIGO	DESCRIÇÃO	UNIDADE	DESONERADO	NÃO DESONERADO
SINAPI-I	36155	BLOQUETE/PISO INTERTRAVADO DE CONCRETO - MODELO ONDA/16 FACES/RETANGULAR/TIJOLINHO/PAVER/HOLANDES/PARALELEPIPEDO, 20 CM X 10 CM, E = 6 CM, RESISTENCIA DE 35 MPA (NBR 9781), COR NATURAL	M2	38,75	38,75
SINAPI-I	36154	BLOQUETE/PISO INTERTRAVADO DE CONCRETO - MODELO ONDA/16 FACES/RETANGULAR/TIJOLINHO/PAVER/HOLANDES/PARALELEPIPEDO, 20 CM X 10 CM, E = 8 CM, RESISTENCIA DE 35 MPA (NBR 9781), COLORIDO	M2	51,48	51,48
SINAPI-I	695	BLOQUETE/PISO INTERTRAVADO DE CONCRETO - MODELO RAQUETE, *22 CM X 13,5* CM, E = 6 CM, RESISTENCIA DE 35 MPA (NBR 9781), COR NATURAL	M2	38,05	38,05
SINAPI-I	679	BLOQUETE/PISO INTERTRAVADO DE CONCRETO - MODELO SEXTAVADO, 25 CM X 25 CM, E = 10 CM, RESISTENCIA DE 35 MPA (NBR 9781), COR NATURAL	M2	52,15	52,15
SINAPI-I	711	BLOQUETE/PISO INTERTRAVADO DE CONCRETO - MODELO SEXTAVADO, 25 CM X 25 CM, E = 6 CM, RESISTENCIA DE 35 MPA (NBR 9781), COR NATURAL	M2	39,81	39,81
SINAPI-I	712	BLOQUETE/PISO INTERTRAVADO DE CONCRETO - MODELO SEXTAVADO, 25 CM X 25 CM, E = 8 CM, RESISTENCIA DE 35 MPA (NBR 9781), COR NATURAL	M2	41,50	41,50
SINAPI-I	12614	BOCAL PVC, PARA CALHA PLUVIAL, DIAMETRO DA SAIDA ENTRE 80 E 100 MM, PARA DRENAGEM PREDIAL	UN	15,42	15,42
SINAPI-I	6140	BOLSA DE LIGACAO EM PVC FLEXIVEL PARA VASO SANITARIO 1.1/2 " (40 MM)	UN	2,61	2,61
SINAPI-I	38399	BOLSA DE LONA PARA FERRAMENTAS *50 X 35 X 25* CM	UN	155,51	155,51
SINAPI-I	735	BOMBA CENTRIFUGA MOTOR ELETRICO TRIFASICO 1,48HP DIAMETRO DE SUCCAO X ELEVACAO 1" X 1", 4 ESTAGIOS, DIAMETRO DOS ROTORES 3 X 107 MM + 1 X 100 MM, HM/Q: 10 M / 5,3 M3/H A 70 M / 1,8 M3/H	UN	2.059,72	2.059,72
SINAPI-I	736	BOMBA CENTRIFUGA MOTOR ELETRICO TRIFASICO 2,96HP, DIAMETRO DE SUCCAO X ELEVACAO 1 1/2" X 1 1/4", DIAMETRO DO ROTOR 148 MM, HM/Q: 34 M / 14,80 M3/H A 40 M / 8,60 M3/H	UN	1.731,85	1.731,85
SINAPI-I	729	BOMBA CENTRIFUGA COM MOTOR ELETRICO MONOFASICO, POTENCIA 0,33 HP, BOCAIS 1" X 3/4", DIAMETRO DO ROTOR 99 MM, HM/Q = 4 MCA / 8,5 M3/H A 18 MCA / 0,90 M3/H	UN	705,75	705,75
SINAPI-I	39925	BOMBA CENTRIFUGA MONOESTAGIO COM MOTOR ELETRICO MONOFASICO, POTENCIA 15 HP, DIAMETRO DO ROTOR *173* MM, HM/Q = *30* MCA / *90* M3/H A *45* MCA / *55* M3/H	UN	10.198,02	10.198,02
SINAPI-I	731	BOMBA CENTRIFUGA MOTOR ELETRICO MONOFASICO 0,49 HP BOCAIS 1" X 3/4", DIAMETRO DO ROTOR 110 MM, HM/Q: 6 M / 8,3 M3/H A 20 M / 1,2 M3/H	UN	686,87	686,87
SINAPI-I	10575	BOMBA CENTRIFUGA MOTOR ELETRICO MONOFASICO 0,50 CV DIAMETRO DE SUCCAO X ELEVACAO 3/4" X 3/4", MONOESTAGIO, DIAMETRO DOS ROTORES 114 MM, HM/Q: 2 M / 2,99 M3/H A 24 M / 0,71 M3/H	UN	1.071,91	1.071,91
SINAPI-I	733	BOMBA CENTRIFUGA MOTOR ELETRICO MONOFASICO 0,74HP DIAMETRO DE SUCCAO X ELEVACAO 1 1/4" X 1", DIAMETRO DO ROTOR 120 MM, HM/Q: 8 M / 7,70 M3/H A 24 M / 2,80 M3/H	UN	1.173,61	1.173,61
SINAPI-I	732	BOMBA CENTRIFUGA MOTOR ELETRICO TRIFASICO 0,99HP DIAMETRO DE SUCCAO X ELEVACAO 1" X 1", DIAMETRO DO ROTOR 145 MM, HM/Q: 14 M / 8,4 M3/H A 40 M / 0,60 M3/H	UN	1.157,83	1.157,83
SINAPI-I	737	BOMBA CENTRIFUGA MOTOR ELETRICO TRIFASICO 14,8 HP, DIAMETRO DE SUCCAO X ELEVACAO 2 1/2" X 2", DIAMETRO DO ROTOR 195 MM, HM/Q: 62 M / 55,5 M3/H A 80 M / 31,50 M3/H	UN	6.492,78	6.492,78
SINAPI-I	738	BOMBA CENTRIFUGA MOTOR ELETRICO TRIFASICO 5HP, DIAMETRO DE SUCCAO X ELEVACAO 2" X 1 1/2", DIAMETRO DO ROTOR 155 MM, HM/Q: 40 M / 20,40 M3/H A 46 M / 9,20 M3/H	UN	3.010,66	3.010,66
SINAPI-I	740	BOMBA CENTRIFUGA MOTOR ELETRICO TRIFASICO 9,86 DIAMETRO DE SUCCAO X ELEVACAO 1" X 1", 4 ESTAGIOS, DIAMETRO DOS ROTORES 4 X 146 MM, HM/Q: 85 M / 14,9 M3/H A 140 M / 4,2 M3/H	UN	6.108,00	6.108,00
SINAPI-I	734	BOMBA CENTRIFUGA, MOTOR ELETRICO TRIFASICO 1,48HP DIAMETRO DE SUCCAO X ELEVACAO 1 1/2" X 1", DIAMETRO DO ROTOR 117 MM, HM/Q: 10 M / 21,9 M3/H A 24 M / 6,1 M3/H	UN	1.241,19	1.241,19
SINAPI-I	39008	BOMBA DE PROJECAO DE CONCRETO SECO, POTENCIA 10 CV, VAZAO 3 M3/H	UN	43.885,10	43.885,10
SINAPI-I	39009	BOMBA DE PROJECAO DE CONCRETO SECO, POTENCIA 10 CV, VAZAO 6 M3/H	UN	47.017,44	47.017,44
SINAPI-I	10587	BOMBA SUBMERSA PARA POCOS TUBULARES PROFUNDOS DIAMETRO DE 4 POLEGADAS, ELETRICA, MONOFASICA, POTENCIA 0,49 HP, 13 ESTAGIOS, BOCAL DE DESCARGA DIAMETRO DE UMA POLEGADA E MEIA, HM/Q = 18 M / 1,90 M3/H A 85 M / 0,60 M3/H	UN	2.701,53	2.701,53
SINAPI-I	759	BOMBA SUBMERSA PARA POCOS TUBULARES PROFUNDOS DIAMETRO DE 4 POLEGADAS, ELETRICA, TRIFASICA, POTENCIA 1,97 HP, 20 ESTAGIOS, BOCAL DE DESCARGA DIAMETRO DE UMA POLEGADA E MEIA, HM/Q = 18 M / 5,40 M3/H A 164 M / 0,80 M3/H	UN	3.884,26	3.884,26
SINAPI-I	761	BOMBA SUBMERSA PARA POCOS TUBULARES PROFUNDOS DIAMETRO DE 4 POLEGADAS, ELETRICA, TRIFASICA, POTENCIA 5,42 HP, 15 ESTAGIOS, BOCAL DE DESCARGA DIAMETRO DE 2 POLEGADAS, HM/Q = 18 M / 18,10 M3/H A 121 M / 2,90 M3/H	UN	6.584,15	6.584,15
SINAPI-I	750	BOMBA SUBMERSA PARA POCOS TUBULARES PROFUNDOS DIAMETRO DE 4 POLEGADAS, ELETRICA, TRIFASICA, POTENCIA 5,42 HP, 29 ESTAGIOS, BOCAL DE DESCARGA DE UMA POLEGADA E MEIA, HM/Q = 18 M / 8,10 M3/H A 201 M / 3,2 M3/H	UN	6.251,13	6.251,13
SINAPI-I	755	BOMBA SUBMERSA PARA POCOS TUBULARES PROFUNDOS DIAMETRO DE 6 POLEGADAS, ELETRICA, TRIFASICA, POTENCIA 27,12 HP, 7 ESTAGIOS, BOCAL DE DESCARGA DIAMETRO DE 4 POLEGADAS, HM/Q = 13,9 M / 90 M3/H A 44,0 M / 25,0 M3/H	UN	25.651,61	25.651,61
SINAPI-I	749	BOMBA SUBMERSA PARA POCOS TUBULARES PROFUNDOS DIAMETRO DE 6 POLEGADAS, ELETRICA, TRIFASICA, POTENCIA 3,45 HP, 5 ESTAGIOS, BOCAL DE DESCARGA DIAMETRO DE 2 POLEGADAS, HM/Q = 68,5 M / 6,12 M3/H A 39,5 M / 14,04 M3/H	UN	9.434,18	9.434,18
SINAPI-I	756	BOMBA SUBMERSA PARA POCOS TUBULARES PROFUNDOS DIAMETRO DE 6 POLEGADAS, ELETRICA, TRIFASICA, POTENCIA 32 HP, 9 ESTAGIOS, BOCAL DE DESCARGA DIAMETRO DE 4 POLEGADAS, HM/Q = 114,0 M / 13,9 M3/H A 57,0 M / 25,0 M3/H	UN	27.976,51	27.976,51
SINAPI-I	757	BOMBA SUBMERSIVEL, ELETRICA, TRIFASICA, POTENCIA 6 HP, DIAMETRO DO ROTOR 127 MM, BOCAL DE SAIDA DIAMETRO DE 3 POLEGADAS, HM/Q = 7 M / 66,90 M3/H A 26 M / 2,88 M3/H	UN	12.703,12	12.703,12
SINAPI-I	10588	BOMBA SUBMERSIVEL, ELETRICA, TRIFASICA, POTENCIA 0,98 HP, DIAMETRO DO ROTOR 142 MM SEMIABERTO, BOCAL DE SAIDA DIAMETRO DE 2 POLEGADAS, HM/Q = 2 M / 32 M3/H A 8 M / 16 M3/H	UN	2.804,53	2.804,53
SINAPI-I	10592	BOMBA SUBMERSIVEL, ELETRICA, TRIFASICA, POTENCIA 0,99 HP, DIAMETRO ROTOR 98 MM SEMIABERTO, BOCAL DE SAIDA DIAMETRO 2 POLEGADAS, HM/Q = 2 M / 28,90 M3/H A 14 M / 7 M3/H	UN	3.387,50	3.387,50
SINAPI-I	10589	BOMBA SUBMERSIVEL, ELETRICA, TRIFASICA, POTENCIA 1,97 HP, DIAMETRO DO ROTOR 144 MM SEMIABERTO, BOCAL DE SAIDA DIAMETRO DE 2 POLEGADAS, HM/Q = 2 M / 26,8 M3/H A 28 M / 4,6 M3/H	UN	4.550,89	4.550,89
SINAPI-I	760	BOMBA SUBMERSIVEL, ELETRICA, TRIFASICA, POTENCIA 13 HP, DIAMETRO DO ROTOR 170 MM, BOCAL DE SAIDA DIAMETRO DE 3 POLEGADAS, HM/Q = 11 M / 68,40 M3/H A 72 M / 3,6 M3/H	UN	25.406,25	25.406,25
SINAPI-I	751	BOMBA SUBMERSIVEL, ELETRICA, TRIFASICA, POTENCIA 2,96 HP, DIAMETRO DO ROTOR 144 MM SEMIABERTO, BOCAL DE SAIDA DIAMETRO DE DUAS POLEGADAS, HM/Q = 2 M / 38,8 M3/H A 28 M / 5 M3/H	UN	4.001,48	4.001,48
SINAPI-I	754	BOMBA SUBMERSIVEL, ELETRICA, TRIFASICA, POTENCIA 3,75 HP, DIAMETRO DO ROTOR 90 MM SEMIABERTO, BOCAL DE SAIDA DIAMETRO DE 2 POLEGADAS, HM/Q = 5 M / 61,2 M3/H A 25,5 M / 3,6 M3/H	UN	6.351,56	6.351,56
SINAPI-I	14013	BOMBA TRIPLEX COM MOTOR A DIESEL, NACIONAL, DIAMETRO DE SUCCAO DE 2 1/2''	UN	175.449,13	175.449,13
SINAPI-I	39917	BOMBA TRIPLEX, PARA INJECAO DE CALDA DE CIMENTO, VAZAO MAXIMA DE *100* LITROS/MINUTO, PRESSAO MAXIMA DE *70* BAR, POTENCIA DE 15 CV	UN	67.410,67	67.410,67
SINAPI-I	5081	BORBOLETA EM LATAO FUNDIDO CROMADO, PARA TRAVAR JANELA TIPO GUILHOTINA	PAR	18,31	18,31
SINAPI-I	38167	BORBOLETA EM ZAMAC CROMADO, PARA TRAVAR JANELA TIPO GUILHOTINA	PAR	15,78	15,78
SINAPI-I	36145	BOTA DE PVC PRETA, CANO MEDIO, SEM FORRO	PAR	31,13	31,13
SINAPI-I	12893	BOTA DE SEGURANCA COM BIQUEIRA DE ACO E COLARINHO ACOLCHOADO	PAR	51,88	51,88
SINAPI-I	11685	BRACO / CANO PARA CHUVEIRO ELETRICO, EM ALUMINIO, 30 CM X 1/2 "	UN	17,91	17,91
SINAPI-I	11679	BRACO OU HASTE COM CANOPLA PLASTICA, 1/2 ", PARA CHUVEIRO ELETRICO	UN	6,07	6,07
SINAPI-I	11680	BRACO OU HASTE COM CANOPLA PLASTICA, 1/2 ", PARA CHUVEIRO SIMPLES	UN	5,00	5,00
SINAPI-I	2512	BRACO P/ LUMINARIA PUBLICA 1 X 1,50M ROMAGNOLE OU EQUIV	UN	18,34	18,34
SINAPI-I	4374	BUCHA DE NYLON SEM ABA S10	UN	0,22	0,22
SINAPI-I	7568	BUCHA DE NYLON SEM ABA S10, COM PARAFUSO DE 6,10 X 65 MM EM ACO ZINCADO COM ROSCA SOBERBA, CABECA CHATA E FENDA PHILLIPS	UN	0,36	0,36
SINAPI-I	7584	BUCHA DE NYLON SEM ABA S12, COM PARAFUSO DE 5/16" X 80 MM EM ACO ZINCADO COM ROSCA SOBERBA E CABECA SEXTAVADA	UN	0,56	0,56
SINAPI-I	11945	BUCHA DE NYLON SEM ABA S4	UN	0,03	0,03
SINAPI-I	11946	BUCHA DE NYLON SEM ABA S5	UN	0,04	0,04
SINAPI-I	4375	BUCHA DE NYLON SEM ABA S6	UN	0,06	0,06
SINAPI-I	11950	BUCHA DE NYLON SEM ABA S6, COM PARAFUSO DE 4,20 X 40 MM EM ACO ZINCADO COM ROSCA SOBERBA, CABECA CHATA E FENDA PHILLIPS	UN	0,12	0,12
SINAPI-I	4376	BUCHA DE NYLON SEM ABA S8	UN	0,11	0,11

FONTE	CÓDIGO	DESCRIÇÃO	UNIDADE	DESONERADO	NÃO DESONERADO
SINAPI-I	7583	BUCHA DE NYLON SEM ABA S8, COM PARAFUSO DE 4,80 X 50 MM EM ACO ZINCADO COM ROSCA SOBERBA, CABECA CHATA E FENDA PHILLIPS	UN	0,25	0,25
SINAPI-I	4350	BUCHA DE NYLON, DIAMETRO DO FURO 8 MM, COMPRIMENTO 40 MM, COM PARAFUSO DE ROSCA SOBERBA, CABECA CHATA, FENDA SIMPLES, 4,8 X 50 MM	UN	0,40	0,40
SINAPI-I	39886	BUCHA DE REDUCAO DE COBRE (REF 600-2) SEM ANEL DE SOLDA, PONTA X BOLSA, 22 X 15 MM	UN	3,49	3,49
SINAPI-I	39887	BUCHA DE REDUCAO DE COBRE (REF 600-2) SEM ANEL DE SOLDA, PONTA X BOLSA, 28 X 22 MM	UN	5,23	5,23
SINAPI-I	39888	BUCHA DE REDUCAO DE COBRE (REF 600-2) SEM ANEL DE SOLDA, PONTA X BOLSA, 35 X 28 MM	UN	11,97	11,97
SINAPI-I	39890	BUCHA DE REDUCAO DE COBRE (REF 600-2) SEM ANEL DE SOLDA, PONTA X BOLSA, 42 X 35 MM	UN	20,43	20,43
SINAPI-I	39891	BUCHA DE REDUCAO DE COBRE (REF 600-2) SEM ANEL DE SOLDA, PONTA X BOLSA, 54 X 42 MM	UN	28,80	28,80
SINAPI-I	39892	BUCHA DE REDUCAO DE COBRE (REF 600-2) SEM ANEL DE SOLDA, PONTA X BOLSA, 66 X 54 MM	UN	89,79	89,79
SINAPI-I	790	BUCHA DE REDUCAO DE FERRO GALVANIZADO, COM ROSCA BSP, DE 1 1/2" X 1 1/4"	UN	13,36	13,36
SINAPI-I	766	BUCHA DE REDUCAO DE FERRO GALVANIZADO, COM ROSCA BSP, DE 1 1/2" X 1/2"	UN	13,36	13,36
SINAPI-I	791	BUCHA DE REDUCAO DE FERRO GALVANIZADO, COM ROSCA BSP, DE 1 1/2" X 1"	UN	13,36	13,36
SINAPI-I	767	BUCHA DE REDUCAO DE FERRO GALVANIZADO, COM ROSCA BSP, DE 1 1/2" X 3/4"	UN	13,36	13,36
SINAPI-I	768	BUCHA DE REDUCAO DE FERRO GALVANIZADO, COM ROSCA BSP, DE 1 1/4" X 1/2"	UN	10,49	10,49
SINAPI-I	789	BUCHA DE REDUCAO DE FERRO GALVANIZADO, COM ROSCA BSP, DE 1 1/4" X 1"	UN	10,27	10,27
SINAPI-I	769	BUCHA DE REDUCAO DE FERRO GALVANIZADO, COM ROSCA BSP, DE 1 1/4" X 3/4"	UN	10,49	10,49
SINAPI-I	770	BUCHA DE REDUCAO DE FERRO GALVANIZADO, COM ROSCA BSP, DE 1/2" X 1/4"	UN	3,70	3,70
SINAPI-I	12394	BUCHA DE REDUCAO DE FERRO GALVANIZADO, COM ROSCA BSP, DE 1/2" X 3/8"	UN	3,70	3,70
SINAPI-I	764	BUCHA DE REDUCAO DE FERRO GALVANIZADO, COM ROSCA BSP, DE 1" X 1/2"	UN	6,46	6,46
SINAPI-I	765	BUCHA DE REDUCAO DE FERRO GALVANIZADO, COM ROSCA BSP, DE 1" X 3/4"	UN	6,46	6,46
SINAPI-I	787	BUCHA DE REDUCAO DE FERRO GALVANIZADO, COM ROSCA BSP, DE 2 1/2" X 1 1/2"	UN	28,85	28,85
SINAPI-I	774	BUCHA DE REDUCAO DE FERRO GALVANIZADO, COM ROSCA BSP, DE 2 1/2" X 1 1/4"	UN	28,85	28,85
SINAPI-I	773	BUCHA DE REDUCAO DE FERRO GALVANIZADO, COM ROSCA BSP, DE 2 1/2" X 1"	UN	28,85	28,85
SINAPI-I	775	BUCHA DE REDUCAO DE FERRO GALVANIZADO, COM ROSCA BSP, DE 2 1/2" X 2"	UN	28,85	28,85
SINAPI-I	788	BUCHA DE REDUCAO DE FERRO GALVANIZADO, COM ROSCA BSP, DE 2" X 1 1/2"	UN	17,93	17,93
SINAPI-I	772	BUCHA DE REDUCAO DE FERRO GALVANIZADO, COM ROSCA BSP, DE 2" X 1 1/4"	UN	17,93	17,93
SINAPI-I	771	BUCHA DE REDUCAO DE FERRO GALVANIZADO, COM ROSCA BSP, DE 2" X 1"	UN	17,93	17,93
SINAPI-I	779	BUCHA DE REDUCAO DE FERRO GALVANIZADO, COM ROSCA BSP, DE 3/4" X 1/2"	UN	4,46	4,46
SINAPI-I	776	BUCHA DE REDUCAO DE FERRO GALVANIZADO, COM ROSCA BSP, DE 3" X 1 1/2"	UN	42,54	42,54
SINAPI-I	777	BUCHA DE REDUCAO DE FERRO GALVANIZADO, COM ROSCA BSP, DE 3" X 1 1/4"	UN	41,35	41,35
SINAPI-I	780	BUCHA DE REDUCAO DE FERRO GALVANIZADO, COM ROSCA BSP, DE 3" X 2 1/2"	UN	41,56	41,56
SINAPI-I	778	BUCHA DE REDUCAO DE FERRO GALVANIZADO, COM ROSCA BSP, DE 3" X 2"	UN	42,54	42,54
SINAPI-I	781	BUCHA DE REDUCAO DE FERRO GALVANIZADO, COM ROSCA BSP, DE 4" X 2 1/2"	UN	78,59	78,59
SINAPI-I	786	BUCHA DE REDUCAO DE FERRO GALVANIZADO, COM ROSCA BSP, DE 4" X 2"	UN	78,59	78,59
SINAPI-I	782	BUCHA DE REDUCAO DE FERRO GALVANIZADO, COM ROSCA BSP, DE 4" X 3"	UN	78,59	78,59
SINAPI-I	783	BUCHA DE REDUCAO DE FERRO GALVANIZADO, COM ROSCA BSP, DE 5" X 4"	UN	215,11	215,11
SINAPI-I	785	BUCHA DE REDUCAO DE FERRO GALVANIZADO, COM ROSCA BSP, DE 6" X 4"	UN	227,28	227,28
SINAPI-I	784	BUCHA DE REDUCAO DE FERRO GALVANIZADO, COM ROSCA BSP, DE 6" X 5"	UN	243,82	243,82
SINAPI-I	831	BUCHA DE REDUCAO DE PVC, SOLDAVEL, CURTA, COM 110 X 85 MM, PARA AGUA FRIA PREDIAL	UN	49,63	49,63
SINAPI-I	828	BUCHA DE REDUCAO DE PVC, SOLDAVEL, CURTA, COM 25 X 20 MM, PARA AGUA FRIA PREDIAL	UN	0,28	0,28
SINAPI-I	829	BUCHA DE REDUCAO DE PVC, SOLDAVEL, CURTA, COM 32 X 25 MM, PARA AGUA FRIA PREDIAL	UN	0,60	0,60
SINAPI-I	812	BUCHA DE REDUCAO DE PVC, SOLDAVEL, CURTA, COM 40 X 32 MM, PARA AGUA FRIA PREDIAL	UN	1,30	1,30
SINAPI-I	819	BUCHA DE REDUCAO DE PVC, SOLDAVEL, CURTA, COM 50 X 40 MM, PARA AGUA FRIA PREDIAL	UN	2,14	2,14
SINAPI-I	818	BUCHA DE REDUCAO DE PVC, SOLDAVEL, CURTA, COM 60 X 50 MM, PARA AGUA FRIA PREDIAL	UN	3,60	3,60
SINAPI-I	823	BUCHA DE REDUCAO DE PVC, SOLDAVEL, CURTA, COM 75 X 60 MM, PARA AGUA FRIA PREDIAL	UN	10,86	10,86
SINAPI-I	830	BUCHA DE REDUCAO DE PVC, SOLDAVEL, CURTA, COM 85 X 75 MM, PARA AGUA FRIA PREDIAL	UN	8,94	8,94
SINAPI-I	826	BUCHA DE REDUCAO DE PVC, SOLDAVEL, LONGA, COM 110 X 60 MM, PARA AGUA FRIA PREDIAL	UN	27,83	27,83
SINAPI-I	827	BUCHA DE REDUCAO DE PVC, SOLDAVEL, LONGA, COM 110 X 75 MM, PARA AGUA FRIA PREDIAL	UN	23,51	23,51
SINAPI-I	832	BUCHA DE REDUCAO DE PVC, SOLDAVEL, LONGA, COM 32 X 20 MM, PARA AGUA FRIA PREDIAL	UN	1,62	1,62
SINAPI-I	833	BUCHA DE REDUCAO DE PVC, SOLDAVEL, LONGA, COM 40 X 20 MM, PARA AGUA FRIA PREDIAL	UN	2,30	2,30
SINAPI-I	834	BUCHA DE REDUCAO DE PVC, SOLDAVEL, LONGA, COM 40 X 25 MM, PARA AGUA FRIA PREDIAL	UN	2,53	2,53
SINAPI-I	825	BUCHA DE REDUCAO DE PVC, SOLDAVEL, LONGA, COM 50 X 20 MM, PARA AGUA FRIA PREDIAL	UN	2,82	2,82
SINAPI-I	813	BUCHA DE REDUCAO DE PVC, SOLDAVEL, LONGA, COM 50 X 25 MM, PARA AGUA FRIA PREDIAL	UN	2,77	2,77
SINAPI-I	820	BUCHA DE REDUCAO DE PVC, SOLDAVEL, LONGA, COM 50 X 32 MM, PARA AGUA FRIA PREDIAL	UN	3,52	3,52
SINAPI-I	816	BUCHA DE REDUCAO DE PVC, SOLDAVEL, LONGA, COM 60 X 25 MM, PARA AGUA FRIA PREDIAL	UN	5,99	5,99
SINAPI-I	814	BUCHA DE REDUCAO DE PVC, SOLDAVEL, LONGA, COM 60 X 32 MM, PARA AGUA FRIA PREDIAL	UN	7,24	7,24
SINAPI-I	815	BUCHA DE REDUCAO DE PVC, SOLDAVEL, LONGA, COM 60 X 40 MM, PARA AGUA FRIA PREDIAL	UN	7,82	7,82
SINAPI-I	822	BUCHA DE REDUCAO DE PVC, SOLDAVEL, LONGA, COM 60 X 50 MM, PARA AGUA FRIA PREDIAL	UN	9,53	9,53
SINAPI-I	821	BUCHA DE REDUCAO DE PVC, SOLDAVEL, LONGA, COM 75 X 50 MM, PARA AGUA FRIA PREDIAL	UN	11,14	11,14
SINAPI-I	817	BUCHA DE REDUCAO DE PVC, SOLDAVEL, LONGA, COM 85 X 60 MM, PARA AGUA FRIA PREDIAL	UN	13,24	13,24
SINAPI-I	20086	BUCHA DE REDUCAO DE PVC, SOLDAVEL, LONGA, 50 X 40 MM, PARA ESGOTO PREDIAL	UN	1,31	1,31
SINAPI-I	39191	BUCHA DE REDUCAO EM ALUMINIO, COM ROSCA, DE 1 1/2" X 1 1/4", PARA ELETRODUTO	UN	11,10	11,10
SINAPI-I	39190	BUCHA DE REDUCAO EM ALUMINIO, COM ROSCA, DE 1 1/2" X 1", PARA ELETRODUTO	UN	11,60	11,60
SINAPI-I	39189	BUCHA DE REDUCAO EM ALUMINIO, COM ROSCA, DE 1 1/2" X 3/4", PARA ELETRODUTO	UN	12,27	12,27
SINAPI-I	39186	BUCHA DE REDUCAO EM ALUMINIO, COM ROSCA, DE 1 1/4" X 1/2", PARA ELETRODUTO	UN	10,98	10,98
SINAPI-I	39188	BUCHA DE REDUCAO EM ALUMINIO, COM ROSCA, DE 1 1/4" X 1", PARA ELETRODUTO	UN	9,03	9,03
SINAPI-I	39187	BUCHA DE REDUCAO EM ALUMINIO, COM ROSCA, DE 1 1/4" X 3/4", PARA ELETRODUTO	UN	9,47	9,47
SINAPI-I	39184	BUCHA DE REDUCAO EM ALUMINIO, COM ROSCA, DE 1" X 1/2", PARA ELETRODUTO	UN	3,56	3,56
SINAPI-I	39185	BUCHA DE REDUCAO EM ALUMINIO, COM ROSCA, DE 1" X 3/4", PARA ELETRODUTO	UN	3,25	3,25
SINAPI-I	39198	BUCHA DE REDUCAO EM ALUMINIO, COM ROSCA, DE 2 1/2" X 1 1/2", PARA ELETRODUTO	UN	36,43	36,43
SINAPI-I	39197	BUCHA DE REDUCAO EM ALUMINIO, COM ROSCA, DE 2 1/2" X 1 1/4", PARA ELETRODUTO	UN	38,05	38,05
SINAPI-I	39196	BUCHA DE REDUCAO EM ALUMINIO, COM ROSCA, DE 2 1/2" X 1", PARA ELETRODUTO	UN	39,24	39,24
SINAPI-I	39199	BUCHA DE REDUCAO EM ALUMINIO, COM ROSCA, DE 2 1/2" X 2", PARA ELETRODUTO	UN	35,05	35,05
SINAPI-I	39195	BUCHA DE REDUCAO EM ALUMINIO, COM ROSCA, DE 2" X 1 1/2", PARA ELETRODUTO	UN	20,23	20,23
SINAPI-I	39194	BUCHA DE REDUCAO EM ALUMINIO, COM ROSCA, DE 2" X 1 1/4", PARA ELETRODUTO	UN	21,65	21,65
SINAPI-I	39193	BUCHA DE REDUCAO EM ALUMINIO, COM ROSCA, DE 2" X 1", PARA ELETRODUTO	UN	23,73	23,73
SINAPI-I	39192	BUCHA DE REDUCAO EM ALUMINIO, COM ROSCA, DE 2" X 3/4", PARA ELETRODUTO	UN	24,69	24,69
SINAPI-I	39920	BUCHA DE REDUCAO EM ALUMINIO, COM ROSCA, DE 3/4" X 1/2", PARA ELETRODUTO	UN	2,99	2,99
SINAPI-I	39201	BUCHA DE REDUCAO EM ALUMINIO, COM ROSCA, DE 3" X 1 1/2", PARA ELETRODUTO	UN	43,55	43,55
SINAPI-I	39200	BUCHA DE REDUCAO EM ALUMINIO, COM ROSCA, DE 3" X 1 1/4", PARA ELETRODUTO	UN	43,90	43,90
SINAPI-I	39203	BUCHA DE REDUCAO EM ALUMINIO, COM ROSCA, DE 3" X 2 1/2", PARA ELETRODUTO	UN	35,45	35,45
SINAPI-I	39202	BUCHA DE REDUCAO EM ALUMINIO, COM ROSCA, DE 3" X 2", PARA ELETRODUTO	UN	41,64	41,64
SINAPI-I	39205	BUCHA DE REDUCAO EM ALUMINIO, COM ROSCA, DE 4" X 2 1/2", PARA ELETRODUTO	UN	69,47	69,47
SINAPI-I	39204	BUCHA DE REDUCAO EM ALUMINIO, COM ROSCA, DE 4" X 2", PARA ELETRODUTO	UN	71,15	71,15
SINAPI-I	39206	BUCHA DE REDUCAO EM ALUMINIO, COM ROSCA, DE 4" X 3", PARA ELETRODUTO	UN	67,50	67,50
SINAPI-I	797	BUCHA DE REDUCAO PVC ROSCAVEL 1 1/2" X 1"	UN	5,18	5,18
SINAPI-I	798	BUCHA DE REDUCAO PVC ROSCAVEL 3/4" X 1/2"	UN	0,71	0,71
SINAPI-I	796	BUCHA DE REDUCAO PVC ROSCAVEL, 1 1/2" X 3/4"	UN	4,96	4,96
SINAPI-I	799	BUCHA DE REDUCAO PVC ROSCAVEL, 1" X 1/2"	UN	2,33	2,33
SINAPI-I	792	BUCHA DE REDUCAO PVC ROSCAVEL, 1" X 3/4"	UN	2,37	2,37
SINAPI-I	804	BUCHA DE REDUCAO PVC, ROSCAVEL, 2" X 1 1/2 "	UN	11,76	11,76
SINAPI-I	793	BUCHA DE REDUCAO PVC, ROSCAVEL, 1 1/2" X1 1/4 "	UN	5,05	5,05
SINAPI-I	801	BUCHA DE REDUCAO PVC, ROSCAVEL, 1 1/4" X 3/4 "	UN	3,60	3,60
SINAPI-I	794	BUCHA DE REDUCAO PVC, ROSCAVEL, 1 1/4" X 1 "	UN	3,72	3,72
SINAPI-I	802	BUCHA DE REDUCAO PVC, ROSCAVEL, 2" X 1 "	UN	10,37	10,37
SINAPI-I	803	BUCHA DE REDUCAO PVC, ROSCAVEL, 2" X 1 1/4 "	UN	9,05	9,05
SINAPI-I	38001	BUCHA DE REDUCAO, CPVC, SOLDAVEL, 22 X 15 MM, PARA AGUA QUENTE	UN	0,71	0,71
SINAPI-I	38002	BUCHA DE REDUCAO, CPVC, SOLDAVEL, 28 X 22 MM, PARA AGUA QUENTE	UN	1,32	1,32
SINAPI-I	38003	BUCHA DE REDUCAO, CPVC, SOLDAVEL, 35 X 28 MM, PARA AGUA QUENTE	UN	15,92	15,92

FONTE	CÓDIGO	DESCRIÇÃO	UNIDADE	DESONERADO	NÃO DESONERADO
SINAPI-I	38004	BUCHA DE REDUCAO, CPVC, SOLDAVEL, 42 X 22 MM, PARA AGUA QUENTE	UN	21,28	21,28
SINAPI-I	36327	BUCHA DE REDUCAO, PPR, DN 25 X 20 MM, PARA AGUA QUENTE PREDIAL	UN	1,29	1,29
SINAPI-I	38992	BUCHA DE REDUCAO, PPR, DN 32 X 25 MM, PARA AGUA QUENTE E FRIA PREDIAL	UN	2,06	2,06
SINAPI-I	38993	BUCHA DE REDUCAO, PPR, DN 40 X 25 MM, PARA AGUA QUENTE E FRIA PREDIAL	UN	5,89	5,89
SINAPI-I	38418	BUCHA DE REDUCAO, PVC, LONGA, SERIE R, DN 50 X 40 MM, PARA ESGOTO PREDIAL	UN	3,81	3,81
SINAPI-I	39178	BUCHA EM ALUMINIO, COM ROSCA, DE 1 1/2", PARA ELETRODUTO	UN	1,20	1,20
SINAPI-I	39177	BUCHA EM ALUMINIO, COM ROSCA, DE 1 1/4", PARA ELETRODUTO	UN	1,08	1,08
SINAPI-I	39174	BUCHA EM ALUMINIO, COM ROSCA, DE 1/2", PARA ELETRODUTO	UN	0,54	0,54
SINAPI-I	39176	BUCHA EM ALUMINIO, COM ROSCA, DE 1", PARA ELETRODUTO	UN	0,71	0,71
SINAPI-I	39180	BUCHA EM ALUMINIO, COM ROSCA, DE 2 1/2", PARA ELETRODUTO	UN	3,26	3,26
SINAPI-I	39179	BUCHA EM ALUMINIO, COM ROSCA, DE 2", PARA ELETRODUTO	UN	2,88	2,88
SINAPI-I	39175	BUCHA EM ALUMINIO, COM ROSCA, DE 3/4", PARA ELETRODUTO	UN	0,66	0,66
SINAPI-I	39217	BUCHA EM ALUMINIO, COM ROSCA, DE 3/8", PARA ELETRODUTO	UN	0,51	0,51
SINAPI-I	39181	BUCHA EM ALUMINIO, COM ROSCA, DE 3", PARA ELETRODUTO	UN	4,37	4,37
SINAPI-I	39182	BUCHA EM ALUMINIO, COM ROSCA, DE 4", PARA ELETRODUTO	UN	6,15	6,15
SINAPI-I	12616	CABECEIRA DIREITA OU ESQUERDA, PVC, PARA CALHA PLUVIAL, DIAMETRO ENTRE 119 E 170 MM, PARA DRENAGEM PREDIAL	UN	4,57	4,57
SINAPI-I	1049	CABECOTE PARA ENTRADA DE LINHA DE ALIMENTACAO PARA ELETRODUTO, EM LIGA DE ALUMINIO COM ACABAMENTO ANTI CORROSIVO, COM FIXACAO POR ENCAIXE LISO DE 360 GRAUS, DE 1 1/2"	UN	5,14	5,14
SINAPI-I	1099	CABECOTE PARA ENTRADA DE LINHA DE ALIMENTACAO PARA ELETRODUTO, EM LIGA DE ALUMINIO COM ACABAMENTO ANTI CORROSIVO, COM FIXACAO POR ENCAIXE LISO DE 360 GRAUS, DE 1 1/4"	UN	3,93	3,93
SINAPI-I	39678	CABECOTE PARA ENTRADA DE LINHA DE ALIMENTACAO PARA ELETRODUTO, EM LIGA DE ALUMINIO COM ACABAMENTO ANTI CORROSIVO, COM FIXACAO POR ENCAIXE LISO DE 360 GRAUS, DE 1/2"	UN	1,58	1,58
SINAPI-I	1050	CABECOTE PARA ENTRADA DE LINHA DE ALIMENTACAO PARA ELETRODUTO, EM LIGA DE ALUMINIO COM ACABAMENTO ANTI CORROSIVO, COM FIXACAO POR ENCAIXE LISO DE 360 GRAUS, DE 1"	UN	2,69	2,69
SINAPI-I	1101	CABECOTE PARA ENTRADA DE LINHA DE ALIMENTACAO PARA ELETRODUTO, EM LIGA DE ALUMINIO COM ACABAMENTO ANTI CORROSIVO, COM FIXACAO POR ENCAIXE LISO DE 360 GRAUS, DE 2 1/2"	UN	16,97	16,97
SINAPI-I	1100	CABECOTE PARA ENTRADA DE LINHA DE ALIMENTACAO PARA ELETRODUTO, EM LIGA DE ALUMINIO COM ACABAMENTO ANTI CORROSIVO, COM FIXACAO POR ENCAIXE LISO DE 360 GRAUS, DE 2"	UN	8,76	8,76
SINAPI-I	39679	CABECOTE PARA ENTRADA DE LINHA DE ALIMENTACAO PARA ELETRODUTO, EM LIGA DE ALUMINIO COM ACABAMENTO ANTI CORROSIVO, COM FIXACAO POR ENCAIXE LISO DE 360 GRAUS, DE 3 1/2"	UN	33,83	33,83
SINAPI-I	1098	CABECOTE PARA ENTRADA DE LINHA DE ALIMENTACAO PARA ELETRODUTO, EM LIGA DE ALUMINIO COM ACABAMENTO ANTI CORROSIVO, COM FIXACAO POR ENCAIXE LISO DE 360 GRAUS, DE 3/4"	UN	2,10	2,10
SINAPI-I	1102	CABECOTE PARA ENTRADA DE LINHA DE ALIMENTACAO PARA ELETRODUTO, EM LIGA DE ALUMINIO COM ACABAMENTO ANTI CORROSIVO, COM FIXACAO POR ENCAIXE LISO DE 360 GRAUS, DE 3"	UN	25,31	25,31
SINAPI-I	1051	CABECOTE PARA ENTRADA DE LINHA DE ALIMENTACAO PARA ELETRODUTO, EM LIGA DE ALUMINIO COM ACABAMENTO ANTI CORROSIVO, COM FIXACAO POR ENCAIXE LISO DE 360 GRAUS, DE 4"	UN	36,79	36,79
SINAPI-I	37399	CABIDE/GANCHO DE BANHEIRO SIMPLES EM METAL CROMADO	UN	14,34	14,34
SINAPI-I	41955	CABO DE ACO GALVANIZADO, DIAMETRO 12,7 MM (1/2"), COM ALMA DE ACO CABO INDEPENDENTE 6 X 25 F	KG	41,83	41,83
SINAPI-I	41953	CABO DE ACO GALVANIZADO, DIAMETRO 12,7 MM (1/2"), COM ALMA DE FIBRA 6 X 25 F	KG	39,92	39,92
SINAPI-I	41954	CABO DE ACO GALVANIZADO, DIAMETRO 9,53 MM (3/8"), COM ALMA DE FIBRA 6 X 25 F	KG	37,22	37,22
SINAPI-I	25004	CABO DE ALUMINIO NU COM ALMA DE ACO, BITOLA 1/0 AWG	KG	32,39	32,39
SINAPI-I	25002	CABO DE ALUMINIO NU COM ALMA DE ACO, BITOLA 2 AWG	KG	32,66	32,66
SINAPI-I	37409	CABO DE ALUMINIO NU COM ALMA DE ACO, BITOLA 2/0 AWG	KG	32,12	32,12
SINAPI-I	841	CABO DE ALUMINIO NU COM ALMA DE ACO, BITOLA 4 AWG	KG	33,18	33,18
SINAPI-I	25005	CABO DE ALUMINIO NU SEM ALMA DE ACO, BITOLA 1/0 AWG	KG	36,38	36,38
SINAPI-I	25003	CABO DE ALUMINIO NU SEM ALMA DE ACO, BITOLA 2 AWG	KG	38,86	38,86
SINAPI-I	37410	CABO DE ALUMINIO NU SEM ALMA DE ACO, BITOLA 2/0 AWG	KG	36,38	36,38
SINAPI-I	842	CABO DE ALUMINIO NU SEM ALMA DE ACO, BITOLA 4 AWG	KG	40,93	40,93
SINAPI-I	862	CABO DE COBRE NU 10 MM2 MEIO-DURO	M	4,56	4,56
SINAPI-I	866	CABO DE COBRE NU 120 MM2 MEIO-DURO	M	56,15	56,15
SINAPI-I	892	CABO DE COBRE NU 150 MM2 MEIO-DURO	M	71,41	71,41
SINAPI-I	857	CABO DE COBRE NU 16 MM2 MEIO-DURO	M	7,27	7,27
SINAPI-I	37404	CABO DE COBRE NU 185 MM2 MEIO-DURO	M	85,87	85,87
SINAPI-I	868	CABO DE COBRE NU 25 MM2 MEIO-DURO	M	11,22	11,22
SINAPI-I	870	CABO DE COBRE NU 300 MM2 MEIO-DURO	M	147,97	147,97
SINAPI-I	863	CABO DE COBRE NU 35 MM2 MEIO-DURO	M	15,51	15,51
SINAPI-I	867	CABO DE COBRE NU 50 MM2 MEIO-DURO	M	21,60	21,60
SINAPI-I	891	CABO DE COBRE NU 500 MM2 MEIO-DURO	M	248,51	248,51
SINAPI-I	864	CABO DE COBRE NU 70 MM2 MEIO-DURO	M	30,43	30,43
SINAPI-I	865	CABO DE COBRE NU 95 MM2 MEIO-DURO	M	42,87	42,87
SINAPI-I	1006	CABO DE COBRE RIGIDO, CLASSE 2, ISOLACAO EM PVC, ANTI-CHAMA BWF-B, 1 CONDUTOR, 450/750 V, DIAMETRO 120 MM2	M	54,79	54,79
SINAPI-I	948	CABO DE COBRE UNIPOLAR 10 MM2, BLINDADO, ISOLACAO 3,6/6 KV EPR, COBERTURA EM PVC	M	23,82	23,82
SINAPI-I	947	CABO DE COBRE UNIPOLAR 16 MM2, BLINDADO, ISOLACAO 3,6/6 KV EPR, COBERTURA EM PVC	M	24,23	24,23
SINAPI-I	911	CABO DE COBRE UNIPOLAR 16 MM2, BLINDADO, ISOLACAO 6/10 KV EPR, COBERTURA EM PVC	M	35,24	35,24
SINAPI-I	925	CABO DE COBRE UNIPOLAR 25 MM2, BLINDADO, ISOLACAO 3,6/6 KV EPR, COBERTURA EM PVC	M	32,57	32,57
SINAPI-I	954	CABO DE COBRE UNIPOLAR 25MM2, BLINDADO, ISOLACAO 6/10 KV EPR, COBERTURA EM PVC	M	35,98	35,98
SINAPI-I	901	CABO DE COBRE UNIPOLAR 35 MM2, BLINDADO, ISOLACAO 12/20 KV EPR, COBERTURA EM PVC	M	38,51	38,51
SINAPI-I	926	CABO DE COBRE UNIPOLAR 35 MM2, BLINDADO, ISOLACAO 3,6/6 KV EPR, COBERTURA EM PVC	M	40,70	40,70
SINAPI-I	912	CABO DE COBRE UNIPOLAR 35 MM2, BLINDADO, ISOLACAO 6/10 KV EPR, COBERTURA EM PVC	M	40,94	40,94
SINAPI-I	955	CABO DE COBRE UNIPOLAR 50 MM2, BLINDADO, ISOLACAO 12/20 KV EPR, COBERTURA EM PVC	M	48,87	48,87
SINAPI-I	946	CABO DE COBRE UNIPOLAR 50 MM2, BLINDADO, ISOLACAO 3,6/6 KV EPR, COBERTURA EM PVC	M	54,95	54,95
SINAPI-I	953	CABO DE COBRE UNIPOLAR 50 MM2, BLINDADO, ISOLACAO 6/10 KV EPR, COBERTURA EM PVC	M	50,00	50,00
SINAPI-I	902	CABO DE COBRE UNIPOLAR 70 MM2, BLINDADO, ISOLACAO 12/20 KV EPR, COBERTURA EM PVC	M	60,78	60,78
SINAPI-I	927	CABO DE COBRE UNIPOLAR 70 MM2, BLINDADO, ISOLACAO 3,6/6 KV EPR, COBERTURA EM PVC	M	58,92	58,92
SINAPI-I	913	CABO DE COBRE UNIPOLAR 70 MM2, BLINDADO, ISOLACAO 6/10 KV EPR, COBERTURA EM PVC	M	65,76	65,76
SINAPI-I	903	CABO DE COBRE UNIPOLAR 95 MM2, BLINDADO, ISOLACAO 12/20 KV EPR, COBERTURA EM PVC	M	74,42	74,42
SINAPI-I	945	CABO DE COBRE UNIPOLAR 95 MM2, BLINDADO, ISOLACAO 3,6/6 KV EPR, COBERTURA EM PVC	M	78,73	78,73
SINAPI-I	914	CABO DE COBRE UNIPOLAR 95 MM2, BLINDADO, ISOLACAO 6/10 KV EPR, COBERTURA EM PVC	M	80,65	80,65
SINAPI-I	993	CABO DE COBRE, FLEXIVEL, CLASSE 4 OU 5, ISOLACAO EM PVC/A, ANTICHAMA BWF-B, COBERTURA PVC-ST1, ANTICHAMA BWF-B, 1 CONDUTOR, 0,6/1 KV, SECAO NOMINAL 1,5 MM2	M	1,18	1,18
SINAPI-I	1020	CABO DE COBRE, FLEXIVEL, CLASSE 4 OU 5, ISOLACAO EM PVC/A, ANTICHAMA BWF-B, COBERTURA PVC-ST1, ANTICHAMA BWF-B, 1 CONDUTOR, 0,6/1 KV, SECAO NOMINAL 10 MM2	M	5,13	5,13
SINAPI-I	1017	CABO DE COBRE, FLEXIVEL, CLASSE 4 OU 5, ISOLACAO EM PVC/A, ANTICHAMA BWF-B, COBERTURA PVC-ST1, ANTICHAMA BWF-B, 1 CONDUTOR, 0,6/1 KV, SECAO NOMINAL 120 MM2	M	56,44	56,44
SINAPI-I	999	CABO DE COBRE, FLEXIVEL, CLASSE 4 OU 5, ISOLACAO EM PVC/A, ANTICHAMA BWF-B, COBERTURA PVC-ST1, ANTICHAMA BWF-B, 1 CONDUTOR, 0,6/1 KV, SECAO NOMINAL 150 MM2	M	69,94	69,94
SINAPI-I	995	CABO DE COBRE, FLEXIVEL, CLASSE 4 OU 5, ISOLACAO EM PVC/A, ANTICHAMA BWF-B, COBERTURA PVC-ST1, ANTICHAMA BWF-B, 1 CONDUTOR, 0,6/1 KV, SECAO NOMINAL 16 MM2	M	7,88	7,88
SINAPI-I	1000	CABO DE COBRE, FLEXIVEL, CLASSE 4 OU 5, ISOLACAO EM PVC/A, ANTICHAMA BWF-B, COBERTURA PVC-ST1, ANTICHAMA BWF-B, 1 CONDUTOR, 0,6/1 KV, SECAO NOMINAL 185 MM2	M	85,73	85,73
SINAPI-I	1022	CABO DE COBRE, FLEXIVEL, CLASSE 4 OU 5, ISOLACAO EM PVC/A, ANTICHAMA BWF-B, COBERTURA PVC-ST1, ANTICHAMA BWF-B, 1 CONDUTOR, 0,6/1 KV, SECAO NOMINAL 2,5 MM2	M	1,63	1,63
SINAPI-I	1015	CABO DE COBRE, FLEXIVEL, CLASSE 4 OU 5, ISOLACAO EM PVC/A, ANTICHAMA BWF-B, COBERTURA PVC-ST1, ANTICHAMA BWF-B, 1 CONDUTOR, 0,6/1 KV, SECAO NOMINAL 240 MM2	M	112,89	112,89
SINAPI-I	996	CABO DE COBRE, FLEXIVEL, CLASSE 4 OU 5, ISOLACAO EM PVC/A, ANTICHAMA BWF-B, COBERTURA PVC-ST1, ANTICHAMA BWF-B, 1 CONDUTOR, 0,6/1 KV, SECAO NOMINAL 25 MM2	M	11,99	11,99
SINAPI-I	1001	CABO DE COBRE, FLEXIVEL, CLASSE 4 OU 5, ISOLACAO EM PVC/A, ANTICHAMA BWF-B, COBERTURA PVC-ST1, ANTICHAMA BWF-B, 1 CONDUTOR, 0,6/1 KV, SECAO NOMINAL 300 MM2	M	141,28	141,28

FONTE	CÓDIGO	DESCRIÇÃO	UNIDADE	DESONERADO	NÃO DESONERADO
SINAPI-I	1019	CABO DE COBRE, FLEXIVEL, CLASSE 4 OU 5, ISOLACAO EM PVC/A, ANTICHAMA BWF-B, COBERTURA PVC-ST1, ANTICHAMA BWF-B, 1 CONDUTOR, 0,6/1 KV, SECAO NOMINAL 35 MM2	M	16,53	16,53
SINAPI-I	1021	CABO DE COBRE, FLEXIVEL, CLASSE 4 OU 5, ISOLACAO EM PVC/A, ANTICHAMA BWF-B, COBERTURA PVC-ST1, ANTICHAMA BWF-B, 1 CONDUTOR, 0,6/1 KV, SECAO NOMINAL 4 MM2	M	2,34	2,34
SINAPI-I	39249	CABO DE COBRE, FLEXIVEL, CLASSE 4 OU 5, ISOLACAO EM PVC/A, ANTICHAMA BWF-B, COBERTURA PVC-ST1, ANTICHAMA BWF-B, 1 CONDUTOR, 0,6/1 KV, SECAO NOMINAL 400 MM2	M	184,30	184,30
SINAPI-I	1018	CABO DE COBRE, FLEXIVEL, CLASSE 4 OU 5, ISOLACAO EM PVC/A, ANTICHAMA BWF-B, COBERTURA PVC-ST1, ANTICHAMA BWF-B, 1 CONDUTOR, 0,6/1 KV, SECAO NOMINAL 50 MM2	M	23,56	23,56
SINAPI-I	39250	CABO DE COBRE, FLEXIVEL, CLASSE 4 OU 5, ISOLACAO EM PVC/A, ANTICHAMA BWF-B, COBERTURA PVC-ST1, ANTICHAMA BWF-B, 1 CONDUTOR, 0,6/1 KV, SECAO NOMINAL 500 MM2	M	236,75	236,75
SINAPI-I	994	CABO DE COBRE, FLEXIVEL, CLASSE 4 OU 5, ISOLACAO EM PVC/A, ANTICHAMA BWF-B, COBERTURA PVC-ST1, ANTICHAMA BWF-B, 1 CONDUTOR, 0,6/1 KV, SECAO NOMINAL 6 MM2	M	3,20	3,20
SINAPI-I	977	CABO DE COBRE, FLEXIVEL, CLASSE 4 OU 5, ISOLACAO EM PVC/A, ANTICHAMA BWF-B, COBERTURA PVC-ST1, ANTICHAMA BWF-B, 1 CONDUTOR, 0,6/1 KV, SECAO NOMINAL 70 MM2	M	32,64	32,64
SINAPI-I	998	CABO DE COBRE, FLEXIVEL, CLASSE 4 OU 5, ISOLACAO EM PVC/A, ANTICHAMA BWF-B, COBERTURA PVC-ST1, ANTICHAMA BWF-B, 1 CONDUTOR, 0,6/1 KV, SECAO NOMINAL 95 MM2	M	43,36	43,36
SINAPI-I	39251	CABO DE COBRE, FLEXIVEL, CLASSE 4 OU 5, ISOLACAO EM PVC/A, ANTICHAMA BWF-B, 1 CONDUTOR, 450/750 V, SECAO NOMINAL 0,5 MM2	M	0,31	0,31
SINAPI-I	1011	CABO DE COBRE, FLEXIVEL, CLASSE 4 OU 5, ISOLACAO EM PVC/A, ANTICHAMA BWF-B, 1 CONDUTOR, 450/750 V, SECAO NOMINAL 0,75 MM2	M	0,43	0,43
SINAPI-I	39252	CABO DE COBRE, FLEXIVEL, CLASSE 4 OU 5, ISOLACAO EM PVC/A, ANTICHAMA BWF-B, 1 CONDUTOR, 450/750 V, SECAO NOMINAL 1,0 MM2	M	0,52	0,52
SINAPI-I	1013	CABO DE COBRE, FLEXIVEL, CLASSE 4 OU 5, ISOLACAO EM PVC/A, ANTICHAMA BWF-B, 1 CONDUTOR, 450/750 V, SECAO NOMINAL 1,5 MM2	M	0,69	0,69
SINAPI-I	980	CABO DE COBRE, FLEXIVEL, CLASSE 4 OU 5, ISOLACAO EM PVC/A, ANTICHAMA BWF-B, 1 CONDUTOR, 450/750 V, SECAO NOMINAL 10 MM2	M	4,71	4,71
SINAPI-I	39237	CABO DE COBRE, FLEXIVEL, CLASSE 4 OU 5, ISOLACAO EM PVC/A, ANTICHAMA BWF-B, 1 CONDUTOR, 450/750 V, SECAO NOMINAL 120 MM2	M	55,85	55,85
SINAPI-I	39238	CABO DE COBRE, FLEXIVEL, CLASSE 4 OU 5, ISOLACAO EM PVC/A, ANTICHAMA BWF-B, 1 CONDUTOR, 450/750 V, SECAO NOMINAL 150 MM2	M	69,73	69,73
SINAPI-I	979	CABO DE COBRE, FLEXIVEL, CLASSE 4 OU 5, ISOLACAO EM PVC/A, ANTICHAMA BWF-B, 1 CONDUTOR, 450/750 V, SECAO NOMINAL 16 MM2	M	7,26	7,26
SINAPI-I	39239	CABO DE COBRE, FLEXIVEL, CLASSE 4 OU 5, ISOLACAO EM PVC/A, ANTICHAMA BWF-B, 1 CONDUTOR, 450/750 V, SECAO NOMINAL 185 MM2	M	84,86	84,86
SINAPI-I	1014	CABO DE COBRE, FLEXIVEL, CLASSE 4 OU 5, ISOLACAO EM PVC/A, ANTICHAMA BWF-B, 1 CONDUTOR, 450/750 V, SECAO NOMINAL 2,5 MM2	M	1,10	1,10
SINAPI-I	39240	CABO DE COBRE, FLEXIVEL, CLASSE 4 OU 5, ISOLACAO EM PVC/A, ANTICHAMA BWF-B, 1 CONDUTOR, 450/750 V, SECAO NOMINAL 240 MM2	M	112,17	112,17
SINAPI-I	39232	CABO DE COBRE, FLEXIVEL, CLASSE 4 OU 5, ISOLACAO EM PVC/A, ANTICHAMA BWF-B, 1 CONDUTOR, 450/750 V, SECAO NOMINAL 25 MM2	M	11,64	11,64
SINAPI-I	39233	CABO DE COBRE, FLEXIVEL, CLASSE 4 OU 5, ISOLACAO EM PVC/A, ANTICHAMA BWF-B, 1 CONDUTOR, 450/750 V, SECAO NOMINAL 35 MM2	M	16,01	16,01
SINAPI-I	981	CABO DE COBRE, FLEXIVEL, CLASSE 4 OU 5, ISOLACAO EM PVC/A, ANTICHAMA BWF-B, 1 CONDUTOR, 450/750 V, SECAO NOMINAL 4 MM2	M	1,97	1,97
SINAPI-I	39234	CABO DE COBRE, FLEXIVEL, CLASSE 4 OU 5, ISOLACAO EM PVC/A, ANTICHAMA BWF-B, 1 CONDUTOR, 450/750 V, SECAO NOMINAL 50 MM2	M	23,50	23,50
SINAPI-I	982	CABO DE COBRE, FLEXIVEL, CLASSE 4 OU 5, ISOLACAO EM PVC/A, ANTICHAMA BWF-B, 1 CONDUTOR, 450/750 V, SECAO NOMINAL 6 MM2	M	2,75	2,75
SINAPI-I	39235	CABO DE COBRE, FLEXIVEL, CLASSE 4 OU 5, ISOLACAO EM PVC/A, ANTICHAMA BWF-B, 1 CONDUTOR, 450/750 V, SECAO NOMINAL 70 MM2	M	33,05	33,05
SINAPI-I	39236	CABO DE COBRE, FLEXIVEL, CLASSE 4 OU 5, ISOLACAO EM PVC/A, ANTICHAMA BWF-B, 1 CONDUTOR, 450/750 V, SECAO NOMINAL 95 MM2	M	43,33	43,33
SINAPI-I	876	CABO DE COBRE, RIGIDO, CLASSE 2, COMPACTADO, BLINDADO, ISOLACAO EM EPR OU XLPE, COBERTURA ANTICHAMA EM PVC, PEAD OU HFFR, 1 CONDUTOR, 20/35 KV, SECAO NOMINAL 120 MM2	M	111,85	111,85
SINAPI-I	877	CABO DE COBRE, RIGIDO, CLASSE 2, COMPACTADO, BLINDADO, ISOLACAO EM EPR OU XLPE, COBERTURA ANTICHAMA EM PVC, PEAD OU HFFR, 1 CONDUTOR, 20/35 KV, SECAO NOMINAL 150 MM2	M	131,49	131,49
SINAPI-I	882	CABO DE COBRE, RIGIDO, CLASSE 2, COMPACTADO, BLINDADO, ISOLACAO EM EPR OU XLPE, COBERTURA ANTICHAMA EM PVC, PEAD OU HFFR, 1 CONDUTOR, 20/35 KV, SECAO NOMINAL 185 MM2	M	143,28	143,28
SINAPI-I	878	CABO DE COBRE, RIGIDO, CLASSE 2, COMPACTADO, BLINDADO, ISOLACAO EM EPR OU XLPE, COBERTURA ANTICHAMA EM PVC, PEAD OU HFFR, 1 CONDUTOR, 20/35 KV, SECAO NOMINAL 240 MM2	M	178,14	178,14
SINAPI-I	879	CABO DE COBRE, RIGIDO, CLASSE 2, COMPACTADO, BLINDADO, ISOLACAO EM EPR OU XLPE, COBERTURA ANTICHAMA EM PVC, PEAD OU HFFR, 1 CONDUTOR, 20/35 KV, SECAO NOMINAL 300 MM2	M	209,96	209,96
SINAPI-I	880	CABO DE COBRE, RIGIDO, CLASSE 2, COMPACTADO, BLINDADO, ISOLACAO EM EPR OU XLPE, COBERTURA ANTICHAMA EM PVC, PEAD OU HFFR, 1 CONDUTOR, 20/35 KV, SECAO NOMINAL 400 MM2	M	247,04	247,04
SINAPI-I	873	CABO DE COBRE, RIGIDO, CLASSE 2, COMPACTADO, BLINDADO, ISOLACAO EM EPR OU XLPE, COBERTURA ANTICHAMA EM PVC, PEAD OU HFFR, 1 CONDUTOR, 20/35 KV, SECAO NOMINAL 50 MM2	M	75,11	75,11
SINAPI-I	881	CABO DE COBRE, RIGIDO, CLASSE 2, COMPACTADO, BLINDADO, ISOLACAO EM EPR OU XLPE, COBERTURA ANTICHAMA EM PVC, PEAD OU HFFR, 1 CONDUTOR, 20/35 KV, SECAO NOMINAL 500 MM2	M	337,67	337,67
SINAPI-I	874	CABO DE COBRE, RIGIDO, CLASSE 2, COMPACTADO, BLINDADO, ISOLACAO EM EPR OU XLPE, COBERTURA ANTICHAMA EM PVC, PEAD OU HFFR, 1 CONDUTOR, 20/35 KV, SECAO NOMINAL 70 MM2	M	89,14	89,14
SINAPI-I	875	CABO DE COBRE, RIGIDO, CLASSE 2, COMPACTADO, BLINDADO, ISOLACAO EM EPR OU XLPE, COBERTURA ANTICHAMA EM PVC, PEAD OU HFFR, 1 CONDUTOR, 20/35 KV, SECAO NOMINAL 95 MM2	M	106,36	106,36
SINAPI-I	983	CABO DE COBRE, RIGIDO, CLASSE 2, ISOLACAO EM PVC/A, ANTICHAMA BWF-B, 1 CONDUTOR, 450/750 V, SECAO NOMINAL 1,5 MM2	M	0,66	0,66
SINAPI-I	985	CABO DE COBRE, RIGIDO, CLASSE 2, ISOLACAO EM PVC/A, ANTICHAMA BWF-B, 1 CONDUTOR, 450/750 V, SECAO NOMINAL 10 MM2	M	4,99	4,99
SINAPI-I	990	CABO DE COBRE, RIGIDO, CLASSE 2, ISOLACAO EM PVC/A, ANTICHAMA BWF-B, 1 CONDUTOR, 450/750 V, SECAO NOMINAL 150 MM2	M	68,37	68,37
SINAPI-I	39241	CABO DE COBRE, RIGIDO, CLASSE 2, ISOLACAO EM PVC/A, ANTICHAMA BWF-B, 1 CONDUTOR, 450/750 V, SECAO NOMINAL 16 MM2	M	7,81	7,81
SINAPI-I	1005	CABO DE COBRE, RIGIDO, CLASSE 2, ISOLACAO EM PVC/A, ANTICHAMA BWF-B, 1 CONDUTOR, 450/750 V, SECAO NOMINAL 185 MM2	M	83,92	83,92
SINAPI-I	984	CABO DE COBRE, RIGIDO, CLASSE 2, ISOLACAO EM PVC/A, ANTICHAMA BWF-B, 1 CONDUTOR, 450/750 V, SECAO NOMINAL 2,5 MM2	M	1,72	1,72
SINAPI-I	991	CABO DE COBRE, RIGIDO, CLASSE 2, ISOLACAO EM PVC/A, ANTICHAMA BWF-B, 1 CONDUTOR, 450/750 V, SECAO NOMINAL 240 MM2	M	110,89	110,89
SINAPI-I	986	CABO DE COBRE, RIGIDO, CLASSE 2, ISOLACAO EM PVC/A, ANTICHAMA BWF-B, 1 CONDUTOR, 450/750 V, SECAO NOMINAL 25 MM2	M	11,94	11,94
SINAPI-I	1024	CABO DE COBRE, RIGIDO, CLASSE 2, ISOLACAO EM PVC/A, ANTICHAMA BWF-B, 1 CONDUTOR, 450/750 V, SECAO NOMINAL 300 MM2	M	137,24	137,24
SINAPI-I	987	CABO DE COBRE, RIGIDO, CLASSE 2, ISOLACAO EM PVC/A, ANTICHAMA BWF-B, 1 CONDUTOR, 450/750 V, SECAO NOMINAL 35 MM2	M	16,23	16,23
SINAPI-I	1003	CABO DE COBRE, RIGIDO, CLASSE 2, ISOLACAO EM PVC/A, ANTICHAMA BWF-B, 1 CONDUTOR, 450/750 V, SECAO NOMINAL 4 MM2	M	2,52	2,52
SINAPI-I	992	CABO DE COBRE, RIGIDO, CLASSE 2, ISOLACAO EM PVC/A, ANTICHAMA BWF-B, 1 CONDUTOR, 450/750 V, SECAO NOMINAL 400 MM2	M	177,57	177,57
SINAPI-I	1007	CABO DE COBRE, RIGIDO, CLASSE 2, ISOLACAO EM PVC/A, ANTICHAMA BWF-B, 1 CONDUTOR, 450/750 V, SECAO NOMINAL 50 MM2	M	23,03	23,03
SINAPI-I	39242	CABO DE COBRE, RIGIDO, CLASSE 2, ISOLACAO EM PVC/A, ANTICHAMA BWF-B, 1 CONDUTOR, 450/750 V, SECAO NOMINAL 500 MM2	M	220,01	220,01

FONTE	CÓDIGO	DESCRIÇÃO	UNIDADE	DESONERADO	NÃO DESONERADO
SINAPI-I	1008	CABO DE COBRE, RIGIDO, CLASSE 2, ISOLACAO EM PVC/A, ANTICHAMA BWF-B, 1 CONDUTOR, 450/750 V, SECAO NOMINAL 6 MM2	M	2,86	2,86
SINAPI-I	988	CABO DE COBRE, RIGIDO, CLASSE 2, ISOLACAO EM PVC/A, ANTICHAMA BWF-B, 1 CONDUTOR, 450/750 V, SECAO NOMINAL 70 MM2	M	31,81	31,81
SINAPI-I	989	CABO DE COBRE, RIGIDO, CLASSE 2, ISOLACAO EM PVC/A, ANTICHAMA BWF-B, 1 CONDUTOR, 450/750 V, SECAO NOMINAL 95 MM2	M	43,08	43,08
SINAPI-I	39598	CABO DE PAR TRANCADO UTP, 4 PARES, CATEGORIA 5E	M	0,85	0,85
SINAPI-I	39599	CABO DE PAR TRANCADO UTP, 4 PARES, CATEGORIA 6	M	1,28	1,28
SINAPI-I	34602	CABO FLEXIVEL PVC 750 V, 2 CONDUTORES DE 1,5 MM2	M	2,24	2,24
SINAPI-I	34603	CABO FLEXIVEL PVC 750 V, 2 CONDUTORES DE 10,0 MM2	M	10,79	10,79
SINAPI-I	34607	CABO FLEXIVEL PVC 750 V, 2 CONDUTORES DE 4,0 MM2	M	4,81	4,81
SINAPI-I	34609	CABO FLEXIVEL PVC 750 V, 2 CONDUTORES DE 6,0 MM2	M	7,22	7,22
SINAPI-I	34618	CABO FLEXIVEL PVC 750 V, 3 CONDUTORES DE 1,5 MM2	M	2,97	2,97
SINAPI-I	34620	CABO FLEXIVEL PVC 750 V, 3 CONDUTORES DE 10,0 MM2	M	14,89	14,89
SINAPI-I	34621	CABO FLEXIVEL PVC 750 V, 3 CONDUTORES DE 4,0 MM2	M	6,91	6,91
SINAPI-I	34622	CABO FLEXIVEL PVC 750 V, 3 CONDUTORES DE 6,0 MM2	M	9,79	9,79
SINAPI-I	34624	CABO FLEXIVEL PVC 750 V, 4 CONDUTORES DE 1,5 MM2	M	3,80	3,80
SINAPI-I	34626	CABO FLEXIVEL PVC 750 V, 4 CONDUTORES DE 10,0 MM2	M	20,47	20,47
SINAPI-I	34627	CABO FLEXIVEL PVC 750 V, 4 CONDUTORES DE 4,0 MM2	M	8,82	8,82
SINAPI-I	34629	CABO FLEXIVEL PVC 750 V, 4 CONDUTORES DE 6,0 MM2	M	12,91	12,91
SINAPI-I	39257	CABO MULTIPOLAR DE COBRE, FLEXIVEL, CLASSE 4 OU 5, ISOLACAO EM HEPR, COBERTURA EM PVC-ST2, ANTICHAMA BWF-B, 0,6/1 KV, 3 CONDUTORES DE 1,5 MM2	M	3,01	3,01
SINAPI-I	39261	CABO MULTIPOLAR DE COBRE, FLEXIVEL, CLASSE 4 OU 5, ISOLACAO EM HEPR, COBERTURA EM PVC-ST2, ANTICHAMA BWF-B, 0,6/1 KV, 3 CONDUTORES DE 10 MM2	M	16,03	16,03
SINAPI-I	39268	CABO MULTIPOLAR DE COBRE, FLEXIVEL, CLASSE 4 OU 5, ISOLACAO EM HEPR, COBERTURA EM PVC-ST2, ANTICHAMA BWF-B, 0,6/1 KV, 3 CONDUTORES DE 120 MM2	M	184,93	184,93
SINAPI-I	39262	CABO MULTIPOLAR DE COBRE, FLEXIVEL, CLASSE 4 OU 5, ISOLACAO EM HEPR, COBERTURA EM PVC-ST2, ANTICHAMA BWF-B, 0,6/1 KV, 3 CONDUTORES DE 16 MM2	M	25,06	25,06
SINAPI-I	39258	CABO MULTIPOLAR DE COBRE, FLEXIVEL, CLASSE 4 OU 5, ISOLACAO EM HEPR, COBERTURA EM PVC-ST2, ANTICHAMA BWF-B, 0,6/1 KV, 3 CONDUTORES DE 2,5 MM2	M	4,46	4,46
SINAPI-I	39263	CABO MULTIPOLAR DE COBRE, FLEXIVEL, CLASSE 4 OU 5, ISOLACAO EM HEPR, COBERTURA EM PVC-ST2, ANTICHAMA BWF-B, 0,6/1 KV, 3 CONDUTORES DE 25 MM2	M	38,77	38,77
SINAPI-I	39264	CABO MULTIPOLAR DE COBRE, FLEXIVEL, CLASSE 4 OU 5, ISOLACAO EM HEPR, COBERTURA EM PVC-ST2, ANTICHAMA BWF-B, 0,6/1 KV, 3 CONDUTORES DE 35 MM2	M	52,50	52,50
SINAPI-I	39259	CABO MULTIPOLAR DE COBRE, FLEXIVEL, CLASSE 4 OU 5, ISOLACAO EM HEPR, COBERTURA EM PVC-ST2, ANTICHAMA BWF-B, 0,6/1 KV, 3 CONDUTORES DE 4 MM2	M	6,79	6,79
SINAPI-I	39265	CABO MULTIPOLAR DE COBRE, FLEXIVEL, CLASSE 4 OU 5, ISOLACAO EM HEPR, COBERTURA EM PVC-ST2, ANTICHAMA BWF-B, 0,6/1 KV, 3 CONDUTORES DE 50 MM2	M	77,34	77,34
SINAPI-I	39260	CABO MULTIPOLAR DE COBRE, FLEXIVEL, CLASSE 4 OU 5, ISOLACAO EM HEPR, COBERTURA EM PVC-ST2, ANTICHAMA BWF-B, 0,6/1 KV, 3 CONDUTORES DE 6 MM2	M	9,67	9,67
SINAPI-I	39266	CABO MULTIPOLAR DE COBRE, FLEXIVEL, CLASSE 4 OU 5, ISOLACAO EM HEPR, COBERTURA EM PVC-ST2, ANTICHAMA BWF-B, 0,6/1 KV, 3 CONDUTORES DE 70 MM2	M	108,52	108,52
SINAPI-I	39267	CABO MULTIPOLAR DE COBRE, FLEXIVEL, CLASSE 4 OU 5, ISOLACAO EM HEPR, COBERTURA EM PVC-ST2, ANTICHAMA BWF-B, 0,6/1 KV, 3 CONDUTORES DE 95 MM2	M	142,26	142,26
SINAPI-I	11901	CABO TELEFONICO CCI 50, 1 PAR, USO INTERNO, SEM BLINDAGEM	M	0,35	0,35
SINAPI-I	11902	CABO TELEFONICO CCI 50, 2 PARES, USO INTERNO, SEM BLINDAGEM	M	0,61	0,61
SINAPI-I	11903	CABO TELEFONICO CCI 50, 3 PARES, USO INTERNO, SEM BLINDAGEM	M	0,94	0,94
SINAPI-I	11904	CABO TELEFONICO CCI 50, 4 PARES, USO INTERNO, SEM BLINDAGEM	M	1,20	1,20
SINAPI-I	11905	CABO TELEFONICO CCI 50, 5 PARES, USO INTERNO, SEM BLINDAGEM	M	1,61	1,61
SINAPI-I	11906	CABO TELEFONICO CCI 50, 6 PARES, USO INTERNO, SEM BLINDAGEM	M	1,85	1,85
SINAPI-I	11919	CABO TELEFONICO CI 50, 10 PARES, USO INTERNO	M	3,64	3,64
SINAPI-I	11920	CABO TELEFONICO CI 50, 20 PARES, USO INTERNO	M	7,06	7,06
SINAPI-I	11924	CABO TELEFONICO CI 50, 200 PARES, USO INTERNO	M	68,68	68,68
SINAPI-I	11921	CABO TELEFONICO CI 50, 30 PARES, USO INTERNO	M	9,61	9,61
SINAPI-I	11922	CABO TELEFONICO CI 50, 50 PARES, USO INTERNO	M	17,07	17,07
SINAPI-I	11923	CABO TELEFONICO CI 50, 75 PARES, USO INTERNO	M	27,88	27,88
SINAPI-I	11916	CABO TELEFONICO CTP - APL - 50, 10 PARES, USO EXTERNO	M	4,73	4,73
SINAPI-I	11914	CABO TELEFONICO CTP - APL - 50, 100 PARES, USO EXTERNO	M	34,35	34,35
SINAPI-I	11917	CABO TELEFONICO CTP - APL - 50, 20 PARES, USO EXTERNO	M	8,23	8,23
SINAPI-I	11918	CABO TELEFONICO CTP - APL - 50, 30 PARES, USO EXTERNO	M	11,17	11,17
SINAPI-I	37734	CACAMBA METALICA BASCULANTE COM CAPACIDADE DE 10 M3 (INCLUI MONTAGEM, NAO INCLUI CAMINHAO)	UN	38.783,49	38.783,49
SINAPI-I	42251	CACAMBA METALICA BASCULANTE COM CAPACIDADE DE 12 M3 (INCLUI MONTAGEM, NAO INCLUI CAMINHAO)	UN	44.041,02	44.041,02
SINAPI-I	37733	CACAMBA METALICA BASCULANTE COM CAPACIDADE DE 6 M3 (INCLUI MONTAGEM, NAO INCLUI CAMINHAO)	UN	29.079,72	29.079,72
SINAPI-I	37735	CACAMBA METALICA BASCULANTE COM CAPACIDADE DE 8 M3 (INCLUI MONTAGEM, NAO INCLUI CAMINHAO)	UN	35.041,06	35.041,06
SINAPI-I	5090	CADEADO SIMPLES/COMUM, EM LATAO MACICO CROMADO, LARGURA DE 25 MM, HASTE DE ACO TEMPERADO, CEMENTADO (NAO LONGA), INCLUI 2 CHAVES	UN	14,57	14,57
SINAPI-I	5085	CADEADO SIMPLES, EM LATAO MACICO CROMADO, LARGURA DE 35 MM, HASTE DE ACO TEMPERADO, CEMENTADO (NAO LONGA), INCLUI 2 CHAVES	UN	16,24	16,24
SINAPI-I	38374	CADEIRA SUSPENSA MANUAL / BALANCIM INDIVIDUAL (NBR 14751)	UN	780,42	780,42
SINAPI-I	20212	CAIBRO DE MADEIRA APARELHADA *6 X 8* CM, MACARANDUBA, ANGELIM OU EQUIVALENTE DA REGIAO	M	17,27	17,27
SINAPI-I	4430	CAIBRO DE MADEIRA NAO APARELHADA *5 X 6* CM, MACARANDUBA, ANGELIM OU EQUIVALENTE DA REGIAO	M	10,96	10,96
SINAPI-I	4400	CAIBRO DE MADEIRA NAO APARELHADA *6 X 8* CM, MACARANDUBA, ANGELIM OU EQUIVALENTE DA REGIAO	M	13,84	13,84
SINAPI-I	4500	CAIBRO DE MADEIRA NAO APARELHADA *7,5 X 10 CM (3 X 4 ") PINUS, MISTA OU EQUIVALENTE DA REGIAO	M	10,80	10,80
SINAPI-I	4513	CAIBRO DE MADEIRA NAO APARELHADA 5 X 5 CM (2 X 2 ") PINUS, MISTA OU EQUIVALENTE DA REGIAO	M	2,90	2,90
SINAPI-I	4496	CAIBRO DE MADEIRA NAO APARELHADA 5 X 5 CM, CEDRINHO OU EQUIVALENTE DA REGIAO	M	7,42	7,42
SINAPI-I	11871	CAIXA D'AGUA DE FIBRA DE VIDRO, PARA 500 LITROS, COM TAMPA	UN	264,00	264,00
SINAPI-I	34636	CAIXA D'AGUA EM POLIETILENO 1000 LITROS, COM TAMPA	UN	333,50	333,50
SINAPI-I	34639	CAIXA D'AGUA EM POLIETILENO 1500 LITROS, COM TAMPA	UN	677,33	677,33
SINAPI-I	34640	CAIXA D'AGUA EM POLIETILENO 2000 LITROS, COM TAMPA	UN	760,82	760,82
SINAPI-I	34637	CAIXA D'AGUA EM POLIETILENO 500 LITROS, COM TAMPA	UN	191,47	191,47
SINAPI-I	34638	CAIXA D'AGUA EM POLIETILENO 750 LITROS, COM TAMPA	UN	328,36	328,36
SINAPI-I	11868	CAIXA D'AGUA FIBRA DE VIDRO PARA 1000 LITROS, COM TAMPA	UN	362,83	362,83
SINAPI-I	37106	CAIXA D'AGUA FIBRA DE VIDRO PARA 10000 LITROS, COM TAMPA	UN	3.504,54	3.504,54
SINAPI-I	11869	CAIXA D'AGUA FIBRA DE VIDRO PARA 1500 LITROS, COM TAMPA	UN	588,69	588,69
SINAPI-I	37104	CAIXA D'AGUA FIBRA DE VIDRO PARA 2000 LITROS, COM TAMPA	UN	758,85	758,85
SINAPI-I	37105	CAIXA D'AGUA FIBRA DE VIDRO PARA 5000 LITROS, COM TAMPA	UN	1.690,09	1.690,09
SINAPI-I	43094	CAIXA DE DERIVACAO PARA MEDIDOR DE ENERGIA, COM BARRAMENTO MONOFASICO, EM POLICARBONATO / TERMOPLASTICO - MODULO (PADRAO CONCESSIONARIA LOCAL)	UN	151,51	151,51
SINAPI-I	43093	CAIXA DE DERIVACAO PARA MEDIDOR DE ENERGIA, COM BARRAMENTO POLIFASICO, EM POLICARBONATO / TERMOPLASTICO - MODULO (PADRAO CONCESSIONARIA LOCAL)	UN	161,01	161,01
SINAPI-I	1030	CAIXA DE DESCARGA DE PLASTICO EXTERNA, DE *9* L, PUXADOR FIO DE NYLON, NAO INCLUSO CANO, BOLSA, ENGATE	UN	30,06	30,06
SINAPI-I	11694	CAIXA DE DESCARGA PLASTICA DE EMBUTIR COMPLETA, COM ESPELHO PLASTICO, CAPACIDADE 6 A 10 L, ACESSORIOS INCLUSOS	UN	664,48	664,48
SINAPI-I	35277	CAIXA DE GORDURA EM PVC, DIAMETRO MINIMO 300 MM, DIAMETRO DE SAIDA 100 MM, CAPACIDADE APROXIMADA 18 LITROS, COM TAMPA	UN	352,94	352,94
SINAPI-I	10521	CAIXA DE INCENDIO/ABRIGO PARA MANGUEIRA, DE EMBUTIR/INTERNA, COM 75 X 45 X 17 CM, EM CHAPA DE ACO, PORTA COM VENTILACAO, VISOR COM A INSCRICAO "INCENDIO", SUPORTE/CESTA INTERNA PARA A MANGUEIRA, PINTURA ELETROSTATICA VERMELHA	UN	164,65	164,65

FONTE	CÓDIGO	DESCRIÇÃO	UNIDADE	DESONERADO	NÃO DESONERADO
SINAPI-I	10885	CAIXA DE INCENDIO/ABRIGO PARA MANGUEIRA, DE EMBUTIR/INTERNA, COM 90 X 60 X 17 CM, EM CHAPA DE ACO, PORTA COM VENTILACAO, VISOR COM A INSCRICAO "INCENDIO", SUPORTE/CESTA INTERNA PARA A MANGUEIRA, PINTURA ELETROSTATICA VERMELHA	UN	208,27	208,27
SINAPI-I	20962	CAIXA DE INCENDIO/ABRIGO PARA MANGUEIRA, DE SOBREPOR/EXTERNA, COM 75 X 45 X 17 CM, EM CHAPA DE ACO, PORTA COM VENTILACAO, VISOR COM A INSCRICAO "INCENDIO", SUPORTE/CESTA INTERNA PARA A MANGUEIRA, PINTURA ELETROSTATICA VERMELHA	UN	172,50	172,50
SINAPI-I	20963	CAIXA DE INCENDIO/ABRIGO PARA MANGUEIRA, DE SOBREPOR/EXTERNA, COM 90 X 60 X 17 CM, EM CHAPA DE ACO, PORTA COM VENTILACAO, VISOR COM A INSCRICAO "INCENDIO", SUPORTE/CESTA INTERNA PARA A MANGUEIRA, PINTURA ELETROSTATICA VERMELHA	UN	210,72	210,72
SINAPI-I	2555	CAIXA DE LUZ "3 X 3" EM ACO ESMALTADA	UN	0,86	0,86
SINAPI-I	2556	CAIXA DE LUZ "4 X 2" EM ACO ESMALTADA	UN	0,89	0,89
SINAPI-I	2557	CAIXA DE LUZ "4 X 4" EM ACO ESMALTADA	UN	1,89	1,89
SINAPI-I	10569	CAIXA DE PASSAGEM / DERIVACAO / LUZ, OCTOGONAL 4 X4, EM ACO ESMALTADA, COM FUNDO MOVEL SIMPLES (FMS)	UN	1,89	1,89
SINAPI-I	39810	CAIXA DE PASSAGEM ELETRICA DE PAREDE, DE EMBUTIR, EM PVC, COM TAMPA APARAFUSADA, DIMENSOES 120 X 120 X *75* MM	UN	20,44	20,44
SINAPI-I	39811	CAIXA DE PASSAGEM ELETRICA DE PAREDE, DE EMBUTIR, EM PVC, COM TAMPA APARAFUSADA, DIMENSOES 150 X 150 X *75* MM	UN	25,01	25,01
SINAPI-I	39812	CAIXA DE PASSAGEM ELETRICA DE PAREDE, DE EMBUTIR, EM PVC, COM TAMPA APARAFUSADA, DIMENSOES 200 X 200 X *90* MM	UN	41,12	41,12
SINAPI-I	43096	CAIXA DE PASSAGEM ELETRICA DE PAREDE, DE EMBUTIR, EM TERMOPLASTICO / PVC, COM TAMPA APARAFUSADA, DIMENSOES 400 X 400 X *120* MM	UN	136,31	136,31
SINAPI-I	43102	CAIXA DE PASSAGEM ELETRICA DE PAREDE, DE SOBREPOR, EM PVC, COM TAMPA APARAFUSADA, DIMENSOES 300 X 300 X *100* MM	UN	82,89	82,89
SINAPI-I	43103	CAIXA DE PASSAGEM ELETRICA DE PAREDE, DE SOBREPOR, EM PVC, COM TAMPA APARAFUSADA, DIMENSOES, 400 X 400 X *120* MM	UN	122,05	122,05
SINAPI-I	43098	CAIXA DE PASSAGEM ELETRICA DE PAREDE, DE SOBREPOR, EM TERMOPLASTICO / PVC, COM TAMPA APARAFUSA, DIMENSOES 200 X 200 X *100* MM	UN	46,17	46,17
SINAPI-I	43097	CAIXA DE PASSAGEM ELETRICA DE PAREDE, DE SOBREPOR, EM TERMOPLASTICO / PVC, COM TAMPA APARAFUSADA, DIMENSOES, 150 X 150 X *100* MM	UN	27,35	27,35
SINAPI-I	43104	CAIXA DE PASSAGEM ELETRICA, PARA PISO, EM PVC, DIMENSOES DE 3/4" A 4"	UN	323,60	323,60
SINAPI-I	39771	CAIXA DE PASSAGEM METALICA DE SOBREPOR COM TAMPA PARAFUSADA, DIMENSOES 20 X 20 X 10 CM	UN	18,16	18,16
SINAPI-I	39772	CAIXA DE PASSAGEM METALICA DE SOBREPOR COM TAMPA PARAFUSADA, DIMENSOES 30 X 30 X 10 CM	UN	35,69	35,69
SINAPI-I	39773	CAIXA DE PASSAGEM METALICA DE SOBREPOR COM TAMPA PARAFUSADA, DIMENSOES 40 X 40 X 15 CM	UN	57,37	57,37
SINAPI-I	39774	CAIXA DE PASSAGEM METALICA DE SOBREPOR COM TAMPA PARAFUSADA, DIMENSOES 50 X 50 X 15 CM	UN	85,81	85,81
SINAPI-I	39775	CAIXA DE PASSAGEM METALICA DE SOBREPOR COM TAMPA PARAFUSADA, DIMENSOES 60 X 60 X 20 CM	UN	114,53	114,53
SINAPI-I	39776	CAIXA DE PASSAGEM METALICA DE SOBREPOR COM TAMPA PARAFUSADA, DIMENSOES 70 X 70 X 20 CM	UN	138,41	138,41
SINAPI-I	39777	CAIXA DE PASSAGEM METALICA DE SOBREPOR COM TAMPA PARAFUSADA, DIMENSOES 80 X 80 X 20 CM	UN	175,43	175,43
SINAPI-I	20254	CAIXA DE PASSAGEM METALICA, DE SOBREPOR, COM TAMPA APARAFUSADA, DIMENSOES 15 X 15 X *10* CM	UN	12,73	12,73
SINAPI-I	20253	CAIXA DE PASSAGEM METALICA, DE SOBREPOR, COM TAMPA APARAFUSADA, DIMENSOES 35 X 35 X *12* CM	UN	41,81	41,81
SINAPI-I	11247	CAIXA DE PASSAGEM/ LUZ / TELEFONIA, DE EMBUTIR, EM CHAPA DE ACO GALVANIZADO, DIMENSOES 150 X 150 X 15 CM (PADRAO CONCESSIONARIA LOCAL)	UN	804,00	804,00
SINAPI-I	11250	CAIXA DE PASSAGEM/ LUZ / TELEFONIA, DE EMBUTIR, EM CHAPA DE ACO GALVANIZADO, DIMENSOES 20 X 20 X *12* CM (PADRAO CONCESSIONARIA LOCAL)	UN	34,61	34,61
SINAPI-I	11249	CAIXA DE PASSAGEM/ LUZ / TELEFONIA, DE EMBUTIR, EM CHAPA DE ACO GALVANIZADO, DIMENSOES 200 X 200 X 20 CM (PADRAO CONCESSIONARIA LOCAL)	UN	1.570,51	1.570,51
SINAPI-I	11251	CAIXA DE PASSAGEM/ LUZ / TELEFONIA, DE EMBUTIR, EM CHAPA DE ACO GALVANIZADO, DIMENSOES 40 X 40 X *12* CM (PADRAO CONCESSIONARIA LOCAL)	UN	76,67	76,67
SINAPI-I	11253	CAIXA DE PASSAGEM/ LUZ / TELEFONIA, DE EMBUTIR, EM CHAPA DE ACO GALVANIZADO, DIMENSOES 60 X 60 X *12* CM (PADRAO CONCESSIONARIA LOCAL)	UN	127,05	127,05
SINAPI-I	11255	CAIXA DE PASSAGEM/ LUZ / TELEFONIA, DE EMBUTIR, EM CHAPA DE ACO GALVANIZADO, DIMENSOES 80 X 80 X *12* CM (PADRAO CONCESSIONARIA LOCAL)	UN	189,94	189,94
SINAPI-I	14055	CAIXA DE PASSAGEM/ LUZ / TELEFONIA, DE EMBUTIR, EM CHAPA DE ACO GALVANIZADO, DIMENSOES 120 X 120 X *12* CM (PADRAO CONCESSIONARIA LOCAL)	UN	382,09	382,09
SINAPI-I	11256	CAIXA DE PASSAGEM/ LUZ / TELEFONIA, DE SOBREPOR, EM CHAPA DE ACO GALVANIZADO, DIMENSOES 80 X 80 X *12* CM (PADRAO CONCESSIONARIA LOCAL)	UN	237,92	237,92
SINAPI-I	1872	CAIXA DE PASSAGEM, EM PVC, DE 4" X 2", PARA ELETRODUTO FLEXIVEL CORRUGADO	UN	2,01	2,01
SINAPI-I	1873	CAIXA DE PASSAGEM, EM PVC, DE 4" X 4", PARA ELETRODUTO FLEXIVEL CORRUGADO	UN	3,99	3,99
SINAPI-I	39693	CAIXA DE PROTECAO EXTERNA PARA MEDIDOR HOROSAZONAL, DE BAIXA TENSAO, COM MODULO, EM CHAPA DE ACO (PADRAO DA CONCESSIONARIA LOCAL)	UN	1.494,24	1.494,24
SINAPI-I	39692	CAIXA DE PROTECAO PARA TRANSFORMADOR CORRENTE, EM CHAPA DE ACO 18 USG (PADRAO DA CONCESSIONARIA LOCAL)	UN	478,12	478,12
SINAPI-I	3280	CAIXA GORDURA DUPLA, CONCRETO PRE MOLDADO, CIRCULAR, COM TAMPA, D = 60* CM	UN	107,77	107,77
SINAPI-I	11881	CAIXA GORDURA, SIMPLES, CONCRETO PRE MOLDADO, CIRCULAR, COM TAMPA, D = 40 CM	UN	50,05	50,05
SINAPI-I	34641	CAIXA INSPECAO EM CONCRETO PARA ATERRAMENTO E PARA RAIOS DIAMETRO = 300 MM	UN	40,36	40,36
SINAPI-I	34643	CAIXA INSPECAO EM POLIETILENO PARA ATERRAMENTO E PARA RAIOS DIAMETRO = 300 MM	UN	11,42	11,42
SINAPI-I	3278	CAIXA INSPECAO, CONCRETO PRE MOLDADO, CIRCULAR, COM TAMPA, D = 40* CM	UN	56,51	56,51
SINAPI-I	3279	CAIXA INSPECAO, CONCRETO PRE MOLDADO, CIRCULAR, COM TAMPA, D = 60* CM, H= 60* CM	UN	93,24	93,24
SINAPI-I	1062	CAIXA INTERNA/EXTERNA DE MEDICAO PARA 1 MEDIDOR TRIFASICO, COM VISOR, EM CHAPA DE ACO 18 USG (PADRAO DA CONCESSIONARIA LOCAL)	UN	151,52	151,52
SINAPI-I	39686	CAIXA INTERNA/EXTERNA DE MEDICAO PARA 4 MEDIDORES MONOFASICOS, COM VISOR, EM CHAPA DE ACO 18 USG (PADRAO DA CONCESSIONARIA LOCAL)	UN	245,35	245,35
SINAPI-I	43095	CAIXA MODULAR PARA MEDIDOR DE ENERGIA AGRUPADA, EM POLICARBONATO / TERMOPLASTICO, COM SUPORTE PARA DISJUNTOR (PADRAO DA CONCESSIONARIA LOCAL)	UN	89,82	89,82
SINAPI-I	1871	CAIXA OCTOGONAL DE FUNDO MOVEL, EM PVC, DE 3" X 3", PARA ELETRODUTO FLEXIVEL CORRUGADO	UN	3,60	3,60
SINAPI-I	12001	CAIXA OCTOGONAL DE FUNDO MOVEL, EM PVC, DE 4" X 4", PARA ELETRODUTO FLEXIVEL CORRUGADO	UN	5,20	5,20
SINAPI-I	11882	CAIXA PARA HIDROMETRO CONCRETO PRE MOLDADO	UN	56,51	56,51
SINAPI-I	1068	CAIXA PARA MEDICAO COLETIVA TIPO L, PADRAO BIFASICO OU TRIFASICO, PARA ATE 4 MEDIDORES, SEM BARRAMENTO E COM PORTAS INFERIOR E SUPERIOR	UN	999,47	999,47
SINAPI-I	39690	CAIXA PARA MEDICAO COLETIVA TIPO M, PADRAO BIFASICO OU TRIFASICO, PARA ATE 8 MEDIDORES, SEM BARRAMENTO E COM PORTAS INFERIOR E SUPERIOR	UN	1.676,78	1.676,78
SINAPI-I	39691	CAIXA PARA MEDICAO COLETIVA TIPO N, PADRAO BIFASICO OU TRIFASICO, PARA ATE 12 MEDIDORES, SEM BARRAMENTO E COM PORTAS INFERIOR E SUPERIOR	UN	2.108,92	2.108,92
SINAPI-I	39808	CAIXA PARA MEDIDOR MONOFASICO, EM POLICARBONATO /TERMOPLASTICO, COM DISJUNTOR (PADRAO DA CONCESSIONARIA LOCAL)	UN	46,89	46,89
SINAPI-I	39809	CAIXA PARA MEDIDOR POLIFASICO, EM POLICARBONATO (TERMOPLASTICO), COM 1 DISJUNTOR	UN	111,23	111,23
SINAPI-I	11713	CAIXA SIFONADA PVC 150 X 150 X 50MM COM TAMPA CEGA QUADRADA BRANCA	UN	24,79	24,79
SINAPI-I	11716	CAIXA SIFONADA PVC, 100 X 100 X 40 MM, COM GRELHA REDONDA BRANCA	UN	10,59	10,59
SINAPI-I	5103	CAIXA SIFONADA PVC, 100 X 100 X 50 MM, COM GRELHA REDONDA BRANCA	UN	10,73	10,73
SINAPI-I	11712	CAIXA SIFONADA PVC, 150 X 150 X 50 MM, COM GRELHA QUADRADA BRANCA (NBR 5688)	UN	25,00	25,00
SINAPI-I	11717	CAIXA SIFONADA PVC, 150 X 150 X 50 MM, COM GRELHA REDONDA BRANCA	UN	27,16	27,16
SINAPI-I	11714	CAIXA SIFONADA PVC, 150 X 185 X 75 MM, COM GRELHA QUADRADA BRANCA	UN	33,80	33,80
SINAPI-I	11715	CAIXA SIFONADA PVC, 150 X 185 X 75 MM, COM TAMPA CEGA QUADRADA BRANCA	UN	38,89	38,89
SINAPI-I	11880	CAIXA SIFONADA PVC, 250 X 230 X 75 MM, COM TAMPA E PORTA TAMPA QUADRADA BRANCA	UN	69,90	69,90
SINAPI-I	1106	CAL HIDRATADA CH-I PARA ARGAMASSAS	KG	0,64	0,64
SINAPI-I	11161	CAL HIDRATADA PARA PINTURA	KG	1,06	1,06
SINAPI-I	1107	CAL VIRGEM COMUM PARA ARGAMASSAS (NBR 6453)	KG	0,73	0,73
SINAPI-I	4758	CALAFETADOR / CALAFATE	H	17,96	20,79
SINAPI-I	41080	CALAFETADOR / CALAFATE (MENSALISTA)	MES	3.185,86	3.688,50
SINAPI-I	25963	CALCARIO DOLOMITICO A (POSTO PEDREIRA/FORNECEDOR, SEM FRETE)	KG	0,09	0,09
SINAPI-I	4759	CALCETEIRO	H	10,31	11,94

FONTE	CÓDIGO	DESCRIÇÃO	UNIDADE	DESONERADO	NÃO DESONERADO
SINAPI-I	41068	CALCETEIRO (MENSALISTA)	MES	1.831,32	2.120,25
SINAPI-I	1108	CALHA MOLDURA AMERICANA DE CHAPA DE ACO GALVANIZADA NUM 26, CORTE 33 CM	M	16,30	16,30
SINAPI-I	1117	CALHA PARA AGUA FURTADA DE CHAPA DE ACO GALVANIZADA NUM 26, CORTE 40 CM	M	16,42	16,42
SINAPI-I	1118	CALHA PARA AGUA FURTADA DE CHAPA DE ACO GALVANIZADA NUM 26, CORTE 50 CM	M	19,41	19,41
SINAPI-I	1110	CALHA PLATIBANDA DE CHAPA DE ACO GALVANIZADA NUM 26, CORTE 45 CM	M	19,41	19,41
SINAPI-I	12618	CALHA PLUVIAL DE PVC, DIAMETRO ENTRE 119 E 170 MM, COMPRIMENTO DE 3 M, PARA DRENAGEM PREDIAL	UN	36,79	36,79
SINAPI-I	40784	CALHA QUADRADA DE CHAPA DE ACO GALVANIZADA NUM 24, CORTE 100 CM	M	53,55	53,55
SINAPI-I	40782	CALHA QUADRADA DE CHAPA DE ACO GALVANIZADA NUM 24, CORTE 33 CM	M	21,01	21,01
SINAPI-I	40783	CALHA QUADRADA DE CHAPA DE ACO GALVANIZADA NUM 24, CORTE 50 CM	M	27,37	27,37
SINAPI-I	1109	CALHA QUADRADA DE CHAPA DE ACO GALVANIZADA NUM 26, CORTE 33 CM	M	16,30	16,30
SINAPI-I	1119	CALHA QUADRADA DE CHAPA DE ACO GALVANIZADA NUM 28, CORTE 25 CM	M	10,50	10,50
SINAPI-I	13115	CALHA/CANALETA DE CONCRETO SIMPLES, TIPO MEIA CANA, D = 20 CM, PARA AGUA PLUVIAL	M	15,76	15,76
SINAPI-I	10541	CALHA/CANALETA DE CONCRETO SIMPLES, TIPO MEIA CANA, D = 30 CM, PARA AGUA PLUVIAL	M	18,30	18,30
SINAPI-I	10543	CALHA/CANALETA DE CONCRETO SIMPLES, TIPO MEIA CANA, D = 50 CM, PARA AGUA PLUVIAL	M	35,51	35,51
SINAPI-I	10544	CALHA/CANALETA DE CONCRETO SIMPLES, TIPO MEIA CANA, D = 60 CM, PARA AGUA PLUVIAL	M	42,71	42,71
SINAPI-I	10545	CALHA/CANALETA DE CONCRETO SIMPLES, TIPO MEIA CANA, D = 80 CM, PARA AGUA PLUVIAL	M	65,51	65,51
SINAPI-I	10542	CALHA/CANALETA DE CONCRETO SIMPLES, TIPO MEIA CANA, D= 40 CM, PARA AGUA PLUVIAL	M	25,22	25,22
SINAPI-I	38365	CAMADA SEPARADORA DE FILME DE POLIETILENO 20 A 25 MICRA	M2	1,40	1,40
SINAPI-I	37745	CAMINHAO TOCO, PESO BRUTO TOTAL 13000 KG, CARGA UTIL MAXIMA 7925 KG, DISTANCIA ENTRE EIXOS 4,80 M, POTENCIA 189 CV (INCLUI CABINE E CHASSI, NAO INCLUI CARROCERIA)	UN	243.939,00	243.939,00
SINAPI-I	37754	CAMINHAO TOCO, PESO BRUTO TOTAL 14300 KG, CARGA UTIL MAXIMA 9590 KG, DISTANCIA ENTRE EIXOS 4,76 M, POTENCIA 185 CV (INCLUI CABINE E CHASSI, NAO INCLUI CARROCERIA)	UN	254.746,42	254.746,42
SINAPI-I	37748	CAMINHAO TOCO, PESO BRUTO TOTAL 14300 KG, CARGA UTIL MAXIMA 9710 KG, DISTANCIA ENTRE EIXOS 3,56 M, POTENCIA 185 CV (INCLUI CABINE E CHASSI, NAO INCLUI CARROCERIA)	UN	259.339,57	259.339,57
SINAPI-I	37761	CAMINHAO TOCO, PESO BRUTO TOTAL 16000 KG, CARGA UTIL MAXIMA DE 10685 KG, DISTANCIA ENTRE EIXOS 4,8M, POTENCIA 189 CV (INCLUI CABINE E CHASSI, NAO INCLUI CARROCERIA)	UN	214.604,55	214.604,55
SINAPI-I	37757	CAMINHAO TOCO, PESO BRUTO TOTAL 16000 KG, CARGA UTIL MAXIMA 10600 KG, DISTANCIA ENTRE EIXOS 4,80 M, POTENCIA 275 CV (INCLUI CABINE E CHASSI, NAO INCLUI CARROCERIA)	UN	298.748,06	298.748,06
SINAPI-I	37759	CAMINHAO TOCO, PESO BRUTO TOTAL 16000 KG, CARGA UTIL MAXIMA 10780 KG, DISTANCIA ENTRE EIXOS 3,56 M, POTENCIA 275 CV (INCLUI CABINE E CHASSI, NAO INCLUI CARROCERIA)	UN	299.906,02	299.906,02
SINAPI-I	37766	CAMINHAO TOCO, PESO BRUTO TOTAL 16000 KG, CARGA UTIL MAXIMA 11030 KG, DISTANCIA ENTRE EIXOS 3,56M, POTENCIA 186 CV (INCLUI CABINE E CHASSI, NAO INCLUI CARROCERIA)	UN	299.905,99	299.905,99
SINAPI-I	37752	CAMINHAO TOCO, PESO BRUTO TOTAL 16000 KG, CARGA UTIL MAXIMA 11130 KG, DISTANCIA ENTRE EIXOS 5,36 M, POTENCIA 185 CV (INCLUI CABINE E CHASSI, NAO INCLUI CARROCERIA)	UN	271.961,10	271.961,10
SINAPI-I	37760	CAMINHAO TOCO, PESO BRUTO TOTAL 16000 KG, CARGA UTIL MAXIMA 13071 KG, DISTANCIA ENTRE EIXOS 4,80 M, POTENCIA 230 CV (INCLUI CABINE E CHASSI, NAO INCLUI CARROCERIA)	UN	286.396,72	286.396,72
SINAPI-I	37765	CAMINHAO TOCO, PESO BRUTO TOTAL 8250 KG, CARGA UTIL MAXIMA 5110 KG, DISTANCIA ENTRE EIXOS 4,30 M, POTENCIA 162 CV (INCLUI CABINE E CHASSI, NAO INCLUI CARROCERIA)	UN	199.937,35	199.937,35
SINAPI-I	37746	CAMINHAO TOCO, PESO BRUTO TOTAL 9000 KG, CARGA UTIL MAXIMA 5940 KG, DISTANCIA ENTRE EIXOS 3,69 M, POTENCIA 177 CV (INCLUI CABINE E CHASSI, NAO INCLUI CARROCERIA)	UN	219.197,70	219.197,70
SINAPI-I	37750	CAMINHAO TOCO, PESO BRUTO TOTAL 9600 KG, CARGA UTIL MAXIMA 6110 KG, DISTANCIA ENTRE EIXOS 3,70 M, POTENCIA 156 CV (INCLUI CABINE E CHASSI, NAO INCLUI CARROCERIA)	UN	218.425,76	218.425,76
SINAPI-I	37753	CAMINHAO TOCO, PESO BRUTO TOTAL 9600 KG, CARGA UTIL MAXIMA 6200 KG, DISTANCIA ENTRE EIXOS 3,10 M, POTENCIA 156 CV (INCLUI CABINE E CHASSI, NAO INCLUI CARROCERIA)	UN	217.653,79	217.653,79
SINAPI-I	37756	CAMINHAO TOCO, PESO BRUTO TOTAL 9700 KG, CARGA UTIL MAXIMA 6360 KG, DISTANCIA ENTRE EIXOS 4,30 M, POTENCIA 160 CV (INCLUI CABINE E CHASSI, NAO INCLUI CARROCERIA)	UN	214.604,55	214.604,55
SINAPI-I	37755	CAMINHAO TRUCADO, PESO BRUTO TOTAL 22000 KG, CARGA UTIL MAXIMA 15350 KG, DISTANCIA ENTRE EIXOS 5,17 M, POTENCIA 238 CV (INCLUI CABINE E CHASSI, NAO INCLUI CARROCERIA)	UN	311.871,37	311.871,37
SINAPI-I	37758	CAMINHAO TRUCADO, PESO BRUTO TOTAL 23000 KG, CARGA UTIL MAXIMA 15378 KG, DISTANCIA ENTRE EIXOS 4,80 M, POTENCIA 326 CV (INCLUI CABINE E CHASSI, NAO INCLUI CARROCERIA)	UN	352.013,24	352.013,24
SINAPI-I	37747	CAMINHAO TRUCADO, PESO BRUTO TOTAL 23000 KG, CARGA UTIL MAXIMA 15935 KG, DISTANCIA ENTRE EIXOS 4,80 M, POTENCIA 230 CV (INCLUI CABINE E CHASSI, NAO INCLUI CARROCERIA)	UN	316.734,71	316.734,71
SINAPI-I	37767	CAMINHAO TRUCADO, PESO BRUTO TOTAL 23000 KG, CARGA UTIL MAXIMA 15940 KG, DISTANCIA ENTRE EIXOS 3,60 M, POTENCIA 286 CV (INCLUI CABINE E CHASSI, NAO INCLUI CARROCERIA)	UN	334.258,19	334.258,19
SINAPI-I	37751	CAMINHAO TRUCADO, PESO BRUTO TOTAL 23000 KG, CARGA UTIL MAXIMA 16190 KG, DISTANCIA ENTRE EIXOS 3,60 M, POTENCIA 286 CV (INCLUI CABINE E CHASSI, NAO INCLUI CARROCERIA)	UN	334.258,19	334.258,19
SINAPI-I	37749	CAMINHAO TRUCADO, PESO BRUTO TOTAL 23000 KG, CARGA UTIL MAXIMA 16360 KG, CABINE ESTENDIDA, DISTANCIA ENTRE EIXOS 3,56 M, POTENCIA 275 CV (INCLUI CABINE E CHASSI, NAO INCLUI CARROCERIA)	UN	330.398,39	330.398,39
SINAPI-I	1159	CAMINHONETE COM MOTOR A DIESEL, POTENCIA *160* CV, CABINE DUPLA, 4X4	UN	155.193,00	155.193,00
SINAPI-I	12114	CAMPAINHA ALTA POTENCIA 110V / 220V, DIAMETRO 150 MM	UN	92,75	92,75
SINAPI-I	38106	CAMPAINHA CIGARRA 127 V / 220 V (APENAS MODULO)	UN	12,60	12,60
SINAPI-I	38085	CAMPAINHA CIGARRA 127 V / 220 V, CONJUNTO MONTADO PARA EMBUTIR 4" X 2" (PLACA + SUPORTE + MODULO)	UN	14,89	14,89
SINAPI-I	38599	CANALETA CONCRETO ESTRUTURAL 14 X 19 X 29 CM, FBK 14 MPA (NBR 6136)	UN	2,71	2,71
SINAPI-I	38596	CANALETA CONCRETO ESTRUTURAL 14 X 19 X 29 CM, FBK 4,5 MPA (NBR 6136)	UN	1,85	1,85
SINAPI-I	38600	CANALETA CONCRETO ESTRUTURAL 14 X 19 X 39 CM, FBK 14 MPA (NBR 6136)	UN	3,19	3,19
SINAPI-I	38597	CANALETA CONCRETO ESTRUTURAL 14 X 19 X 39 CM, FBK 4,5 MPA (NBR 6136)	UN	2,26	2,26
SINAPI-I	659	CANALETA CONCRETO 14 X 19 X 19 CM (CLASSE C - NBR 6136)	UN	1,10	1,10
SINAPI-I	660	CANALETA CONCRETO 19 X 19 X 19 CM (CLASSE C - NBR 6136)	UN	1,61	1,61
SINAPI-I	658	CANALETA CONCRETO 9 X 19 X 19 CM (CLASSE C - NBR 6136)	UN	0,88	0,88
SINAPI-I	38548	CANALETA ESTRUTURAL CERAMICA, 14 X 19 X 19 CM, 6,0 MPA (NBR 15270)	UN	0,91	0,91
SINAPI-I	34647	CANALETA ESTRUTURAL CERAMICA, 14 X 19 X 29 CM, 4,0 MPA (NBR 15270)	UN	1,58	1,58
SINAPI-I	34649	CANALETA ESTRUTURAL CERAMICA, 14 X 19 X 29 CM, 6,0 MPA (NBR 15270)	UN	1,62	1,62
SINAPI-I	34652	CANALETA ESTRUTURAL CERAMICA, 14 X 19 X 39 CM, 4,0 MPA (NBR 15270)	UN	2,22	2,22
SINAPI-I	34655	CANALETA ESTRUTURAL CERAMICA, 14 X 19 X 39 CM, 6,0 MPA (NBR 15270)	UN	2,15	2,15
SINAPI-I	40607	CANOPLA ACABAMENTO CROMADO PARA INSTALACAO DE SPRINKLER, SOB FORRO, 15 MM	UN	4,08	4,08
SINAPI-I	585	CANTONEIRA "U" ALUMINIO ABAS IGUAIS 1 ", E = 3/32 "	KG	30,94	30,94
SINAPI-I	4777	CANTONEIRA ACO ABAS IGUAIS (QUALQUER BITOLA), ESPESSURA ENTRE 1/8" E 1/4"	KG	5,67	5,67
SINAPI-I	587	CANTONEIRA ALUMINIO ABAS DESIGUAIS 1" X 3/4 ", E = 1/8 "	KG	33,16	33,16
SINAPI-I	590	CANTONEIRA ALUMINIO ABAS DESIGUAIS 2 1/2" X 1/2 ", E = 3/16 "	KG	32,05	32,05
SINAPI-I	592	CANTONEIRA ALUMINIO ABAS IGUAIS 1 ", E = 1/8 ", 25,40 X 3,17 MM (0,408 KG/M)	KG	33,16	33,16
SINAPI-I	586	CANTONEIRA ALUMINIO ABAS IGUAIS 1 ", E = 3 /16 "	M	19,49	19,49
SINAPI-I	591	CANTONEIRA ALUMINIO ABAS IGUAIS 1 1/2 ", E = 3/16 "	KG	30,94	30,94
SINAPI-I	588	CANTONEIRA ALUMINIO ABAS IGUAIS 1 1/4 ", E = 3/16 "	M	30,83	30,83
SINAPI-I	589	CANTONEIRA ALUMINIO ABAS IGUAIS 2 ", E = 1/4 "	M	52,12	52,12
SINAPI-I	584	CANTONEIRA ALUMINIO ABAS IGUAIS 2 ", E = 1/8 "	M	32,93	32,93
SINAPI-I	574	CANTONEIRA FERRO GALVANIZADO DE ABAS IGUAIS, 1 1/2" X 1/4" (L X E), 3,40 KG/M	M	16,89	16,89
SINAPI-I	567	CANTONEIRA FERRO GALVANIZADO DE ABAS IGUAIS, 1" X 1/8" (L X E) , 1,20KG/M	M	6,26	6,26
SINAPI-I	568	CANTONEIRA FERRO GALVANIZADO DE ABAS IGUAIS, 2" X 3/8" (L X E), 6,9 KG/M	M	37,90	37,90
SINAPI-I	569	CANTONEIRA FERRO GALVANIZADO DE ABAS IGUAIS, 3/4" X 1/8" (L X E)	KG	5,27	5,27
SINAPI-I	1165	CAP OU TAMPAO DE FERRO GALVANIZADO, COM ROSCA BSP, DE 1 1/2"	UN	12,38	12,38
SINAPI-I	1164	CAP OU TAMPAO DE FERRO GALVANIZADO, COM ROSCA BSP, DE 1 1/4"	UN	10,03	10,03
SINAPI-I	1162	CAP OU TAMPAO DE FERRO GALVANIZADO, COM ROSCA BSP, DE 1/2"	UN	3,49	3,49
SINAPI-I	12395	CAP OU TAMPAO DE FERRO GALVANIZADO, COM ROSCA BSP, DE 1/4"	UN	3,39	3,39
SINAPI-I	1170	CAP OU TAMPAO DE FERRO GALVANIZADO, COM ROSCA BSP, DE 1"	UN	6,57	6,57
SINAPI-I	1169	CAP OU TAMPAO DE FERRO GALVANIZADO, COM ROSCA BSP, DE 2 1/2"	UN	32,27	32,27
SINAPI-I	1166	CAP OU TAMPAO DE FERRO GALVANIZADO, COM ROSCA BSP, DE 2"	UN	17,89	17,89
SINAPI-I	1163	CAP OU TAMPAO DE FERRO GALVANIZADO, COM ROSCA BSP, DE 3/4"	UN	4,51	4,51
SINAPI-I	12396	CAP OU TAMPAO DE FERRO GALVANIZADO, COM ROSCA BSP, DE 3/8"	UN	3,39	3,39
SINAPI-I	1168	CAP OU TAMPAO DE FERRO GALVANIZADO, COM ROSCA BSP, DE 3"	UN	46,00	46,00
SINAPI-I	1167	CAP OU TAMPAO DE FERRO GALVANIZADO, COM ROSCA BSP, DE 4"	UN	76,95	76,95

FONTE	CÓDIGO	DESCRIÇÃO	UNIDADE	DESONERADO	NÃO DESONERADO
SINAPI-I	36331	CAP PPR DN 20 MM, PARA AGUA QUENTE PREDIAL	UN	0,99	0,99
SINAPI-I	36346	CAP PPR DN 25 MM, PARA AGUA QUENTE PREDIAL	UN	1,71	1,71
SINAPI-I	1210	CAP PVC, ROSCAVEL, 1 1/2", AGUA FRIA PREDIAL	UN	8,02	8,02
SINAPI-I	1203	CAP PVC, ROSCAVEL, 1 1/4", AGUA FRIA PREDIAL	UN	7,77	7,77
SINAPI-I	1197	CAP PVC, ROSCAVEL, 1/2", PARA AGUA FRIA PREDIAL	UN	0,99	0,99
SINAPI-I	1202	CAP PVC, ROSCAVEL, 1", PARA AGUA FRIA PREDIAL	UN	2,67	2,67
SINAPI-I	1188	CAP PVC, ROSCAVEL, 2 1/2", AGUA FRIA PREDIAL	UN	15,79	15,79
SINAPI-I	1211	CAP PVC, ROSCAVEL, 2", AGUA FRIA PREDIAL	UN	8,15	8,15
SINAPI-I	1198	CAP PVC, ROSCAVEL, 3/4", PARA AGUA FRIA PREDIAL	UN	1,47	1,47
SINAPI-I	1199	CAP PVC, ROSCAVEL, 3", AGUA FRIA PREDIAL	UN	20,63	20,63
SINAPI-I	20088	CAP PVC, SERIE R, DN 100 MM, PARA ESGOTO PREDIAL	UN	8,78	8,78
SINAPI-I	20089	CAP PVC, SERIE R, DN 150 MM, PARA ESGOTO PREDIAL	UN	41,86	41,86
SINAPI-I	20087	CAP PVC, SERIE R, DN 75 MM, PARA ESGOTO PREDIAL	UN	6,32	6,32
SINAPI-I	1200	CAP PVC, SOLDAVEL, DN 100 MM, SERIE NORMAL, PARA ESGOTO PREDIAL	UN	5,13	5,13
SINAPI-I	12909	CAP PVC, SOLDAVEL, DN 50 MM, SERIE NORMAL, PARA ESGOTO PREDIAL	UN	2,33	2,33
SINAPI-I	12910	CAP PVC, SOLDAVEL, DN 75 MM, SERIE NORMAL, PARA ESGOTO PREDIAL	UN	3,88	3,88
SINAPI-I	1184	CAP PVC, SOLDAVEL, 110 MM, PARA AGUA FRIA PREDIAL	UN	50,73	50,73
SINAPI-I	1191	CAP PVC, SOLDAVEL, 20 MM, PARA AGUA FRIA PREDIAL	UN	0,72	0,72
SINAPI-I	1185	CAP PVC, SOLDAVEL, 25 MM, PARA AGUA FRIA PREDIAL	UN	0,82	0,82
SINAPI-I	1189	CAP PVC, SOLDAVEL, 32 MM, PARA AGUA FRIA PREDIAL	UN	1,43	1,43
SINAPI-I	1193	CAP PVC, SOLDAVEL, 40 MM, PARA AGUA FRIA PREDIAL	UN	2,75	2,75
SINAPI-I	1194	CAP PVC, SOLDAVEL, 50 MM, PARA AGUA FRIA PREDIAL	UN	5,20	5,20
SINAPI-I	1195	CAP PVC, SOLDAVEL, 60 MM, PARA AGUA FRIA PREDIAL	UN	7,82	7,82
SINAPI-I	1204	CAP PVC, SOLDAVEL, 75 MM, PARA AGUA FRIA PREDIAL	UN	14,23	14,23
SINAPI-I	1205	CAP PVC, SOLDAVEL, 85 MM, PARA AGUA FRIA PREDIAL	UN	33,75	33,75
SINAPI-I	1207	CAP, PVC PBA, JE, DN 100 / DE 110 MM, PARA REDE DE AGUA (NBR 10351)	UN	22,98	22,98
SINAPI-I	1206	CAP, PVC PBA, JE, DN 50 / DE 60 MM, PARA REDE DE AGUA (NBR 10351)	UN	5,76	5,76
SINAPI-I	1183	CAP, PVC PBA, JE, DN 75 / DE 85 MM, PARA REDE DE AGUA (NBR 10351)	UN	15,01	15,01
SINAPI-I	42685	CAP, PVC, JE, OCRE, DN 150 MM (CONEXAO PARA TUBO COLETOR DE ESGOTO)	UN	30,52	30,52
SINAPI-I	42686	CAP, PVC, JE, OCRE, DN 200 MM (CONEXAO PARA TUBO COLETOR DE ESGOTO)	UN	47,52	47,52
SINAPI-I	12894	CAPA PARA CHUVA EM PVC COM FORRO DE POLIESTER, COM CAPUZ (AMARELA OU AZUL)	UN	14,05	14,05
SINAPI-I	12895	CAPACETE DE SEGURANCA ABA FRONTAL COM SUSPENSAO DE POLIETILENO, SEM JUGULAR (CLASSE B)	UN	10,81	10,81
SINAPI-I	1631	CAPACITOR TRIFASICO, POTENCIA 2,5 KVAR, TENSAO 220 V, FORNECIDO COM CAPA PROTETORA, RESISTOR INTERNO A UNIDADE CAPACITIVA	UN	226,41	226,41
SINAPI-I	1633	CAPACITOR TRIFASICO, POTENCIA 5 KVAR, TENSAO 220 V, FORNECIDO COM CAPA PROTETORA, RESISTOR INTERNO A UNIDADE CAPACITIVA	UN	384,68	384,68
SINAPI-I	10818	CAPIM BRAQUIARIA DECUMBENS/ BRAQUIARINHA, VC *70*% MINIMO	KG	22,83	22,83
SINAPI-I	39359	CARENAGEM /TAMPA, EM PLASTICO, COR BRANCA, UTILIZADO EM KIT CHASSI METALICO PARA INSTALACAO HIDRAULICA DE CUBA SIMPLES SEM MAQUINA DE LAVAR ROUPA, LARGURA *355* MM X ALTURA *670* MM (COM FUROS E DEMAIS ENCAIXES)	UN	22,44	22,44
SINAPI-I	39360	CARENAGEM /TAMPA, EM PLASTICO, COR BRANCA, UTILIZADO EM KIT CHASSI METALICO PARA INSTALACAO HIDRAULICA DE TANQUE COM MAQUINA DE LAVAR ROUPA, LARGURA *360* MM X ALTURA *470* MM (COM FUROS E DEMAIS ENCAIXES)	UN	20,40	20,40
SINAPI-I	10710	CARPETE DE NYLON EM MANTA PARA TRAFEGO COMERCIAL PESADO, E = 6 A 7 MM (INSTALADO)	M2	90,08	90,08
SINAPI-I	10709	CARPETE DE NYLON EM MANTA PARA TRAFEGO COMERCIAL PESADO, E = 9 A 10 MM (INSTALADO)	M2	110,66	110,66
SINAPI-I	39636	CARPETE DE NYLON EM PLACAS 50 X 50 CM PARA TRAFEGO COMERCIAL PESADO, E = 6,5 MM (INSTALADO)	M2	113,00	113,00
SINAPI-I	10708	CARPETE DE POLIESTER EM MANTA PARA TRAFEGO COMERCIAL PESADO, E = 4 A 5 MM (INSTALADO)	M2	34,87	34,87
SINAPI-I	39635	CARPETE DE POLIPROPILENO EM MANTA PARA TRAFEGO COMERCIAL MEDIO, E = 5 A 6 MM (INSTALADO)	M2	59,37	59,37
SINAPI-I	6117	CARPINTEIRO AUXILIAR	H	11,61	13,44
SINAPI-I	40913	CARPINTEIRO AUXILIAR (MENSALISTA)	MES	2.060,32	2.385,38
SINAPI-I	1214	CARPINTEIRO DE ESQUADRIAS	H	12,97	15,01
SINAPI-I	40915	CARPINTEIRO DE ESQUADRIAS (MENSALISTA)	MES	2.299,88	2.662,74
SINAPI-I	1213	CARPINTEIRO DE FORMAS	H	14,75	17,07
SINAPI-I	40914	CARPINTEIRO DE FORMAS (MENSALISTA)	MES	2.615,10	3.027,69
SINAPI-I	5091	CARRANCA PARA JANELA VENEZIANA DE ABRIR, EM LATAO CROMADO, SIMPLES, PARA APARAFUSAR NA PAREDE	UN	14,22	14,22
SINAPI-I	14615	CARRINHO COM 2 PNEUS PARA TRANSPORTAR TUBO CONCRETO, ALTURA ATE 1,0 M E DIAMETRO ATE 1000MM, COM ESTRUTURA EM PERFIL OU TUBO METALICO	UN	3.799,74	3.799,74
SINAPI-I	2711	CARRINHO DE MAO DE ACO CAPACIDADE 50 A 60 L, PNEU COM CAMARA	UN	125,85	125,85
SINAPI-I	37727	CARROCERIA FIXA ABERTA DE MADEIRA PARA TRANSPORTE GERAL DE CARGA SECA DIMENSOES APROXIMADAS 2,25 X 4,10 X 0,50 M (INCLUI MONTAGEM, NAO INCLUI CAMINHAO)	UN	9.040,00	9.040,00
SINAPI-I	37728	CARROCERIA FIXA ABERTA DE MADEIRA PARA TRANSPORTE GERAL DE CARGA SECA DIMENSOES APROXIMADAS 2,5 X 5,5 X 0,50 M (INCLUI MONTAGEM, NAO INCLUI CAMINHAO)	UN	12.264,05	12.264,05
SINAPI-I	37729	CARROCERIA FIXA ABERTA DE MADEIRA PARA TRANSPORTE GERAL DE CARGA SECA DIMENSOES APROXIMADAS 2,5 X 6,00 X 0,50 M (INCLUI MONTAGEM, NAO INCLUI CAMINHAO)	UN	13.275,52	13.275,52
SINAPI-I	37730	CARROCERIA FIXA ABERTA DE MADEIRA PARA TRANSPORTE GERAL DE CARGA SECA DIMENSOES APROXIMADAS 2,5 X 6,5 X 0,50 M (INCLUI MONTAGEM, NAO INCLUI CAMINHAO)	UN	14.286,99	14.286,99
SINAPI-I	37731	CARROCERIA FIXA ABERTA DE MADEIRA PARA TRANSPORTE GERAL DE CARGA SECA DIMENSOES APROXIMADAS 2,5 X 7,00 X 0,50 M (INCLUI MONTAGEM, NAO INCLUI CAMINHAO)	UN	15.298,46	15.298,46
SINAPI-I	37732	CARROCERIA FIXA ABERTA DE MADEIRA PARA TRANSPORTE GERAL DE CARGA SECA DIMENSOES APROXIMADAS 2,5 X 7,5 X 0,50 M (INCLUI MONTAGEM, NAO INCLUI CAMINHAO)	UN	17.447,83	17.447,83
SINAPI-I	42250	CARVAO ANTRACITO PARA FILTRO, GRAO VARIANDO DE 0,8 ATE 1,1 MM, COEFICIENTE DE UNIFORMIDADE MENOR QUE 1,7 MM	T	1.871,96	1.871,96
SINAPI-I	42256	CARVAO ANTRACITO PARA FILTRO, GRAO VARIANDO DE 0,8 ATE 1,1 MM, COEFICIENTE DE UNIFORMIDADE MENOR QUE 1,7 MM (DISTRIBUIDOR)	KG	3,92	3,92
SINAPI-I	4743	CASCALHO DE CAVA	M3	32,46	32,46
SINAPI-I	4744	CASCALHO DE RIO	M3	42,44	42,44
SINAPI-I	4745	CASCALHO LAVADO	M3	56,85	56,85
SINAPI-I	36496	CAVALETE PARA TALHA COM ESTRUTURA EM TUBO METALICO ALTURA MINIMA 3,2 M EQUIPADO COM RODAS DE BORRACHA PARA MOVIMENTACAO DE TUBOS DE CONCRETO NA CENTRAL DE PREMOLDADOS COM CAPACIDADE DE CARGA DE 3 TONELADAS	UN	9.647,46	9.647,46
SINAPI-I	10630	CAVALO MECANICO TRACAO 4X2, PESO BRUTO TOTAL COMBINADO 49000 KG, CAPACIDADE MAXIMA DE TRACAO *66000* KG, POTENCIA *360* CV (INCLUI CABINE E CHASSI, NAO INCLUI SEMIRREBOQUE)	UN	418.582,90	418.582,90
SINAPI-I	37762	CAVALO MECANICO TRACAO 4X2, PESO BRUTO TOTAL 16000 KG, CAPACIDADE MAXIMA DE TRACAO *36000* KG, DISTANCIA ENTRE EIXOS *3,56* M, POTENCIA *286* CV (INCLUI CABINE E CHASSI, NAO INCLUI SEMIRREBOQUE)	UN	358.993,04	358.993,04
SINAPI-I	37763	CAVALO MECANICO TRACAO 4X2, PESO BRUTO TOTAL 16000 KG, CAPACIDADE MAXIMA DE TRACAO *45000* KG, DISTANCIA ENTRE EIXOS *3,56* M, POTENCIA *330* CV (INCLUI CABINE E CHASSI, NAO INCLUI SEMIRREBOQUE)	UN	363.353,22	363.353,22
SINAPI-I	41992	CAVALO MECANICO TRACAO 4X2, PESO BRUTO TOTAL 16000 KG, CAPACIDADE MAXIMA DE TRACAO *80000* KG, POTENCIA *380* CV (INCLUI CABINE E CHASSI, NAO INCLUI SEMIRREBOQUE)	UN	413.060,00	413.060,00
SINAPI-I	13215	CAVALO MECANICO TRACAO 6X2, PESO BRUTO TOTAL COMBINADO 56000 KG, CAPACIDADE MAXIMA DE TRACAO *66000* KG, POTENCIA *360* CV (INCLUI CABINE E CHASSI, NAO INCLUI SEMIRREBOQUE)	UN	506.514,41	506.514,41
SINAPI-I	4235	CAVOUQUEIRO OU OPERADOR DE PERFURATRIZ / ROMPEDOR	H	10,80	12,50
SINAPI-I	40976	CAVOUQUEIRO OU OPERADOR DE PERFURATRIZ / ROMPEDOR (MENSALISTA)	MES	1.915,15	2.217,31
SINAPI-I	39013	CENTRALIZADOR DE BARRA DE ACO (CHUMBADOR TIPO CARAMBOLA), PARA ACO ATE 20 MM	UN	0,98	0,98
SINAPI-I	43091	CENTRO DE MEDICAO AGRUPADA, EM POLICARBONATO / PVC, COM 12 MEDIDORES E PROTECAO GERAL (INCLUI BARRAMENTO, DISJUNTORES E ACESSORIOS DE FIXACAO) (PADRAO CONCESSIONARIA LOCAL)	UN	3.751,91	3.751,91
SINAPI-I	43092	CENTRO DE MEDICAO AGRUPADA, EM POLICARBONATO / PVC, COM 16 MEDIDORES E PROTECAO GERAL (INCLUI BARRAMENTO, DISJUNTORES E ACESSORIOS DE FIXACAO) (PADRAO CONCESSIONARIA LOCAL)	UN	5.002,55	5.002,55
SINAPI-I	43089	CENTRO DE MEDICAO AGRUPADA, EM POLICARBONATO / PVC, COM 4 MEDIDORES E PROTECAO GERAL (INCLUI BARRAMENTO, DISJUNTORES E ACESSORIOS DE FIXACAO) (PADRAO CONCESSIONARIA LOCAL)	UN	871,84	871,84

FONTE	CÓDIGO	DESCRIÇÃO	UNIDADE	DESONERADO	NÃO DESONERADO
SINAPI-I	43090	CENTRO DE MEDICAO AGRUPADA, EM POLICARBONATO / PVC, COM 8 MEDIDORES E PROTECAO GERAL (INCLUI BARRAMENTO, DISJUNTORES E ACESSORIOS DE FIXACAO) (PADRAO CONCESSIONARIA LOCAL)	UN	1.924,06	1.924,06
SINAPI-I	41967	CERA LIQUIDA	L	8,11	8,11
SINAPI-I	12760	CHAPA ACO INOX AISI 304 NUMERO 4 (E = 6 MM), ACABAMENTO NUMERO 1 (LAMINADO A QUENTE, FOSCO)	M2	936,21	936,21
SINAPI-I	12759	CHAPA ACO INOX AISI 304 NUMERO 9 (E = 4 MM), ACABAMENTO NUMERO 1 (LAMINADO A QUENTE, FOSCO)	M2	624,13	624,13
SINAPI-I	43105	CHAPA DE ACO CARBONO GALVANIZADA, PERFURADA (GRADE FUROS) E = 1,5 MM, DIAMETRO DO FURO = 9,52 MM (FUROS ALTERNADOS HORIZ.)	KG	21,19	21,19
SINAPI-I	40424	CHAPA DE ACO CARBONO LAMINADO A QUENTE, QUALIDADE ESTRUTURAL, BITOLA 3/16", E =4,75 MM (37,29 KG/M2)	KG	5,38	5,38
SINAPI-I	1325	CHAPA DE ACO FINA A FRIO BITOLA MSG 20, E = 0,90 MM (7,20 KG/M2)	KG	5,89	5,89
SINAPI-I	1327	CHAPA DE ACO FINA A FRIO BITOLA MSG 24, E = 0,60 MM (4,80 KG/M2)	KG	6,28	6,28
SINAPI-I	1328	CHAPA DE ACO FINA A FRIO BITOLA MSG 26, E = 0,45 MM (3,60 KG/M2)	KG	5,91	5,91
SINAPI-I	1321	CHAPA DE ACO FINA A QUENTE BITOLA MSG 13, E = 2,25 MM (18,00 KG/M2)	KG	5,47	5,47
SINAPI-I	1318	CHAPA DE ACO FINA A QUENTE BITOLA MSG 14, E = 2,00 MM (16,0 KG/M2)	KG	5,48	5,48
SINAPI-I	1322	CHAPA DE ACO FINA A QUENTE BITOLA MSG 16, E = 1,50 MM (12,00 KG/M2)	KG	5,79	5,79
SINAPI-I	1323	CHAPA DE ACO FINA A QUENTE BITOLA MSG 18, E = 1,20 MM (9,60 KG/M2)	KG	5,79	5,79
SINAPI-I	1319	CHAPA DE ACO FINA A QUENTE BITOLA MSG 3/16 ", E = 4,75 MM (38,00 KG/M2)	KG	4,87	4,87
SINAPI-I	11026	CHAPA DE ACO GALVANIZADA BITOLA GSG 14, E = 1,95 MM (15,60 KG/M2)	KG	6,71	6,71
SINAPI-I	11027	CHAPA DE ACO GALVANIZADA BITOLA GSG 16, E = 1,55 MM (12,40 KG/M2)	KG	6,98	6,98
SINAPI-I	11046	CHAPA DE ACO GALVANIZADA BITOLA GSG 18, E = 1,25 MM (10,00 KG/M2)	KG	6,69	6,69
SINAPI-I	11047	CHAPA DE ACO GALVANIZADA BITOLA GSG 19, E = 1,11 MM (8,88 KG/M2)	KG	7,29	7,29
SINAPI-I	43668	CHAPA DE ACO GALVANIZADA BITOLA GSG 20, E = 0,95 MM (7,60 KG/M2)	KG	6,43	6,43
SINAPI-I	11049	CHAPA DE ACO GALVANIZADA BITOLA GSG 22, E = 0,80 MM (6,40 KG/M2)	KG	6,97	6,97
SINAPI-I	43106	CHAPA DE ACO GALVANIZADA BITOLA GSG 24, E = 0,64 (5,12 KG/M2)	KG	7,01	7,01
SINAPI-I	11051	CHAPA DE ACO GALVANIZADA BITOLA GSG 26, E = 0,50 MM (4,00 KG/M2)	KG	7,31	7,31
SINAPI-I	11061	CHAPA DE ACO GALVANIZADA BITOLA GSG 30, E = 0,35 MM (2,80 KG/M2)	KG	8,78	8,78
SINAPI-I	43667	CHAPA DE ACO GROSSA, ASTM A36, E = 1 " (25,40 MM) 199,18 KG/M2	KG	6,38	6,38
SINAPI-I	1333	CHAPA DE ACO GROSSA, ASTM A36, E = 1/2 " (12,70 MM) 99,59 KG/M2	KG	5,31	5,31
SINAPI-I	1330	CHAPA DE ACO GROSSA, ASTM A36, E = 1/4 " (6,35 MM) 49,79 KG/M2	KG	5,26	5,26
SINAPI-I	10957	CHAPA DE ACO GROSSA, ASTM A36, E = 3/4 " (19,05 MM) 149,39 KG/M2	KG	6,07	6,07
SINAPI-I	1332	CHAPA DE ACO GROSSA, ASTM A36, E = 3/8 " (9,53 MM) 74,69 KG/M2	KG	5,40	5,40
SINAPI-I	1334	CHAPA DE ACO GROSSA, ASTM A36, E = 5/8 " (15,88 MM) 124,49 KG/M2	KG	5,98	5,98
SINAPI-I	1335	CHAPA DE ACO GROSSA, ASTM A36, E = 7/8 " (22,23 MM) 174,28 KG/M2	KG	6,18	6,18
SINAPI-I	40425	CHAPA DE ACO GROSSA, SAE 1020, BITOLA 1/4", E = 6,35 MM (49,85 KG/M2)	KG	5,29	5,29
SINAPI-I	1337	CHAPA DE ACO XADREZ PARA PISOS, E = 1/4 " (6,30 MM) 54,53 KG/M2	KG	6,07	6,07
SINAPI-I	39416	CHAPA DE GESSO ACARTONADO, RESISTENTE A UMIDADE (RU), COR VERDE, E = 12,5 MM, 1200 X 1800 MM (L X C)	M2	30,02	30,02
SINAPI-I	39417	CHAPA DE GESSO ACARTONADO, RESISTENTE A UMIDADE (RU), COR VERDE, E = 12,5 MM, 1200 X 2400 MM (L X C)	M2	31,48	31,48
SINAPI-I	39414	CHAPA DE GESSO ACARTONADO, RESISTENTE AO FOGO (RF), COR ROSA, E = 12,5 MM, 1200 X 1800 MM (L X C)	M2	28,19	28,19
SINAPI-I	39415	CHAPA DE GESSO ACARTONADO, RESISTENTE AO FOGO (RF), COR ROSA, E = 12,5 MM, 1200 X 2400 MM (L X C)	M2	29,88	29,88
SINAPI-I	39412	CHAPA DE GESSO ACARTONADO, STANDARD (ST), COR BRANCA, E = 12,5 MM, 1200 X 1800 MM (L X C)	M2	21,23	21,23
SINAPI-I	39413	CHAPA DE GESSO ACARTONADO, STANDARD (ST), COR BRANCA, E = 12,5 MM, 1200 X 2400 MM (L X C)	M2	21,03	21,03
SINAPI-I	1338	CHAPA DE LAMINADO MELAMINICO, LISO BRILHANTE, DE *1,25 X 3,08* M, E = 0,8 MM	M2	28,05	28,05
SINAPI-I	1340	CHAPA DE LAMINADO MELAMINICO, LISO FOSCO, DE *1,25 X 3,08* M, E = 0,8 MM	M2	32,43	32,43
SINAPI-I	1341	CHAPA DE LAMINADO MELAMINICO, TEXTURIZADO, DE *1,25 X 3,08* M, E = 0,8 MM	M2	31,23	31,23
SINAPI-I	11134	CHAPA DE MADEIRA COMPENSADA NAVAL (COM COLA FENOLICA), E = 10 MM, DE *1,60 X 2,20* M	M2	35,97	35,97
SINAPI-I	11135	CHAPA DE MADEIRA COMPENSADA NAVAL (COM COLA FENOLICA), E = 12 MM, DE *1,60 X 2,20* M	M2	43,84	43,84
SINAPI-I	11136	CHAPA DE MADEIRA COMPENSADA NAVAL (COM COLA FENOLICA), E = 15 MM, DE *1,60 X 2,20* M	M2	47,43	47,43
SINAPI-I	34743	CHAPA DE MADEIRA COMPENSADA NAVAL (COM COLA FENOLICA), E = 18 MM, DE *1,60 X 2,20* M	M2	60,38	60,38
SINAPI-I	11137	CHAPA DE MADEIRA COMPENSADA NAVAL (COM COLA FENOLICA), E = 20 MM, DE *1,60 X 2,20* M	M2	67,33	67,33
SINAPI-I	34745	CHAPA DE MADEIRA COMPENSADA NAVAL (COM COLA FENOLICA), E = 25 MM, DE *1,60 X 2,20* M	M2	76,73	76,73
SINAPI-I	34746	CHAPA DE MADEIRA COMPENSADA NAVAL (COM COLA FENOLICA), E = 4 MM, DE *1,60 X 2,20* M	M2	19,76	19,76
SINAPI-I	1360	CHAPA DE MADEIRA COMPENSADA NAVAL (COM COLA FENOLICA), E = 6 MM, DE *1,60 X 2,20* M	M2	24,41	24,41
SINAPI-I	1346	CHAPA DE MADEIRA COMPENSADA PLASTIFICADA PARA FORMA DE CONCRETO, DE 2,20 x 1,10 M, E = 10 MM	M2	17,85	17,85
SINAPI-I	1345	CHAPA DE MADEIRA COMPENSADA PLASTIFICADA PARA FORMA DE CONCRETO, DE 2,20 x 1,10 M, E = 18 MM	M2	28,92	28,92
SINAPI-I	1347	CHAPA DE MADEIRA COMPENSADA PLASTIFICADA PARA FORMA DE CONCRETO, DE 2,20 X 1,10 M, E = 12 MM	M2	21,33	21,33
SINAPI-I	1355	CHAPA DE MADEIRA COMPENSADA RESINADA PARA FORMA DE CONCRETO, DE *2,2 X 1,1* M, E = 14 MM	M2	19,60	19,60
SINAPI-I	1358	CHAPA DE MADEIRA COMPENSADA RESINADA PARA FORMA DE CONCRETO, DE *2,2 X 1,1* M, E = 17 MM	M2	22,71	22,71
SINAPI-I	34659	CHAPA DE MDF BRANCO LISO 1 FACE, E = 12 MM, DE *2,75 X 1,85* M	M2	28,29	28,29
SINAPI-I	34514	CHAPA DE MDF BRANCO LISO 1 FACE, E = 15 MM, DE *2,75 X 1,85* M	M2	31,34	31,34
SINAPI-I	34660	CHAPA DE MDF BRANCO LISO 1 FACE, E = 18 MM, DE *2,75 X 1,85* M	M2	39,77	39,77
SINAPI-I	34661	CHAPA DE MDF BRANCO LISO 1 FACE, E = 25 MM, DE *2,75 X 1,85* M	M2	57,12	57,12
SINAPI-I	34667	CHAPA DE MDF BRANCO LISO 1 FACE, E = 6 MM, DE *2,75 X 1,85* M	M2	20,68	20,68
SINAPI-I	34668	CHAPA DE MDF BRANCO LISO 1 FACE, E = 9 MM, DE *2,75 X 1,85* M	M2	27,03	27,03
SINAPI-I	34741	CHAPA DE MDF BRANCO LISO 2 FACES, E = 12 MM, DE *2,75 X 1,85* M	M2	29,74	29,74
SINAPI-I	34664	CHAPA DE MDF BRANCO LISO 2 FACES, E = 15 MM, DE *2,75 X 1,85* M	M2	32,46	32,46
SINAPI-I	34665	CHAPA DE MDF BRANCO LISO 2 FACES, E = 18 MM, DE *2,75 X 1,85* M	M2	40,29	40,29
SINAPI-I	34666	CHAPA DE MDF BRANCO LISO 2 FACES, E = 25 MM, DE *2,75 X 1,85* M	M2	60,86	60,86
SINAPI-I	34669	CHAPA DE MDF BRANCO LISO 2 FACES, E = 6 MM, DE *2,75 X 1,85* M	M2	22,31	22,31
SINAPI-I	34670	CHAPA DE MDF BRANCO LISO 2 FACES, E = 9 MM, DE *2,75 X 1,85* M	M2	27,29	27,29
SINAPI-I	34671	CHAPA DE MDF CRU, E = 12 MM, DE *2,75 X 1,85* M	M2	22,78	22,78
SINAPI-I	34672	CHAPA DE MDF CRU, E = 15 MM, DE *2,75 X 1,85* M	M2	24,02	24,02
SINAPI-I	34673	CHAPA DE MDF CRU, E = 18 MM, DE *2,75 X 1,85* M	M2	29,31	29,31
SINAPI-I	34674	CHAPA DE MDF CRU, E = 20 MM, DE *2,75 X 1,85* M	M2	38,97	38,97
SINAPI-I	34675	CHAPA DE MDF CRU, E = 25 MM, DE *2,75 X 1,85* M	M2	47,51	47,51
SINAPI-I	34676	CHAPA DE MDF CRU, E = 6 MM, DE *2,75 X 1,85* M	M2	13,68	13,68
SINAPI-I	34677	CHAPA DE MDF CRU, E = 9 MM, DE *2,75 X 1,85* M	M2	18,39	18,39
SINAPI-I	43126	CHAPA EM ACO GALVANIZADO PARA STEEL DECK, COM NERVURAS TRAPEZOIDAIS, LARGURA UTIL DE 915 MM E ESPESSURA DE 0,80 MM	M2	60,19	60,19
SINAPI-I	43124	CHAPA EM ACO GALVANIZADO PARA STEEL DECK, COM NERVURAS TRAPEZOIDAIS, LARGURA UTIL DE 915 MM E ESPESSURA DE 0,95 MM	M2	70,28	70,28
SINAPI-I	43125	CHAPA EM ACO GALVANIZADO PARA STEEL DECK, COM NERVURAS TRAPEZOIDAIS, LARGURA UTIL DE 915 MM E ESPESSURA DE 1,25 MM	M2	91,15	91,15
SINAPI-I	40623	CHAPA PARA EMENDA DE VIGA, EM ACO GROSSO, QUALIDADE ESTRUTURAL, BITOLA 3/16 ", E= 4,75 MM, 4 FUROS, LARGURA 45 MM, COMPRIMENTO 500 MM	PAR	59,12	59,12
SINAPI-I	43701	CHAPA/BOBINA LISA EM ALUMINIO, LIGA 1.200 - H14, QUALQUER ESPESSURA, QUALQUER LARGURA	KG	24,64	24,64
SINAPI-I	12083	CHAVE BLINDADA TRIPOLAR PARA MOTORES, DO TIPO FACA, COM PORTA FUSIVEL DO TIPO CARTUCHO, CORRENTE NOMINAL DE 100 A, TENSAO NOMINAL DE 250 V	UN	635,83	635,83
SINAPI-I	12081	CHAVE BLINDADA TRIPOLAR PARA MOTORES, DO TIPO FACA, COM PORTA FUSIVEL DO TIPO CARTUCHO, CORRENTE NOMINAL DE 30 A, TENSAO NOMINAL DE 250 V	UN	215,02	215,02
SINAPI-I	12082	CHAVE BLINDADA TRIPOLAR PARA MOTORES, DO TIPO FACA, COM PORTA FUSIVEL DO TIPO CARTUCHO, CORRENTE NOMINAL DE 60 A, TENSAO NOMINAL DE 250 V	UN	337,93	337,93
SINAPI-I	13354	CHAVE DE PARTIDA DIRETA TRIFASICA, COM CAIXA TERMOPLASTICA, COM FUSIVEL DE 25 A, PARA MOTOR COM POTENCIA DE 7,5 CV E TENSAO DE 380 V	UN	504,70	504,70
SINAPI-I	14057	CHAVE DE PARTIDA DIRETA TRIFASICA, COM CAIXA TERMOPLASTICA, COM FUSIVEL DE 35 A, PARA MOTOR COM POTENCIA DE 5 CV E TENSAO DE 220 V	UN	281,78	281,78
SINAPI-I	14058	CHAVE DE PARTIDA DIRETA TRIFASICA, COM CAIXA TERMOPLASTICA, COM FUSIVEL DE 63 A, PARA MOTOR COM POTENCIA DE 10 CV E TENSAO DE 220 V	UN	444,51	444,51
SINAPI-I	20971	CHAVE DUPLA PARA CONEXOES TIPO STORZ, ENGATE RAPIDO 1 1/2" X 2 1/2", EM LATAO, PARA INSTALACAO PREDIAL COMBATE A INCENDIO	UN	9,99	9,99
SINAPI-I	5047	CHAVE FUSIVEL PARA REDES DE DISTRIBUICAO, TENSAO DE 15,0 KV, CORRENTE NOMINAL DO PORTA FUSIVEL DE 100 A, CAPACIDADE DE INTERRUPCAO SIMETRICA DE 7,10 KA, CAPACIDADE DE INTERRUPCAO ASSIMETRICA 10,00 KA	UN	302,85	302,85

FONTE	CÓDIGO	DESCRIÇÃO	UNIDADE	DESONERADO	NÃO DESONERADO
SINAPI-I	13369	CHAVE SECCIONADORA-FUSIVEL BLINDADA TRIPOLAR, ABERTURA COM CARGA, PARA FUSIVEL NH00, CORRENTE NOMINAL DE 160 A, TENSAO DE 500 V	UN	328,51	328,51
SINAPI-I	13370	CHAVE SECCIONADORA-FUSIVEL BLINDADA TRIPOLAR, ABERTURA COM CARGA, PARA FUSIVEL NH01, CORRENTE NOMINAL DE 250 A, TENSAO DE 500 V	UN	455,39	455,39
SINAPI-I	13279	CHUMBADOR DE ACO TIPO PARABOLT, * 5/8" X 200* MM, COM PORCA E ARRUELA	KG	13,20	13,20
SINAPI-I	11977	CHUMBADOR DE ACO, DIAMETRO 1/2", COMPRIMENTO 75 MM	UN	6,83	6,83
SINAPI-I	11975	CHUMBADOR DE ACO, DIAMETRO 5/8", COMPRIMENTO 6", COM PORCA	UN	14,98	14,98
SINAPI-I	39746	CHUMBADOR DE ACO, 1" X 600 MM, PARA POSTES DE ACO COM BASE, INCLUSO PORCA E ARRUELA	UN	166,77	166,77
SINAPI-I	11976	CHUMBADOR, DIAMETRO 1/4" COM PARAFUSO 1/4" X 40 MM	UN	0,76	0,76
SINAPI-I	1368	CHUVEIRO COMUM EM PLASTICO BRANCO, COM CANO, 3 TEMPERATURAS, 5500 W (110/220 V)	UN	55,73	55,73
SINAPI-I	1367	CHUVEIRO COMUM EM PLASTICO CROMADO, COM CANO, 4 TEMPERATURAS (110/220 V)	UN	180,27	180,27
SINAPI-I	7608	CHUVEIRO PLASTICO BRANCO SIMPLES 5 '' PARA ACOPLAR EM HASTE 1/2 ", AGUA FRIA	UN	4,29	4,29
SINAPI-I	41900	CIMENTO ASFALTICO DE PETROLEO A GRANEL (CAP) 30/45 (COLETADO CAIXA NA ANP ACRESCIDO DE ICMS)	KG	2,73	2,73
SINAPI-I	41899	CIMENTO ASFALTICO DE PETROLEO A GRANEL (CAP) 50/70 (COLETADO CAIXA NA ANP ACRESCIDO DE ICMS)	T	2.675,46	2.675,46
SINAPI-I	1380	CIMENTO BRANCO	KG	2,33	2,33
SINAPI-I	1375	CIMENTO IMPERMEABILIZANTE DE PEGA ULTRARRAPIDA PARA TAMPONAMENTOS	KG	10,01	10,01
SINAPI-I	1379	CIMENTO PORTLAND COMPOSTO CP II-32	KG	0,39	0,39
SINAPI-I	10511	CIMENTO PORTLAND COMPOSTO CP II-32 (SACO DE 50 KG)	50KG	19,90	19,90
SINAPI-I	13284	CIMENTO PORTLAND DE ALTO FORNO (AF) CP III-32	KG	0,33	0,33
SINAPI-I	25974	CIMENTO PORTLAND ESTRUTURAL BRANCO CPB-32	KG	1,33	1,33
SINAPI-I	1382	CIMENTO PORTLAND POZOLANICO CP IV- 32	50KG	19,17	19,17
SINAPI-I	34753	CIMENTO PORTLAND POZOLANICO CP IV-32	KG	0,38	0,38
SINAPI-I	420	CINTA CIRCULAR EM ACO GALVANIZADO DE 150 MM DE DIAMETRO PARA FIXACAO DE CAIXA MEDICAO, INCLUI PARAFUSOS E PORCAS	UN	20,31	20,31
SINAPI-I	12327	CINTA CIRCULAR EM ACO GALVANIZADO DE 210 MM DE DIAMETRO PARA INSTALACAO DE TRANSFORMADOR EM POSTE DE CONCRETO	UN	24,19	24,19
SINAPI-I	36148	CINTURAO DE SEGURANCA TIPO PARAQUEDISTA, FIVELA EM ACO, AJUSTE NO SUSPENSARIO, CINTURA E PERNAS	UN	51,88	51,88
SINAPI-I	12329	COBRE ELETROLITICO EM BARRA OU CHAPA	KG	66,68	66,68
SINAPI-I	1339	COLA A BASE DE RESINA SINTETICA PARA CHAPA DE LAMINADO MELAMINICO	KG	28,12	28,12
SINAPI-I	11849	COLA BRANCA BASE PVA	L	15,96	15,96
SINAPI-I	37418	COLAR DE TOMADA EM POLIPROPILENO, PP, COM PARAFUSOS, PARA PEAD, 63 X 1/2" - LIGACAO PREDIAL DE AGUA	UN	15,12	15,12
SINAPI-I	37419	COLAR DE TOMADA EM POLIPROPILENO, PP, COM PARAFUSOS, PARA PEAD, 63 X 3/4" - LIGACAO PREDIAL DE AGUA	UN	15,53	15,53
SINAPI-I	1427	COLAR TOMADA PVC, COM TRAVAS, SAIDA COM ROSCA, DE 110 MM X 1/2" OU 110 MM X 3/4", PARA LIGACAO PREDIAL DE AGUA	UN	13,51	13,51
SINAPI-I	1402	COLAR TOMADA PVC, COM TRAVAS, SAIDA COM ROSCA, DE 32 MM X 1/2" OU 32 MM X 3/4", PARA LIGACAO PREDIAL DE AGUA	UN	4,68	4,68
SINAPI-I	1420	COLAR TOMADA PVC, COM TRAVAS, SAIDA COM ROSCA, DE 40 MM X 1/2" OU 40 MM X 3/4", PARA LIGACAO PREDIAL DE AGUA	UN	6,01	6,01
SINAPI-I	1419	COLAR TOMADA PVC, COM TRAVAS, SAIDA COM ROSCA, DE 50 MM X 1/2" OU 50 MM X 3/4", PARA LIGACAO PREDIAL DE AGUA	UN	7,26	7,26
SINAPI-I	1414	COLAR TOMADA PVC, COM TRAVAS, SAIDA COM ROSCA, DE 60 MM X 1/2" OU 60 MM X 3/4", PARA LIGACAO PREDIAL DE AGUA	UN	7,11	7,11
SINAPI-I	1413	COLAR TOMADA PVC, COM TRAVAS, SAIDA COM ROSCA, DE 75 MM X 1/2" OU 75 MM X 3/4", PARA LIGACAO PREDIAL DE AGUA	UN	10,50	10,50
SINAPI-I	1412	COLAR TOMADA PVC, COM TRAVAS, SAIDA COM ROSCA, DE 85 MM X 1/2" OU 85 MM X 3/4", PARA LIGACAO PREDIAL DE AGUA	UN	8,89	8,89
SINAPI-I	1411	COLAR TOMADA PVC, COM TRAVAS, SAIDA ROSCAVEL COM BUCHA DE LATAO, DE 110 MM X 1/2" OU 110 MM X 3/4", PARA LIGACAO PREDIAL DE AGUA	UN	16,18	16,18
SINAPI-I	1406	COLAR TOMADA PVC, COM TRAVAS, SAIDA ROSCAVEL COM BUCHA DE LATAO, DE 60 MM X 1/2" OU 60 MM X 3/4", PARA LIGACAO PREDIAL DE AGUA	UN	10,73	10,73
SINAPI-I	1407	COLAR TOMADA PVC, COM TRAVAS, SAIDA ROSCAVEL COM BUCHA DE LATAO, DE 75 MM X 1/2" OU 75 MM X 3/4", PARA LIGACAO PREDIAL DE AGUA	UN	13,38	13,38
SINAPI-I	1404	COLAR TOMADA PVC, COM TRAVAS, SAIDA ROSCAVEL COM BUCHA DE LATAO, DE 85 MM X 1/2" OU 85 MM X 3/4", PARA LIGACAO PREDIAL DE AGUA	UN	14,23	14,23
SINAPI-I	11281	COMPACTADOR DE SOLO A PERCUSSAO (SOQUETE), COM MOTOR GASOLINA DE 4 TEMPOS, PESO ENTRE 55 E 65 KG, FORCA DE IMPACTO DE 1.000 A 1.500 KGF, FREQUENCIA DE 600 A 700 GOLPES POR MINUTO, VELOCIDADE DE TRABALHO ENTRE 10 E 15 M/MIN, POTENCIA ENTRE 2,00 E 3,00 HP	UN	9.800,00	9.800,00
SINAPI-I	1442	COMPACTADOR DE SOLO TIPO PLACA VIBRATORIA REVERSIVEL, A GASOLINA, 4 TEMPOS, PESO DE 125 A 150 KG, FORCA CENTRIFUGA DE 2500 A 2800 KGF, LARG. TRABALHO DE 400 A 450 MM, FREQ VIBRACAO DE 4300 A 4500 RPM, VELOC. TRABALHO DE 15 A 20 M/MIN, POT. DE 5,5 A 6,0 HP	UN	8.227,02	8.227,02
SINAPI-I	13457	COMPACTADOR DE SOLO TIPO PLACA VIBRATORIA REVERSIVEL, A GASOLINA, 4 TEMPOS, PESO DE 150 A 175 KG, FORCA CENTRIFUGA DE 2800 A 3100 KGF, LARG. TRABALHO DE 450 A 520 MM, FREQ VIBRACAO DE 4000 A 4300 RPM, VELOC. TRABALHO DE 15 A 20 M/MIN, POT. DE 6,0 A 7,0 HP	UN	7.101,44	7.101,44
SINAPI-I	40699	COMPACTADOR DE SOLO, TIPO PLACA VIBRATORIA NAO REVERSIVEL, COM MOTOR A GASOLINA DE 4 TEMPOS, PESO ENTRE 80 E 120 KG, FORCA CENTRIFUGA ENTRE 1300 E 2000 KGF, LARGURA DE TRABALHO ENTRE 400 E 500 MM, FREQUENCIA DE VIBRACAO ENTRE 4800 E 6000 RPM, VELOCIDADEDE TRABALHO ENTRE 20 E 30 M/MIN, POTENCIA ENTRE 5,0 E 6,0 HP	UN	5.489,69	5.489,69
SINAPI-I	40701	COMPACTADOR DE SOLO, TIPO PLACA VIBRATORIA REVERSIVEL, COM MOTOR A DIESEL, PESO ENTRE 700 E 820 KG, FORCA CENTRIFUGA ENTRE 6.200 E 10.000 KGF, LARGURA DE TRABALHO ENTRE 650 E 720 MM, FREQUENCIA DE VIBRACAO ENTRE 3.000 E 3.500 RPM, VELOCIDADE DE TRABALHOENTRE 25 E 30 M/MIN, POTENCIA ENTRE 13,0 E 15,0 HP	UN	97.065,23	97.065,23
SINAPI-I	40700	COMPACTADOR DE SOLO, TIPO PLACA VIBRATORIA REVERSIVEL, COM MOTOR A GASOLINA DE 4 TEMPOS, PESO ENTRE 160 E 265 KG, FORCA CENTRIFUGA ENTRE 2750 E 4000 KGF, LARGURA DE TRABALHO ENTRE 430 E 550 MM, FREQUENCIA DE VIBRACAO ENTRE 4000 E 5500 RPM, VELOCIDADE DETRABALHO ENTRE 20 E 25 M/MIN, POTENCIA ENTRE 7,5 E 9,0 HP	UN	12.779,28	12.779,28
SINAPI-I	13458	COMPACTADOR DE SOLOS DE PERCURSAO (SOQUETE) COM MOTOR A GASOLINA 4 TEMPOS DE 4 HP (4 CV)	UN	12.143,47	12.143,47
SINAPI-I	36524	COMPRESSOR DE AR ESTACIONARIO, VAZAO 620 PCM, PRESSAO EFETIVA DE TRABALHO 109 PSI, MOTOR ELETRICO, POTENCIA 127 CV	UN	86.280,46	86.280,46
SINAPI-I	36526	COMPRESSOR DE AR REBOCAVEL VAZAO 400 PCM, PRESSAO EFETIVA DE TRABALHO 102 PSI, MOTOR DIESEL, POTENCIA 110 CV	UN	69.528,30	69.528,30
SINAPI-I	36523	COMPRESSOR DE AR REBOCAVEL VAZAO 748 PCM, PRESSAO EFETIVA DE TRABALHO 102 PSI, MOTOR DIESEL, POTENCIA 210 CV	UN	148.850,72	148.850,72
SINAPI-I	36527	COMPRESSOR DE AR REBOCAVEL VAZAO 860 PCM, PRESSAO EFETIVA DE TRABALHO 102 PSI, MOTOR DIESEL, POTENCIA 250 CV	UN	161.682,54	161.682,54
SINAPI-I	13803	COMPRESSOR DE AR REBOCAVEL, VAZAO *89* PCM, PRESSAO EFETIVA DE TRABALHO *102* PSI, MOTOR DIESEL, POTENCIA *20* CV	UN	58.463,00	58.463,00
SINAPI-I	38642	COMPRESSOR DE AR REBOCAVEL, VAZAO 152 PCM, PRESSAO EFETIVA DE TRABALHO 102 PSI, MOTOR DIESEL, POTENCIA 31,5 KW	UN	37.643,84	37.643,84
SINAPI-I	36522	COMPRESSOR DE AR REBOCAVEL, VAZAO 189 PCM, PRESSAO EFETIVA DE TRABALHO 102 PSI, MOTOR DIESEL, POTENCIA 63 CV	UN	43.779,34	43.779,34
SINAPI-I	36525	COMPRESSOR DE AR REBOCAVEL, VAZAO 250 PCM, PRESSAO EFETIVA DE TRABALHO 102 PSI, MOTOR DIESEL, POTENCIA 81 CV	UN	58.630,76	58.630,76
SINAPI-I	41991	COMPRESSOR DE AR, VAZAO DE 10 PCM, RESERVATORIO 100 L, PRESSAO DE TRABALHO ENTRE 6,9 E 9,7 BAR, POTENCIA 2 HP, TENSAO 110/220 V (COLETADO CAIXA)	UN	2.166,49	2.166,49
SINAPI-I	34348	CONCERTINA CLIPADA (DUPLA) EM ACO GALVANIZADO DE ALTA RESISTENCIA, COM ESPIRAL DE 300 MM, D = 2,76 MM	M	12,32	12,32
SINAPI-I	34347	CONCERTINA SIMPLES EM ACO GALVANIZADO DE ALTA RESISTENCIA, COM ESPIRAL DE 300 MM, D = 2,76 MM	M	9,36	9,36
SINAPI-I	11146	CONCRETO AUTOADENSAVEL (CAA) CLASSE DE RESISTENCIA C15, ESPALHAMENTO SF2, INCLUI SERVICO DE BOMBEAMENTO (NBR 15823)	M3	265,26	265,26

FONTE	CÓDIGO	DESCRIÇÃO	UNIDADE	DESONERADO	NÃO DESONERADO
SINAPI-I	11147	CONCRETO AUTOADENSAVEL (CAA) CLASSE DE RESISTENCIA C20, ESPALHAMENTO SF2, INCLUI SERVICO DE BOMBEAMENTO (NBR 15823)	M3	275,08	275,08
SINAPI-I	34872	CONCRETO AUTOADENSAVEL (CAA) CLASSE DE RESISTENCIA C25, ESPALHAMENTO SF2, INCLUI SERVICO DE BOMBEAMENTO (NBR 15823)	M3	284,91	284,91
SINAPI-I	34491	CONCRETO AUTOADENSAVEL (CAA) CLASSE DE RESISTENCIA C30, ESPALHAMENTO SF2, INCLUI SERVICO DE BOMBEAMENTO (NBR 15823)	M3	290,67	290,67
SINAPI-I	34770	CONCRETO BETUMINOSO USINADO A QUENTE (CBUQ) PARA PAVIMENTACAO ASFALTICA, PADRAO DNIT, FAIXA C, COM CAP 30/45 - AQUISICAO POSTO USINA	T	338,67	338,67
SINAPI-I	1518	CONCRETO BETUMINOSO USINADO A QUENTE (CBUQ) PARA PAVIMENTACAO ASFALTICA, PADRAO DNIT, FAIXA C, COM CAP 50/70 - AQUISICAO POSTO USINA	T	365,50	365,50
SINAPI-I	41965	CONCRETO BETUMINOSO USINADO A QUENTE (CBUQ) PARA PAVIMENTACAO ASFALTICA, PADRAO DNIT, PARA BINDER, COM CAP 50/70 - AQUISICAO POSTO USINA	T	354,09	354,09
SINAPI-I	34492	CONCRETO USINADO BOMBEAVEL, CLASSE DE RESISTENCIA C20, COM BRITA 0 E 1, SLUMP = 100 +/- 20 MM, EXCLUI SERVICO DE BOMBEAMENTO (NBR 8953)	M3	240,70	240,70
SINAPI-I	1524	CONCRETO USINADO BOMBEAVEL, CLASSE DE RESISTENCIA C20, COM BRITA 0 E 1, SLUMP = 100 +/- 20 MM, INCLUI SERVICO DE BOMBEAMENTO (NBR 8953)	M3	280,00	280,00
SINAPI-I	38404	CONCRETO USINADO BOMBEAVEL, CLASSE DE RESISTENCIA C20, COM BRITA 0 E 1, SLUMP = 130 +/- 20 MM, EXCLUI SERVICO DE BOMBEAMENTO (NBR 8953)	M3	295,53	295,53
SINAPI-I	39849	CONCRETO USINADO BOMBEAVEL, CLASSE DE RESISTENCIA C20, COM BRITA 0 E 1, SLUMP = 190 +/- 20 MM, INCLUI SERVICO DE BOMBEAMENTO (NBR 8953)	M3	294,89	294,89
SINAPI-I	38464	CONCRETO USINADO BOMBEAVEL, CLASSE DE RESISTENCIA C20, COM BRITA 0, SLUMP = 220 +/- 20 MM, INCLUI SERVICO DE BOMBEAMENTO (NBR 8953)	M3	357,00	357,00
SINAPI-I	34493	CONCRETO USINADO BOMBEAVEL, CLASSE DE RESISTENCIA C25, COM BRITA 0 E 1, SLUMP = 100 +/- 20 MM, EXCLUI SERVICO DE BOMBEAMENTO (NBR 8953)	M3	250,03	250,03
SINAPI-I	1527	CONCRETO USINADO BOMBEAVEL, CLASSE DE RESISTENCIA C25, COM BRITA 0 E 1, SLUMP = 100 +/- 20 MM, INCLUI SERVICO DE BOMBEAMENTO (NBR 8953)	M3	291,78	291,78
SINAPI-I	38405	CONCRETO USINADO BOMBEAVEL, CLASSE DE RESISTENCIA C25, COM BRITA 0 E 1, SLUMP = 130 +/- 20 MM, EXCLUI SERVICO DE BOMBEAMENTO (NBR 8953)	M3	313,26	313,26
SINAPI-I	38408	CONCRETO USINADO BOMBEAVEL, CLASSE DE RESISTENCIA C25, COM BRITA 0 E 1, SLUMP = 190 +/- 20 MM, EXCLUI SERVICO DE BOMBEAMENTO (NBR 8953)	M3	325,74	325,74
SINAPI-I	34494	CONCRETO USINADO BOMBEAVEL, CLASSE DE RESISTENCIA C30, COM BRITA 0 E 1, SLUMP = 100 +/- 20 MM, EXCLUI SERVICO DE BOMBEAMENTO (NBR 8953)	M3	261,13	261,13
SINAPI-I	1525	CONCRETO USINADO BOMBEAVEL, CLASSE DE RESISTENCIA C30, COM BRITA 0 E 1, SLUMP = 100 +/- 20 MM, INCLUI SERVICO DE BOMBEAMENTO (NBR 8953)	M3	301,61	301,61
SINAPI-I	38406	CONCRETO USINADO BOMBEAVEL, CLASSE DE RESISTENCIA C30, COM BRITA 0 E 1, SLUMP = 130 +/- 20 MM, EXCLUI SERVICO DE BOMBEAMENTO (NBR 8953)	M3	329,14	329,14
SINAPI-I	38409	CONCRETO USINADO BOMBEAVEL, CLASSE DE RESISTENCIA C30, COM BRITA 0 E 1, SLUMP = 190 +/- 20 MM, EXCLUI SERVICO DE BOMBEAMENTO (NBR 8953)	M3	351,12	351,12
SINAPI-I	34495	CONCRETO USINADO BOMBEAVEL, CLASSE DE RESISTENCIA C35, COM BRITA 0 E 1, SLUMP = 100 +/- 20 MM, EXCLUI SERVICO DE BOMBEAMENTO (NBR 8953)	M3	272,28	272,28
SINAPI-I	11145	CONCRETO USINADO BOMBEAVEL, CLASSE DE RESISTENCIA C35, COM BRITA 0 E 1, SLUMP = 100 +/- 20 MM, INCLUI SERVICO DE BOMBEAMENTO (NBR 8953)	M3	312,42	312,42
SINAPI-I	34496	CONCRETO USINADO BOMBEAVEL, CLASSE DE RESISTENCIA C40, COM BRITA 0 E 1, SLUMP = 100 +/- 20 MM, EXCLUI SERVICO DE BOMBEAMENTO (NBR 8953)	M3	284,42	284,42
SINAPI-I	34479	CONCRETO USINADO BOMBEAVEL, CLASSE DE RESISTENCIA C40, COM BRITA 0 E 1, SLUMP = 100 +/- 20 MM, INCLUI SERVICO DE BOMBEAMENTO (NBR 8953)	M3	324,21	324,21
SINAPI-I	34481	CONCRETO USINADO BOMBEAVEL, CLASSE DE RESISTENCIA C45, COM BRITA 0 E 1, SLUMP = 100 +/- 20 MM, INCLUI SERVICO DE BOMBEAMENTO (NBR 8953)	M3	364,49	364,49
SINAPI-I	34483	CONCRETO USINADO BOMBEAVEL, CLASSE DE RESISTENCIA C50, COM BRITA 0 E 1, SLUMP = 100 +/- 20 MM, INCLUI SERVICO DE BOMBEAMENTO (NBR 8953)	M3	432,28	432,28
SINAPI-I	34485	CONCRETO USINADO BOMBEAVEL, CLASSE DE RESISTENCIA C60, COM BRITA 0 E 1, SLUMP = 100 +/- 20 MM, INCLUI SERVICO DE BOMBEAMENTO (NBR 8953)	M3	555,08	555,08
SINAPI-I	34497	CONCRETO USINADO BOMBEAVEL, CLASSE DE RESISTENCIA C80, COM BRITA 0 E 1, SLUMP = 100 +/- 20 MM, EXCLUI SERVICO DE BOMBEAMENTO (NBR 8953)	M3	766,31	766,31
SINAPI-I	14041	CONCRETO USINADO CONVENCIONAL (NAO BOMBEAVEL) CLASSE DE RESISTENCIA C10, COM BRITA 1 E 2, SLUMP = 80 MM +/- 10 MM (NBR 8953)	M3	240,17	240,17
SINAPI-I	1523	CONCRETO USINADO CONVENCIONAL (NAO BOMBEAVEL) CLASSE DE RESISTENCIA C15, COM BRITA 1 E 2, SLUMP = 80 MM +/- 10 MM (NBR 8953)	M3	242,46	242,46
SINAPI-I	14052	CONDULETE DE ALUMINIO TIPO B, PARA ELETRODUTO ROSCAVEL DE 1/2", COM TAMPA CEGA	UN	7,11	7,11
SINAPI-I	14054	CONDULETE DE ALUMINIO TIPO B, PARA ELETRODUTO ROSCAVEL DE 1", COM TAMPA CEGA	UN	9,24	9,24
SINAPI-I	14053	CONDULETE DE ALUMINIO TIPO B, PARA ELETRODUTO ROSCAVEL DE 3/4", COM TAMPA CEGA	UN	7,22	7,22
SINAPI-I	2558	CONDULETE DE ALUMINIO TIPO C, PARA ELETRODUTO ROSCAVEL DE 1/2", COM TAMPA CEGA	UN	5,43	5,43
SINAPI-I	2560	CONDULETE DE ALUMINIO TIPO C, PARA ELETRODUTO ROSCAVEL DE 1", COM TAMPA CEGA	UN	9,56	9,56
SINAPI-I	2559	CONDULETE DE ALUMINIO TIPO C, PARA ELETRODUTO ROSCAVEL DE 3/4", COM TAMPA CEGA	UN	7,65	7,65
SINAPI-I	2592	CONDULETE DE ALUMINIO TIPO C, PARA ELETRODUTO ROSCAVEL DE 4", COM TAMPA CEGA	UN	126,82	126,82
SINAPI-I	2566	CONDULETE DE ALUMINIO TIPO E, PARA ELETRODUTO ROSCAVEL DE 1 1/4", COM TAMPA CEGA	UN	12,76	12,76
SINAPI-I	2589	CONDULETE DE ALUMINIO TIPO E, PARA ELETRODUTO ROSCAVEL DE 1 1/2", COM TAMPA CEGA	UN	16,96	16,96
SINAPI-I	2591	CONDULETE DE ALUMINIO TIPO E, PARA ELETRODUTO ROSCAVEL DE 1/2", COM TAMPA CEGA	UN	6,18	6,18
SINAPI-I	2590	CONDULETE DE ALUMINIO TIPO E, PARA ELETRODUTO ROSCAVEL DE 1", COM TAMPA CEGA	UN	10,41	10,41
SINAPI-I	2567	CONDULETE DE ALUMINIO TIPO E, PARA ELETRODUTO ROSCAVEL DE 2", COM TAMPA CEGA	UN	24,88	24,88
SINAPI-I	2565	CONDULETE DE ALUMINIO TIPO E, PARA ELETRODUTO ROSCAVEL DE 3/4", COM TAMPA CEGA	UN	6,19	6,19
SINAPI-I	2568	CONDULETE DE ALUMINIO TIPO E, PARA ELETRODUTO ROSCAVEL DE 3", COM TAMPA CEGA	UN	69,09	69,09
SINAPI-I	2594	CONDULETE DE ALUMINIO TIPO E, PARA ELETRODUTO ROSCAVEL DE 4", COM TAMPA CEGA	UN	115,10	115,10
SINAPI-I	2587	CONDULETE DE ALUMINIO TIPO LR, PARA ELETRODUTO ROSCAVEL DE 1 1/2", COM TAMPA CEGA	UN	19,61	19,61
SINAPI-I	2588	CONDULETE DE ALUMINIO TIPO LR, PARA ELETRODUTO ROSCAVEL DE 1 1/4", COM TAMPA CEGA	UN	15,58	15,58
SINAPI-I	2569	CONDULETE DE ALUMINIO TIPO LR, PARA ELETRODUTO ROSCAVEL DE 1/2", COM TAMPA CEGA	UN	6,00	6,00
SINAPI-I	2570	CONDULETE DE ALUMINIO TIPO LR, PARA ELETRODUTO ROSCAVEL DE 1", COM TAMPA CEGA	UN	10,06	10,06
SINAPI-I	2571	CONDULETE DE ALUMINIO TIPO LR, PARA ELETRODUTO ROSCAVEL DE 2", COM TAMPA CEGA	UN	29,88	29,88
SINAPI-I	2593	CONDULETE DE ALUMINIO TIPO LR, PARA ELETRODUTO ROSCAVEL DE 3/4", COM TAMPA CEGA	UN	6,40	6,40
SINAPI-I	2572	CONDULETE DE ALUMINIO TIPO LR, PARA ELETRODUTO ROSCAVEL DE 3", COM TAMPA CEGA	UN	88,36	88,36
SINAPI-I	2595	CONDULETE DE ALUMINIO TIPO LR, PARA ELETRODUTO ROSCAVEL DE 4", COM TAMPA CEGA	UN	137,86	137,86
SINAPI-I	2576	CONDULETE DE ALUMINIO TIPO T, PARA ELETRODUTO ROSCAVEL DE 1 1/2", COM TAMPA CEGA	UN	23,50	23,50
SINAPI-I	2575	CONDULETE DE ALUMINIO TIPO T, PARA ELETRODUTO ROSCAVEL DE 1 1/4", COM TAMPA CEGA	UN	17,66	17,66
SINAPI-I	2573	CONDULETE DE ALUMINIO TIPO T, PARA ELETRODUTO ROSCAVEL DE 1/2", COM TAMPA CEGA	UN	7,33	7,33
SINAPI-I	2586	CONDULETE DE ALUMINIO TIPO T, PARA ELETRODUTO ROSCAVEL DE 1", COM TAMPA CEGA	UN	11,89	11,89
SINAPI-I	2577	CONDULETE DE ALUMINIO TIPO T, PARA ELETRODUTO ROSCAVEL DE 2", COM TAMPA CEGA	UN	31,84	31,84
SINAPI-I	2574	CONDULETE DE ALUMINIO TIPO T, PARA ELETRODUTO ROSCAVEL DE 3/4", COM TAMPA CEGA	UN	7,38	7,38
SINAPI-I	2578	CONDULETE DE ALUMINIO TIPO T, PARA ELETRODUTO ROSCAVEL DE 3", COM TAMPA CEGA	UN	99,42	99,42
SINAPI-I	2585	CONDULETE DE ALUMINIO TIPO T, PARA ELETRODUTO ROSCAVEL DE 4", COM TAMPA CEGA	UN	136,43	136,43
SINAPI-I	12008	CONDULETE DE ALUMINIO TIPO TB, PARA ELETRODUTO ROSCAVEL DE 3", COM TAMPA CEGA	UN	73,20	73,20
SINAPI-I	2582	CONDULETE DE ALUMINIO TIPO X, PARA ELETRODUTO ROSCAVEL DE 1 1/2", COM TAMPA CEGA	UN	21,80	21,80
SINAPI-I	2597	CONDULETE DE ALUMINIO TIPO X, PARA ELETRODUTO ROSCAVEL DE 1 1/4", COM TAMPA CEGA	UN	18,68	18,68
SINAPI-I	2579	CONDULETE DE ALUMINIO TIPO X, PARA ELETRODUTO ROSCAVEL DE 1/2", COM TAMPA CEGA	UN	8,89	8,89
SINAPI-I	2581	CONDULETE DE ALUMINIO TIPO X, PARA ELETRODUTO ROSCAVEL DE 1", COM TAMPA CEGA	UN	11,38	11,38
SINAPI-I	2596	CONDULETE DE ALUMINIO TIPO X, PARA ELETRODUTO ROSCAVEL DE 2", COM TAMPA CEGA	UN	33,66	33,66
SINAPI-I	2580	CONDULETE DE ALUMINIO TIPO X, PARA ELETRODUTO ROSCAVEL DE 3/4", COM TAMPA CEGA	UN	9,75	9,75
SINAPI-I	2583	CONDULETE DE ALUMINIO TIPO X, PARA ELETRODUTO ROSCAVEL DE 3", COM TAMPA CEGA	UN	81,87	81,87
SINAPI-I	2584	CONDULETE DE ALUMINIO TIPO X, PARA ELETRODUTO ROSCAVEL DE 4", COM TAMPA CEGA	UN	136,29	136,29
SINAPI-I	12010	CONDULETE EM PVC, TIPO "B", SEM TAMPA, DE 1/2" OU 3/4"	UN	8,45	8,45
SINAPI-I	39329	CONDULETE EM PVC, TIPO "B", SEM TAMPA, DE 1"	UN	8,84	8,84

FONTE	CÓDIGO	DESCRIÇÃO	UNIDADE	DESONERADO	NÃO DESONERADO
SINAPI-I	39330	CONDULETE EM PVC, TIPO "C", SEM TAMPA, DE 1/2"	UN	9,30	9,30
SINAPI-I	39332	CONDULETE EM PVC, TIPO "C", SEM TAMPA, DE 1"	UN	10,39	10,39
SINAPI-I	39331	CONDULETE EM PVC, TIPO "C", SEM TAMPA, DE 3/4"	UN	8,27	8,27
SINAPI-I	39333	CONDULETE EM PVC, TIPO "E", SEM TAMPA, DE 1/2"	UN	8,06	8,06
SINAPI-I	39335	CONDULETE EM PVC, TIPO "E", SEM TAMPA, DE 1"	UN	9,33	9,33
SINAPI-I	39334	CONDULETE EM PVC, TIPO "E", SEM TAMPA, DE 3/4"	UN	7,42	7,42
SINAPI-I	12016	CONDULETE EM PVC, TIPO "LB", SEM TAMPA, DE 1/2" OU 3/4"	UN	9,31	9,31
SINAPI-I	12015	CONDULETE EM PVC, TIPO "LB", SEM TAMPA, DE 1"	UN	10,84	10,84
SINAPI-I	12020	CONDULETE EM PVC, TIPO "LL", SEM TAMPA, DE 1/2" OU 3/4"	UN	9,31	9,31
SINAPI-I	12019	CONDULETE EM PVC, TIPO "LL", SEM TAMPA, DE 1"	UN	10,84	10,84
SINAPI-I	39336	CONDULETE EM PVC, TIPO "LR", SEM TAMPA, DE 1/2"	UN	9,30	9,30
SINAPI-I	39338	CONDULETE EM PVC, TIPO "LR", SEM TAMPA, DE 1"	UN	10,39	10,39
SINAPI-I	39337	CONDULETE EM PVC, TIPO "LR", SEM TAMPA, DE 3/4"	UN	8,27	8,27
SINAPI-I	39341	CONDULETE EM PVC, TIPO "T", SEM TAMPA, DE 1"	UN	13,54	13,54
SINAPI-I	39340	CONDULETE EM PVC, TIPO "T", SEM TAMPA, DE 3/4"	UN	9,94	9,94
SINAPI-I	12025	CONDULETE EM PVC, TIPO "TB", SEM TAMPA, DE 1/2" OU 3/4"	UN	10,27	10,27
SINAPI-I	39342	CONDULETE EM PVC, TIPO "TB", SEM TAMPA, DE 1"	UN	13,54	13,54
SINAPI-I	39343	CONDULETE EM PVC, TIPO "X", SEM TAMPA, DE 1/2"	UN	11,43	11,43
SINAPI-I	39345	CONDULETE EM PVC, TIPO "X", SEM TAMPA, DE 1"	UN	15,48	15,48
SINAPI-I	39344	CONDULETE EM PVC, TIPO "X", SEM TAMPA, DE 3/4"	UN	11,06	11,06
SINAPI-I	12623	CONDUTOR PLUVIAL, PVC, CIRCULAR, DIAMETRO ENTRE 80 E 100 MM, PARA DRENAGEM PREDIAL	M	9,58	9,58
SINAPI-I	34498	CONE DE SINALIZACAO EM PVC FLEXIVEL, H = 70 / 76 CM (NBR 15071)	UN	114,50	114,50
SINAPI-I	13244	CONE DE SINALIZACAO EM PVC RIGIDO COM FAIXA REFLETIVA, H = 70 / 76 CM	UN	48,20	48,20
SINAPI-I	38998	CONECTOR / ADAPTADOR FEMEA, COM INSERTO METALICO, PPR, DN 25 MM X 1/2", PARA AGUA QUENTE E FRIA PREDIAL	UN	7,25	7,25
SINAPI-I	38999	CONECTOR / ADAPTADOR FEMEA, COM INSERTO METALICO, PPR, DN 32 MM X 3/4", PARA AGUA QUENTE E FRIA PREDIAL	UN	11,99	11,99
SINAPI-I	38996	CONECTOR / ADAPTADOR MACHO, COM INSERTO METALICO, PPR, DN 25 MM X 1/2", PARA AGUA QUENTE E FRIA PREDIAL	UN	10,47	10,47
SINAPI-I	38997	CONECTOR / ADAPTADOR MACHO, COM INSERTO METALICO, PPR, DN 32 MM X 3/4", PARA AGUA QUENTE E FRIA PREDIAL	UN	16,95	16,95
SINAPI-I	39862	CONECTOR BRONZE/LATAO (REF 603) SEM ANEL DE SOLDA, BOLSA X ROSCA F, 15 MM X 1/2"	UN	8,15	8,15
SINAPI-I	39863	CONECTOR BRONZE/LATAO (REF 603) SEM ANEL DE SOLDA, BOLSA X ROSCA F, 22 MM X 1/2"	UN	8,27	8,27
SINAPI-I	39864	CONECTOR BRONZE/LATAO (REF 603) SEM ANEL DE SOLDA, BOLSA X ROSCA F, 22 MM X 3/4"	UN	10,26	10,26
SINAPI-I	39865	CONECTOR BRONZE/LATAO (REF 603) SEM ANEL DE SOLDA, BOLSA X ROSCA F, 28 MM X 1/2"	UN	14,46	14,46
SINAPI-I	2517	CONECTOR CURVO 90 GRAUS DE ALUMINIO, BITOLA 1 1/2", PARA ADAPTAR ENTRADA DE ELETRODUTO METALICO FLEXIVEL EM QUADROS	UN	13,58	13,58
SINAPI-I	2522	CONECTOR CURVO 90 GRAUS DE ALUMINIO, BITOLA 1 1/4", PARA ADAPTAR ENTRADA DE ELETRODUTO METALICO FLEXIVEL EM QUADROS	UN	8,77	8,77
SINAPI-I	2548	CONECTOR CURVO 90 GRAUS DE ALUMINIO, BITOLA 1/2", PARA ADAPTAR ENTRADA DE ELETRODUTO METALICO FLEXIVEL EM QUADROS	UN	5,39	5,39
SINAPI-I	2516	CONECTOR CURVO 90 GRAUS DE ALUMINIO, BITOLA 1", PARA ADAPTAR ENTRADA DE ELETRODUTO METALICO FLEXIVEL EM QUADROS	UN	7,04	7,04
SINAPI-I	2518	CONECTOR CURVO 90 GRAUS DE ALUMINIO, BITOLA 2 1/2", PARA ADAPTAR ENTRADA DE ELETRODUTO METALICO FLEXIVEL EM QUADROS	UN	64,63	64,63
SINAPI-I	2521	CONECTOR CURVO 90 GRAUS DE ALUMINIO, BITOLA 2", PARA ADAPTAR ENTRADA DE ELETRODUTO METALICO FLEXIVEL EM QUADROS	UN	27,51	27,51
SINAPI-I	2515	CONECTOR CURVO 90 GRAUS DE ALUMINIO, BITOLA 3/4", PARA ADAPTAR ENTRADA DE ELETRODUTO METALICO FLEXIVEL EM QUADROS	UN	5,86	5,86
SINAPI-I	2519	CONECTOR CURVO 90 GRAUS DE ALUMINIO, BITOLA 3", PARA ADAPTAR ENTRADA DE ELETRODUTO METALICO FLEXIVEL EM QUADROS	UN	77,93	77,93
SINAPI-I	2520	CONECTOR CURVO 90 GRAUS DE ALUMINIO, BITOLA 4", PARA ADAPTAR ENTRADA DE ELETRODUTO METALICO FLEXIVEL EM QUADROS	UN	143,44	143,44
SINAPI-I	1602	CONECTOR DE ALUMINIO TIPO PRENSA CABO, BITOLA 1 1/2", PARA CABOS DE DIAMETRO DE 37 A 40 MM	UN	31,77	31,77
SINAPI-I	1601	CONECTOR DE ALUMINIO TIPO PRENSA CABO, BITOLA 1 1/4", PARA CABOS DE DIAMETRO DE 31 A 34 MM	UN	28,32	28,32
SINAPI-I	1598	CONECTOR DE ALUMINIO TIPO PRENSA CABO, BITOLA 1/2", PARA CABOS DE DIAMETRO DE 12,5 A 15 MM	UN	8,38	8,38
SINAPI-I	1600	CONECTOR DE ALUMINIO TIPO PRENSA CABO, BITOLA 1", PARA CABOS DE DIAMETRO DE 22,5 A 25 MM	UN	12,37	12,37
SINAPI-I	1603	CONECTOR DE ALUMINIO TIPO PRENSA CABO, BITOLA 2", PARA CABOS DE DIAMETRO DE 47,5 A 50 MM	UN	47,97	47,97
SINAPI-I	1599	CONECTOR DE ALUMINIO TIPO PRENSA CABO, BITOLA 3/4", PARA CABOS DE DIAMETRO DE 17,5 A 20 MM	UN	9,72	9,72
SINAPI-I	1597	CONECTOR DE ALUMINIO TIPO PRENSA CABO, BITOLA 3/8", PARA CABOS DE DIAMETRO DE 9 A 10 MM	UN	7,88	7,88
SINAPI-I	39600	CONECTOR FEMEA RJ - 45, CATEGORIA 5 E	UN	7,25	7,25
SINAPI-I	39601	CONECTOR FEMEA RJ - 45, CATEGORIA 6	UN	12,61	12,61
SINAPI-I	39602	CONECTOR MACHO RJ - 45, CATEGORIA 5 E	UN	0,83	0,83
SINAPI-I	39603	CONECTOR MACHO RJ - 45, CATEGORIA 6	UN	1,42	1,42
SINAPI-I	11821	CONECTOR METALICO TIPO PARAFUSO FENDIDO (SPLIT BOLT), COM SEPARADOR DE CABOS BIMETALICOS, PARA CABOS ATE 25 MM2	UN	6,47	6,47
SINAPI-I	1562	CONECTOR METALICO TIPO PARAFUSO FENDIDO (SPLIT BOLT), COM SEPARADOR DE CABOS BIMETALICOS, PARA CABOS ATE 50 MM2	UN	10,60	10,60
SINAPI-I	1563	CONECTOR METALICO TIPO PARAFUSO FENDIDO (SPLIT BOLT), COM SEPARADOR DE CABOS BIMETALICOS, PARA CABOS ATE 70 MM2	UN	14,22	14,22
SINAPI-I	11856	CONECTOR METALICO TIPO PARAFUSO FENDIDO (SPLIT BOLT), PARA CABOS ATE 10 MM2	UN	4,24	4,24
SINAPI-I	11857	CONECTOR METALICO TIPO PARAFUSO FENDIDO (SPLIT BOLT), PARA CABOS ATE 120 MM2	UN	22,31	22,31
SINAPI-I	11858	CONECTOR METALICO TIPO PARAFUSO FENDIDO (SPLIT BOLT), PARA CABOS ATE 150 MM2	UN	27,69	27,69
SINAPI-I	1539	CONECTOR METALICO TIPO PARAFUSO FENDIDO (SPLIT BOLT), PARA CABOS ATE 16 MM2	UN	4,98	4,98
SINAPI-I	11859	CONECTOR METALICO TIPO PARAFUSO FENDIDO (SPLIT BOLT), PARA CABOS ATE 185 MM2	UN	37,68	37,68
SINAPI-I	1550	CONECTOR METALICO TIPO PARAFUSO FENDIDO (SPLIT BOLT), PARA CABOS ATE 25 MM2	UN	5,25	5,25
SINAPI-I	11854	CONECTOR METALICO TIPO PARAFUSO FENDIDO (SPLIT BOLT), PARA CABOS ATE 35 MM2	UN	6,57	6,57
SINAPI-I	11862	CONECTOR METALICO TIPO PARAFUSO FENDIDO (SPLIT BOLT), PARA CABOS ATE 50 MM2	UN	9,21	9,21
SINAPI-I	11863	CONECTOR METALICO TIPO PARAFUSO FENDIDO (SPLIT BOLT), PARA CABOS ATE 6 MM2	UN	3,72	3,72
SINAPI-I	11855	CONECTOR METALICO TIPO PARAFUSO FENDIDO (SPLIT BOLT), PARA CABOS ATE 70 MM2	UN	13,75	13,75
SINAPI-I	11864	CONECTOR METALICO TIPO PARAFUSO FENDIDO (SPLIT BOLT), PARA CABOS ATE 95 MM2	UN	20,79	20,79
SINAPI-I	2527	CONECTOR RETO DE ALUMINIO PARA ELETRODUTO DE 1 1/2", PARA ADAPTAR ENTRADA DE ELETRODUTO METALICO FLEXIVEL EM QUADROS	UN	4,86	4,86
SINAPI-I	2526	CONECTOR RETO DE ALUMINIO PARA ELETRODUTO DE 1 1/4", PARA ADAPTAR ENTRADA DE ELETRODUTO METALICO FLEXIVEL EM QUADROS	UN	3,11	3,11
SINAPI-I	2487	CONECTOR RETO DE ALUMINIO PARA ELETRODUTO DE 1/2", PARA ADAPTAR ENTRADA DE ELETRODUTO METALICO FLEXIVEL EM QUADROS	UN	1,06	1,06
SINAPI-I	2483	CONECTOR RETO DE ALUMINIO PARA ELETRODUTO DE 1", PARA ADAPTAR ENTRADA DE ELETRODUTO METALICO FLEXIVEL EM QUADROS	UN	2,21	2,21
SINAPI-I	2528	CONECTOR RETO DE ALUMINIO PARA ELETRODUTO DE 2 1/2", PARA ADAPTAR ENTRADA DE ELETRODUTO METALICO FLEXIVEL EM QUADROS	UN	12,23	12,23
SINAPI-I	2489	CONECTOR RETO DE ALUMINIO PARA ELETRODUTO DE 2", PARA ADAPTAR ENTRADA DE ELETRODUTO METALICO FLEXIVEL EM QUADROS	UN	5,38	5,38
SINAPI-I	2488	CONECTOR RETO DE ALUMINIO PARA ELETRODUTO DE 3/4", PARA ADAPTAR ENTRADA DE ELETRODUTO METALICO FLEXIVEL EM QUADROS	UN	1,24	1,24
SINAPI-I	2484	CONECTOR RETO DE ALUMINIO PARA ELETRODUTO DE 3", PARA ADAPTAR ENTRADA DE ELETRODUTO METALICO FLEXIVEL EM QUADROS	UN	17,76	17,76
SINAPI-I	2485	CONECTOR RETO DE ALUMINIO PARA ELETRODUTO DE 4", PARA ADAPTAR ENTRADA DE ELETRODUTO METALICO FLEXIVEL EM QUADROS	UN	27,84	27,84
SINAPI-I	38005	CONECTOR, CPVC, SOLDAVEL, 15 MM X 1/2", PARA AGUA QUENTE	UN	13,07	13,07

FONTE	CÓDIGO	DESCRIÇÃO	UNIDADE	DESONERADO	NÃO DESONERADO
SINAPI-I	38006	CONECTOR, CPVC, SOLDAVEL, 22 MM X 1/2", PARA AGUA QUENTE	UN	16,04	16,04
SINAPI-I	38428	CONECTOR, CPVC, SOLDAVEL, 22 MM X 3/4", PARA AGUA QUENTE	UN	15,03	15,03
SINAPI-I	38007	CONECTOR, CPVC, SOLDAVEL, 28 MM X 1", PARA AGUA QUENTE	UN	24,55	24,55
SINAPI-I	38008	CONECTOR, CPVC, SOLDAVEL, 35 MM X 1 1/4", PARA AGUA QUENTE	UN	98,88	98,88
SINAPI-I	38009	CONECTOR, CPVC, SOLDAVEL, 42 MM X 1 1/2", PARA AGUA QUENTE	UN	120,85	120,85
SINAPI-I	39279	CONEXAO FIXA, ROSCA FEMEA, EM PLASTICO, DN 16 MM X 1/2", PARA CONEXAO COM CRIMPAGEM EM TUBO PEX	UN	9,97	9,97
SINAPI-I	38845	CONEXAO FIXA, ROSCA FEMEA, EM PLASTICO, DN 16 MM X 3/4", PARA CONEXAO COM CRIMPAGEM EM TUBO PEX	UN	14,44	14,44
SINAPI-I	39280	CONEXAO FIXA, ROSCA FEMEA, EM PLASTICO, DN 20 MM X 1/2", PARA CONEXAO COM CRIMPAGEM EM TUBO PEX	UN	12,94	12,94
SINAPI-I	39281	CONEXAO FIXA, ROSCA FEMEA, EM PLASTICO, DN 20 MM X 3/4", PARA CONEXAO COM CRIMPAGEM EM TUBO PEX	UN	17,03	17,03
SINAPI-I	38849	CONEXAO FIXA, ROSCA FEMEA, EM PLASTICO, DN 25 MM X 1/2", PARA CONEXAO COM CRIMPAGEM EM TUBO PEX	UN	14,59	14,59
SINAPI-I	39282	CONEXAO FIXA, ROSCA FEMEA, EM PLASTICO, DN 25 MM X 3/4", PARA CONEXAO COM CRIMPAGEM EM TUBO PEX	UN	17,44	17,44
SINAPI-I	38852	CONEXAO FIXA, ROSCA FEMEA, EM PLASTICO, DN 32 MM X 3/4", PARA CONEXAO COM CRIMPAGEM EM TUBO PEX	UN	23,72	23,72
SINAPI-I	38844	CONEXAO FIXA, ROSCA FEMEA, METALICA, COM ANEL DESLIZANTE, DN 16 MM X 1/2", PARA TUBO PEX	UN	7,29	7,29
SINAPI-I	38846	CONEXAO FIXA, ROSCA FEMEA, METALICA, COM ANEL DESLIZANTE, DN 20 MM X 1/2", PARA TUBO PEX	UN	7,97	7,97
SINAPI-I	38847	CONEXAO FIXA, ROSCA FEMEA, METALICA, COM ANEL DESLIZANTE, DN 20 MM X 3/4", PARA TUBO PEX	UN	9,81	9,81
SINAPI-I	38850	CONEXAO FIXA, ROSCA FEMEA, METALICA, COM ANEL DESLIZANTE, DN 25 MM X 1", PARA TUBO PEX	UN	13,63	13,63
SINAPI-I	38848	CONEXAO FIXA, ROSCA FEMEA, METALICA, COM ANEL DESLIZANTE, DN 25 MM X 3/4", PARA TUBO PEX	UN	11,40	11,40
SINAPI-I	38851	CONEXAO FIXA, ROSCA FEMEA, METALICA, COM ANEL DESLIZANTE, DN 32 MM X 1", PARA TUBO PEX	UN	20,73	20,73
SINAPI-I	38860	CONEXAO FIXA, ROSCA MACHO, METALICA, PARA TUBO PEX, DN 16 MM X 1/2"	UN	5,85	5,85
SINAPI-I	38861	CONEXAO FIXA, ROSCA MACHO, METALICA, PARA TUBO PEX, DN 16 MM X 3/4"	UN	7,88	7,88
SINAPI-I	38862	CONEXAO FIXA, ROSCA MACHO, METALICA, PARA TUBO PEX, DN 20 MM X 1/2"	UN	6,64	6,64
SINAPI-I	38863	CONEXAO FIXA, ROSCA MACHO, METALICA, PARA TUBO PEX, DN 20 MM X 3/4"	UN	7,63	7,63
SINAPI-I	38865	CONEXAO FIXA, ROSCA MACHO, METALICA, PARA TUBO PEX, DN 25 MM X 1/2"	UN	10,37	10,37
SINAPI-I	38864	CONEXAO FIXA, ROSCA MACHO, METALICA, PARA TUBO PEX, DN 25 MM X 1"	UN	15,85	15,85
SINAPI-I	38866	CONEXAO FIXA, ROSCA MACHO, METALICA, PARA TUBO PEX, DN 25 MM X 3/4"	UN	11,16	11,16
SINAPI-I	38868	CONEXAO FIXA, ROSCA MACHO, METALICA, PARA TUBO PEX, DN 32 MM X 1"	UN	18,60	18,60
SINAPI-I	38853	CONEXAO MOVEL, ROSCA FEMEA, METALICA, COM ANEL DESLIZANTE, PARA TUBO PEX, DN 16 MM X 1/2"	UN	6,01	6,01
SINAPI-I	38854	CONEXAO MOVEL, ROSCA FEMEA, METALICA, COM ANEL DESLIZANTE, PARA TUBO PEX, DN 16 MM X 3/4"	UN	8,21	8,21
SINAPI-I	38855	CONEXAO MOVEL, ROSCA FEMEA, METALICA, COM ANEL DESLIZANTE, PARA TUBO PEX, DN 20 MM X 1/2"	UN	6,09	6,09
SINAPI-I	38856	CONEXAO MOVEL, ROSCA FEMEA, METALICA, COM ANEL DESLIZANTE, PARA TUBO PEX, DN 20 MM X 3/4"	UN	9,78	9,78
SINAPI-I	38857	CONEXAO MOVEL, ROSCA FEMEA, METALICA, COM ANEL DESLIZANTE, PARA TUBO PEX, DN 25 MM X 1"	UN	12,94	12,94
SINAPI-I	38858	CONEXAO MOVEL, ROSCA FEMEA, METALICA, COM ANEL DESLIZANTE, PARA TUBO PEX, DN 25 MM X 3/4"	UN	11,77	11,77
SINAPI-I	38859	CONEXAO MOVEL, ROSCA FEMEA, METALICA, COM ANEL DESLIZANTE, PARA TUBO PEX, DN 32 MM X 1"	UN	19,06	19,06
SINAPI-I	1607	CONJUNTO ARRUELAS DE VEDACAO 5/16" PARA TELHA FIBROCIMENTO (UMA ARRUELA METALICA E UMA ARRUELA PVC - CONICAS)	CJ	0,15	0,15
SINAPI-I	11467	CONJUNTO DE FECHADURA DE SOBREPOR EM FERRO PINTADO, SEM MACANETA, COM CHAVE GRANDE (SEM CILINDRO) - TIPO CAIXAO - COMPLETA	UN	12,36	12,36
SINAPI-I	38169	CONJUNTO DE FERRAGENS PIVO, PARA PORTA PIVOTANTE DE ATE 100 KG, REGULAVEL COM ESFERA , CROMADO - SUPERIOR E INFERIOR - COMPLETO	CJ	57,58	57,58
SINAPI-I	6142	CONJUNTO DE LIGACAO PARA BACIA SANITARIA AJUSTAVEL, EM PLASTICO BRANCO, COM TUBO, CANOPLA E ESPUDE	UN	5,68	5,68
SINAPI-I	11686	CONJUNTO DE LIGACAO PARA BACIA SANITARIA EM PLASTICO BRANCO COM TUBO, CANOPLA E ANEL DE EXPANSAO (TUBO 1.1/2 '' X 20 CM)	UN	7,89	7,89
SINAPI-I	37598	CONJUNTO MONTADO ESTOPIM COM ESPOLETA COMUM NUMERO 8, COM CABECA ACENDEDORA, 1,5 M	UN	22,83	22,83
SINAPI-I	25398	CONJUNTO PARA FUTSAL COM TRAVES OFICIAIS DE 3,00 X 2,00 M EM TUBO DE ACO GALVANIZADO 3" COM REQUADRO EM TUBO DE 1", PINTURA EM PRIMER COM TINTA ESMALTE SINTETICO E REDES DE POLIETILENO FIO 4 MM	UN	2.345,53	2.345,53
SINAPI-I	25399	CONJUNTO PARA QUADRA DE VOLEI COM POSTES EM TUBO DE ACO GALVANIZADO 3", H = *255* CM, PINTURA EM TINTA ESMALTE SINTETICO, REDE DE NYLON COM 2 MM, MALHA 10 X 10 CM E ANTENAS OFICIAIS EM FIBRA DE VIDRO	UN	1.423,94	1.423,94
SINAPI-I	10667	CONTAINER ALMOXARIFADO, DE *2,40* X *6,00* M, PADRAO SIMPLES, SEM REVESTIMENTO E SEM DIVISORIAS INTERNOS E SEM SANITARIO, PARA USO EM CANTEIRO DE OBRAS	UN	10.897,50	10.897,50
SINAPI-I	1613	CONTATOR TRIPOLAR, CORRENTE DE *110* A, TENSAO NOMINAL DE *500* V, CATEGORIA AC-2 E AC-3	UN	2.272,36	2.272,36
SINAPI-I	1626	CONTATOR TRIPOLAR, CORRENTE DE *185* A, TENSAO NOMINAL DE *500* V, CATEGORIA AC-2 E AC-3	UN	3.398,59	3.398,59
SINAPI-I	1625	CONTATOR TRIPOLAR, CORRENTE DE *22* A, TENSAO NOMINAL DE *500* V, CATEGORIA AC-2 E AC-3	UN	237,38	237,38
SINAPI-I	1622	CONTATOR TRIPOLAR, CORRENTE DE *265* A, TENSAO NOMINAL DE *500* V, CATEGORIA AC-2 E AC-3	UN	7.669,22	7.669,22
SINAPI-I	1620	CONTATOR TRIPOLAR, CORRENTE DE *38* A, TENSAO NOMINAL DE *500* V, CATEGORIA AC-2 E AC-3	UN	500,05	500,05
SINAPI-I	1629	CONTATOR TRIPOLAR, CORRENTE DE *500* A, TENSAO NOMINAL DE *500* V, CATEGORIA AC-2 E AC-3	UN	18.665,07	18.665,07
SINAPI-I	1627	CONTATOR TRIPOLAR, CORRENTE DE *65* A, TENSAO NOMINAL DE *500* V, CATEGORIA AC-2 E AC-3	UN	955,82	955,82
SINAPI-I	1623	CONTATOR TRIPOLAR, CORRENTE DE 12 A, TENSAO NOMINAL DE *500* V, CATEGORIA AC-2 E AC-3	UN	193,59	193,59
SINAPI-I	1619	CONTATOR TRIPOLAR, CORRENTE DE 25 A, TENSAO NOMINAL DE *500* V, CATEGORIA AC-2 E AC-3	UN	266,30	266,30
SINAPI-I	1630	CONTATOR TRIPOLAR, CORRENTE DE 250 A, TENSAO NOMINAL DE *500* V, PARA ACIONAMENTO DE CAPACITORES	UN	5.863,28	5.863,28
SINAPI-I	1616	CONTATOR TRIPOLAR, CORRENTE DE 300 A, TENSAO NOMINAL DE *500* V, CATEGORIA AC-2 E AC-3	UN	9.017,83	9.017,83
SINAPI-I	1614	CONTATOR TRIPOLAR, CORRENTE DE 32 A, TENSAO NOMINAL DE *500* V, CATEGORIA AC-2 E AC-3	UN	412,15	412,15
SINAPI-I	1617	CONTATOR TRIPOLAR, CORRENTE DE 400 A, TENSAO NOMINAL DE *500* V, CATEGORIA AC-2 E AC-3	UN	10.765,34	10.765,34
SINAPI-I	1621	CONTATOR TRIPOLAR, CORRENTE DE 45 A, TENSAO NOMINAL DE *500* V, CATEGORIA AC-2 E AC-3	UN	737,11	737,11
SINAPI-I	1624	CONTATOR TRIPOLAR, CORRENTE DE 630 A, TENSAO NOMINAL DE *500* V, CATEGORIA AC-2 E AC-3	UN	26.461,72	26.461,72
SINAPI-I	1615	CONTATOR TRIPOLAR, CORRENTE DE 75 A, TENSAO NOMINAL DE *500* V, CATEGORIA AC-2 E AC-3	UN	1.384,18	1.384,18
SINAPI-I	1612	CONTATOR TRIPOLAR, CORRENTE DE 9 A, TENSAO NOMINAL DE *500* V, CATEGORIA AC-2 E AC-3	UN	182,31	182,31
SINAPI-I	1618	CONTATOR TRIPOLAR, CORRENTE DE 95 A, TENSAO NOMINAL DE *500* V, CATEGORIA AC-2 E AC-3	UN	1.902,07	1.902,07
SINAPI-I	14211	CONTRA-PORCA SEXTAVADA, DIAMETRO NOMINAL 1 3/8", ALTURA 35 MM	UN	28,56	28,56
SINAPI-I	34500	COORDENADOR / GERENTE DE OBRA	H	109,21	126,38
SINAPI-I	40934	COORDENADOR / GERENTE DE OBRA (MENSALISTA)	MES	19.355,58	22.409,34
SINAPI-I	5328	CORANTE LIQUIDO PARA TINTA PVA, BISNAGA 50 ML	UN	4,83	4,83
SINAPI-I	38200	CORDA DE POLIAMIDA 12 MM TIPO BOMBEIRO, PARA TRABALHO EM ALTURA	100M	461,40	461,40
SINAPI-I	39269	CORDAO DE COBRE, FLEXIVEL, TORCIDO, CLASSE 4 OU 5, ISOLACAO EM PVC/D, 300 V, 2 CONDUTORES DE 0,5 MM2	M	0,66	0,66
SINAPI-I	11889	CORDAO DE COBRE, FLEXIVEL, TORCIDO, CLASSE 4 OU 5, ISOLACAO EM PVC/D, 300 V, 2 CONDUTORES DE 0,75 MM2	M	0,92	0,92
SINAPI-I	39270	CORDAO DE COBRE, FLEXIVEL, TORCIDO, CLASSE 4 OU 5, ISOLACAO EM PVC/D, 300 V, 2 CONDUTORES DE 1,0 MM2	M	1,10	1,10
SINAPI-I	11890	CORDAO DE COBRE, FLEXIVEL, TORCIDO, CLASSE 4 OU 5, ISOLACAO EM PVC/D, 300 V, 2 CONDUTORES DE 1,5 MM2	M	1,43	1,43
SINAPI-I	11891	CORDAO DE COBRE, FLEXIVEL, TORCIDO, CLASSE 4 OU 5, ISOLACAO EM PVC/D, 300 V, 2 CONDUTORES DE 2,5 MM2	M	2,36	2,36
SINAPI-I	11892	CORDAO DE COBRE, FLEXIVEL, TORCIDO, CLASSE 4 OU 5, ISOLACAO EM PVC/D, 300 V, 2 CONDUTORES DE 4 MM2	M	3,64	3,64
SINAPI-I	37601	CORDEL DETONANTE, NP 05 G/M	M	5,07	5,07
SINAPI-I	1634	CORDEL DETONANTE, NP 10 G/M	M	5,24	5,24
SINAPI-I	5086	CORRENTE DE ELO CURTO COMUM, SOLDADA, GALVANIZADA, ESPESSURA DO ELO = 1/2" (12,5 MM)	KG	23,84	23,84
SINAPI-I	11280	CORTADEIRA DE PISO DE CONCRETO E ASFALTO, PARA DISCO PADRAO DE DIAMETRO 350 MM (14") OU 450 MM (18") , MOTOR A GASOLINA, POTENCIA 13 HP, SEM DISCO	UN	8.261,70	8.261,70
SINAPI-I	40519	CORTADEIRA HIDRAULICA DE VERGALHAO, PARA ACO DE DIAMETRO ATE 50 MM, MOTOR ELETRICO TRIFASICO, POTENCIA DE 5,5 HP A 7,5 HP	UN	68.106,67	68.106,67
SINAPI-I	39869	COTOVELO BRONZE/LATAO (REF 707-3) SEM ANEL DE SOLDA, BOLSA X ROSCA F, 15MM X 1/2"	UN	8,10	8,10
SINAPI-I	39870	COTOVELO BRONZE/LATAO (REF 707-3) SEM ANEL DE SOLDA, BOLSA X ROSCA F, 22MM X 1/2"	UN	12,38	12,38
SINAPI-I	39871	COTOVELO BRONZE/LATAO (REF 707-3) SEM ANEL DE SOLDA, BOLSA X ROSCA F, 22MM X 3/4"	UN	13,88	13,88
SINAPI-I	12722	COTOVELO DE COBRE 90 GRAUS (REF 607) SEM ANEL DE SOLDA, BOLSA X BOLSA, 104 MM	UN	464,65	464,65
SINAPI-I	12714	COTOVELO DE COBRE 90 GRAUS (REF 607) SEM ANEL DE SOLDA, BOLSA X BOLSA, 15 MM	UN	3,03	3,03
SINAPI-I	12715	COTOVELO DE COBRE 90 GRAUS (REF 607) SEM ANEL DE SOLDA, BOLSA X BOLSA, 22 MM	UN	6,84	6,84
SINAPI-I	12716	COTOVELO DE COBRE 90 GRAUS (REF 607) SEM ANEL DE SOLDA, BOLSA X BOLSA, 28 MM	UN	11,76	11,76
SINAPI-I	12717	COTOVELO DE COBRE 90 GRAUS (REF 607) SEM ANEL DE SOLDA, BOLSA X BOLSA, 35 MM	UN	23,11	23,11
SINAPI-I	12718	COTOVELO DE COBRE 90 GRAUS (REF 607) SEM ANEL DE SOLDA, BOLSA X BOLSA, 42 MM	UN	35,47	35,47
SINAPI-I	12719	COTOVELO DE COBRE 90 GRAUS (REF 607) SEM ANEL DE SOLDA, BOLSA X BOLSA, 54 MM	UN	56,32	56,32
SINAPI-I	12720	COTOVELO DE COBRE 90 GRAUS (REF 607) SEM ANEL DE SOLDA, BOLSA X BOLSA, 66 MM	UN	196,10	196,10
SINAPI-I	12721	COTOVELO DE COBRE 90 GRAUS (REF 607) SEM ANEL DE SOLDA, BOLSA X BOLSA, 79 MM	UN	188,04	188,04
SINAPI-I	3468	COTOVELO DE REDUCAO 90 GRAUS DE FERRO GALVANIZADO, COM ROSCA BSP, DE 1 1/2" X 1"	UN	27,40	27,40
SINAPI-I	3465	COTOVELO DE REDUCAO 90 GRAUS DE FERRO GALVANIZADO, COM ROSCA BSP, DE 1 1/2" X 3/4"	UN	27,39	27,39
SINAPI-I	12403	COTOVELO DE REDUCAO 90 GRAUS DE FERRO GALVANIZADO, COM ROSCA BSP, DE 1 1/4" X 1"	UN	19,52	19,52

FONTE	CÓDIGO	DESCRIÇÃO	UNIDADE	DESONERADO	NÃO DESONERADO
SINAPI-I	3463	COTOVELO DE REDUCAO 90 GRAUS DE FERRO GALVANIZADO, COM ROSCA BSP, DE 1" X 1/2"	UN	11,41	11,41
SINAPI-I	3464	COTOVELO DE REDUCAO 90 GRAUS DE FERRO GALVANIZADO, COM ROSCA BSP, DE 1" X 3/4"	UN	11,41	11,41
SINAPI-I	3466	COTOVELO DE REDUCAO 90 GRAUS DE FERRO GALVANIZADO, COM ROSCA BSP, DE 2 1/2" X 2"	UN	69,58	69,58
SINAPI-I	3467	COTOVELO DE REDUCAO 90 GRAUS DE FERRO GALVANIZADO, COM ROSCA BSP, DE 2" X 1 1/2"	UN	39,29	39,29
SINAPI-I	3462	COTOVELO DE REDUCAO 90 GRAUS DE FERRO GALVANIZADO, COM ROSCA BSP, DE 3/4" X 1/2"	UN	7,52	7,52
SINAPI-I	3446	COTOVELO 45 GRAUS DE FERRO GALVANIZADO, COM ROSCA BSP, DE 1 1/2"	UN	23,16	23,16
SINAPI-I	3445	COTOVELO 45 GRAUS DE FERRO GALVANIZADO, COM ROSCA BSP, DE 1 1/4"	UN	18,91	18,91
SINAPI-I	3441	COTOVELO 45 GRAUS DE FERRO GALVANIZADO, COM ROSCA BSP, DE 1/2"	UN	5,34	5,34
SINAPI-I	3444	COTOVELO 45 GRAUS DE FERRO GALVANIZADO, COM ROSCA BSP, DE 1"	UN	11,64	11,64
SINAPI-I	12402	COTOVELO 45 GRAUS DE FERRO GALVANIZADO, COM ROSCA BSP, DE 2 1/2"	UN	65,12	65,12
SINAPI-I	3447	COTOVELO 45 GRAUS DE FERRO GALVANIZADO, COM ROSCA BSP, DE 2"	UN	33,69	33,69
SINAPI-I	3442	COTOVELO 45 GRAUS DE FERRO GALVANIZADO, COM ROSCA BSP, DE 3/4"	UN	7,98	7,98
SINAPI-I	3448	COTOVELO 45 GRAUS DE FERRO GALVANIZADO, COM ROSCA BSP, DE 3"	UN	95,20	95,20
SINAPI-I	3449	COTOVELO 45 GRAUS DE FERRO GALVANIZADO, COM ROSCA BSP, DE 4"	UN	166,82	166,82
SINAPI-I	37438	COTOVELO 45 GRAUS, PEAD PE 100, DE 125 MM, PARA ELETROFUSAO	UN	169,26	169,26
SINAPI-I	37439	COTOVELO 45 GRAUS, PEAD PE 100, DE 200 MM, PARA ELETROFUSAO	UN	1.106,62	1.106,62
SINAPI-I	37435	COTOVELO 45 GRAUS, PEAD PE 100, DE 32 MM, PARA ELETROFUSAO	UN	19,89	19,89
SINAPI-I	37436	COTOVELO 45 GRAUS, PEAD PE 100, DE 40 MM, PARA ELETROFUSAO	UN	23,47	23,47
SINAPI-I	37437	COTOVELO 45 GRAUS, PEAD PE 100, DE 63 MM, PARA ELETROFUSAO	UN	33,95	33,95
SINAPI-I	3473	COTOVELO 90 GRAUS DE FERRO GALVANIZADO, COM ROSCA BSP MACHO/FEMEA, DE 1 1/2"	UN	26,19	26,19
SINAPI-I	3474	COTOVELO 90 GRAUS DE FERRO GALVANIZADO, COM ROSCA BSP MACHO/FEMEA, DE 1 1/4"	UN	21,59	21,59
SINAPI-I	3450	COTOVELO 90 GRAUS DE FERRO GALVANIZADO, COM ROSCA BSP MACHO/FEMEA, DE 1/2"	UN	6,26	6,26
SINAPI-I	3443	COTOVELO 90 GRAUS DE FERRO GALVANIZADO, COM ROSCA BSP MACHO/FEMEA, DE 1"	UN	13,43	13,43
SINAPI-I	3453	COTOVELO 90 GRAUS DE FERRO GALVANIZADO, COM ROSCA BSP MACHO/FEMEA, DE 2 1/2"	UN	76,45	76,45
SINAPI-I	3452	COTOVELO 90 GRAUS DE FERRO GALVANIZADO, COM ROSCA BSP MACHO/FEMEA, DE 2"	UN	37,74	37,74
SINAPI-I	3451	COTOVELO 90 GRAUS DE FERRO GALVANIZADO, COM ROSCA BSP MACHO/FEMEA, DE 3/4"	UN	7,48	7,48
SINAPI-I	3454	COTOVELO 90 GRAUS DE FERRO GALVANIZADO, COM ROSCA BSP MACHO/FEMEA, DE 3"	UN	116,28	116,28
SINAPI-I	3458	COTOVELO 90 GRAUS DE FERRO GALVANIZADO, COM ROSCA BSP, DE 1 1/2"	UN	20,99	20,99
SINAPI-I	3457	COTOVELO 90 GRAUS DE FERRO GALVANIZADO, COM ROSCA BSP, DE 1 1/4"	UN	15,76	15,76
SINAPI-I	3455	COTOVELO 90 GRAUS DE FERRO GALVANIZADO, COM ROSCA BSP, DE 1/2"	UN	4,47	4,47
SINAPI-I	3472	COTOVELO 90 GRAUS DE FERRO GALVANIZADO, COM ROSCA BSP, DE 1"	UN	10,05	10,05
SINAPI-I	3470	COTOVELO 90 GRAUS DE FERRO GALVANIZADO, COM ROSCA BSP, DE 2 1/2"	UN	58,62	58,62
SINAPI-I	3471	COTOVELO 90 GRAUS DE FERRO GALVANIZADO, COM ROSCA BSP, DE 2"	UN	32,21	32,21
SINAPI-I	3456	COTOVELO 90 GRAUS DE FERRO GALVANIZADO, COM ROSCA BSP, DE 3/4"	UN	6,70	6,70
SINAPI-I	3459	COTOVELO 90 GRAUS DE FERRO GALVANIZADO, COM ROSCA BSP, DE 3"	UN	82,69	82,69
SINAPI-I	3469	COTOVELO 90 GRAUS DE FERRO GALVANIZADO, COM ROSCA BSP, DE 4"	UN	157,26	157,26
SINAPI-I	3460	COTOVELO 90 GRAUS DE FERRO GALVANIZADO, COM ROSCA BSP, DE 5"	UN	229,46	229,46
SINAPI-I	3461	COTOVELO 90 GRAUS DE FERRO GALVANIZADO, COM ROSCA BSP, DE 6"	UN	586,50	586,50
SINAPI-I	37433	COTOVELO 90 GRAUS, PEAD PE 100, DE 125 MM, PARA ELETROFUSAO	UN	169,26	169,26
SINAPI-I	37430	COTOVELO 90 GRAUS, PEAD PE 100, DE 20 MM, PARA ELETROFUSAO	UN	21,21	21,21
SINAPI-I	37434	COTOVELO 90 GRAUS, PEAD PE 100, DE 200 MM, PARA ELETROFUSAO	UN	1.578,20	1.578,20
SINAPI-I	37431	COTOVELO 90 GRAUS, PEAD PE 100, DE 32 MM, PARA ELETROFUSAO	UN	28,77	28,77
SINAPI-I	37432	COTOVELO 90 GRAUS, PEAD PE 100, DE 63 MM, PARA ELETROFUSAO	UN	53,07	53,07
SINAPI-I	37413	COTOVELO/JOELHO COM ADAPTADOR, 90 GRAUS, EM POLIPROPILENO, PN 16, PARA TUBOS PEAD, 20 MM X 1/2" - LIGACAO PREDIAL DE AGUA	UN	3,46	3,46
SINAPI-I	37414	COTOVELO/JOELHO COM ADAPTADOR, 90 GRAUS, EM POLIPROPILENO, PN 16, PARA TUBOS PEAD, 20 MM X 3/4" - LIGACAO PREDIAL DE AGUA	UN	3,93	3,93
SINAPI-I	37415	COTOVELO/JOELHO COM ADAPTADOR, 90 GRAUS, EM POLIPROPILENO, PN 16, PARA TUBOS PEAD, 32 MM X 1" - LIGACAO PREDIAL DE AGUA	UN	7,15	7,15
SINAPI-I	37416	COTOVELO/JOELHO 90 GRAUS, EM POLIPROPILENO, PN 16, PARA TUBOS PEAD, 20 X 20 MM - LIGACAO PREDIAL DE AGUA	UN	3,24	3,24
SINAPI-I	37417	COTOVELO/JOELHO 90 GRAUS, EM POLIPROPILENO, PN 16, PARA TUBOS PEAD, 32 X 32 MM - LIGACAO PREDIAL DE AGUA	UN	4,66	4,66
SINAPI-I	34519	CRUZETA DE CONCRETO LEVE, COMP. 2000 MM SECAO, 90 X 90 MM	UN	73,16	73,16
SINAPI-I	10510	CRUZETA DE EUCALIPTO TRATADO, OU EQUIVALENTE DA REGIAO, *2,4* M, SECAO *9 X 11,5* CM	UN	54,78	54,78
SINAPI-I	1649	CRUZETA DE FERRO GALVANIZADO, COM ROSCA BSP, DE 1 1/2"	UN	49,51	49,51
SINAPI-I	1653	CRUZETA DE FERRO GALVANIZADO, COM ROSCA BSP, DE 1 1/4"	UN	38,78	38,78
SINAPI-I	1647	CRUZETA DE FERRO GALVANIZADO, COM ROSCA BSP, DE 1/2"	UN	13,89	13,89
SINAPI-I	1648	CRUZETA DE FERRO GALVANIZADO, COM ROSCA BSP, DE 1"	UN	26,66	26,66
SINAPI-I	1651	CRUZETA DE FERRO GALVANIZADO, COM ROSCA BSP, DE 2 1/2"	UN	123,71	123,71
SINAPI-I	1650	CRUZETA DE FERRO GALVANIZADO, COM ROSCA BSP, DE 2"	UN	68,38	68,38
SINAPI-I	1654	CRUZETA DE FERRO GALVANIZADO, COM ROSCA BSP, DE 3/4"	UN	19,06	19,06
SINAPI-I	1652	CRUZETA DE FERRO GALVANIZADO, COM ROSCA BSP, DE 3"	UN	177,55	177,55
SINAPI-I	1747	CUBA ACO INOX (AISI 304) DE EMBUTIR COM VALVULA DE 3 1/2 ", DE *56 X 33 X 12* CM	UN	128,42	128,42
SINAPI-I	1744	CUBA ACO INOX (AISI 304) DE EMBUTIR COM VALVULA 3 1/2 ", DE *40 X 34 X 12* CM	UN	88,95	88,95
SINAPI-I	1743	CUBA ACO INOX (AISI 304) DE EMBUTIR COM VALVULA 3 1/2 ", DE *46 X 30 X 12* CM	UN	116,81	116,81
SINAPI-I	39640	CUMEEIRA ARTICULADA (ABA INFERIOR) PARA TELHA ONDULADA DE FIBROCIMENTO E = 4 MM, ABA *330* MM, COMPRIMENTO 500 MM (SEM AMIANTO)	UN	4,99	4,99
SINAPI-I	11013	CUMEEIRA ARTICULADA (ABA INTERNA INFERIOR OU EXTERNA SUPERIOR) PARA TELHA ESTRUTURAL DE FIBROCIMENTO, 1 ABA, E = 6 MM (SEM AMIANTO)	UN	10,28	10,28
SINAPI-I	11017	CUMEEIRA ARTICULADA (ABA SUPERIOR) PARA TELHA ONDULADA DE FIBROCIMENTO E = 4 MM, ABA *330* MM, COMPRIMENTO 500 MM (SEM AMIANTO)	UN	4,38	4,38
SINAPI-I	20236	CUMEEIRA ARTICULADA (PAR) PARA TELHA ONDULADA DE FIBROCIMENTO, E = 6 MM, ABA 350 MM, COMPRIMENTO 1100 MM (SEM AMIANTO)	UN	19,32	19,32
SINAPI-I	7215	CUMEEIRA NORMAL PARA TELHA ESTRUTURAL DE FIBROCIMENTO 1 ABA, E = 6 MM, COMPRIMENTO 608 MM (SEM AMIANTO)	UN	16,54	16,54
SINAPI-I	7216	CUMEEIRA NORMAL PARA TELHA ESTRUTURAL DE FIBROCIMENTO 2 ABAS, E = 6 MM, DE 1050 X 935 MM (SEM AMIANTO)	UN	69,13	69,13
SINAPI-I	20235	CUMEEIRA NORMAL PARA TELHA ONDULADA DE FIBROCIMENTO, E = 6 MM, ABA 300 MM, COMPRIMENTO 1100 MM (SEM AMIANTO)	UN	34,95	34,95
SINAPI-I	7181	CUMEEIRA PARA TELHA CERAMICA, COMPRIMENTO DE *41* CM, RENDIMENTO DE *3* TELHAS/M	UN	2,20	2,20
SINAPI-I	40866	CUMEEIRA PARA TELHA DE CONCRETO, PARA 2 AGUAS DE TELHADO, COR CINZA, RENDIMENTO DE *3* TELHAS/M (COLETADO CAIXA)	UN	5,65	5,65
SINAPI-I	7214	CUMEEIRA SHED PARA TELHA ONDULADA DE FIBROCIMENTO, E = 6 MM, ABA 280 MM, COMPRIMENTO 1100 MM (SEM AMIANTO)	UN	23,68	23,68
SINAPI-I	7219	CUMEEIRA UNIVERSAL PARA TELHA ONDULADA DE FIBROCIMENTO, E = 6 MM, ABA 210 MM, COMPRIMENTO 1100 MM (SEM AMIANTO)	UN	24,51	24,51
SINAPI-I	37972	CURVA CPVC, 90 GRAUS, SOLDAVEL, 22 MM, PARA AGUA QUENTE	UN	4,68	4,68
SINAPI-I	37973	CURVA CPVC, 90 GRAUS, SOLDAVEL, 28 MM, PARA AGUA QUENTE	UN	7,49	7,49
SINAPI-I	37971	CURVA CPVC, 90 GRAUS, SOLDAVEL,15 MM, PARA AGUA QUENTE	UN	2,81	2,81
SINAPI-I	20094	CURVA CURTA PVC, PB, JE, 45 GRAUS, DN 100 MM, PARA REDE COLETORA ESGOTO (NBR 10569)	UN	9,86	9,86
SINAPI-I	20095	CURVA CURTA PVC, PB, JE, 90 GRAUS, DN 100 MM, PARA REDE COLETORA ESGOTO (NBR 10569)	UN	12,56	12,56
SINAPI-I	1954	CURVA DE PVC 45 GRAUS, SOLDAVEL, 110 MM, PARA AGUA FRIA PREDIAL (NBR 5648)	UN	90,48	90,48
SINAPI-I	1926	CURVA DE PVC 45 GRAUS, SOLDAVEL, 20 MM, PARA AGUA FRIA PREDIAL (NBR 5648)	UN	1,19	1,19
SINAPI-I	1927	CURVA DE PVC 45 GRAUS, SOLDAVEL, 25 MM, PARA AGUA FRIA PREDIAL (NBR 5648)	UN	1,57	1,57
SINAPI-I	1923	CURVA DE PVC 45 GRAUS, SOLDAVEL, 32 MM, PARA AGUA FRIA PREDIAL (NBR 5648)	UN	2,58	2,58
SINAPI-I	1929	CURVA DE PVC 45 GRAUS, SOLDAVEL, 40 MM, PARA AGUA FRIA PREDIAL (NBR 5648)	UN	4,22	4,22
SINAPI-I	1930	CURVA DE PVC 45 GRAUS, SOLDAVEL, 50 MM, PARA AGUA FRIA PREDIAL (NBR 5648)	UN	8,19	8,19
SINAPI-I	1924	CURVA DE PVC 45 GRAUS, SOLDAVEL, 60 MM, PARA AGUA FRIA PREDIAL (NBR 5648)	UN	14,12	14,12
SINAPI-I	1922	CURVA DE PVC 45 GRAUS, SOLDAVEL, 75 MM, PARA AGUA FRIA PREDIAL (NBR 5648)	UN	20,97	20,97

FONTE	CÓDIGO	DESCRIÇÃO	UNIDADE	DESONERADO	NÃO DESONERADO
SINAPI-I	1953	CURVA DE PVC 45 GRAUS, SOLDAVEL, 85 MM, PARA AGUA FRIA PREDIAL (NBR 5648)	UN	36,66	36,66
SINAPI-I	1962	CURVA DE PVC 90 GRAUS, SOLDAVEL, 110 MM, PARA AGUA FRIA PREDIAL (NBR 5648)	UN	119,93	119,93
SINAPI-I	1955	CURVA DE PVC 90 GRAUS, SOLDAVEL, 20 MM, PARA AGUA FRIA PREDIAL (NBR 5648)	UN	1,58	1,58
SINAPI-I	1956	CURVA DE PVC 90 GRAUS, SOLDAVEL, 25 MM, PARA AGUA FRIA PREDIAL (NBR 5648)	UN	2,04	2,04
SINAPI-I	1957	CURVA DE PVC 90 GRAUS, SOLDAVEL, 32 MM, PARA AGUA FRIA PREDIAL (NBR 5648)	UN	4,64	4,64
SINAPI-I	1958	CURVA DE PVC 90 GRAUS, SOLDAVEL, 40 MM, PARA AGUA FRIA PREDIAL (NBR 5648)	UN	8,25	8,25
SINAPI-I	1959	CURVA DE PVC 90 GRAUS, SOLDAVEL, 50 MM, PARA AGUA FRIA PREDIAL (NBR 5648)	UN	10,06	10,06
SINAPI-I	1925	CURVA DE PVC 90 GRAUS, SOLDAVEL, 60 MM, PARA AGUA FRIA PREDIAL (NBR 5648)	UN	24,87	24,87
SINAPI-I	1960	CURVA DE PVC 90 GRAUS, SOLDAVEL, 75 MM, PARA AGUA FRIA PREDIAL (NBR 5648)	UN	35,35	35,35
SINAPI-I	1961	CURVA DE PVC 90 GRAUS, SOLDAVEL, 85 MM, PARA AGUA FRIA PREDIAL (NBR 5648)	UN	50,80	50,80
SINAPI-I	38426	CURVA DE PVC, 45 GRAUS, SERIE R, DN 100 MM, PARA ESGOTO PREDIAL	UN	14,38	14,38
SINAPI-I	38423	CURVA DE PVC, 90 GRAUS, SERIE R, DN 100 MM, PARA ESGOTO PREDIAL	UN	32,62	32,62
SINAPI-I	38421	CURVA DE PVC, 90 GRAUS, SERIE R, DN 50 MM, PARA ESGOTO PREDIAL	UN	15,40	15,40
SINAPI-I	38422	CURVA DE PVC, 90 GRAUS, SERIE R, DN 75 MM, PARA ESGOTO PREDIAL	UN	22,51	22,51
SINAPI-I	39866	CURVA DE TRANSPOSICAO BRONZE/LATAO (REF 736) SEM ANEL DE SOLDA, BOLSA X BOLSA, 15 MM	UN	10,72	10,72
SINAPI-I	39867	CURVA DE TRANSPOSICAO BRONZE/LATAO (REF 736) SEM ANEL DE SOLDA, BOLSA X BOLSA, 22 MM	UN	23,84	23,84
SINAPI-I	39868	CURVA DE TRANSPOSICAO BRONZE/LATAO (REF 736) SEM ANEL DE SOLDA, BOLSA X BOLSA, 28 MM	UN	42,96	42,96
SINAPI-I	37999	CURVA DE TRANSPOSICAO, CPVC, SOLDAVEL, 15 MM	UN	4,49	4,49
SINAPI-I	38000	CURVA DE TRANSPOSICAO, CPVC, SOLDAVEL, 22 MM	UN	5,94	5,94
SINAPI-I	38129	CURVA DE TRANSPOSICAO, PVC SOLDAVEL, 20 MM, PARA AGUA FRIA PREDIAL	UN	2,75	2,75
SINAPI-I	38025	CURVA DE TRANSPOSICAO, PVC, SOLDAVEL, 25 MM, PARA AGUA FRIA PREDIAL	UN	4,59	4,59
SINAPI-I	38026	CURVA DE TRANSPOSICAO, PVC, SOLDAVEL, 32 MM, PARA AGUA FRIA PREDIAL	UN	12,29	12,29
SINAPI-I	1858	CURVA LONGA PVC, PB, JE, 45 GRAUS, DN 100 MM, PARA REDE COLETORA ESGOTO (NBR 10569)	UN	13,81	13,81
SINAPI-I	1844	CURVA LONGA PVC, PB, JE, 45 GRAUS, DN 150 MM, PARA REDE COLETORA ESGOTO (NBR 10569)	UN	50,93	50,93
SINAPI-I	1863	CURVA LONGA PVC, PB, JE, 90 GRAUS, DN 100 MM, PARA REDE COLETORA ESGOTO (NBR 10569)	UN	20,04	20,04
SINAPI-I	1865	CURVA LONGA PVC, PB, JE, 90 GRAUS, DN 150 MM, PARA REDE COLETORA ESGOTO (NBR 10569)	UN	73,13	73,13
SINAPI-I	36355	CURVA PPR 90 GRAUS, DN 20 MM, PARA AGUA QUENTE PREDIAL	UN	4,01	4,01
SINAPI-I	36356	CURVA PPR 90 GRAUS, DN 25 MM, PARA AGUA QUENTE PREDIAL	UN	6,74	6,74
SINAPI-I	1932	CURVA PVC CURTA 90 G, DN 50 MM, PARA ESGOTO PREDIAL	UN	5,55	5,55
SINAPI-I	1933	CURVA PVC CURTA 90 GRAUS, DN 40 MM, PARA ESGOTO PREDIAL	UN	2,44	2,44
SINAPI-I	1951	CURVA PVC CURTA 90 GRAUS, DN 75 MM, PARA ESGOTO PREDIAL	UN	10,87	10,87
SINAPI-I	1966	CURVA PVC CURTA 90 GRAUS, 100 MM, PARA ESGOTO PREDIAL	UN	12,50	12,50
SINAPI-I	1952	CURVA PVC LEVE, 90 GRAUS, COM PONTA E BOLSA LISA, DN 150 MM	UN	46,97	46,97
SINAPI-I	20104	CURVA PVC LEVE, 90 GRAUS, COM PONTA E BOLSA LISA, DN 250 MM	UN	347,06	347,06
SINAPI-I	20105	CURVA PVC LEVE, 90 GRAUS, COM PONTA E BOLSA LISA, DN 300 MM	UN	540,58	540,58
SINAPI-I	1965	CURVA PVC LONGA 45 GRAUS, 100 MM, PARA ESGOTO PREDIAL	UN	25,35	25,35
SINAPI-I	10765	CURVA PVC LONGA 45G, DN 50 MM, PARA ESGOTO PREDIAL	UN	6,41	6,41
SINAPI-I	10767	CURVA PVC LONGA 45G, DN 75 MM, PARA ESGOTO PREDIAL	UN	21,00	21,00
SINAPI-I	1970	CURVA PVC LONGA 90 GRAUS, 100 MM, PARA ESGOTO PREDIAL	UN	26,32	26,32
SINAPI-I	1967	CURVA PVC LONGA 90 GRAUS, 40 MM, PARA ESGOTO PREDIAL	UN	2,92	2,92
SINAPI-I	1968	CURVA PVC LONGA 90 GRAUS, 50 MM, PARA ESGOTO PREDIAL	UN	6,13	6,13
SINAPI-I	1969	CURVA PVC LONGA 90 GRAUS, 75 MM, PARA ESGOTO PREDIAL	UN	18,05	18,05
SINAPI-I	1839	CURVA PVC PBA, JE, PB, 22 GRAUS, DN 100 / DE 110 MM, PARA REDE AGUA (NBR 10351)	UN	96,86	96,86
SINAPI-I	1835	CURVA PVC PBA, JE, PB, 22 GRAUS, DN 50 / DE 60 MM, PARA REDE AGUA (NBR 10351)	UN	20,59	20,59
SINAPI-I	1823	CURVA PVC PBA, JE, PB, 22 GRAUS, DN 75 / DE 85 MM, PARA REDE AGUA (NBR 10351)	UN	39,81	39,81
SINAPI-I	1827	CURVA PVC PBA, JE, PB, 45 GRAUS, DN 100 / DE 110 MM, PARA REDE AGUA (NBR 10351)	UN	95,92	95,92
SINAPI-I	1831	CURVA PVC PBA, JE, PB, 45 GRAUS, DN 50 / DE 60 MM, PARA REDE AGUA (NBR 10351)	UN	20,94	20,94
SINAPI-I	1825	CURVA PVC PBA, JE, PB, 45 GRAUS, DN 75 / DE 85 MM, PARA REDE AGUA (NBR 10351)	UN	51,67	51,67
SINAPI-I	1828	CURVA PVC PBA, JE, PB, 90 GRAUS, DN 100 / DE 110 MM, PARA REDE AGUA (NBR 10351)	UN	117,05	117,05
SINAPI-I	1845	CURVA PVC PBA, JE, PB, 90 GRAUS, DN 50 / DE 60 MM, PARA REDE AGUA (NBR 10351)	UN	26,24	26,24
SINAPI-I	1824	CURVA PVC PBA, JE, PB, 90 GRAUS, DN 75 / DE 85 MM, PARA REDE AGUA (NBR 10351)	UN	61,95	61,95
SINAPI-I	1941	CURVA PVC 90 GRAUS, ROSCAVEL, 1 1/2", AGUA FRIA PREDIAL	UN	17,72	17,72
SINAPI-I	1940	CURVA PVC 90 GRAUS, ROSCAVEL, 1 1/4", AGUA FRIA PREDIAL	UN	13,39	13,39
SINAPI-I	1937	CURVA PVC 90 GRAUS, ROSCAVEL, 1/2", AGUA FRIA PREDIAL	UN	2,78	2,78
SINAPI-I	1939	CURVA PVC 90 GRAUS, ROSCAVEL, 1", AGUA FRIA PREDIAL	UN	5,51	5,51
SINAPI-I	1942	CURVA PVC 90 GRAUS, ROSCAVEL, 2", AGUA FRIA PREDIAL	UN	25,29	25,29
SINAPI-I	1938	CURVA PVC 90 GRAUS, ROSCAVEL, 3/4", AGUA FRIA PREDIAL	UN	3,52	3,52
SINAPI-I	42692	CURVA PVC, BB, JE, 45 GRAUS, DN 200 MM, PARA TUBO CORRUGADO E/OU LISO, REDE COLETORA ESGOTO (NBR 10569)	UN	162,26	162,26
SINAPI-I	42693	CURVA PVC, BB, JE, 45 GRAUS, DN 250 MM, PARA TUBO CORRUGADO E/OU LISO, REDE COLETORA ESGOTO (NBR 10569)	UN	266,91	266,91
SINAPI-I	42695	CURVA PVC, BB, JE, 90 GRAUS, DN 200 MM, PARA TUBO CORRUGADO E/OU LISO, REDE COLETORA ESGOTO (NBR 10569)	UN	202,95	202,95
SINAPI-I	42694	CURVA PVC, BB, JE, 90 GRAUS, DN 250 MM, PARA TUBO CORRUGADO E/OU LISO, REDE COLETORA ESGOTO (NBR 10569)	UN	300,03	300,03
SINAPI-I	20097	CURVA PVC, SERIE R, 87.30 GRAUS, CURTA, 100 MM, PARA ESGOTO PREDIAL (PARA PE-DE-COLUNA)	UN	24,86	24,86
SINAPI-I	20098	CURVA PVC, SERIE R, 87.30 GRAUS, CURTA, 150 MM, PARA ESGOTO PREDIAL (PARA PE-DE-COLUNA)	UN	83,83	83,83
SINAPI-I	20096	CURVA PVC, SERIE R, 87.30 GRAUS, CURTA, 75 MM, PARA ESGOTO PREDIAL (PARA PE-DE-COLUNA)	UN	16,27	16,27
SINAPI-I	1964	CURVA PVC, 45 GRAUS, CURTA, PB, DN 100 MM, PARA ESGOTO PREDIAL	UN	15,03	15,03
SINAPI-I	1880	CURVA 135 GRAUS, DE PVC RIGIDO ROSCAVEL, DE 1", PARA ELETRODUTO	UN	2,76	2,76
SINAPI-I	39274	CURVA 135 GRAUS, DE PVC RIGIDO ROSCAVEL, DE 3/4", PARA ELETRODUTO	UN	2,14	2,14
SINAPI-I	2628	CURVA 135 GRAUS, PARA ELETRODUTO, EM ACO GALVANIZADO ELETROLITICO, DIAMETRO DE 100 MM (4")	UN	179,96	179,96
SINAPI-I	2622	CURVA 135 GRAUS, PARA ELETRODUTO, EM ACO GALVANIZADO ELETROLITICO, DIAMETRO DE 15 MM (1/2")	UN	4,27	4,27
SINAPI-I	2623	CURVA 135 GRAUS, PARA ELETRODUTO, EM ACO GALVANIZADO ELETROLITICO, DIAMETRO DE 20 MM (3/4")	UN	5,14	5,14
SINAPI-I	2624	CURVA 135 GRAUS, PARA ELETRODUTO, EM ACO GALVANIZADO ELETROLITICO, DIAMETRO DE 25 MM (1")	UN	8,18	8,18
SINAPI-I	2625	CURVA 135 GRAUS, PARA ELETRODUTO, EM ACO GALVANIZADO ELETROLITICO, DIAMETRO DE 32 MM (1 1/4")	UN	17,27	17,27
SINAPI-I	2626	CURVA 135 GRAUS, PARA ELETRODUTO, EM ACO GALVANIZADO ELETROLITICO, DIAMETRO DE 40 MM (1 1/2")	UN	25,30	25,30
SINAPI-I	2630	CURVA 135 GRAUS, PARA ELETRODUTO, EM ACO GALVANIZADO ELETROLITICO, DIAMETRO DE 50 MM (2")	UN	38,48	38,48
SINAPI-I	2627	CURVA 135 GRAUS, PARA ELETRODUTO, EM ACO GALVANIZADO ELETROLITICO, DIAMETRO DE 65 MM (2 1/2")	UN	67,78	67,78
SINAPI-I	2629	CURVA 135 GRAUS, PARA ELETRODUTO, EM ACO GALVANIZADO ELETROLITICO, DIAMETRO DE 80 MM (3")	UN	91,68	91,68
SINAPI-I	12033	CURVA 180 GRAUS, DE PVC RIGIDO ROSCAVEL, DE 1 1/2", PARA ELETRODUTO	UN	8,82	8,82
SINAPI-I	40408	CURVA 180 GRAUS, DE PVC RIGIDO ROSCAVEL, DE 1 1/4", PARA ELETRODUTO	UN	5,79	5,79
SINAPI-I	40409	CURVA 180 GRAUS, DE PVC RIGIDO ROSCAVEL, DE 1/2", PARA ELETRODUTO	UN	2,05	2,05
SINAPI-I	39276	CURVA 180 GRAUS, DE PVC RIGIDO ROSCAVEL, DE 1", PARA ELETRODUTO	UN	5,22	5,22
SINAPI-I	39277	CURVA 180 GRAUS, DE PVC RIGIDO ROSCAVEL, DE 2", PARA ELETRODUTO	UN	14,10	14,10
SINAPI-I	12034	CURVA 180 GRAUS, DE PVC RIGIDO ROSCAVEL, DE 3/4", PARA ELETRODUTO	UN	3,99	3,99
SINAPI-I	39879	CURVA 45 GRAUS DE COBRE (REF 606) SEM ANEL DE SOLDA, BOLSA X BOLSA, 15 MM	UN	3,01	3,01
SINAPI-I	39880	CURVA 45 GRAUS DE COBRE (REF 606) SEM ANEL DE SOLDA, BOLSA X BOLSA, 22 MM	UN	6,67	6,67
SINAPI-I	39881	CURVA 45 GRAUS DE COBRE (REF 606) SEM ANEL DE SOLDA, BOLSA X BOLSA, 28 MM	UN	10,71	10,71
SINAPI-I	39882	CURVA 45 GRAUS DE COBRE (REF 606) SEM ANEL DE SOLDA, BOLSA X BOLSA, 35 MM	UN	28,23	28,23
SINAPI-I	39883	CURVA 45 GRAUS DE COBRE (REF 606) SEM ANEL DE SOLDA, BOLSA X BOLSA, 42 MM	UN	45,07	45,07
SINAPI-I	39884	CURVA 45 GRAUS DE COBRE (REF 606) SEM ANEL DE SOLDA, BOLSA X BOLSA, 54 MM	UN	66,95	66,95
SINAPI-I	39885	CURVA 45 GRAUS DE COBRE (REF 606) SEM ANEL DE SOLDA, BOLSA X BOLSA, 66 MM	UN	159,12	159,12
SINAPI-I	1777	CURVA 45 GRAUS DE FERRO GALVANIZADO, COM ROSCA BSP FEMEA, DE 1 1/2"	UN	53,38	53,38
SINAPI-I	1819	CURVA 45 GRAUS DE FERRO GALVANIZADO, COM ROSCA BSP FEMEA, DE 1 1/4"	UN	38,84	38,84
SINAPI-I	1775	CURVA 45 GRAUS DE FERRO GALVANIZADO, COM ROSCA BSP FEMEA, DE 1/2"	UN	11,61	11,61
SINAPI-I	1776	CURVA 45 GRAUS DE FERRO GALVANIZADO, COM ROSCA BSP FEMEA, DE 1"	UN	31,60	31,60
SINAPI-I	1778	CURVA 45 GRAUS DE FERRO GALVANIZADO, COM ROSCA BSP FEMEA, DE 2 1/2"	UN	129,22	129,22
SINAPI-I	1818	CURVA 45 GRAUS DE FERRO GALVANIZADO, COM ROSCA BSP FEMEA, DE 2"	UN	85,77	85,77
SINAPI-I	1820	CURVA 45 GRAUS DE FERRO GALVANIZADO, COM ROSCA BSP FEMEA, DE 3/4"	UN	16,77	16,77

FONTE	CÓDIGO	DESCRIÇÃO	UNIDADE	DESONERADO	NÃO DESONERADO
SINAPI-I	1779	CURVA 45 GRAUS DE FERRO GALVANIZADO, COM ROSCA BSP FEMEA, DE 3"	UN	187,93	187,93
SINAPI-I	1780	CURVA 45 GRAUS DE FERRO GALVANIZADO, COM ROSCA BSP FEMEA, DE 4"	UN	387,43	387,43
SINAPI-I	1783	CURVA 45 GRAUS DE FERRO GALVANIZADO, COM ROSCA BSP MACHO/FEMEA, DE 1 1/2"	UN	40,96	40,96
SINAPI-I	1782	CURVA 45 GRAUS DE FERRO GALVANIZADO, COM ROSCA BSP MACHO/FEMEA, DE 1 1/4"	UN	32,39	32,39
SINAPI-I	1817	CURVA 45 GRAUS DE FERRO GALVANIZADO, COM ROSCA BSP MACHO/FEMEA, DE 1/2"	UN	9,65	9,65
SINAPI-I	1781	CURVA 45 GRAUS DE FERRO GALVANIZADO, COM ROSCA BSP MACHO/FEMEA, DE 1"	UN	21,10	21,10
SINAPI-I	1784	CURVA 45 GRAUS DE FERRO GALVANIZADO, COM ROSCA BSP MACHO/FEMEA, DE 2 1/2"	UN	115,67	115,67
SINAPI-I	1810	CURVA 45 GRAUS DE FERRO GALVANIZADO, COM ROSCA BSP MACHO/FEMEA, DE 2"	UN	64,16	64,16
SINAPI-I	1811	CURVA 45 GRAUS DE FERRO GALVANIZADO, COM ROSCA BSP MACHO/FEMEA, DE 3/4"	UN	13,88	13,88
SINAPI-I	1812	CURVA 45 GRAUS DE FERRO GALVANIZADO, COM ROSCA BSP MACHO/FEMEA, DE 3"	UN	161,96	161,96
SINAPI-I	40386	CURVA 45 GRAUS EM ACO CARBONO, SOLDAVEL, PRESSAO 3.000 LBS, DN 1 1/2"	UN	45,97	45,97
SINAPI-I	40384	CURVA 45 GRAUS EM ACO CARBONO, SOLDAVEL, PRESSAO 3.000 LBS, DN 1 1/4"	UN	31,47	31,47
SINAPI-I	40379	CURVA 45 GRAUS EM ACO CARBONO, SOLDAVEL, PRESSAO 3.000 LBS, DN 1/2"	UN	10,88	10,88
SINAPI-I	40423	CURVA 45 GRAUS EM ACO CARBONO, SOLDAVEL, PRESSAO 3.000 LBS, DN 1"	UN	20,59	20,59
SINAPI-I	40389	CURVA 45 GRAUS EM ACO CARBONO, SOLDAVEL, PRESSAO 3.000 LBS, DN 2 1/2"	UN	130,58	130,58
SINAPI-I	40388	CURVA 45 GRAUS EM ACO CARBONO, SOLDAVEL, PRESSAO 3.000 LBS, DN 2"	UN	65,36	65,36
SINAPI-I	40381	CURVA 45 GRAUS EM ACO CARBONO, SOLDAVEL, PRESSAO 3.000 LBS, DN 3/4"	UN	14,50	14,50
SINAPI-I	40391	CURVA 45 GRAUS EM ACO CARBONO, SOLDAVEL, PRESSAO 3.000 LBS, DN 3"	UN	338,92	338,92
SINAPI-I	40414	CURVA 45 GRAUS RANHURADA EM FERRO FUNDIDO, DN 50 MM (2")	UN	15,41	15,41
SINAPI-I	40416	CURVA 45 GRAUS RANHURADA EM FERRO FUNDIDO, DN 65 MM (2 1/2")	UN	21,30	21,30
SINAPI-I	40418	CURVA 45 GRAUS RANHURADA EM FERRO FUNDIDO, DN 80 MM (3")	UN	25,40	25,40
SINAPI-I	2609	CURVA 45 GRAUS, PARA ELETRODUTO, EM ACO GALVANIZADO ELETROLITICO, DIAMETRO DE 20 MM (3/4")	UN	4,01	4,01
SINAPI-I	2634	CURVA 45 GRAUS, PARA ELETRODUTO, EM ACO GALVANIZADO ELETROLITICO, DIAMETRO DE 25 MM (1")	UN	5,27	5,27
SINAPI-I	2611	CURVA 45 GRAUS, PARA ELETRODUTO, EM ACO GALVANIZADO ELETROLITICO, DIAMETRO DE 40 MM (1 1/2")	UN	14,86	14,86
SINAPI-I	34359	CURVA 90 GRAUS DE BARRA CHATA EM ALUMINIO 3/4 " X 1/4 " X 300 MM	UN	9,83	9,83
SINAPI-I	1789	CURVA 90 GRAUS DE FERRO GALVANIZADO, COM ROSCA BSP FEMEA, DE 1 1/2"	UN	51,24	51,24
SINAPI-I	1788	CURVA 90 GRAUS DE FERRO GALVANIZADO, COM ROSCA BSP FEMEA, DE 1 1/4"	UN	41,07	41,07
SINAPI-I	1786	CURVA 90 GRAUS DE FERRO GALVANIZADO, COM ROSCA BSP FEMEA, DE 1/2"	UN	10,20	10,20
SINAPI-I	1787	CURVA 90 GRAUS DE FERRO GALVANIZADO, COM ROSCA BSP FEMEA, DE 1"	UN	24,42	24,42
SINAPI-I	1791	CURVA 90 GRAUS DE FERRO GALVANIZADO, COM ROSCA BSP FEMEA, DE 2 1/2"	UN	148,08	148,08
SINAPI-I	1790	CURVA 90 GRAUS DE FERRO GALVANIZADO, COM ROSCA BSP FEMEA, DE 2"	UN	85,33	85,33
SINAPI-I	1813	CURVA 90 GRAUS DE FERRO GALVANIZADO, COM ROSCA BSP FEMEA, DE 3/4"	UN	16,18	16,18
SINAPI-I	1792	CURVA 90 GRAUS DE FERRO GALVANIZADO, COM ROSCA BSP FEMEA, DE 3"	UN	199,88	199,88
SINAPI-I	1793	CURVA 90 GRAUS DE FERRO GALVANIZADO, COM ROSCA BSP FEMEA, DE 4"	UN	403,90	403,90
SINAPI-I	1809	CURVA 90 GRAUS DE FERRO GALVANIZADO, COM ROSCA BSP MACHO/FEMEA, DE 1 1/2"	UN	48,03	48,03
SINAPI-I	1814	CURVA 90 GRAUS DE FERRO GALVANIZADO, COM ROSCA BSP MACHO/FEMEA, DE 1 1/4"	UN	39,46	39,46
SINAPI-I	1803	CURVA 90 GRAUS DE FERRO GALVANIZADO, COM ROSCA BSP MACHO/FEMEA, DE 1/2"	UN	9,97	9,97
SINAPI-I	1805	CURVA 90 GRAUS DE FERRO GALVANIZADO, COM ROSCA BSP MACHO/FEMEA, DE 1"	UN	22,90	22,90
SINAPI-I	1821	CURVA 90 GRAUS DE FERRO GALVANIZADO, COM ROSCA BSP MACHO/FEMEA, DE 2 1/2"	UN	135,29	135,29
SINAPI-I	1806	CURVA 90 GRAUS DE FERRO GALVANIZADO, COM ROSCA BSP MACHO/FEMEA, DE 2"	UN	80,53	80,53
SINAPI-I	1804	CURVA 90 GRAUS DE FERRO GALVANIZADO, COM ROSCA BSP MACHO/FEMEA, DE 3/4"	UN	14,19	14,19
SINAPI-I	1807	CURVA 90 GRAUS DE FERRO GALVANIZADO, COM ROSCA BSP MACHO/FEMEA, DE 3"	UN	193,49	193,49
SINAPI-I	1808	CURVA 90 GRAUS DE FERRO GALVANIZADO, COM ROSCA BSP MACHO/FEMEA, DE 4"	UN	387,91	387,91
SINAPI-I	1797	CURVA 90 GRAUS DE FERRO GALVANIZADO, COM ROSCA BSP MACHO, DE 1 1/2"	UN	58,18	58,18
SINAPI-I	1796	CURVA 90 GRAUS DE FERRO GALVANIZADO, COM ROSCA BSP MACHO, DE 1 1/4"	UN	44,63	44,63
SINAPI-I	1794	CURVA 90 GRAUS DE FERRO GALVANIZADO, COM ROSCA BSP MACHO, DE 1/2"	UN	10,65	10,65
SINAPI-I	1816	CURVA 90 GRAUS DE FERRO GALVANIZADO, COM ROSCA BSP MACHO, DE 1"	UN	24,02	24,02
SINAPI-I	1815	CURVA 90 GRAUS DE FERRO GALVANIZADO, COM ROSCA BSP MACHO, DE 2 1/2"	UN	184,47	184,47
SINAPI-I	1798	CURVA 90 GRAUS DE FERRO GALVANIZADO, COM ROSCA BSP MACHO, DE 2"	UN	82,54	82,54
SINAPI-I	1795	CURVA 90 GRAUS DE FERRO GALVANIZADO, COM ROSCA BSP MACHO, DE 3/4"	UN	14,76	14,76
SINAPI-I	1799	CURVA 90 GRAUS DE FERRO GALVANIZADO, COM ROSCA BSP MACHO, DE 3"	UN	240,25	240,25
SINAPI-I	1800	CURVA 90 GRAUS DE FERRO GALVANIZADO, COM ROSCA BSP MACHO, DE 4"	UN	458,68	458,68
SINAPI-I	1802	CURVA 90 GRAUS DE FERRO GALVANIZADO, COM ROSCA BSP MACHO, DE 6"	UN	1.147,35	1.147,35
SINAPI-I	40385	CURVA 90 GRAUS EM ACO CARBONO, RAIO CURTO, SOLDAVEL, PRESSAO 3.000 LBS, DN 1 1/2"	UN	45,97	45,97
SINAPI-I	40383	CURVA 90 GRAUS EM ACO CARBONO, RAIO CURTO, SOLDAVEL, PRESSAO 3.000 LBS, DN 1 1/4"	UN	31,47	31,47
SINAPI-I	40378	CURVA 90 GRAUS EM ACO CARBONO, RAIO CURTO, SOLDAVEL, PRESSAO 3.000 LBS, DN 1/2"	UN	10,88	10,88
SINAPI-I	40382	CURVA 90 GRAUS EM ACO CARBONO, RAIO CURTO, SOLDAVEL, PRESSAO 3.000 LBS, DN 1"	UN	20,59	20,59
SINAPI-I	40422	CURVA 90 GRAUS EM ACO CARBONO, RAIO CURTO, SOLDAVEL, PRESSAO 3.000 LBS, DN 2 1/2"	UN	140,27	140,27
SINAPI-I	40387	CURVA 90 GRAUS EM ACO CARBONO, RAIO CURTO, SOLDAVEL, PRESSAO 3.000 LBS, DN 2"	UN	71,42	71,42
SINAPI-I	40380	CURVA 90 GRAUS EM ACO CARBONO, RAIO CURTO, SOLDAVEL, PRESSAO 3.000 LBS, DN 3/4"	UN	14,50	14,50
SINAPI-I	40390	CURVA 90 GRAUS EM ACO CARBONO, RAIO CURTO, SOLDAVEL, PRESSAO 3.000 LBS, DN 3"	UN	295,43	295,43
SINAPI-I	40413	CURVA 90 GRAUS RANHURADA EM FERRO FUNDIDO, DN 50 MM (2")	UN	16,74	16,74
SINAPI-I	40415	CURVA 90 GRAUS RANHURADA EM FERRO FUNDIDO, DN 65 MM (2 1/2")	UN	23,85	23,85
SINAPI-I	40417	CURVA 90 GRAUS RANHURADA EM FERRO FUNDIDO, DN 80 MM (3")	UN	28,14	28,14
SINAPI-I	39271	CURVA 90 GRAUS, CURTA, DE PVC RIGIDO ROSCAVEL, DE 1/2", PARA ELETRODUTO	UN	1,77	1,77
SINAPI-I	39273	CURVA 90 GRAUS, CURTA, DE PVC RIGIDO ROSCAVEL, DE 1", PARA ELETRODUTO	UN	3,02	3,02
SINAPI-I	39272	CURVA 90 GRAUS, CURTA, DE PVC RIGIDO ROSCAVEL, DE 3/4", PARA ELETRODUTO	UN	2,18	2,18
SINAPI-I	1875	CURVA 90 GRAUS, LONGA, DE PVC RIGIDO ROSCAVEL, DE 1 1/2", PARA ELETRODUTO	UN	4,82	4,82
SINAPI-I	1874	CURVA 90 GRAUS, LONGA, DE PVC RIGIDO ROSCAVEL, DE 1 1/4", PARA ELETRODUTO	UN	3,98	3,98
SINAPI-I	1870	CURVA 90 GRAUS, LONGA, DE PVC RIGIDO ROSCAVEL, DE 1/2", PARA ELETRODUTO	UN	2,30	2,30
SINAPI-I	1884	CURVA 90 GRAUS, LONGA, DE PVC RIGIDO ROSCAVEL, DE 1", PARA ELETRODUTO	UN	3,53	3,53
SINAPI-I	1887	CURVA 90 GRAUS, LONGA, DE PVC RIGIDO ROSCAVEL, DE 2 1/2", PARA ELETRODUTO	UN	20,00	20,00
SINAPI-I	1876	CURVA 90 GRAUS, LONGA, DE PVC RIGIDO ROSCAVEL, DE 2", PARA ELETRODUTO	UN	7,84	7,84
SINAPI-I	1879	CURVA 90 GRAUS, LONGA, DE PVC RIGIDO ROSCAVEL, DE 3/4", PARA ELETRODUTO	UN	2,33	2,33
SINAPI-I	1877	CURVA 90 GRAUS, LONGA, DE PVC RIGIDO ROSCAVEL, DE 3", PARA ELETRODUTO	UN	20,02	20,02
SINAPI-I	1878	CURVA 90 GRAUS, LONGA, DE PVC RIGIDO ROSCAVEL, DE 4", PARA ELETRODUTO	UN	40,23	40,23
SINAPI-I	2621	CURVA 90 GRAUS, PARA ELETRODUTO, EM ACO GALVANIZADO ELETROLITICO, DIAMETRO DE 100 MM (4")	UN	127,15	127,15
SINAPI-I	2616	CURVA 90 GRAUS, PARA ELETRODUTO, EM ACO GALVANIZADO ELETROLITICO, DIAMETRO DE 15 MM (1/2")	UN	3,60	3,60
SINAPI-I	2633	CURVA 90 GRAUS, PARA ELETRODUTO, EM ACO GALVANIZADO ELETROLITICO, DIAMETRO DE 20 MM (3/4")	UN	4,07	4,07
SINAPI-I	2617	CURVA 90 GRAUS, PARA ELETRODUTO, EM ACO GALVANIZADO ELETROLITICO, DIAMETRO DE 25 MM (1")	UN	5,53	5,53
SINAPI-I	2618	CURVA 90 GRAUS, PARA ELETRODUTO, EM ACO GALVANIZADO ELETROLITICO, DIAMETRO DE 32 MM (1 1/4")	UN	12,59	12,59
SINAPI-I	2632	CURVA 90 GRAUS, PARA ELETRODUTO, EM ACO GALVANIZADO ELETROLITICO, DIAMETRO DE 40 MM (1 1/2")	UN	15,36	15,36
SINAPI-I	2631	CURVA 90 GRAUS, PARA ELETRODUTO, EM ACO GALVANIZADO ELETROLITICO, DIAMETRO DE 50 MM (2")	UN	22,55	22,55
SINAPI-I	2619	CURVA 90 GRAUS, PARA ELETRODUTO, EM ACO GALVANIZADO ELETROLITICO, DIAMETRO DE 65 MM (2 1/2")	UN	57,10	57,10
SINAPI-I	2620	CURVA 90 GRAUS, PARA ELETRODUTO, EM ACO GALVANIZADO ELETROLITICO, DIAMETRO DE 80 MM (3")	UN	74,97	74,97
SINAPI-I	25968	DENTE PARA FRESADORA	UN	39,36	39,36
SINAPI-I	38369	DESEMPENADEIRA DE ACO DENTADA 12 X *25* CM, DENTES 8 X 8 MM, CABO FECHADO DE MADEIRA	UN	12,59	12,59
SINAPI-I	38370	DESEMPENADEIRA DE ACO LISA 12 X *25* CM COM CABO FECHADO DE MADEIRA	UN	12,59	12,59
SINAPI-I	38372	DESEMPENADEIRA PLASTICA LISA *14 X 27* CM	UN	15,90	15,90
SINAPI-I	2357	DESENHISTA COPISTA	H	35,89	41,54
SINAPI-I	40806	DESENHISTA COPISTA (MENSALISTA)	MES	6.362,92	7.366,81
SINAPI-I	2355	DESENHISTA DETALHISTA	H	49,65	57,45
SINAPI-I	40805	DESENHISTA DETALHISTA (MENSALISTA)	MES	8.800,73	10.189,23
SINAPI-I	2358	DESENHISTA PROJETISTA	H	49,13	56,85
SINAPI-I	40807	DESENHISTA PROJETISTA (MENSALISTA)	MES	8.710,19	10.084,41
SINAPI-I	2359	DESENHISTA TECNICO AUXILIAR	H	43,69	50,56
SINAPI-I	40808	DESENHISTA TECNICO AUXILIAR (MENSALISTA)	MES	7.744,64	8.966,52
SINAPI-I	43144	DESMOLDANTE PARA CONCRETO ESTAMPADO	KG	22,21	22,21
SINAPI-I	39397	DESMOLDANTE PARA FORMAS METALICAS A BASE DE OLEO VEGETAL	L	10,12	10,12
SINAPI-I	2692	DESMOLDANTE PROTETOR PARA FORMAS DE MADEIRA, DE BASE OLEOSA EMULSIONADA EM AGUA	L	4,08	4,08

FONTE	CÓDIGO	DESCRIÇÃO	UNIDADE	DESONERADO	NÃO DESONERADO
SINAPI-I	6	DETERGENTE AMONIACO (AMONIA DILUIDA)	L	3,91	3,91
SINAPI-I	5330	DILUENTE EPOXI	L	40,93	40,93
SINAPI-I	26017	DISCO DE BORRACHA PARA LIXADEIRA RIGIDO 7 " COM ARRUELA CENTRAL	UN	34,39	34,39
SINAPI-I	25931	DISCO DE CORTE DIAMANTADO SEGMENTADO DIAMETRO DE 180 MM PARA ESMERILHADEIRA 7 "	UN	109,31	109,31
SINAPI-I	38140	DISCO DE CORTE DIAMANTADO SEGMENTADO PARA CONCRETO, DIAMETRO DE 110 MM, FURO DE 20 MM	UN	26,51	26,51
SINAPI-I	13887	DISCO DE CORTE DIAMANTADO SEGMENTADO PARA CONCRETO, DIAMETRO DE 350 MM, FURO DE 1 " (14 X 1 ")	UN	627,64	627,64
SINAPI-I	26018	DISCO DE CORTE PARA METAL COM DUAS TELAS 12 X 1/8 X 3/4 " (300 X 3,2 X 19,05 MM)	UN	27,94	27,94
SINAPI-I	26019	DISCO DE DESBASTE PARA METAL FERROSO EM GERAL, COM TRES TELAS, 9 X 1/4 X 7/8 " (228,6 X 6,4 X 22,2 MM)	UN	26,38	26,38
SINAPI-I	26020	DISCO DE LIXA PARA METAL, DIAMETRO = 180 MM, GRAO 120	UN	6,87	6,87
SINAPI-I	34544	DISJUNTOR TERMOMAGNETICO TRIPOLAR 3 X 400 A / ICC - 25 KA	UN	1.597,47	1.597,47
SINAPI-I	34729	DISJUNTOR TERMICO E MAGNETICO AJUSTAVEIS, TRIPOLAR DE 100 ATE 250A, CAPACIDADE DE INTERRUPCAO DE 35KA	UN	1.256,65	1.256,65
SINAPI-I	34734	DISJUNTOR TERMICO E MAGNETICO AJUSTAVEIS, TRIPOLAR DE 300 ATE 400A, CAPACIDADE DE INTERRUPCAO DE 35KA	UN	1.945,70	1.945,70
SINAPI-I	34738	DISJUNTOR TERMICO E MAGNETICO AJUSTAVEIS, TRIPOLAR DE 450 ATE 600A, CAPACIDADE DE INTERRUPCAO DE 35KA	UN	4.545,77	4.545,77
SINAPI-I	2391	DISJUNTOR TERMOMAGNETICO TRIPOLAR 125A	UN	369,72	369,72
SINAPI-I	2374	DISJUNTOR TERMOMAGNETICO TRIPOLAR 150 A / 600 V, TIPO FXD / ICC - 35 KA	UN	419,44	419,44
SINAPI-I	2377	DISJUNTOR TERMOMAGNETICO TRIPOLAR 200 A / 600 V, TIPO FXD / ICC - 35 KA	UN	588,64	588,64
SINAPI-I	2393	DISJUNTOR TERMOMAGNETICO TRIPOLAR 250 A / 600 V, TIPO FXD	UN	985,75	985,75
SINAPI-I	34705	DISJUNTOR TERMOMAGNETICO TRIPOLAR 3 X 250 A/ICC - 25 KA	UN	862,18	862,18
SINAPI-I	34707	DISJUNTOR TERMOMAGNETICO TRIPOLAR 3 X 350 A/ICC - 25 KA	UN	1.597,63	1.597,63
SINAPI-I	2378	DISJUNTOR TERMOMAGNETICO TRIPOLAR 300 A / 600 V, TIPO JXD / ICC - 40 KA	UN	1.354,06	1.354,06
SINAPI-I	2379	DISJUNTOR TERMOMAGNETICO TRIPOLAR 400 A / 600 V, TIPO JXD / ICC - 40 KA	UN	1.354,06	1.354,06
SINAPI-I	2376	DISJUNTOR TERMOMAGNETICO TRIPOLAR 600 A / 600 V, TIPO LXD / ICC - 40 KA	UN	2.230,12	2.230,12
SINAPI-I	2394	DISJUNTOR TERMOMAGNETICO TRIPOLAR 800 A / 600 V, TIPO LMXD	UN	4.767,60	4.767,60
SINAPI-I	34686	DISJUNTOR TIPO DIN / IEC, MONOPOLAR DE 40 ATE 50A	UN	14,31	14,31
SINAPI-I	34616	DISJUNTOR TIPO DIN/IEC, BIPOLAR DE 6 ATE 32A	UN	55,32	55,32
SINAPI-I	34623	DISJUNTOR TIPO DIN/IEC, BIPOLAR 40 ATE 50A	UN	54,47	54,47
SINAPI-I	34628	DISJUNTOR TIPO DIN/IEC, BIPOLAR 63 A	UN	78,02	78,02
SINAPI-I	34653	DISJUNTOR TIPO DIN/IEC, MONOPOLAR DE 6 ATE 32A	UN	9,65	9,65
SINAPI-I	34688	DISJUNTOR TIPO DIN/IEC, MONOPOLAR DE 63 A	UN	17,49	17,49
SINAPI-I	34709	DISJUNTOR TIPO DIN/IEC, TRIPOLAR DE 10 ATE 50A	UN	67,78	67,78
SINAPI-I	34714	DISJUNTOR TIPO DIN/IEC, TRIPOLAR 63 A	UN	80,95	80,95
SINAPI-I	2388	DISJUNTOR TIPO NEMA, BIPOLAR 10 ATE 50 A, TENSAO MAXIMA 415 V	UN	67,27	67,27
SINAPI-I	34606	DISJUNTOR TIPO NEMA, BIPOLAR 60 ATE 100A, TENSAO MAXIMA 415 V	UN	103,19	103,19
SINAPI-I	34689	DISJUNTOR TIPO NEMA, MONOPOLAR DE 60 ATE 70A, TENSAO MAXIMA DE 240 V	UN	32,85	32,85
SINAPI-I	2370	DISJUNTOR TIPO NEMA, MONOPOLAR 10 ATE 30A, TENSAO MAXIMA DE 240 V	UN	12,50	12,50
SINAPI-I	2386	DISJUNTOR TIPO NEMA, MONOPOLAR 35 ATE 50 A, TENSAO MAXIMA DE 240 V	UN	20,97	20,97
SINAPI-I	2392	DISJUNTOR TIPO NEMA, TRIPOLAR 10 ATE 50A, TENSAO MAXIMA DE 415 V	UN	83,91	83,91
SINAPI-I	2373	DISJUNTOR TIPO NEMA, TRIPOLAR 60 ATE 100 A, TENSAO MAXIMA DE 415 V	UN	118,22	118,22
SINAPI-I	39465	DISPOSITIVO DPS CLASSE II, 1 POLO, TENSAO MAXIMA DE 175 V, CORRENTE MAXIMA DE *20* KA (TIPO AC)	UN	72,22	72,22
SINAPI-I	39466	DISPOSITIVO DPS CLASSE II, 1 POLO, TENSAO MAXIMA DE 175 V, CORRENTE MAXIMA DE *30* KA (TIPO AC)	UN	81,25	81,25
SINAPI-I	39467	DISPOSITIVO DPS CLASSE II, 1 POLO, TENSAO MAXIMA DE 175 V, CORRENTE MAXIMA DE *45* KA (TIPO AC)	UN	103,93	103,93
SINAPI-I	39468	DISPOSITIVO DPS CLASSE II, 1 POLO, TENSAO MAXIMA DE 175 V, CORRENTE MAXIMA DE *90* KA (TIPO AC)	UN	184,72	184,72
SINAPI-I	39469	DISPOSITIVO DPS CLASSE II, 1 POLO, TENSAO MAXIMA DE 275 V, CORRENTE MAXIMA DE *20* KA (TIPO AC)	UN	75,25	75,25
SINAPI-I	39470	DISPOSITIVO DPS CLASSE II, 1 POLO, TENSAO MAXIMA DE 275 V, CORRENTE MAXIMA DE *30* KA (TIPO AC)	UN	92,45	92,45
SINAPI-I	39471	DISPOSITIVO DPS CLASSE II, 1 POLO, TENSAO MAXIMA DE 275 V, CORRENTE MAXIMA DE *45* KA (TIPO AC)	UN	111,11	111,11
SINAPI-I	39472	DISPOSITIVO DPS CLASSE II, 1 POLO, TENSAO MAXIMA DE 275 V, CORRENTE MAXIMA DE *90* KA (TIPO AC)	UN	193,05	193,05
SINAPI-I	39473	DISPOSITIVO DPS CLASSE II, 1 POLO, TENSAO MAXIMA DE 385 V, CORRENTE MAXIMA DE *20* KA (TIPO AC)	UN	124,71	124,71
SINAPI-I	39474	DISPOSITIVO DPS CLASSE II, 1 POLO, TENSAO MAXIMA DE 385 V, CORRENTE MAXIMA DE *30* KA (TIPO AC)	UN	132,95	132,95
SINAPI-I	39475	DISPOSITIVO DPS CLASSE II, 1 POLO, TENSAO MAXIMA DE 385 V, CORRENTE MAXIMA DE *45* KA (TIPO AC)	UN	150,84	150,84
SINAPI-I	39476	DISPOSITIVO DPS CLASSE II, 1 POLO, TENSAO MAXIMA DE 385 V, CORRENTE MAXIMA DE *90* KA (TIPO AC)	UN	283,95	283,95
SINAPI-I	39477	DISPOSITIVO DPS CLASSE II, 1 POLO, TENSAO MAXIMA DE 460 V, CORRENTE MAXIMA DE *20* KA (TIPO AC)	UN	139,13	139,13
SINAPI-I	39478	DISPOSITIVO DPS CLASSE II, 1 POLO, TENSAO MAXIMA DE 460 V, CORRENTE MAXIMA DE *30* KA (TIPO AC)	UN	143,43	143,43
SINAPI-I	39479	DISPOSITIVO DPS CLASSE II, 1 POLO, TENSAO MAXIMA DE 460 V, CORRENTE MAXIMA DE *45* KA (TIPO AC)	UN	169,00	169,00
SINAPI-I	39480	DISPOSITIVO DPS CLASSE II, 1 POLO, TENSAO MAXIMA DE 460 V, CORRENTE MAXIMA DE *90* KA (TIPO AC)	UN	348,72	348,72
SINAPI-I	39459	DISPOSITIVO DR, 2 POLOS, SENSIBILIDADE DE 30 MA, CORRENTE DE 100 A, TIPO AC	UN	295,97	295,97
SINAPI-I	39445	DISPOSITIVO DR, 2 POLOS, SENSIBILIDADE DE 30 MA, CORRENTE DE 25 A, TIPO AC	UN	148,61	148,61
SINAPI-I	39446	DISPOSITIVO DR, 2 POLOS, SENSIBILIDADE DE 30 MA, CORRENTE DE 40 A, TIPO AC	UN	151,25	151,25
SINAPI-I	39447	DISPOSITIVO DR, 2 POLOS, SENSIBILIDADE DE 30 MA, CORRENTE DE 63 A, TIPO AC	UN	161,75	161,75
SINAPI-I	39448	DISPOSITIVO DR, 2 POLOS, SENSIBILIDADE DE 30 MA, CORRENTE DE 80 A, TIPO AC	UN	275,81	275,81
SINAPI-I	39450	DISPOSITIVO DR, 2 POLOS, SENSIBILIDADE DE 300 MA, CORRENTE DE 25 A, TIPO AC	UN	168,27	168,27
SINAPI-I	39451	DISPOSITIVO DR, 2 POLOS, SENSIBILIDADE DE 300 MA, CORRENTE DE 40 A, TIPO AC	UN	183,54	183,54
SINAPI-I	39452	DISPOSITIVO DR, 2 POLOS, SENSIBILIDADE DE 300 MA, CORRENTE DE 63 A, TIPO AC	UN	184,63	184,63
SINAPI-I	39523	DISPOSITIVO DR, 2 POLOS, SENSIBILIDADE DE 300 MA, CORRENTE DE 80 A, TIPO AC	UN	308,98	308,98
SINAPI-I	39449	DISPOSITIVO DR, 4 POLOS, SENSIBILIDADE DE 30 MA, CORRENTE DE 100 A, TIPO AC	UN	342,18	342,18
SINAPI-I	39455	DISPOSITIVO DR, 4 POLOS, SENSIBILIDADE DE 30 MA, CORRENTE DE 25 A, TIPO AC	UN	169,31	169,31
SINAPI-I	39456	DISPOSITIVO DR, 4 POLOS, SENSIBILIDADE DE 30 MA, CORRENTE DE 40 A, TIPO AC	UN	169,44	169,44
SINAPI-I	39457	DISPOSITIVO DR, 4 POLOS, SENSIBILIDADE DE 30 MA, CORRENTE DE 63 A, TIPO AC	UN	184,72	184,72
SINAPI-I	39458	DISPOSITIVO DR, 4 POLOS, SENSIBILIDADE DE 30 MA, CORRENTE DE 80 A, TIPO AC	UN	344,70	344,70
SINAPI-I	39464	DISPOSITIVO DR, 4 POLOS, SENSIBILIDADE DE 300 MA, CORRENTE DE 100 A, TIPO AC	UN	554,30	554,30
SINAPI-I	39460	DISPOSITIVO DR, 4 POLOS, SENSIBILIDADE DE 300 MA, CORRENTE DE 25 A, TIPO AC	UN	210,23	210,23
SINAPI-I	39461	DISPOSITIVO DR, 4 POLOS, SENSIBILIDADE DE 300 MA, CORRENTE DE 40 A, TIPO AC	UN	246,34	246,34
SINAPI-I	39462	DISPOSITIVO DR, 4 POLOS, SENSIBILIDADE DE 300 MA, CORRENTE DE 63 A, TIPO AC	UN	237,41	237,41
SINAPI-I	39463	DISPOSITIVO DR, 4 POLOS, SENSIBILIDADE DE 300 MA, CORRENTE DE 80 A, TIPO AC	UN	550,00	550,00
SINAPI-I	26039	DISTRIBUIDOR DE AGREGADOS AUTOPROPELIDO, CAP 3 M3, A DIESEL, 6 CC, 176 CV	UN	249.588,52	249.588,52
SINAPI-I	2401	DISTRIBUIDOR DE AGREGADOS REBOCAVEL, CAPACIDADE 1,9 M3, LARGURA DE TRABALHO 3,66 M	UN	57.408,12	57.408,12
SINAPI-I	38870	DISTRIBUIDOR METALICO, COM ROSCA, 2 SAIDAS, DN 1" X 1/2", PARA CONEXAO COM ANEL DESLIZANTE EM TUBO PEX	UN	34,11	34,11
SINAPI-I	38869	DISTRIBUIDOR METALICO, COM ROSCA, 2 SAIDAS, DN 3/4" X 1/2", PARA CONEXAO COM ANEL DESLIZANTE EM TUBO PEX	UN	30,09	30,09
SINAPI-I	38872	DISTRIBUIDOR METALICO, COM ROSCA, 3 SAIDAS, DN 1" X 1/2", PARA CONEXAO COM ANEL DESLIZANTE EM TUBO PEX	UN	46,60	46,60
SINAPI-I	38871	DISTRIBUIDOR METALICO, COM ROSCA, 3 SAIDAS, DN 3/4" X 1/2", PARA CONEXAO COM ANEL DESLIZANTE EM TUBO PEX	UN	37,48	37,48
SINAPI-I	39283	DISTRIBUIDOR, PLASTICO, 2 SAIDAS, DN 32 X 16 MM, PARA CONEXAO COM CRIMPAGEM EM TUBO PEX	UN	116,75	116,75
SINAPI-I	39284	DISTRIBUIDOR, PLASTICO, 2 SAIDAS, DN 32 X 20 MM, PARA CONEXAO COM CRIMPAGEM EM TUBO PEX	UN	126,52	126,52
SINAPI-I	39285	DISTRIBUIDOR, PLASTICO, 2 SAIDAS, DN 32 X 25 MM, PARA CONEXAO COM CRIMPAGEM EM TUBO PEX	UN	128,34	128,34
SINAPI-I	39286	DISTRIBUIDOR, PLASTICO, 3 SAIDAS, DN 32 X 16 MM, PARA CONEXAO COM CRIMPAGEM EM TUBO PEX	UN	125,55	125,55
SINAPI-I	39287	DISTRIBUIDOR, PLASTICO, 3 SAIDAS, DN 32 X 20 MM, PARA CONEXAO COM CRIMPAGEM EM TUBO PEX	UN	147,42	147,42
SINAPI-I	39288	DISTRIBUIDOR, PLASTICO, 3 SAIDAS, DN 32 X 25 MM, PARA CONEXAO COM CRIMPAGEM EM TUBO PEX	UN	157,32	157,32
SINAPI-I	2414	DIVISORIA (N2) PAINEL/VIDRO - PAINEL C/ MSO/COMEIA E=35MM - MONTANTE/RODAPE DUPLO ACO GALV PINTADO - COLOCADA	M2	92,27	92,27
SINAPI-I	2413	DIVISORIA (N2) PAINEL/VIDRO - PAINEL C/ MSO/COMEIA E=35MM - PERFIS SIMPLES ACO GALV PINTADO - COLOCADA	M2	88,76	88,76
SINAPI-I	2405	DIVISORIA (N2) PAINEL/VIDRO - PAINEL MSO/COMEIA E=35MM - MONTANTE/RODAPE DUPLO ALUMINIO ANOD NAT - COLOCADA	M2	103,32	103,32
SINAPI-I	13361	DIVISORIA (N2) PAINEL/VIDRO - PAINEL MSO/COMEIA E=35MM - PERFIS SIMPLES ALUMINIO ANOD NAT - COLOCADA	M2	86,43	86,43
SINAPI-I	11987	DIVISORIA (N2) PAINEL/VIDRO - PAINEL VERMICULITA E=35MM - PERFIS SIMPLES ALUMINIO ANOD NATURAL - COLOCADA	M2	231,26	231,26
SINAPI-I	2416	DIVISORIA (N3) PAINEL/VIDRO/PAINEL MSO/COMEIA E=35MM - MONTANTE/RODAPE DUPLO ACO GALV PINTADO - COLOCADA	M2	102,31	102,31
SINAPI-I	2412	DIVISORIA (N3) PAINEL/VIDRO/PAINEL MSO/COMEIA E=35MM - MONTANTE/RODAPE DUPLO ALUMINIO ANOD NAT - COLOCADA	M2	98,81	98,81
SINAPI-I	2411	DIVISORIA (N3) PAINEL/VIDRO/PAINEL MSO/COMEIA E=35MM - PERFIS SIMPLES ACO GALV PINTADO - COLOCADA	M2	86,43	86,43

FONTE	CÓDIGO	DESCRIÇÃO	UNIDADE	DESONERADO	NÃO DESONERADO
SINAPI-I	2406	DIVISORIA (N3) PAINEL/VIDRO/PAINEL MSO/COMEIA E=35MM - PERFIS SIMPLES ALUMINIO ANOD NAT - COLOCADA	M2	84,09	84,09
SINAPI-I	10571	DIVISORIA (N3) PAINEL/VIDRO/PAINEL VERMICULITA E=35MM - MONTANTE/RODAPE DUPLO ALUMINIO ANOD NATURAL - COLOCADA	M2	205,56	205,56
SINAPI-I	11985	DIVISORIA (N3) PAINEL/VIDRO/PAINEL VERMICULITA E=35MM - MONTANTE/RODAPE PERFIL DUPLO ACO GALV PINTADO - COLOCADA	M2	198,55	198,55
SINAPI-I	2410	DIVISORIA CEGA (N1) - PAINEL MSO/COMEIA E=35MM - MONTANTE/RODAPE DUPLO ACO GALV PINTADO - COLOCADA	M2	87,60	87,60
SINAPI-I	2417	DIVISORIA CEGA (N1) - PAINEL MSO/COMEIA E=35MM - MONTANTE/RODAPE DUPLO ALUMINIO ANOD NAT - COLOCADA	M2	93,44	93,44
SINAPI-I	2415	DIVISORIA CEGA (N1) - PAINEL MSO/COMEIA E=35MM - PERFIS SIMPLES ACO GALV PINTADO - COLOCADA	M2	74,75	74,75
SINAPI-I	13360	DIVISORIA CEGA (N1) - PAINEL MSO/COMEIA E=35MM - PERFIS SIMPLES ALUMINIO ANOD NAT - COLOCADA	M2	74,75	74,75
SINAPI-I	11983	DIVISORIA CEGA (N1) - PAINEL VERMICULITA E=35MM - MONTANTE/RODAPE PERFIS SIMPLES ACO GALV PINTADO - COLOCADA	M2	182,20	182,20
SINAPI-I	11986	DIVISORIA CEGA (N1) - PAINEL VERMICULITA E=35MM - PERFIS SIMPLES ALUMINIO ANOD NATURAL - COLOCADA	M2	221,92	221,92
SINAPI-I	25976	DIVISORIA EM GRANITO, COM DUAS FACES POLIDAS, TIPO ANDORINHA/ QUARTZ/ CASTELO/ CORUMBA OU OUTROS EQUIVALENTES DA REGIAO, E= *3,0* CM	M2	547,89	547,89
SINAPI-I	10629	DIVISORIA EM MARMORE, COM DUAS FACES POLIDAS, BRANCO COMUM, E= *3,0* CM	M2	228,64	228,64
SINAPI-I	10698	DIVISORIA, PLACA PRE-MOLDADA EM GRANILITE, MARMORITE OU GRANITINA, E = *3 CM	M2	153,04	153,04
SINAPI-I	40521	DOBRADEIRA ELETROMECANICA DE VERGALHAO, PARA ACO DE DIAMETRO ATE 1 1/2 "Â MOTOR ELETRICO TRIFASICO, POTENCIA DE 3 HP ATE 5 HP	UN	72.182,11	72.182,11
SINAPI-I	2432	DOBRADICA EM ACO/FERRO, 3 1/2" X 3", E= 1,9 A 2 MM, COM ANEL, CROMADO OU ZINCADO, TAMPA BOLA, COM PARAFUSOS	UN	13,62	13,62
SINAPI-I	2433	DOBRADICA EM ACO/FERRO, 3" X 2 1/2", E= 1,2 A 1,8 MM, SEM ANEL, CROMADO OU ZINCADO, TAMPA CHATA, COM PARAFUSOS	UN	4,61	4,61
SINAPI-I	2420	DOBRADICA EM ACO/FERRO, 3" X 2 1/2", E= 1,9 A 2 MM, SEM ANEL, CROMADO OU ZINCADO, TAMPA BOLA, COM PARAFUSOS	UN	7,92	7,92
SINAPI-I	11447	DOBRADICA EM LATAO, 3 " X 2 1/2 ", E= 1,9 A 2 MM, COM ANEL, CROMADO, TAMPA BOLA, COM PARAFUSOS	UN	15,66	15,66
SINAPI-I	11451	DOBRADICA TIPO VAI-E-VEM EM ACO/FERRO, TAMANHO 3'', GALVANIZADO, COM PARAFUSOS	UN	41,99	41,99
SINAPI-I	11116	DOMOS INDIVIDUAL EM ACRILICO BRANCO *95 X 95* CM, SEM INSTALACAO	UN	478,57	478,57
SINAPI-I	38411	DOSADOR DE AREIA, CAPACIDADE DE *26* LITROS	UN	1.192,71	1.192,71
SINAPI-I	1370	DUCHA HIGIENICA PLASTICA COM REGISTRO METALICO 1/2 "	UN	75,89	75,89
SINAPI-I	38189	DUCHA METALICA DE PAREDE, ARTICULAVEL, COM BRACO/CANO, SEM DESVIADOR	UN	135,99	135,99
SINAPI-I	38190	DUCHA METALICA DE PAREDE, ARTICULAVEL, COM DESVIADOR E DUCHA MANUAL	UN	305,80	305,80
SINAPI-I	36516	DUMPER COM CAPACIDADE DE CARGA DE 1700 KG, PARTIDA ELETRICA, MOTOR DIESEL COM POTENCIA DE 16 CV	UN	73.925,22	73.925,22
SINAPI-I	34777	ELEMENTO VAZADO CERAMICO 25 X 18 X 7 CM	UN	1,28	1,28
SINAPI-I	7273	ELEMENTO VAZADO CERAMICO 7 X 20 X 20 CM	UN	2,11	2,11
SINAPI-I	7272	ELEMENTO VAZADO CERAMICO 9 X 20 X 20 CM	UN	2,94	2,94
SINAPI-I	10605	ELEMENTO VAZADO DE CONCRETO, QUADRICULADO, 1 FURO *10 X 10 X 10* CM	UN	1,56	1,56
SINAPI-I	10604	ELEMENTO VAZADO DE CONCRETO, QUADRICULADO, 1 FURO *20 X 10 X 7* CM	UN	3,12	3,12
SINAPI-I	672	ELEMENTO VAZADO DE CONCRETO, QUADRICULADO, 1 FURO *20 X 20 X 6,5* CM	UN	3,15	3,15
SINAPI-I	668	ELEMENTO VAZADO DE CONCRETO, QUADRICULADO, 16 FUROS *29 X 29 X 6* CM	UN	4,97	4,97
SINAPI-I	10578	ELEMENTO VAZADO DE CONCRETO, QUADRICULADO, 16 FUROS *33 X 33 X 10* CM	UN	8,67	8,67
SINAPI-I	666	ELEMENTO VAZADO DE CONCRETO, QUADRICULADO, 16 FUROS *40 X 40 X 7* CM	UN	8,60	8,60
SINAPI-I	665	ELEMENTO VAZADO DE CONCRETO, QUADRICULADO, 16 FUROS *50 X 50 X 7* CM	UN	16,12	16,12
SINAPI-I	10577	ELEMENTO VAZADO DE CONCRETO, QUADRICULADO, 25 FUROS *50 X 50 X 5* CM	UN	12,62	12,62
SINAPI-I	10583	ELEMENTO VAZADO DE CONCRETO, VENEZIANA *39 X 22 X 15* CM	UN	7,07	7,07
SINAPI-I	10579	ELEMENTO VAZADO DE CONCRETO, VENEZIANA *39 X 29 X 10* CM	UN	11,54	11,54
SINAPI-I	10582	ELEMENTO VAZADO DE CONCRETO, VENEZIANA *40 X 10 X 10* CM	UN	4,04	4,04
SINAPI-I	2436	ELETRICISTA	H	14,75	17,07
SINAPI-I	40918	ELETRICISTA (MENSALISTA)	MES	2.615,10	3.027,69
SINAPI-I	2439	ELETRICISTA DE MANUTENCAO INDUSTRIAL	H	14,84	17,18
SINAPI-I	40923	ELETRICISTA DE MANUTENCAO INDUSTRIAL (MENSALISTA)	MES	2.632,83	3.048,22
SINAPI-I	10998	ELETRODO REVESTIDO AWS - E-6010, DIAMETRO IGUAL A 4,00 MM	KG	29,12	29,12
SINAPI-I	11002	ELETRODO REVESTIDO AWS - E6013, DIAMETRO IGUAL A 2,50 MM	KG	26,67	26,67
SINAPI-I	10999	ELETRODO REVESTIDO AWS - E6013, DIAMETRO IGUAL A 4,00 MM	KG	25,63	25,63
SINAPI-I	10997	ELETRODO REVESTIDO AWS - E7018, DIAMETRO IGUAL A 4,00 MM	KG	27,78	27,78
SINAPI-I	2685	ELETRODUTO DE PVC RIGIDO ROSCAVEL DE 1 ", SEM LUVA	M	3,71	3,71
SINAPI-I	2680	ELETRODUTO DE PVC RIGIDO ROSCAVEL DE 1 1/2 ", SEM LUVA	M	5,44	5,44
SINAPI-I	2684	ELETRODUTO DE PVC RIGIDO ROSCAVEL DE 1 1/4 ", SEM LUVA	M	4,94	4,94
SINAPI-I	2673	ELETRODUTO DE PVC RIGIDO ROSCAVEL DE 1/2 ", SEM LUVA	M	1,91	1,91
SINAPI-I	2681	ELETRODUTO DE PVC RIGIDO ROSCAVEL DE 2 ", SEM LUVA	M	8,88	8,88
SINAPI-I	2682	ELETRODUTO DE PVC RIGIDO ROSCAVEL DE 2 1/2 ", SEM LUVA	M	12,96	12,96
SINAPI-I	2686	ELETRODUTO DE PVC RIGIDO ROSCAVEL DE 3 ", SEM LUVA	M	16,26	16,26
SINAPI-I	2674	ELETRODUTO DE PVC RIGIDO ROSCAVEL DE 3/4 ", SEM LUVA	M	2,37	2,37
SINAPI-I	2683	ELETRODUTO DE PVC RIGIDO ROSCAVEL DE 4 ", SEM LUVA	M	25,62	25,62
SINAPI-I	2676	ELETRODUTO DE PVC RIGIDO SOLDAVEL, CLASSE B, DE 20 MM	M	1,11	1,11
SINAPI-I	2678	ELETRODUTO DE PVC RIGIDO SOLDAVEL, CLASSE B, DE 25 MM	M	1,39	1,39
SINAPI-I	2679	ELETRODUTO DE PVC RIGIDO SOLDAVEL, CLASSE B, DE 32 MM	M	2,14	2,14
SINAPI-I	12070	ELETRODUTO DE PVC RIGIDO SOLDAVEL, CLASSE B, DE 40 MM	M	2,98	2,98
SINAPI-I	2675	ELETRODUTO DE PVC RIGIDO SOLDAVEL, CLASSE B, DE 50 MM	M	3,88	3,88
SINAPI-I	12067	ELETRODUTO DE PVC RIGIDO SOLDAVEL, CLASSE B, DE 60 MM	M	5,26	5,26
SINAPI-I	40401	ELETRODUTO FLEXIVEL PLANO EM PEAD, COR PRETA E LARANJA, DIAMETRO 32 MM	M	2,09	2,09
SINAPI-I	40402	ELETRODUTO FLEXIVEL PLANO EM PEAD, COR PRETA E LARANJA, DIAMETRO 40 MM	M	2,68	2,68
SINAPI-I	40400	ELETRODUTO FLEXIVEL PLANO EM PEAD, COR PRETA E LARANJA, DIAMETRO 25 MM	M	1,42	1,42
SINAPI-I	2504	ELETRODUTO FLEXIVEL, EM ACO GALVANIZADO, REVESTIDO EXTERNAMENTE COM PVC PRETO, DIAMETRO EXTERNO DE 25 MM (3/4"), TIPO SEALTUBO	M	9,24	9,24
SINAPI-I	2501	ELETRODUTO FLEXIVEL, EM ACO GALVANIZADO, REVESTIDO EXTERNAMENTE COM PVC PRETO, DIAMETRO EXTERNO DE 32 MM (1"), TIPO SEALTUBO	M	12,12	12,12
SINAPI-I	2502	ELETRODUTO FLEXIVEL, EM ACO GALVANIZADO, REVESTIDO EXTERNAMENTE COM PVC PRETO, DIAMETRO EXTERNO DE 40 MM (1 1/4"), TIPO SEALTUBO	M	18,29	18,29
SINAPI-I	2503	ELETRODUTO FLEXIVEL, EM ACO GALVANIZADO, REVESTIDO EXTERNAMENTE COM PVC PRETO, DIAMETRO EXTERNO DE 50 MM(1 1/2"), TIPO SEALTUBO	M	23,54	23,54
SINAPI-I	2500	ELETRODUTO FLEXIVEL, EM ACO GALVANIZADO, REVESTIDO EXTERNAMENTE COM PVC PRETO, DIAMETRO EXTERNO DE 60 MM (2"), TIPO SEALTUBO	M	31,35	31,35
SINAPI-I	2505	ELETRODUTO FLEXIVEL, EM ACO GALVANIZADO, REVESTIDO EXTERNAMENTE COM PVC PRETO, DIAMETRO EXTERNO DE 75 MM (2 1/2"), TIPO SEALTUBO	M	48,86	48,86
SINAPI-I	12056	ELETRODUTO FLEXIVEL, EM ACO, TIPO CONDUITE, DIAMETRO DE 1 1/2"	M	19,74	19,74
SINAPI-I	12057	ELETRODUTO FLEXIVEL, EM ACO, TIPO CONDUITE, DIAMETRO DE 1 1/4"	M	16,77	16,77
SINAPI-I	12059	ELETRODUTO FLEXIVEL, EM ACO, TIPO CONDUITE, DIAMETRO DE 1/2"	M	5,88	5,88
SINAPI-I	12058	ELETRODUTO FLEXIVEL, EM ACO, TIPO CONDUITE, DIAMETRO DE 1"	M	10,45	10,45
SINAPI-I	12060	ELETRODUTO FLEXIVEL, EM ACO, TIPO CONDUITE, DIAMETRO DE 2 1/2"	M	43,57	43,57
SINAPI-I	12061	ELETRODUTO FLEXIVEL, EM ACO, TIPO CONDUITE, DIAMETRO DE 2"	M	26,60	26,60
SINAPI-I	12062	ELETRODUTO FLEXIVEL, EM ACO, TIPO CONDUITE, DIAMETRO DE 3"	M	49,06	49,06
SINAPI-I	21137	ELETRODUTO METALICO FLEXIVEL REVESTIDO COM PVC PRETO, DIAMETRO EXTERNO DE 15 MM (3/8"), TIPO COPEX	M	8,52	8,52
SINAPI-I	2687	ELETRODUTO PVC FLEXIVEL CORRUGADO, COR AMARELA, DE 16 MM	M	0,97	0,97
SINAPI-I	2689	ELETRODUTO PVC FLEXIVEL CORRUGADO, COR AMARELA, DE 20 MM	M	1,15	1,15
SINAPI-I	2688	ELETRODUTO PVC FLEXIVEL CORRUGADO, COR AMARELA, DE 25 MM	M	1,25	1,25
SINAPI-I	2690	ELETRODUTO PVC FLEXIVEL CORRUGADO, COR AMARELA, DE 32 MM	M	2,14	2,14
SINAPI-I	39243	ELETRODUTO PVC FLEXIVEL CORRUGADO, REFORCADO, COR LARANJA, DE 20 MM, PARA LAJES E PISOS	M	1,41	1,41
SINAPI-I	39244	ELETRODUTO PVC FLEXIVEL CORRUGADO, REFORCADO, COR LARANJA, DE 25 MM, PARA LAJES E PISOS	M	1,90	1,90
SINAPI-I	39245	ELETRODUTO PVC FLEXIVEL CORRUGADO, REFORCADO, COR LARANJA, DE 32 MM, PARA LAJES E PISOS	M	3,66	3,66
SINAPI-I	39254	ELETRODUTO/CONDULETE DE PVC RIGIDO, LISO, COR CINZA, DE 1/2", PARA INSTALACOES APARENTES (NBR 5410)	M	5,48	5,48

FONTE	CÓDIGO	DESCRIÇÃO	UNIDADE	DESONERADO	NÃO DESONERADO
SINAPI-I	39255	ELETRODUTO/CONDULETE DE PVC RIGIDO, LISO, COR CINZA, DE 1", PARA INSTALACOES APARENTES (NBR 5410)	M	10,15	10,15
SINAPI-I	39253	ELETRODUTO/CONDULETE DE PVC RIGIDO, LISO, COR CINZA, DE 3/4", PARA INSTALACOES APARENTES (NBR 5410)	M	6,99	6,99
SINAPI-I	2446	ELETRODUTO/DUTO PEAD FLEXIVEL PAREDE SIMPLES, CORRUGACAO HELICOIDAL, COR PRETA, SEM ROSCA, DE 2", PARA CABEAMENTO SUBTERRANEO (NBR 15715)	M	5,21	5,21
SINAPI-I	2442	ELETRODUTO/DUTO PEAD FLEXIVEL PAREDE SIMPLES, CORRUGACAO HELICOIDAL, COR PRETA, SEM ROSCA, DE 3", PARA CABEAMENTO SUBTERRANEO (NBR 15715)	M	7,30	7,30
SINAPI-I	39246	ELETRODUTODUTO PEAD FLEXIVEL PAREDE SIMPLES, CORRUGACAO HELICOIDAL, COR PRETA, SEM ROSCA, DE 1 1/2", PARA CABEAMENTO SUBTERRANEO (NBR 15715)	M	3,63	3,63
SINAPI-I	39247	ELETRODUTODUTO PEAD FLEXIVEL PAREDE SIMPLES, CORRUGACAO HELICOIDAL, COR PRETA, SEM ROSCA, DE 1 1/4", PARA CABEAMENTO SUBTERRANEO (NBR 15715)	M	3,16	3,16
SINAPI-I	39248	ELETRODUTODUTO PEAD FLEXIVEL PAREDE SIMPLES, CORRUGACAO HELICOIDAL, COR PRETA, SEM ROSCA, DE 4", PARA CABEAMENTO SUBTERRANEO (NBR 15715)	M	10,17	10,17
SINAPI-I	2438	ELETROTECNICO	H	16,89	19,54
SINAPI-I	40922	ELETROTECNICO (MENSALISTA)	MES	2.996,47	3.469,22
SINAPI-I	36486	ELEVADOR DE CARGA A CABO, CABINE SEMI FECHADA 2,0 X 1,5 X 2,0 M, CAPACIDADE DE CARGA 1000 KG, TORRE 2,38 X 2,21 X 15 M, GUINCHO DE EMBREAGEM, FREIO DE SEGURANCA, LIMITADOR DE VELOCIDADE E CANCELA	UN	36.823,49	36.823,49
SINAPI-I	37777	ELEVADOR DE CREMALHEIRA CABINE FECHADA 1,5 X 2,5 X 2,35 M (UMA POR TORRE), CAPACIDADE DE CARGA 1200 KG (15 PESSOAS), TORRE 24 M (16 MODULOS), FREIO DE SEGURANCA, LIMITADOR DE CARGA	UN	173.364,31	173.364,31
SINAPI-I	12624	EMENDA PARA CALHA PLUVIAL, PVC, DIAMETRO ENTRE 119 E 170 MM, PARA DRENAGEM PREDIAL	UN	9,20	9,20
SINAPI-I	10638	EMPILHADEIRA SOBRE PNEUS COM TORRE DE TRES ESTAGIOS, 4,70M DE ELEVACAO, C/ DESLOCADOR LATERAL DOS GARFOS, MOTOR GLP 4.3L, CAPACIDADE NOMINAL DE CARGA DE 6T	UN	402.049,99	402.049,99
SINAPI-I	10635	EMPILHADEIRA SOBRE PNEUS COM TORRE DE TRES ESTAGIOS, 4,80M DE ELEVACAO, C/ DESLOCADOR LATERAL DOS GARFOS, MOTOR GLP 2.2L, CAPACIDADE NOMINAL DE CARGA DE 3T	UN	138.968,92	138.968,92
SINAPI-I	10634	EMPILHADEIRA SOBRE PNEUS COM TORRE DE TRES ESTAGIOS, 4,80M DE ELEVACAO, C/ DESLOCADOR LATERAL DOS GARFOS, MOTOR GLP 2.4L, CAPACIDADE NOMINAL DE CARGA DE 2,5T	UN	119.000,00	119.000,00
SINAPI-I	10636	EMPILHADEIRA SOBRE PNEUS COM TORRE DE TRES ESTAGIOS, 4,80M DE ELEVACAO, C/ DESLOCADOR LATERAL DOS GARFOS, MOTOR GLP 4.3L, CAPACIDADE NOMINAL DE CARGA DE 4T	UN	262.067,14	262.067,14
SINAPI-I	10637	EMPILHADEIRA SOBRE PNEUS COM TORRE DE TRES ESTAGIOS, 4,80M DE ELEVACAO, C/ DESLOCADOR LATERAL DOS GARFOS, MOTOR GLP 4.3L, CAPACIDADE NOMINAL DE CARGA DE 5T	UN	274.124,99	274.124,99
SINAPI-I	517	EMULSAO ASFALTICA ANIONICA	L	8,13	8,13
SINAPI-I	41904	EMULSAO ASFALTICA CATIONICA RL-1C PARA USO EM PAVIMENTACAO ASFALTICA (COLETADO CAIXA NA ANP ACRESCIDO DE ICMS)	T	2.165,07	2.165,07
SINAPI-I	41905	EMULSAO ASFALTICA CATIONICA RR-1C PARA USO EM PAVIMENTACAO ASFALTICA (COLETADO CAIXA NA ANP ACRESCIDO DE ICMS)	KG	2,11	2,11
SINAPI-I	41903	EMULSAO ASFALTICA CATIONICA RR-2C PARA USO EM PAVIMENTACAO ASFALTICA (COLETADO CAIXA NA ANP ACRESCIDO DE ICMS)	KG	2,33	2,33
SINAPI-I	37534	EMULSAO EXPLOSIVA EM CARTUCHOS DE 1" X 12", DENSIDADE 1.15 G/CM3, INICIACAO ESPOLETA N. 8 / CORDEL	KG	15,19	15,19
SINAPI-I	37535	EMULSAO EXPLOSIVA EM CARTUCHOS DE 1" X 24", DENSIDADE 1.15 G/CM3, INICIACAO ESPOLETA N. 8 / CORDEL	KG	15,19	15,19
SINAPI-I	37533	EMULSAO EXPLOSIVA EM CARTUCHOS DE 1" X 8", DENSIDADE 1.15 G/CM3, INICIACAO ESPOLETA N. 8 / CORDEL	KG	15,19	15,19
SINAPI-I	37537	EMULSAO EXPLOSIVA EM CARTUCHOS DE 2 1/2" X 24", DENSIDADE 1.15 G/CM3, INICIACAO ESPOLETA N. 8 / CORDEL	KG	11,50	11,50
SINAPI-I	37536	EMULSAO EXPLOSIVA EM CARTUCHOS DE 2 1/4" X 24", DENSIDADE 1.15 G/CM3, INICIACAO ESPOLETA N. 8 / CORDEL	KG	11,50	11,50
SINAPI-I	37532	EMULSAO EXPLOSIVA EM CARTUCHOS DE 2" X 24", DENSIDADE 1.15 G/CM3, INICIACAO ESPOLETA N. 8 / CORDEL	KG	11,50	11,50
SINAPI-I	2696	ENCANADOR OU BOMBEIRO HIDRAULICO	H	14,75	17,07
SINAPI-I	40928	ENCANADOR OU BOMBEIRO HIDRAULICO (MENSALISTA)	MES	2.615,10	3.027,69
SINAPI-I	4083	ENCARREGADO GERAL DE OBRAS	H	32,50	37,61
SINAPI-I	40818	ENCARREGADO GERAL DE OBRAS (MENSALISTA)	MES	5.759,80	6.668,54
SINAPI-I	43146	ENDURECEDOR MINERAL DE BASE CIMENTICIA PARA PISO DE CONCRETO	KG	5,23	5,23
SINAPI-I	2705	ENERGIA ELETRICA ATE 2000 KWH INDUSTRIAL, SEM DEMANDA	KW/H	0,93	0,93
SINAPI-I	14250	ENERGIA ELETRICA COMERCIAL, BAIXA TENSAO, RELATIVA AO CONSUMO DE ATE 100 KWH, INCLUINDO ICMS, PIS/PASEP E COFINS	KW/H	0,95	0,95
SINAPI-I	11683	ENGATE / RABICHO FLEXIVEL INOX 1/2 " X 30 CM	UN	25,41	25,41
SINAPI-I	11684	ENGATE / RABICHO FLEXIVEL INOX 1/2 " X 40 CM	UN	27,81	27,81
SINAPI-I	6141	ENGATE/RABICHO FLEXIVEL PLASTICO (PVC OU ABS) BRANCO 1/2 " X 30 CM	UN	3,39	3,39
SINAPI-I	11681	ENGATE/RABICHO FLEXIVEL PLASTICO (PVC OU ABS) BRANCO 1/2 " X 40 CM	UN	6,05	6,05
SINAPI-I	2706	ENGENHEIRO CIVIL DE OBRA JUNIOR	H	74,50	86,22
SINAPI-I	40811	ENGENHEIRO CIVIL DE OBRA JUNIOR (MENSALISTA)	MES	13.203,81	15.286,99
SINAPI-I	2707	ENGENHEIRO CIVIL DE OBRA PLENO	H	84,78	98,12
SINAPI-I	40813	ENGENHEIRO CIVIL DE OBRA PLENO (MENSALISTA)	MES	15.028,65	17.399,75
SINAPI-I	2708	ENGENHEIRO CIVIL DE OBRA SENIOR	H	115,91	134,14
SINAPI-I	40814	ENGENHEIRO CIVIL DE OBRA SENIOR (MENSALISTA)	MES	20.543,76	23.784,98
SINAPI-I	34779	ENGENHEIRO CIVIL JUNIOR	H	75,58	87,46
SINAPI-I	40936	ENGENHEIRO CIVIL JUNIOR (MENSALISTA)	MES	13.396,42	15.509,99
SINAPI-I	34780	ENGENHEIRO CIVIL PLENO	H	85,26	98,67
SINAPI-I	40937	ENGENHEIRO CIVIL PLENO (MENSALISTA)	MES	15.113,81	17.498,33
SINAPI-I	34782	ENGENHEIRO CIVIL SENIOR	H	116,86	135,23
SINAPI-I	40938	ENGENHEIRO CIVIL SENIOR (MENSALISTA)	MES	20.712,04	23.979,82
SINAPI-I	34783	ENGENHEIRO ELETRICISTA	H	74,59	86,32
SINAPI-I	40939	ENGENHEIRO ELETRICISTA (MENSALISTA)	MES	13.221,45	15.307,42
SINAPI-I	34785	ENGENHEIRO SANITARISTA	H	58,35	67,53
SINAPI-I	40940	ENGENHEIRO SANITARISTA (MENSALISTA)	MES	10.344,15	11.976,16
SINAPI-I	38403	ENXADA ESTREITA *25 X 23* CM COM CABO	UN	31,17	31,17
SINAPI-I	43482	EPI - FAMILIA ALMOXARIFE - HORISTA (ENCARGOS COMPLEMENTARES - COLETADO CAIXA)	H	0,61	0,61
SINAPI-I	43494	EPI - FAMILIA ALMOXARIFE - MENSALISTA (ENCARGOS COMPLEMENTARES - COLETADO CAIXA)	MES	114,12	114,12
SINAPI-I	43483	EPI - FAMILIA CARPINTEIRO DE FORMAS - HORISTA (ENCARGOS COMPLEMENTARES - COLETADO CAIXA)	H	1,08	1,08
SINAPI-I	43495	EPI - FAMILIA CARPINTEIRO DE FORMAS - MENSALISTA (ENCARGOS COMPLEMENTARES - COLETADO CAIXA)	MES	203,86	203,86
SINAPI-I	43484	EPI - FAMILIA ELETRICISTA - HORISTA (ENCARGOS COMPLEMENTARES - COLETADO CAIXA)	H	0,93	0,93
SINAPI-I	43496	EPI - FAMILIA ELETRICISTA - MENSALISTA (ENCARGOS COMPLEMENTARES - COLETADO CAIXA)	MES	175,10	175,10
SINAPI-I	43485	EPI - FAMILIA ENCANADOR - HORISTA (ENCARGOS COMPLEMENTARES - COLETADO CAIXA)	H	0,83	0,83
SINAPI-I	43497	EPI - FAMILIA ENCANADOR - MENSALISTA (ENCARGOS COMPLEMENTARES - COLETADO CAIXA)	MES	156,65	156,65
SINAPI-I	43487	EPI - FAMILIA ENCARREGADO GERAL - HORISTA (ENCARGOS COMPLEMENTARES - COLETADO CAIXA)	H	0,95	0,95
SINAPI-I	43499	EPI - FAMILIA ENCARREGADO GERAL - MENSALISTA (ENCARGOS COMPLEMENTARES - COLETADO CAIXA)	MES	179,44	179,44
SINAPI-I	43486	EPI - FAMILIA ENGENHEIRO CIVIL - HORISTA (ENCARGOS COMPLEMENTARES - COLETADO CAIXA)	H	0,57	0,57
SINAPI-I	43498	EPI - FAMILIA ENGENHEIRO CIVIL - MENSALISTA (ENCARGOS COMPLEMENTARES - COLETADO CAIXA)	MES	108,24	108,24
SINAPI-I	43488	EPI - FAMILIA OPERADOR ESCAVADEIRA - HORISTA (ENCARGOS COMPLEMENTARES - COLETADO CAIXA)	H	0,66	0,66
SINAPI-I	43500	EPI - FAMILIA OPERADOR ESCAVADEIRA - MENSALISTA (ENCARGOS COMPLEMENTARES - COLETADO CAIXA)	MES	125,38	125,38
SINAPI-I	43489	EPI - FAMILIA PEDREIRO - HORISTA (ENCARGOS COMPLEMENTARES - COLETADO CAIXA)	H	0,96	0,96
SINAPI-I	43501	EPI - FAMILIA PEDREIRO - MENSALISTA (ENCARGOS COMPLEMENTARES - COLETADO CAIXA)	MES	181,88	181,88
SINAPI-I	43490	EPI - FAMILIA PINTOR - HORISTA (ENCARGOS COMPLEMENTARES - COLETADO CAIXA)	H	1,46	1,46
SINAPI-I	43502	EPI - FAMILIA PINTOR - MENSALISTA (ENCARGOS COMPLEMENTARES - COLETADO CAIXA)	MES	275,92	275,92
SINAPI-I	43491	EPI - FAMILIA SERVENTE - HORISTA (ENCARGOS COMPLEMENTARES - COLETADO CAIXA)	H	1,02	1,02
SINAPI-I	43503	EPI - FAMILIA SERVENTE - MENSALISTA (ENCARGOS COMPLEMENTARES - COLETADO CAIXA)	MES	192,76	192,76
SINAPI-I	43492	EPI - FAMILIA SOLDADOR - HORISTA (ENCARGOS COMPLEMENTARES - COLETADO CAIXA)	H	1,36	1,36
SINAPI-I	43504	EPI - FAMILIA SOLDADOR - MENSALISTA (ENCARGOS COMPLEMENTARES - COLETADO CAIXA)	MES	255,78	255,78
SINAPI-I	43493	EPI - FAMILIA TOPOGRAFO - HORISTA (ENCARGOS COMPLEMENTARES - COLETADO CAIXA)	H	0,54	0,54
SINAPI-I	43505	EPI - FAMILIA TOPOGRAFO - MENSALISTA (ENCARGOS COMPLEMENTARES - COLETADO CAIXA)	MES	102,76	102,76
SINAPI-I	37774	EQUIPAMENTO DE LIMPEZA COMBINADO (VACUO/ALTA PRESSAO) 95% VACUO, TANQUE 7000 L, BOMBA 140 KGF/CM2 66 L/MIN COM MOTOR INDEPENDENTE A DIESEL DE 60 CV (INCLUI MONTAGEM, NAO INCLUI CAMINHAO)	UN	188.694,18	188.694,18
SINAPI-I	38630	EQUIPAMENTO PARA DEMARCACAO DE FAIXAS DE TRAFEGO A FRIO, A SER MONTADO SOBRE CAMINHAO DE PBT MINIMO DE 9 T E DISTANCIA MINIMA ENTRE EIXOS DE 4,3 M, CAPACIDADE PARA 800 L DE TINTA (INCLUI MONTAGEM, NAO INCLUI CAMINHAO)	UN	925.187,50	925.187,50

FONTE	CÓDIGO	DESCRIÇÃO	UNIDADE	DESONERADO	NÃO DESONERADO
SINAPI-I	38629	EQUIPAMENTO PARA DEMARCACAO DE FAIXAS DE TRAFEGO A QUENTE, A SER MONTADO SOBRE CAMINHAO DE PBT MINIMO DE 17 T E DISTANCIA MINIMA ENTRE EIXOS DE 5,2 M, CAPACIDADE PARA 1.000 KG DE MATERIAL TERMOPLASTICO (INCLUI MONTAGEM, NAO INCLUI CAMINHAO E NEM COMPRESSOR DE AR)	UN	1.377.187,50	1.377.187,50
SINAPI-I	38476	ESCADA DUPLA DE ABRIR EM ALUMINIO, MODELO PINTOR, 8 DEGRAUS	UN	234,31	234,31
SINAPI-I	38477	ESCADA EXTENSIVEL EM ALUMINIO COM 6,00 M ESTENDIDA	UN	663,57	663,57
SINAPI-I	40635	ESCAVADEIRA HIDRAULICA SOBRE ESTEIRA, COM GARRA GIRATORIA DE MANDIBULAS, PESO OPERACIONAL ENTRE 22,00 E 25,50 TON, POTENCIA LIQUIDA ENTRE 150 E 160 HP	UN	483.668,62	483.668,62
SINAPI-I	36483	ESCAVADEIRA HIDRAULICA SOBRE ESTEIRAS CACAMBA 0,40 A 1,20 M3, PESO OPERACIONAL 21,19 T, POTENCIA LIQUIDA 173 HP	UN	438.281,25	438.281,25
SINAPI-I	14525	ESCAVADEIRA HIDRAULICA SOBRE ESTEIRAS COM CACAMBA DE 1,20 M3, PESO OPERACIONAL 21 T, POTENCIA BRUTA 155 HP	UN	458.906,25	458.906,25
SINAPI-I	36482	ESCAVADEIRA HIDRAULICA SOBRE ESTEIRAS, CACAMBA 0,80 M3, PESO OPERACIONAL 17,8 T, POTENCIA LIQUIDA 110 HP	UN	393.576,02	393.576,02
SINAPI-I	36408	ESCAVADEIRA HIDRAULICA SOBRE ESTEIRAS, CACAMBA 0,4 A 1,70 M3, PESO OPERACIONAL 23,2 T, POTENCIA BRUTA 183 HP	UN	470.250,00	470.250,00
SINAPI-I	2723	ESCAVADEIRA HIDRAULICA SOBRE ESTEIRAS, CACAMBA 0,62M3, PESO OPERACIONAL 12,61T, POTENCIA LIQUIDA 95HP	UN	360.937,50	360.937,50
SINAPI-I	36481	ESCAVADEIRA HIDRAULICA SOBRE ESTEIRAS, CACAMBA 0,80 A 1,30 M3, PESO OPERACIONAL 22,18 T, POTENCIA LIQUIDA 170 HP	UN	430.546,87	430.546,87
SINAPI-I	10685	ESCAVADEIRA HIDRAULICA SOBRE ESTEIRAS, CACAMBA 0,80M3, PESO OPERACIONAL 17T, POTENCIA BRUTA 111HP	UN	412.500,00	412.500,00
SINAPI-I	40636	ESCAVADEIRA HIDRAULICA SOBRE ESTEIRAS, CAPACIDADE DA CACAMBA ENTRE 1,20 E 1,50 M3, PESO OPERACIONAL ENTRE 20,00 E 22,00 TON, POTENCIA LIQUIDA ENTRE 150 E 155 HP, EQUIPADA COM CLAMSHELL	UN	465.621,75	465.621,75
SINAPI-I	4111	ESCORA PRE-MOLDADA EM CONCRETO, *10 X 10* CM, H = 2,30M	UN	28,21	28,21
SINAPI-I	26021	ESCOVA CIRCULAR EM ACO LATONADO, 6 X 1 " (DIAMETRO X ESPESSURA), FURO DE 1 1/4 ", FIO ONDULADO *0,30* MM	UN	63,51	63,51
SINAPI-I	12	ESCOVA DE ACO, COM CABO, *4 X 15* FILEIRAS DE CERDAS	UN	7,75	7,75
SINAPI-I	37554	ESGUICHO JATO REGULAVEL, TIPO ELKHART, ENGATE RAPIDO 1 1/2", PARA COMBATE A INCENDIO	UN	123,30	123,30
SINAPI-I	37555	ESGUICHO JATO REGULAVEL, TIPO ELKHART, ENGATE RAPIDO 2 1/2", PARA COMBATE A INCENDIO	UN	149,99	149,99
SINAPI-I	10902	ESGUICHO TIPO JATO SOLIDO, EM LATAO, ENGATE RAPIDO 1 1/2" X 13 MM, PARA MANGUEIRA EM INSTALACAO PREDIAL COMBATE A INCENDIO	UN	37,63	37,63
SINAPI-I	20965	ESGUICHO TIPO JATO SOLIDO, EM LATAO, ENGATE RAPIDO 1 1/2" X 16 MM, PARA MANGUEIRA EM INSTALACAO PREDIAL COMBATE A INCENDIO	UN	37,98	37,98
SINAPI-I	20966	ESGUICHO TIPO JATO SOLIDO, EM LATAO, ENGATE RAPIDO 1 1/2" X 19 MM, PARA MANGUEIRA EM INSTALACAO PREDIAL COMBATE A INCENDIO	UN	40,90	40,90
SINAPI-I	10903	ESGUICHO TIPO JATO SOLIDO, EM LATAO, ENGATE RAPIDO 2 1/2" X 13 MM, PARA MANGUEIRA EM INSTALACAO PREDIAL COMBATE A INCENDIO	UN	61,99	61,99
SINAPI-I	20967	ESGUICHO TIPO JATO SOLIDO, EM LATAO, ENGATE RAPIDO 2 1/2" X 16 MM, PARA MANGUEIRA EM INSTALACAO PREDIAL COMBATE A INCENDIO	UN	61,99	61,99
SINAPI-I	20968	ESGUICHO TIPO JATO SOLIDO, EM LATAO, ENGATE RAPIDO 2 1/2" X 19 MM, PARA MANGUEIRA EM INSTALACAO PREDIAL COMBATE A INCENDIO	UN	67,99	67,99
SINAPI-I	11359	ESMERILHADEIRA ANGULAR ELETRICA, DIAMETRO DO DISCO 7 '' (180 MM), ROTACAO 8500 RPM, POTENCIA 2400 W	UN	598,00	598,00
SINAPI-I	39017	ESPACADOR / DISTANCIADOR CIRCULAR COM ENTRADA LATERAL, EM PLASTICO, PARA VERGALHAO *4,2 A 12,5* MM, COBRIMENTO 20 MM	UN	0,14	0,14
SINAPI-I	39315	ESPACADOR / DISTANCIADOR TIPO GARRA DUPLA, EM PLASTICO, COBRIMENTO *20* MM, PARA FERRAGENS DE LAJES E FUNDO DE VIGAS	UN	0,23	0,23
SINAPI-I	39016	ESPACADOR / DISTANCIADOR TIPO PINO EM PLASTICO, PARA VERGALHAO ATE 10 MM, PARA APOIO DE ARMADURA	UN	0,23	0,23
SINAPI-I	40432	ESPACADOR / SEPARADOR DE BARRA , METALICO, TIPO CARAMBOLA, PARA TIRANTES, 25 X 84 MM	UN	1,82	1,82
SINAPI-I	39481	ESPACADOR OU DISTANCIADOR, EM PLASTICO, TIPO APOIO DE CORDOALHA (CARANGUEJO), PARA ARMADURA NEGATIVA E PROTENSAO, COBRIMENTO 50 MM	UN	1,15	1,15
SINAPI-I	40433	ESPACADOR/SEPARADOR DE CORDOALHA TIPO DISCO 12 FUROS DE 14 MM, PARA TIRANTES	UN	1,01	1,01
SINAPI-I	20219	ESPARGIDOR DE ASFALTO PRESSURIZADO, REBOCAVEL, TANQUE DE 2500 L, PNEUMATICO, COM MOTOR A GASOLINA 3,4HP	UN	74.000,00	74.000,00
SINAPI-I	36484	ESPARGIDOR DE ASFALTO PRESSURIZADO, TANQUE 6 M3 COM ISOLACAO TERMICA, AQUECIDO COM 2 MACARICOS, COM BARRA ESPARGIDORA 3,60 M, A SER MONTADO SOBRE CAMINHAO	UN	157.088,52	157.088,52
SINAPI-I	38367	ESPATULA DE ACO INOX COM CABO DE MADEIRA, LARGURA 8 CM	UN	12,59	12,59
SINAPI-I	38368	ESPATULA DE PLASTICO LISA, LARGURA 10 CM	UN	6,18	6,18
SINAPI-I	38091	ESPELHO / PLACA CEGA 4" X 2", PARA INSTALACAO DE TOMADAS E INTERRUPTORES	UN	1,66	1,66
SINAPI-I	38095	ESPELHO / PLACA CEGA 4" X 4", PARA INSTALACAO DE TOMADAS E INTERRUPTORES	UN	3,51	3,51
SINAPI-I	38092	ESPELHO / PLACA DE 1 POSTO 4" X 2", PARA INSTALACAO DE TOMADAS E INTERRUPTORES	UN	1,57	1,57
SINAPI-I	38093	ESPELHO / PLACA DE 2 POSTOS 4" X 2", PARA INSTALACAO DE TOMADAS E INTERRUPTORES	UN	1,62	1,62
SINAPI-I	38096	ESPELHO / PLACA DE 2 POSTOS 4" X 4", PARA INSTALACAO DE TOMADAS E INTERRUPTORES	UN	3,77	3,77
SINAPI-I	38094	ESPELHO / PLACA DE 3 POSTOS 4" X 2", PARA INSTALACAO DE TOMADAS E INTERRUPTORES	UN	1,99	1,99
SINAPI-I	38097	ESPELHO / PLACA DE 4 POSTOS 4" X 4", PARA INSTALACAO DE TOMADAS E INTERRUPTORES	UN	4,05	4,05
SINAPI-I	38098	ESPELHO / PLACA DE 6 POSTOS 4" X 4", PARA INSTALACAO DE TOMADAS E INTERRUPTORES	UN	4,05	4,05
SINAPI-I	11186	ESPELHO CRISTAL E = 4 MM	M2	267,55	267,55
SINAPI-I	11558	ESPELHO, RETO OU CURVO, EM LATAO CROMADO, ESPESSURA ATE 6 MM, LARGURA *40*MM, ALTURA *180*MM - PARA FECHADURA DE EMBUTIR	PAR	10,44	10,44
SINAPI-I	11557	ESPELHO, RETO OU CURVO, EM LATAO CROMADO, ESPESSURA MINIMA 6 MM, LARGURA *43*MM, ALTURA *230*MM - PARA FECHADURA DE EMBUTIR	PAR	26,44	26,44
SINAPI-I	2759	ESPOLETA SIMPLES N 8.	UN	5,80	5,80
SINAPI-I	38124	ESPUMA EXPANSIVA DE POLIURETANO, APLICACAO MANUAL - 500 ML	UN	24,20	24,20
SINAPI-I	38380	ESQUADRO DE ACO 12 " (300 MM), CABO DE ALUMINIO	UN	20,00	20,00
SINAPI-I	20059	ESQUADRO INTERNO OU EXTERNO PARA CALHA PLUVIAL, PVC, DIAMETRO ENTRE 119 E 170 MM, PARA DRENAGEM PREDIAL	UN	13,05	13,05
SINAPI-I	42429	ESQUI TRIPLO, EM TUBO DE ACO CARBONO, PINTURA NO PROCESSO ELETROSTATICO - EQUIPAMENTO DE GINASTICA PARA ACADEMIA AO AR LIVRE / ACADEMIA DA TERCEIRA IDADE - ATI	UN	3.448,97	3.448,97
SINAPI-I	39616	ESTABILIZADOR BIVOLT AUTOMATICO, 1000 VA	UN	338,99	338,99
SINAPI-I	39618	ESTABILIZADOR BIVOLT AUTOMATICO, 1500 VA	UN	614,87	614,87
SINAPI-I	39619	ESTABILIZADOR BIVOLT AUTOMATICO, 2000 VA	UN	842,12	842,12
SINAPI-I	39613	ESTABILIZADOR BIVOLT AUTOMATICO, 300 VA	UN	134,65	134,65
SINAPI-I	39614	ESTABILIZADOR BIVOLT AUTOMATICO, 500 VA	UN	196,45	196,45
SINAPI-I	38538	ESTACA PRE-MOLDADA MACICA DE CONCRETO VIBRADO ARMADO, PARA CARGA DE 25 T, SECAO QUADRADA DE *16 X 16*, COM ANEL METALICO INCORPORADO A PECA (SOMENTE FORNECIMENTO)	M	45,00	45,00
SINAPI-I	38539	ESTACA PRE-MOLDADA MACICA DE CONCRETO VIBRADO ARMADO, PARA CARGA DE 50 T, SECAO QUADRADA, COM ANEL METALICO INCORPORADO A PECA (SOMENTE FORNECIMENTO)	M	61,19	61,19
SINAPI-I	38540	ESTACA PRE-MOLDADA VAZADA DE CONCRETO CENTRIFUGADO, PARA CARGA DE 100 T, SECAO CIRCULAR, COM ANEL METALICO INCORPORADO A PECA (SOMENTE FORNECIMENTO)	M	156,82	156,82
SINAPI-I	38384	ESTILETE DE METAL, LAMINA 18 MM	UN	16,02	16,02
SINAPI-I	13	ESTOPA	KG	11,93	11,93
SINAPI-I	2762	ESTOPIM SIMPLES	M	7,25	7,25
SINAPI-I	21142	ESTRIBO COM PARAFUSO EM CHAPA DE FERRO FUNDIDO DE 2" X 3/16" X 35 CM, SECAO "U", PARA MADEIRAMENTO DE TELHADO	UN	19,56	19,56
SINAPI-I	12865	ESTUCADOR	H	15,47	17,91
SINAPI-I	41074	ESTUCADOR (MENSALISTA)	MES	2.743,79	3.176,68
SINAPI-I	4223	ETANOL	L	2,86	2,86
SINAPI-I	37372	EXAMES - HORISTA (COLETADO CAIXA)	H	0,35	0,35
SINAPI-I	40863	EXAMES - MENSALISTA (COLETADO CAIXA)	MES	65,94	65,94
SINAPI-I	38475	EXTENSAO DE SOLDA 201 ACETILENO, E = *1,5 A 2,5* MM	UN	16,98	16,98
SINAPI-I	38474	EXTENSAO DE SOLDA 201 GLP, E = *2,5 A 4,0* MM	UN	20,99	20,99
SINAPI-I	10886	EXTINTOR DE INCENDIO PORTATIL COM CARGA DE AGUA PRESSURIZADA DE 10 L, CLASSE A	UN	126,87	126,87
SINAPI-I	10888	EXTINTOR DE INCENDIO PORTATIL COM CARGA DE GAS CARBONICO CO2 DE 4 KG, CLASSE BC	UN	401,53	401,53
SINAPI-I	10889	EXTINTOR DE INCENDIO PORTATIL COM CARGA DE GAS CARBONICO CO2 DE 6 KG, CLASSE BC	UN	435,00	435,00

FONTE	CÓDIGO	DESCRIÇÃO	UNIDADE	DESONERADO	NÃO DESONERADO
SINAPI-I	10890	EXTINTOR DE INCENDIO PORTATIL COM CARGA DE PO QUIMICO SECO (PQS) DE 12 KG, CLASSE BC	UN	200,76	200,76
SINAPI-I	10891	EXTINTOR DE INCENDIO PORTATIL COM CARGA DE PO QUIMICO SECO (PQS) DE 4 KG, CLASSE BC	UN	122,69	122,69
SINAPI-I	10892	EXTINTOR DE INCENDIO PORTATIL COM CARGA DE PO QUIMICO SECO (PQS) DE 6 KG, CLASSE BC	UN	145,00	145,00
SINAPI-I	20977	EXTINTOR DE INCENDIO PORTATIL COM CARGA DE PO QUIMICO SECO (PQS) DE 8 KG, CLASSE BC	UN	172,88	172,88
SINAPI-I	3073	EXTREMIDADE PVC PBA, BF, JE, DN 100/ DE 110 MM (NBR 10351)	UN	141,07	141,07
SINAPI-I	3068	EXTREMIDADE PVC PBA, BF, JE, DN 50 / DE 60 MM (NBR 10351)	UN	28,20	28,20
SINAPI-I	3074	EXTREMIDADE PVC PBA, BF, JE, DN 75/ DE 85 MM (NBR 10351)	UN	89,06	89,06
SINAPI-I	3076	EXTREMIDADE PVC PBA, PF, JE, DN 100 / DE 110 MM (NBR 10351)	UN	115,98	115,98
SINAPI-I	3072	EXTREMIDADE PVC PBA, PF, JE, DN 50/ DE 60 MM (NBR 10351)	UN	29,21	29,21
SINAPI-I	3075	EXTREMIDADE PVC PBA, PF, JE, DN 75 / DE 85 MM (NBR 10351)	UN	73,29	73,29
SINAPI-I	10780	EXTREMIDADE/TUBETE PARA HIDROMETRO PVC, COM ROSCA, CURTA, COM BUCHA LATAO, 1/2"	UN	6,19	6,19
SINAPI-I	10781	EXTREMIDADE/TUBETE PARA HIDROMETRO PVC, COM ROSCA, CURTA, COM BUCHA LATAO, 3/4"	UN	9,94	9,94
SINAPI-I	20106	EXTREMIDADE/TUBETE PARA HIDROMETRO PVC, COM ROSCA, CURTA, SEM BUCHA LATAO, 1/2"	UN	3,27	3,27
SINAPI-I	20107	EXTREMIDADE/TUBETE PARA HIDROMETRO PVC, COM ROSCA, CURTA, SEM BUCHA LATAO, 3/4"	UN	3,75	3,75
SINAPI-I	20108	EXTREMIDADE/TUBETE PARA HIDROMETRO PVC, COM ROSCA, LONGA, SEM BUCHA LATAO, 1/2"	UN	4,95	4,95
SINAPI-I	20109	EXTREMIDADE/TUBETE PARA HIDROMETRO PVC, COM ROSCA, LONGA, SEM BUCHA LATAO, 3/4"	UN	6,19	6,19
SINAPI-I	34795	FAIXA / FILETE / LISTELO EM CERAMICA, DECORADA, *8 X 30* CM (L X C)	M2	269,11	269,11
SINAPI-I	34796	FAIXA / FILETE / LISTELO EM CERAMICA, LISO OU CORDAO, BRANCO, *2 X 30* CM (L X C)	M	11,81	11,81
SINAPI-I	11480	FECHADURA AUXILIAR SEGURANCA, DE EMBUTIR, REFORCADA, MAQUINA DE 40 A 55 MM, COM CILINDRO, CROMADA, PARA PORTA EXTERNA - COMPLETA	CJ	43,84	43,84
SINAPI-I	3103	FECHADURA C/ CILINDRO LATAO CROMADO P/ PORTA VIDRO TP AROUCA 2171-L OU EQUIV	UN	45,76	45,76
SINAPI-I	11481	FECHADURA DE EMBUTIR PARA PORTA DE BANHEIRO, CHAVE TIPO TRANQUETA, MAQUINA 40 MM, SEM MACANETA, SEM ESPELHO (SOMENTE MAQUINA) - NIVEL SEGURANCA MEDIO	UN	13,81	13,81
SINAPI-I	3097	FECHADURA DE EMBUTIR PARA PORTA DE BANHEIRO, TIPO TRANQUETA, MAQUINA 40 MM, MACANETAS ALAVANCA E ROSETAS REDONDAS EM METAL CROMADO - NIVEL SEGURANCA MEDIO - COMPLETA	CJ	28,36	28,36
SINAPI-I	38153	FECHADURA DE EMBUTIR PARA PORTA DE BANHEIRO, TIPO TRANQUETA, MAQUINA 40 MM, MACANETAS ALAVANCA, ESPELHO EM METAL CROMADO - NIVEL SEGURANCA MEDIO - COMPLETA	CJ	26,01	26,01
SINAPI-I	3099	FECHADURA DE EMBUTIR PARA PORTA DE BANHEIRO, TIPO TRANQUETA, MAQUINA 55 MM, MACANETAS ALAVANCA E ROSETAS REDONDAS EM METAL CROMADO - NIVEL SEGURANCA MEDIO - COMPLETA	CJ	45,36	45,36
SINAPI-I	3080	FECHADURA DE EMBUTIR PARA PORTA EXTERNA / ENTRADA, MAQUINA 40 MM, COM CILINDRO, MACANETA ALAVANCA E ESPELHO EM METAL CROMADO - NIVEL SEGURANCA MEDIO - COMPLETA	CJ	37,90	37,90
SINAPI-I	3081	FECHADURA DE EMBUTIR PARA PORTA EXTERNA / ENTRADA, MAQUINA 55 MM, COM CILINDRO, MACANETA ALAVANCA E ESPELHO EM METAL CROMADO - NIVEL SEGURANCA MEDIO - COMPLETA	CJ	57,36	57,36
SINAPI-I	38151	FECHADURA DE EMBUTIR PARA PORTA EXTERNA, MAQUINA 40 MM, COM CILINDRO, MACANETA ALAVANCA E ROSETA REDONDA EM METAL CROMADO - NIVEL DE SEGURANCA MEDIO - COMPLETA	CJ	35,91	35,91
SINAPI-I	11479	FECHADURA DE EMBUTIR PARA PORTA EXTERNA, MAQUINA 40 MM, SEM MACANETA, SEM ESPELHO (SOMENTE MAQUINA) - NIVEL DE SEGURANCA MEDIO	UN	20,88	20,88
SINAPI-I	38152	FECHADURA DE EMBUTIR PARA PORTA EXTERNA, MAQUINA 55 MM, COM CILINDRO, MACANETA ALAVANCA E ROSETA REDONDA EM METAL CROMADO - NIVEL DE SEGURANCA MEDIO - COMPLETA	CJ	51,97	51,97
SINAPI-I	11478	FECHADURA DE EMBUTIR PARA PORTA EXTERNA, MAQUINA 55 MM, SEM ESPELHO, SEM MACANETA (SOMENTE MAQUINA) - NIVEL DE SEGURANCA MEDIO	UN	36,63	36,63
SINAPI-I	3090	FECHADURA DE EMBUTIR PARA PORTA INTERNA, TIPO GORGES (CHAVE GRANDE), MAQUINA 40 MM, MACANETA ALAVANCA E ESPELHO EM METAL CROMADO - NIVEL SEGURANCA MEDIO - COMPLETA	CJ	30,64	30,64
SINAPI-I	3093	FECHADURA DE EMBUTIR PARA PORTA INTERNA, TIPO GORGES (CHAVE GRANDE), MAQUINA 55 MM, MACANETAS ALAVANCA E ROSETAS REDONDAS EM METAL CROMADO - NIVEL SEGURANCA MEDIO - COMPLETA	CJ	50,92	50,92
SINAPI-I	11476	FECHADURA DE EMBUTIR PARA PORTA INTERNA, TIPO GORGES, MAQUINA 55 MM (SOMENTE MAQUINA, SEM ESPELHO E SEM MACANETA) - NIVEL DE SEGURANCA MEDIO	UN	21,94	21,94
SINAPI-I	11484	FECHADURA DE SOBREPOR PARA PORTAO, CAIXA *100* MM, COM CILINDRO, CHAVE SIMPLES, TRINCO LATERAL, EM LATAO OU ACO CROMADO OU POLIDO, COM OU SEM PINTURA - COMPLETA	UN	25,29	25,29
SINAPI-I	38155	FECHADURA DE SOBREPOR PARA PORTAO, COM CHAVE TETRA, CAIXA *100* MM, TRINCO LATERAL, EM LATAO OU ACO CROMADO, PINTADO - COMPLETA	UN	34,47	34,47
SINAPI-I	11468	FECHADURA DE SOBREPOR, CROMADA, COM CILINDRO REDONDO, PARA ARMARIO E GAVETA DE MADEIRA, COM PORTA DE APROXIMADAMENTE 20 MM	UN	7,74	7,74
SINAPI-I	11469	FECHADURA TRADICIONAL DE EMBUTIR, CROMADA, COM CILINDRO, PARA GAVETAS E MOVEIS DE MADEIRA - COM ABINHAS LATERAIS CURVAS, CHAVES COM PROTECAO PLASTICA	UN	9,24	9,24
SINAPI-I	38165	FECHO / FECHADURA COM PUXADOR CONCHA, COM TRANCA TIPO TRAVA, PARA JANELA / PORTA DE CORRER (INCLUI TESTA, FECHADURA, PUXADOR) - COMPLETA	CJ	50,24	50,24
SINAPI-I	11456	FECHO / TRINCO / FERROLHO FIO REDONDO, DE SOBREPOR, 12", EM ACO GALVANIZADO / ZINCADO	UN	11,13	11,13
SINAPI-I	3119	FECHO / TRINCO / FERROLHO FIO REDONDO, DE SOBREPOR, 2", EM ACO GALVANIZADO / ZINCADO	UN	1,65	1,65
SINAPI-I	3122	FECHO / TRINCO / FERROLHO FIO REDONDO, DE SOBREPOR, 4", EM ACO GALVANIZADO / ZINCADO	UN	2,32	2,32
SINAPI-I	3121	FECHO / TRINCO / FERROLHO FIO REDONDO, DE SOBREPOR, 5", EM ACO GALVANIZADO / ZINCADO	UN	3,61	3,61
SINAPI-I	3120	FECHO / TRINCO / FERROLHO FIO REDONDO, DE SOBREPOR, 6", EM ACO GALVANIZADO / ZINCADO	UN	5,69	5,69
SINAPI-I	11455	FECHO / TRINCO / FERROLHO FIO REDONDO, DE SOBREPOR, 8", EM ACO GALVANIZADO / ZINCADO	UN	7,97	7,97
SINAPI-I	3108	FECHO DE EMBUTIR, TIPO UNHA, COMANDO COM ALAVANCA, EM LATAO CROMADO, 22 CM, PARA PORTAS E JANELAS - INCLUI PARAFUSOS	UN	20,03	20,03
SINAPI-I	3105	FECHO DE EMBUTIR, TIPO UNHA, COMANDO COM ALAVANCA, EM LATAO CROMADO, 40 CM, PARA PORTAS E JANELAS - INCLUI PARAFUSOS	UN	31,13	31,13
SINAPI-I	38178	FECHO DE EMBUTIR, TIPO UNHA, COMANDO DESLIZANTE, COM TRAVA, 120 MM, EM LATAO CROMADO	UN	20,34	20,34
SINAPI-I	11458	FECHO DE SEGURANCA, TIPO BATOM, EM LATAO / ZAMAC, CROMADO, PARA PORTAS E JANELAS - INCLUI PARAFUSOS	UN	17,82	17,82
SINAPI-I	42481	FELTRO EM LA DE ROCHA, 1 FACE REVESTIDA COM PAPEL ALUMINIZADO, EM ROLO, DENSIDADE = 32 KG/M3, E=*50* MM (COLETADO CAIXA)	M2	14,04	14,04
SINAPI-I	43458	FERRAMENTAS - FAMILIA ALMOXARIFE - HORISTA (ENCARGOS COMPLEMENTARES - COLETADO CAIXA)	H	0,04	0,04
SINAPI-I	43470	FERRAMENTAS - FAMILIA ALMOXARIFE - MENSALISTA (ENCARGOS COMPLEMENTARES - COLETADO CAIXA)	MES	7,37	7,37
SINAPI-I	43459	FERRAMENTAS - FAMILIA CARPINTEIRO DE FORMAS - HORISTA (ENCARGOS COMPLEMENTARES - COLETADO CAIXA)	H	0,34	0,34
SINAPI-I	43471	FERRAMENTAS - FAMILIA CARPINTEIRO DE FORMAS - MENSALISTA (ENCARGOS COMPLEMENTARES - COLETADO CAIXA)	MES	64,51	64,51
SINAPI-I	43460	FERRAMENTAS - FAMILIA ELETRICISTA - HORISTA (ENCARGOS COMPLEMENTARES - COLETADO CAIXA)	H	0,55	0,55
SINAPI-I	43472	FERRAMENTAS - FAMILIA ELETRICISTA - MENSALISTA (ENCARGOS COMPLEMENTARES - COLETADO CAIXA)	MES	103,89	103,89
SINAPI-I	43461	FERRAMENTAS - FAMILIA ENCANADOR - HORISTA (ENCARGOS COMPLEMENTARES - COLETADO CAIXA)	H	0,24	0,24
SINAPI-I	43473	FERRAMENTAS - FAMILIA ENCANADOR - MENSALISTA (ENCARGOS COMPLEMENTARES - COLETADO CAIXA)	MES	45,78	45,78
SINAPI-I	43463	FERRAMENTAS - FAMILIA ENCARREGADO GERAL - HORISTA (ENCARGOS COMPLEMENTARES - COLETADO CAIXA)	H	0,08	0,08
SINAPI-I	43475	FERRAMENTAS - FAMILIA ENCARREGADO GERAL - MENSALISTA (ENCARGOS COMPLEMENTARES - COLETADO CAIXA)	MES	14,26	14,26
SINAPI-I	43462	FERRAMENTAS - FAMILIA ENGENHEIRO CIVIL - HORISTA (ENCARGOS COMPLEMENTARES - COLETADO CAIXA)	H	0,01	0,01
SINAPI-I	43474	FERRAMENTAS - FAMILIA ENGENHEIRO CIVIL - MENSALISTA (ENCARGOS COMPLEMENTARES - COLETADO CAIXA)	MES	1,45	1,45
SINAPI-I	43464	FERRAMENTAS - FAMILIA OPERADOR ESCAVADEIRA - HORISTA (ENCARGOS COMPLEMENTARES - COLETADO CAIXA)	H	0,01	0,01
SINAPI-I	43476	FERRAMENTAS - FAMILIA OPERADOR ESCAVADEIRA - MENSALISTA (ENCARGOS COMPLEMENTARES - COLETADO CAIXA)	MES	0,01	0,01
SINAPI-I	43465	FERRAMENTAS - FAMILIA PEDREIRO - HORISTA (ENCARGOS COMPLEMENTARES - COLETADO CAIXA)	H	0,50	0,50
SINAPI-I	43477	FERRAMENTAS - FAMILIA PEDREIRO - MENSALISTA (ENCARGOS COMPLEMENTARES - COLETADO CAIXA)	MES	94,89	94,89
SINAPI-I	43466	FERRAMENTAS - FAMILIA PINTOR - HORISTA (ENCARGOS COMPLEMENTARES - COLETADO CAIXA)	H	1,17	1,17
SINAPI-I	43478	FERRAMENTAS - FAMILIA PINTOR - MENSALISTA (ENCARGOS COMPLEMENTARES - COLETADO CAIXA)	MES	220,02	220,02
SINAPI-I	43467	FERRAMENTAS - FAMILIA SERVENTE - HORISTA (ENCARGOS COMPLEMENTARES - COLETADO CAIXA)	H	0,38	0,38
SINAPI-I	43479	FERRAMENTAS - FAMILIA SERVENTE - MENSALISTA (ENCARGOS COMPLEMENTARES - COLETADO CAIXA)	MES	71,29	71,29
SINAPI-I	43468	FERRAMENTAS - FAMILIA SOLDADOR - HORISTA (ENCARGOS COMPLEMENTARES - COLETADO CAIXA)	H	0,84	0,84
SINAPI-I	43480	FERRAMENTAS - FAMILIA SOLDADOR - MENSALISTA (ENCARGOS COMPLEMENTARES - COLETADO CAIXA)	MES	157,85	157,85
SINAPI-I	43469	FERRAMENTAS - FAMILIA TOPOGRAFO - HORISTA (ENCARGOS COMPLEMENTARES - COLETADO CAIXA)	H	0,05	0,05
SINAPI-I	43481	FERRAMENTAS - FAMILIA TOPOGRAFO - MENSALISTA (ENCARGOS COMPLEMENTARES - COLETADO CAIXA)	MES	10,02	10,02
SINAPI-I	11461	FERROLHO / FECHO CHATO, DE SOBREPOR, EM FERRO ZINCADO, REFORCADO, 5", COM PORTA CADEADO, PARA PORTAO, PORTA E JANELA - INCLUI PARAFUSOS	UN	4,52	4,52
SINAPI-I	3106	FERROLHO / FECHO CHATO, DE SOBREPOR, EM FERRO ZINCADO, REFORCADO, 6", COM PORTA CADEADO, PARA PORTAO, PORTA E JANELA - INCLUI PARAFUSOS	UN	3,43	3,43

FONTE	CÓDIGO	DESCRIÇÃO	UNIDADE	DESONERADO	NÃO DESONERADO
SINAPI-I	3107	FERROLHO / FECHO CHATO, EM FERRO ZINCADO, LEVE, 3", COM PORTA CADEADO, PARA PORTAO, PORTA E JANELA - INCLUI PARAFUSOS	UN	2,89	2,89
SINAPI-I	25951	FERTILIZANTE NPK - 10:10:10	KG	1,65	1,65
SINAPI-I	3123	FERTILIZANTE NPK - 4: 14: 8	KG	1,54	1,54
SINAPI-I	38125	FERTILIZANTE ORGANICO COMPOSTO, CLASSE A	KG	0,82	0,82
SINAPI-I	39014	FIBRA DE ACO PARA REFORCO DO CONCRETO, SOLTA, TIPO A-I, FATOR DE FORMA *50* L / D, COMPRIMENTO DE *30* MM E RESISTENCIA A TRACAO DO ACO MAIOR 1000 MPA	KG	5,63	5,63
SINAPI-I	11894	FILTRO ANAEROBIO CILINDRICO CONCRETO PRE MOLDADO 1,20 X 1,50 (DIAMETROXALTURA) PARA 4 A 5 CONTRIBUINTES (NBR 13969)	UN	488,44	488,44
SINAPI-I	39365	FILTRO ANAEROBIO, EM POLIETILENO DE ALTA DENSIDADE (PEAD), CAPACIDADE *1100* LITROS (NBR 13969)	UN	896,57	896,57
SINAPI-I	39366	FILTRO ANAEROBIO, EM POLIETILENO DE ALTA DENSIDADE (PEAD), CAPACIDADE *2800* LITROS (NBR 13969)	UN	2.295,61	2.295,61
SINAPI-I	39367	FILTRO ANAEROBIO, EM POLIETILENO DE ALTA DENSIDADE (PEAD), CAPACIDADE *5000* LITROS (NBR 13969)	UN	3.137,68	3.137,68
SINAPI-I	37394	FINCAPINO CURTO CALIBRE 22 VERMELHO, CARGA MEDIA (ACAO DIRETA)	CENTO	46,64	46,64
SINAPI-I	14146	FINCAPINO LONGO CALIBRE 22, CARGA FORTE (ACAO DIRETA)	CENTO	75,00	75,00
SINAPI-I	38134	FIO COBRE NU DE 150 A 500 MM2, PARA TENSOES DE ATE 600 V	KG	47,24	47,24
SINAPI-I	38132	FIO COBRE NU DE 16 A 35 MM2, PARA TENSOES DE ATE 600 V	KG	48,19	48,19
SINAPI-I	38133	FIO COBRE NU DE 50 A 120 MM2, PARA TENSOES DE ATE 600 V	KG	46,61	46,61
SINAPI-I	938	FIO DE COBRE, SOLIDO, CLASSE 1, ISOLACAO EM PVC/A, ANTICHAMA BWF-B, 450/750V, SECAO NOMINAL 1,5 MM2	M	0,70	0,70
SINAPI-I	937	FIO DE COBRE, SOLIDO, CLASSE 1, ISOLACAO EM PVC/A, ANTICHAMA BWF-B, 450/750V, SECAO NOMINAL 10 MM2	M	4,38	4,38
SINAPI-I	939	FIO DE COBRE, SOLIDO, CLASSE 1, ISOLACAO EM PVC/A, ANTICHAMA BWF-B, 450/750V, SECAO NOMINAL 2,5 MM2	M	1,13	1,13
SINAPI-I	944	FIO DE COBRE, SOLIDO, CLASSE 1, ISOLACAO EM PVC/A, ANTICHAMA BWF-B, 450/750V, SECAO NOMINAL 4 MM2	M	1,93	1,93
SINAPI-I	940	FIO DE COBRE, SOLIDO, CLASSE 1, ISOLACAO EM PVC/A, ANTICHAMA BWF-B, 450/750V, SECAO NOMINAL 6 MM2	M	2,67	2,67
SINAPI-I	936	FIO TELEFONICO EXTERNO (FE) EM ACO COBREADO, ISOLACAO EM PEAD OU PVC ANTI-CHAMA, 2 CONDUTORES	M	0,75	0,75
SINAPI-I	935	FIO TELEFONICO INTERNO (FI) EM COBRE ESTANHADO, ISOLACAO EM PVC ANTICHAMA, 2 CONDUTORES DE 0,6 MM (NBR 9115:2005)	M	0,57	0,57
SINAPI-I	406	FITA ACO INOX PARA CINTAR POSTE, L = 19 MM, E = 0,5 MM (ROLO DE 30M)	UN	55,49	55,49
SINAPI-I	42529	FITA ADESIVA ALUMINIZADA, PARA INSTALACAO DE MANTAS DE SUBCOBERTURA, L = *5* CM	M	0,89	0,89
SINAPI-I	39634	FITA ADESIVA ANTICORROSIVA DE PVC FLEXIVEL, COR PRETA, PARA PROTECAO TUBULACAO, 50 MM X 30 M (L X C), E= *0,25* MM	M	6,23	6,23
SINAPI-I	39701	FITA ADESIVA ASFALTICA ALUMINIZADA MULTIUSO, L = 10 CM, ROLO DE 10 M	UN	64,77	64,77
SINAPI-I	12815	FITA CREPE ROLO DE 25 MM X 50 M	UN	7,05	7,05
SINAPI-I	407	FITA DE ALUMINIO PARA PROTECAO DO CONDUTOR LARGURA 10 MM	KG	53,05	53,05
SINAPI-I	39431	FITA DE PAPEL MICROPERFURADO, 50 X 150 MM, PARA TRATAMENTO DE JUNTAS DE CHAPA DE GESSO PARA DRYWALL	M	0,24	0,24
SINAPI-I	39432	FITA DE PAPEL REFORCADA COM LAMINA DE METAL PARA REFORCO DE CANTOS DE CHAPA DE GESSO PARA DRYWALL	M	3,11	3,11
SINAPI-I	20111	FITA ISOLANTE ADESIVA ANTICHAMA, USO ATE 750 V, EM ROLO DE 19 MM X 20 M	UN	7,40	7,40
SINAPI-I	21127	FITA ISOLANTE ADESIVA ANTICHAMA, USO ATE 750 V, EM ROLO DE 19 MM X 5 M	UN	2,79	2,79
SINAPI-I	404	FITA ISOLANTE DE BORRACHA AUTOFUSAO, USO ATE 69 KV (ALTA TENSAO)	M	1,00	1,00
SINAPI-I	14151	FITA METALICA GRAVADA, L = 17 MM, ROLO DE 25 M, CARGA RECOMENDADA = *120* KGF	UN	53,90	53,90
SINAPI-I	14153	FITA METALICA PERFURADA, L = *18* MM, ROLO DE 30 M, CARGA RECOMENDADA = *30* KGF	UN	60,93	60,93
SINAPI-I	14152	FITA METALICA PERFURADA, L = 17 MM, ROLO DE 30 M, CARGA RECOMENDADA = *19* KGF	UN	46,78	46,78
SINAPI-I	14154	FITA METALICA PERFURADA, L = 25 MM, ROLO DE 30 M, CARGA RECOMENDADA = *222,5* KGF	UN	163,73	163,73
SINAPI-I	42015	FITA PLASTICA ZEBRADA PARA DEMARCACAO DE AREAS, LARGURA = 7 CM, SEM ADESIVO (COLETADO CAIXA)	M	0,07	0,07
SINAPI-I	3146	FITA VEDA ROSCA EM ROLOS DE 18 MM X 10 M (L X C)	UN	3,20	3,20
SINAPI-I	3143	FITA VEDA ROSCA EM ROLOS DE 18 MM X 25 M (L X C)	UN	7,28	7,28
SINAPI-I	3148	FITA VEDA ROSCA EM ROLOS DE 18 MM X 50 M (L X C)	UN	11,80	11,80
SINAPI-I	4310	FIXADOR DE ABA AUTOTRAVANTE PARA TELHA DE FIBROCIMENTO, TIPO CANALETE 90 OU KALHETAO	UN	1,87	1,87
SINAPI-I	4311	FIXADOR DE ABA SIMPLES PARA TELHA DE FIBROCIMENTO, TIPO CANALETA 49 OU KALHETA	UN	1,31	1,31
SINAPI-I	4312	FIXADOR DE ABA SIMPLES PARA TELHA DE FIBROCIMENTO, TIPO CANALETA 90 OU KALHETAO	UN	1,84	1,84
SINAPI-I	11162	FIXADOR DE CAL (SACHE 150 ML)	UN	1,36	1,36
SINAPI-I	13261	FLANELA *30 X 40* CM	UN	1,83	1,83
SINAPI-I	3255	FLANGE PVC, ROSCAVEL SEXTAVADO SEM FUROS 3/4"	UN	5,05	5,05
SINAPI-I	3254	FLANGE PVC, ROSCAVEL, SEXTAVADO, SEM FUROS 3"	UN	82,13	82,13
SINAPI-I	3259	FLANGE PVC, ROSCAVEL, SEXTAVADO, SEM FUROS, 1 1/2"	UN	9,87	9,87
SINAPI-I	3258	FLANGE PVC, ROSCAVEL, SEXTAVADO, SEM FUROS, 1 1/4"	UN	5,96	5,96
SINAPI-I	3251	FLANGE PVC, ROSCAVEL, SEXTAVADO, SEM FUROS, 1/2"	UN	3,51	3,51
SINAPI-I	3256	FLANGE PVC, ROSCAVEL, SEXTAVADO, SEM FUROS, 1"	UN	6,66	6,66
SINAPI-I	3261	FLANGE PVC, ROSCAVEL, SEXTAVADO, SEM FUROS, 2 1/2"	UN	72,63	72,63
SINAPI-I	3260	FLANGE PVC, ROSCAVEL, SEXTAVADO, SEM FUROS, 2"	UN	12,48	12,48
SINAPI-I	3272	FLANGE SEXTAVADO DE FERRO GALVANIZADO, COM ROSCA BSP, DE 1 1/2"	UN	34,14	34,14
SINAPI-I	3265	FLANGE SEXTAVADO DE FERRO GALVANIZADO, COM ROSCA BSP, DE 1 1/4"	UN	27,12	27,12
SINAPI-I	3262	FLANGE SEXTAVADO DE FERRO GALVANIZADO, COM ROSCA BSP, DE 1/2"	UN	11,87	11,87
SINAPI-I	3264	FLANGE SEXTAVADO DE FERRO GALVANIZADO, COM ROSCA BSP, DE 1"	UN	19,50	19,50
SINAPI-I	3267	FLANGE SEXTAVADO DE FERRO GALVANIZADO, COM ROSCA BSP, DE 2 1/2"	UN	63,69	63,69
SINAPI-I	3266	FLANGE SEXTAVADO DE FERRO GALVANIZADO, COM ROSCA BSP, DE 2"	UN	40,52	40,52
SINAPI-I	3263	FLANGE SEXTAVADO DE FERRO GALVANIZADO, COM ROSCA BSP, DE 3/4"	UN	16,22	16,22
SINAPI-I	3268	FLANGE SEXTAVADO DE FERRO GALVANIZADO, COM ROSCA BSP, DE 3"	UN	86,11	86,11
SINAPI-I	3271	FLANGE SEXTAVADO DE FERRO GALVANIZADO, COM ROSCA BSP, DE 4"	UN	127,31	127,31
SINAPI-I	3270	FLANGE SEXTAVADO DE FERRO GALVANIZADO, COM ROSCA BSP, DE 6"	UN	213,90	213,90
SINAPI-I	3275	FORRO COMPOSTO POR PAINEIS DE LA DE VIDRO, REVESTIDOS EM PVC MICROPERFURADO, DE *1250 X 625* MM, ESPESSURA 15 MM (COM COLOCACAO)	M2	66,70	66,70
SINAPI-I	39512	FORRO DE FIBRA MINERAL EM PLACAS DE 1250 X 625 MM, E = 15 MM, BORDA RETA, COM PINTURA ANTIMOFO, APOIADO EM PERFIL DE ACO GALVANIZADO COM 24 MM DE BASE - INSTALADO	M2	76,96	76,96
SINAPI-I	39511	FORRO DE FIBRA MINERAL EM PLACAS DE 625 X 625 MM, E = 15 MM, BORDA RETA, COM PINTURA ANTIMOFO, APOIADO EM PERFIL DE ACO GALVANIZADO COM 24 MM DE BASE - INSTALADO	M2	83,95	83,95
SINAPI-I	39513	FORRO DE FIBRA MINERAL EM PLACAS DE 625 X 625 MM, E = 15/16 MM, BORDA REBAIXADA, COM PINTURA ANTIMOFO, APOIADO EM PERFIL DE ACO GALVANIZADO COM 24 MM DE BASE - INSTALADO	M2	90,04	90,04
SINAPI-I	3286	FORRO DE MADEIRA CEDRINHO OU EQUIVALENTE DA REGIAO, ENCAIXE MACHO/FEMEA COM FRISO, *10 X 1* CM (SEM COLOCACAO)	M2	56,24	56,24
SINAPI-I	3287	FORRO DE MADEIRA CUMARU/IPE CHAMPANHE OU EQUIVALENTE DA REGIAO, ENCAIXE MACHO/FEMEA COM FRISO, *10 X 1* CM (SEM COLOCACAO)	M2	85,00	85,00
SINAPI-I	3283	FORRO DE MADEIRA PINUS OU EQUIVALENTE DA REGIAO, ENCAIXE MACHO/FEMEA COM FRISO, *10 X 1* CM (SEM COLOCACAO)	M2	17,85	17,85
SINAPI-I	11587	FORRO DE PVC LISO, BRANCO, REGUA DE 10 CM, ESPESSURA DE 8 MM A 10 MM (COM COLOCACAO / SEM ESTRUTURA METALICA)	M2	45,73	45,73
SINAPI-I	36225	FORRO DE PVC LISO, BRANCO, REGUA DE 20 CM, ESPESSURA DE 8 MM A 10 MM, COMPRIMENTO 6 M (SEM COLOCACAO)	M2	18,58	18,58
SINAPI-I	36230	FORRO DE PVC, FRISADO, BRANCO, REGUA DE 10 CM, ESPESSURA DE 8 MM A 10 MM E COMPRIMENTO 6 M (SEM COLOCACAO)	M2	13,65	13,65
SINAPI-I	36238	FORRO DE PVC, FRISADO, BRANCO, REGUA DE 20 CM, ESPESSURA DE 8 MM A 10 MM E COMPRIMENTO 6 M (SEM COLOCACAO)	M2	13,34	13,34
SINAPI-I	11887	FOSSA SEPTICA CILINDRICA TIPO "IMHOFF", COM TAMPA, PARA 50 CONTRIBUINTES	UN	2.300,91	2.300,91
SINAPI-I	11883	FOSSA SEPTICA CILINDRICA, TIPO "IMHOFF", COM TAMPA, PARA 100 CONTRIBUINTES	UN	3.382,75	3.382,75
SINAPI-I	11884	FOSSA SEPTICA CILINDRICA, TIPO "IMHOFF", COM TAMPA, PARA 150 CONTRIBUINTES	UN	3.629,39	3.629,39
SINAPI-I	11885	FOSSA SEPTICA CILINDRICA, TIPO "IMHOFF", COM TAMPA, PARA 200 CONTRIBUINTES	UN	4.048,00	4.048,00
SINAPI-I	11886	FOSSA SEPTICA CILINDRICA, TIPO "IMHOFF", COM TAMPA, PARA 30 CONTRIBUINTES	UN	1.304,66	1.304,66
SINAPI-I	11888	FOSSA SEPTICA CILINDRICA, TIPO "IMHOFF", COM TAMPA, PARA 75 CONTRIBUINTES	UN	3.063,85	3.063,85
SINAPI-I	3277	FOSSA SEPTICA CONCRETO PRE MOLDADO PARA 10 CONTRIBUINTES - *90 X 90* CM	UN	516,69	516,69
SINAPI-I	3281	FOSSA SEPTICA CONCRETO PRE MOLDADO PARA 5 CONTRIBUINTES *90 X 70* CM	UN	427,88	427,88
SINAPI-I	39363	FOSSA SEPTICA, SEM FILTRO, PARA 15 A 30 CONTRIBUINTES, CILINDRICA, COM TAMPA, EM POLIETILENO DE ALTA DENSIDADE (PEAD), CAPACIDADE APROXIMADA DE 5500 LITROS (NBR 7229)	UN	3.652,10	3.652,10

FONTE	CÓDIGO	DESCRIÇÃO	UNIDADE	DESONERADO	NÃO DESONERADO
SINAPI-I	39361	FOSSA SEPTICA, SEM FILTRO, PARA 4 A 7 CONTRIBUINTES, CILINDRICA, COM TAMPA, EM POLIETILENO DE ALTA DENSIDADE (PEAD), CAPACIDADE APROXIMADA DE 1100 LITROS (NBR 7229)	UN	939,11	939,11
SINAPI-I	39362	FOSSA SEPTICA, SEM FILTRO, PARA 8 A 14 CONTRIBUINTES, CILINDRICA, COM TAMPA, EM POLIETILENO DE ALTA DENSIDADE (PEAD), CAPACIDADE APROXIMADA DE 3000 LITROS (NBR 7229)	UN	2.889,89	2.889,89
SINAPI-I	39364	FOSSA SEPTICA,SEM FILTRO, PARA 40 A 52 CONTRIBUINTES, CILINDRICA, COM TAMPA, EM POLIETILENO DE ALTA DENSIDADE (PEAD), CAPACIDADE APROXIMADA DE 10000 LITROS (NBR 7229)	UN	8.347,67	8.347,67
SINAPI-I	14576	FRESADORA DE ASFALTO A FRIO SOBRE ESTEIRAS, LARG. FRESAGEM 2,00 M, POT. 410 KW/550 HP	UN	4.308.859,01	4.308.859,01
SINAPI-I	13877	FRESADORA DE ASFALTO A FRIO SOBRE RODAS, LARG. FRESAGEM 1,00 M, POT. 155 KW/208 HP	UN	1.844.558,27	1.844.558,27
SINAPI-I	7307	FUNDO ANTICORROSIVO PARA METAIS FERROSOS (ZARCAO)	L	27,44	27,44
SINAPI-I	38122	FUNDO PREPARADOR ACRILICO BASE AGUA	L	12,12	12,12
SINAPI-I	38633	FURO PARA TORNEIRA OU OUTROS ACESSORIOS EM BANCADA DE MARMORE/ GRANITO OU OUTRO TIPO DE PEDRA NATURAL	UN	7,99	7,99
SINAPI-I	12344	FUSIVEL DIAZED 20 A TAMANHO DII, CAPACIDADE DE INTERRUPCAO DE 50 KA EM VCA E 8 KA EM VCC, TENSAO NOMIMNAL DE 500 V	UN	3,81	3,81
SINAPI-I	12343	FUSIVEL DIAZED 35 A TAMANHO DIII, CAPACIDADE DE INTERRUPCAO DE 50 KA EM VCA E 8 KA EM VCC, TENSAO NOMIMNAL DE 500 V	UN	5,92	5,92
SINAPI-I	3295	FUSIVEL NH *36* A 80 AMPERES, TAMANHO 00, CAPACIDADE DE INTERRUPCAO DE 120 KA, TENSAO NOMIMNAL DE 500 V	UN	20,67	20,67
SINAPI-I	3302	FUSIVEL NH 100 A TAMANHO 00, CAPACIDADE DE INTERRUPCAO DE 120 KA, TENSAO NOMIMNAL DE 500 V	UN	21,61	21,61
SINAPI-I	3297	FUSIVEL NH 125 A TAMANHO 00, CAPACIDADE DE INTERRUPCAO DE 120 KA, TENSAO NOMIMNAL DE 500 V	UN	23,06	23,06
SINAPI-I	3294	FUSIVEL NH 160 A TAMANHO 00, CAPACIDADE DE INTERRUPCAO DE 120 KA, TENSAO NOMIMNAL DE 500 V	UN	23,42	23,42
SINAPI-I	3292	FUSIVEL NH 20 A TAMANHO 000, CAPACIDADE DE INTERRUPCAO DE 120 KA, TENSAO NOMIMNAL DE 500 V	UN	22,00	22,00
SINAPI-I	3298	FUSIVEL NH 200 A 250 AMPERES, TAMANHO 1, CAPACIDADE DE INTERRUPCAO DE 120 KA, TENSAO NOMIMNAL DE 500 V	UN	51,56	51,56
SINAPI-I	11596	GABIAO TIPO CAIXA, MALHA HEXAGONAL 8 X 10 CM (ZN/AL), FIO 2,7 MM, DIMENSOES 2,0 X 1,0 X 0,5 M (C X L X A)	UN	313,69	313,69
SINAPI-I	34802	GABIAO MANTA (COLCHAO) MALHA HEXAGONAL 6 X 8 CM (ZN/AL REVESTIDO COM POLIMERO), DIMENSOES 4,0 X 2,0 X 0,17 M (C X L X A) FIO 2 MM	UN	861,49	861,49
SINAPI-I	11588	GABIAO MANTA (COLCHAO) MALHA HEXAGONAL 6 X 8 CM (ZN/AL REVESTIDO COM POLIMERO), FIO 2 MM, DIMENSOES 4,0 X 2,0 X 0,23 M (C X L X A)	UN	929,41	929,41
SINAPI-I	34383	GABIAO MANTA (COLCHAO) MALHA HEXAGONAL 6 X 8 CM (ZN/AL REVESTIDO COM POLIMERO), FIO 2 MM, DIMENSOES 4,0 X 2,0 X 0,3 M (C X L X A)	UN	1.022,42	1.022,42
SINAPI-I	40451	GABIAO MANTA (COLCHAO) MALHA HEXAGONAL 6 X 8 CM (ZN/AL REVESTIDO COM POLIMERO), FIO 2,0 MM, DIMENSOES 5,0 X 2,0 X 0,17 M (C X L X A)	M2	82,64	82,64
SINAPI-I	40453	GABIAO MANTA (COLCHAO) MALHA HEXAGONAL 6 X 8 CM (ZN/AL REVESTIDO COM POLIMERO), FIO 2,0 MM, DIMENSOES 5,0 X 2,0 X 0,23 M (C X L X A)	M2	89,42	89,42
SINAPI-I	40452	GABIAO MANTA (COLCHAO) MALHA HEXAGONAL 6 X 8 CM (ZN/AL REVESTIDO COM POLIMERO), FIO 2,0 MM, DIMENSOES 5,0 X 2,0 X 0,30 M (C X L X A)	M2	98,08	98,08
SINAPI-I	11594	GABIAO SACO MALHA HEXAGONAL 8 X 10 CM (ZN/AL REVESTIDO COM POLIMERO), FIO 2,4 MM, DIMENSOES 3,0 X 0,65 M	UN	296,23	296,23
SINAPI-I	3311	GABIAO SACO MALHA HEXAGONAL 8 X 10 CM (ZN/AL REVESTIDO COM POLIMERO), FIO 2,4 MM, H = 0,65 M	M3	296,23	296,23
SINAPI-I	11599	GABIAO SACO MALHA HEXAGONAL 8 X 10 CM (ZN/AL), FIO 2,7 MM, DIMENSOES 4,0 X 0,65 M	UN	393,95	393,95
SINAPI-I	11593	GABIAO TIPO CAIXA MALHA HEXAGONAL 8 X 10 CM (ZN/AL REVESTIDO COM POLIMERO), FIO 2,4 MM, DIMENSOES 2,0 X 1,0 X 1,0 M (C X L X A)	UN	552,29	552,29
SINAPI-I	3314	GABIAO TIPO CAIXA MALHA HEXAGONAL 8 X 10 CM (ZN/AL REVESTIDO COM POLIMERO), FIO 2,4 MM, H = 0,50 M	M3	395,00	395,00
SINAPI-I	11597	GABIAO TIPO CAIXA MALHA HEXAGONAL 8 X 10 CM (ZN/AL), FIO 2,7 MM, DIMENSOES 2,0 X 1,0 X 1,0 M (C X L X A)	UN	459,34	459,34
SINAPI-I	3309	GABIAO TIPO CAIXA MALHA HEXAGONAL 8 X 10 CM (ZN/AL), FIO 2,7 MM, H = 0,50 M	M3	313,69	313,69
SINAPI-I	34612	GABIAO TIPO CAIXA PARA SOLO REFORCADO, MALHA HEXAGONAL DE DUPLA TORCAO 8 X 10 CM (ZN/AL REVESTIDO COM POLIMERO), FIO 2,7 MM, DIMENSOES 2,0 X 1,0 X 0,5 M, COM CAUDA DE 3,0 M	UN	568,12	568,12
SINAPI-I	34635	GABIAO TIPO CAIXA PARA SOLO REFORCADO, MALHA HEXAGONAL DE DUPLA TORCAO 8 X 10 CM (ZN/AL REVESTIDO COM POLIMERO), FIO 2,7 MM, DIMENSOES 2,0 X 1,0 X 1,0 M, COM CAUDA DE 3,0 M	UN	730,58	730,58
SINAPI-I	34633	GABIAO TIPO CAIXA PARA SOLO REFORCADO, MALHA HEXAGONAL DE DUPLA TORCAO 8 X 10 CM (ZN/AL REVESTIDO COM POLIMERO), FIO 2,7 MM, DIMENSOES 2,0 X 1,0 X 1,0 M, COM CAUDA DE 4,0 M	UN	805,29	805,29
SINAPI-I	40440	GABIAO TIPO CAIXA PARA SOLO REFORCADO, MALHA HEXAGONAL 8 X 10 CM (ZN/AL REVESTIDO COM POLIMERO), FIO 2,7 MM, DIMENSOES 2,0 X 1,0 X 0,5 M, COM CAUDA DE 4,0 M	M3	411,43	411,43
SINAPI-I	40441	GABIAO TIPO CAIXA PARA SOLO REFORCADO, MALHA HEXAGONAL 8 X 10 CM (ZN/AL REVESTIDO COM POLIMERO), FIO 2,7 MM, DIMENSOES 2,0 X 1,0 X 1,0 M, COM CAUDA DE 4,0 M	M3	262,68	262,68
SINAPI-I	40449	GABIAO TIPO CAIXA TRAPEZOIDAL, MALHA HEXAGONAL 10 X 12 CM (ZN/AL REVESTIDO COM POLIMERO) FIO 2,7 MM, FACE COM 65 GRAUS, COM GEOSSINTETICO, DIMENSOES 2,0 X 1,5 X 1,0 M (C X L X A)	M3	220,82	220,82
SINAPI-I	34800	GABIAO TIPO CAIXA, MALHA HEXAGONAL 8 X 10 CM (ZN/AL REVESTIDO COM POLIMERO), FIO DE 2,4 MM, DIMENSOES 2,0 x 1,0 x 1,0 M (C X L X A)	M3	276,14	276,14
SINAPI-I	11592	GABIAO TIPO CAIXA, MALHA HEXAGONAL 8 X 10 CM (ZN/AL REVESTIDO COM POLIMERO), FIO 2,4 MM, DIMENSOES 2,0 X 1,0 X 0,5 M (C X L X A)	UN	395,00	395,00
SINAPI-I	40438	GABIAO TIPO CAIXA, MALHA HEXAGONAL 8 X 10 CM (ZN/AL), FIO DE 2,7 MM, DIMENSOES 2,0 X 1,0 X 1,0 M (C X L X A)	M3	183,97	183,97
SINAPI-I	40436	GABIAO TIPO CAIXA, MALHA HEXAGONAL 8 X 10 CM (ZN/AL), FIO DE 2,7 MM, DIMENSOES 5,0 X 1,0 X 1,0 M (C X L X A)	M3	229,40	229,40
SINAPI-I	4315	GANCHO CHATO EM FERRO GALVANIZADO, L = 110 MM, RECOBRIMENTO = 100MM, SECAO 1/8 X 1/2" (3 MM X 12 MM), PARA FIXAR TELHA DE FIBROCIMENTO ONDULADA	UN	1,35	1,35
SINAPI-I	42482	GANCHO L COM ROSCA, PARA FIXAR TELHA EM MADEIRA, 1/4" X 350 MM (COLETADO CAIXA)	UN	1,80	1,80
SINAPI-I	402	GANCHO OLHAL EM ACO GALVANIZADO, ESPESSURA 16MM, ABERTURA 21MM	UN	9,04	9,04
SINAPI-I	4226	GAS DE COZINHA - GLP	KG	5,45	5,45
SINAPI-I	4222	GASOLINA COMUM	L	4,27	4,27
SINAPI-I	34804	GEOGRELHA TECIDA COM FILAMENTOS DE POLIESTER + PVC, RESISTENCIA LONGITUDINAL: 90 KN/M, RESISTENCIA TRANSVERSAL: 30 KN/M, ALONGAMENTO = 12 POR CENTO	M2	33,34	33,34
SINAPI-I	4013	GEOTEXTIL NAO TECIDO AGULHADO DE FILAMENTOS CONTINUOS 100% POLIESTER, RESITENCIA A TRACAO = 09 KN/M	M2	4,57	4,57
SINAPI-I	4011	GEOTEXTIL NAO TECIDO AGULHADO DE FILAMENTOS CONTINUOS 100% POLIESTER, RESITENCIA A TRACAO = 10 KN/M	M2	5,10	5,10
SINAPI-I	4021	GEOTEXTIL NAO TECIDO AGULHADO DE FILAMENTOS CONTINUOS 100% POLIESTER, RESITENCIA A TRACAO = 14 KN/M	M2	6,36	6,36
SINAPI-I	4019	GEOTEXTIL NAO TECIDO AGULHADO DE FILAMENTOS CONTINUOS 100% POLIESTER, RESITENCIA A TRACAO = 16 KN/M	M2	7,64	7,64
SINAPI-I	4012	GEOTEXTIL NAO TECIDO AGULHADO DE FILAMENTOS CONTINUOS 100% POLIESTER, RESITENCIA A TRACAO = 21 KN/M	M2	10,23	10,23
SINAPI-I	4020	GEOTEXTIL NAO TECIDO AGULHADO DE FILAMENTOS CONTINUOS 100% POLIESTER, RESITENCIA A TRACAO = 26 KN/M	M2	12,82	12,82
SINAPI-I	4018	GEOTEXTIL NAO TECIDO AGULHADO DE FILAMENTOS CONTINUOS 100% POLIESTER, RESITENCIA A TRACAO = 31 KN/M	M2	15,35	15,35
SINAPI-I	36498	GERADOR PORTATIL MONOFASICO, POTENCIA 5500 VA, MOTOR A GASOLINA, POTENCIA DO MOTOR 13 CV	UN	3.385,02	3.385,02
SINAPI-I	12872	GESSEIRO	H	14,73	17,05
SINAPI-I	41075	GESSEIRO (MENSALISTA)	MES	2.614,92	3.027,48
SINAPI-I	3315	GESSO EM PO PARA REVESTIMENTOS/MOLDURAS/SANCAS	KG	0,61	0,61
SINAPI-I	36870	GESSO PROJETADO	KG	0,60	0,60
SINAPI-I	5092	GONZO DE EMBUTIR, EM LATAO / ZAMAC, *20 X 48* MM, PARA JANELA BASCULANTE / PIVOTANTE - INCLUI PARAFUSOS	PAR	12,78	12,78
SINAPI-I	11462	GONZO DE SOBREPOR, EM LATAO / ZAMAC, PARA JANELA PIVOTANTE - INCLUI PARAFUSOS	PAR	13,07	13,07
SINAPI-I	36529	GRADE DE DISCOS COM CONTROLE REMOTO, REBOCAVEL, COM 24 DISCOS 24" X 6 MM, COM PNEUS PARA TRANSPORTE	UN	33.900,67	33.900,67
SINAPI-I	3318	GRADE DE DISCOS MECANICA 20X24" COM 20 DISCOS 24" X 6MM COM PNEUS PARA TRANSPORTE	UN	26.578,13	26.578,13
SINAPI-I	3324	GRAMA BATATAIS EM PLACAS, SEM PLANTIO	M2	4,96	4,96
SINAPI-I	3322	GRAMA ESMERALDA OU SAO CARLOS OU CURITIBANA, EM PLACAS, SEM PLANTIO	M2	6,95	6,95
SINAPI-I	5076	GRAMPO DE ACO POLIDO 1 " X 9	KG	10,89	10,89
SINAPI-I	5077	GRAMPO DE ACO POLIDO 7/8 " X 9	KG	12,03	12,03
SINAPI-I	11837	GRAMPO LINHA VIVA DE LATAO ESTANHADO, DIAMETRO DO CONDUTOR PRINCIPAL DE 10 A 120 MM2, DIAMETRO DA DERIVACAO DE 10 A 70 MM2	UN	33,31	33,31
SINAPI-I	38055	GRAMPO METALICO TIPO OLHAL PARA HASTE DE ATERRAMENTO DE 1/2'', CONDUTOR DE *10* A 50 MM2	UN	3,02	3,02
SINAPI-I	415	GRAMPO METALICO TIPO OLHAL PARA HASTE DE ATERRAMENTO DE 1'', CONDUTOR DE *10* A 50 MM2	UN	13,66	13,66
SINAPI-I	416	GRAMPO METALICO TIPO OLHAL PARA HASTE DE ATERRAMENTO DE 3/4'', CONDUTOR DE *10* A 50 MM2	UN	5,00	5,00
SINAPI-I	425	GRAMPO METALICO TIPO OLHAL PARA HASTE DE ATERRAMENTO DE 5/8'', CONDUTOR DE *10* A 50 MM2	UN	3,10	3,10
SINAPI-I	426	GRAMPO METALICO TIPO U PARA HASTE DE ATERRAMENTO DE ATE 3/4'', CONDUTOR DE 10 A 25 MM2	UN	17,07	17,07
SINAPI-I	38056	GRAMPO METALICO TIPO U PARA HASTE DE ATERRAMENTO DE ATE 5/8'', CONDUTOR DE 10 A 25 MM2	UN	16,67	16,67

FONTE	CÓDIGO	DESCRIÇÃO	UNIDADE	DESONERADO	NÃO DESONERADO
SINAPI-I	1564	GRAMPO PARALELO METALICO PARA CABO DE 6 A 50 MM2, COM 2 PARAFUSOS	UN	6,36	6,36
SINAPI-I	11032	GRAMPO U DE 5/8 " N8 EM FERRO GALVANIZADO	UN	7,64	7,64
SINAPI-I	36786	GRANALHA DE ACO, ANGULAR (GRIT), PARA JATEAMENTO, PENEIRA 0,117 A 1,00 MM, (SAE G-40 A G-80)	SC25KG	128,39	128,39
SINAPI-I	36785	GRANALHA DE ACO, ANGULAR (GRIT), PARA JATEAMENTO, PENEIRA 1,41 A 1,19 MM (SAE G16)	SC25KG	111,57	111,57
SINAPI-I	36782	GRANALHA DE ACO, ESFERICA (SHOT), PARA JATEAMENTO, PENEIRA 0,40 A 1,00 MM (SAE S-170 A S-280)	SC25KG	133,17	133,17
SINAPI-I	25930	GRANALHA DE ACO, ESFERICA (SHOT), PARA JATEAMENTO, PENEIRA 1,19 A 1,00 MM (SAE S390)	SC25KG	150,00	150,00
SINAPI-I	4824	GRANILHA/ GRANA/ PEDRISCO OU AGREGADO EM MARMORE/ GRANITO/ QUARTZO E CALCARIO, PRETO, CINZA, PALHA OU BRANCO	KG	0,21	0,21
SINAPI-I	11795	GRANITO PARA BANCADA, POLIDO, TIPO ANDORINHA/ QUARTZ/ CASTELO/ CORUMBA OU OUTROS EQUIVALENTES DA REGIAO, E= *2,5* CM	M2	494,33	494,33
SINAPI-I	134	GRAUTE CIMENTICIO PARA USO GERAL	KG	1,00	1,00
SINAPI-I	4229	GRAXA LUBRIFICANTE	KG	20,92	20,92
SINAPI-I	11244	GRELHA FOFO ARTICULADA, CARGA MAXIMA 1,5 T, *300 X 1000* MM, E= *15* MM	UN	135,30	135,30
SINAPI-I	11245	GRELHA FOFO SIMPLES COM REQUADRO, CARGA MAXIMA 12,5 T, *300 X 1000* MM, E= *15* MM, AREA ESTACIONAMENTO CARRO PASSEIO	UN	187,15	187,15
SINAPI-I	11235	GRELHA FOFO SIMPLES COM REQUADRO, CARGA MAXIMA 1,5 T, 150 X 1000 MM, E= *15* MM	UN	103,25	103,25
SINAPI-I	11236	GRELHA FOFO SIMPLES COM REQUADRO, CARGA MAXIMA 1,5 T, 200 X 1000 MM, E= *15* MM	UN	131,22	131,22
SINAPI-I	11731	GRELHA PVC BRANCA QUADRADA, 150 X 150 MM	UN	4,03	4,03
SINAPI-I	11732	GRELHA PVC CROMADA REDONDA, 150 MM	UN	20,47	20,47
SINAPI-I	36494	GRUA ASCENCIONAL, LANCA DE 30 M, CAPACIDADE DE 1,0 T A 30 M, ALTURA ATE 39 M	UN	377.809,08	377.809,08
SINAPI-I	36493	GRUA ASCENCIONAL, LANCA DE 42 M, CAPACIDADE DE 1,5 T A 30 M, ALTURA ATE 39 M	UN	428.042,35	428.042,35
SINAPI-I	36492	GRUA ASCENCIONAL, LANCA DE 50 M, CAPACIDADE DE 2,33 T A 30 M, ALTURA ATE 48 M	UN	795.140,35	795.140,35
SINAPI-I	13333	GRUPO DE SOLDAGEM C/ GERADOR A DIESEL 60 CV PARA SOLDA ELETRICA, SOBRE 04 RODAS, COM MOTOR 4 CILINDROS	UN	93.739,07	93.739,07
SINAPI-I	13533	GRUPO DE SOLDAGEM COM GERADOR A DIESEL 30 CV, PARA SOLDA ELETRICA, SOBRE DUAS RODAS	UN	83.792,31	83.792,31
SINAPI-I	36499	GRUPO GERADOR A GASOLINA, POTENCIA NOMINAL 2,2 KW, TENSAO DE SAIDA 110/220 V, MOTOR POTENCIA 6,5 HP	UN	1.827,91	1.827,91
SINAPI-I	39585	GRUPO GERADOR DIESEL, COM CARENAGEM, POTENCIA STANDART ENTRE 100 E 110 KVA, VELOCIDADE DE 1800 RPM, FREQUENCIA DE 60 HZ	UN	60.527,31	60.527,31
SINAPI-I	39586	GRUPO GERADOR DIESEL, COM CARENAGEM, POTENCIA STANDART ENTRE 140 E 150 KVA, VELOCIDADE DE 1800 RPM, FREQUENCIA DE 60 HZ	UN	70.994,44	70.994,44
SINAPI-I	39587	GRUPO GERADOR DIESEL, COM CARENAGEM, POTENCIA STANDART ENTRE 210 E 220 KVA, VELOCIDADE DE 1800 RPM, FREQUENCIA DE 60 HZ	UN	86.467,59	86.467,59
SINAPI-I	39588	GRUPO GERADOR DIESEL, COM CARENAGEM, POTENCIA STANDART ENTRE 250 E 260 KVA, VELOCIDADE DE 1800 RPM, FREQUENCIA DE 60 HZ	UN	100.120,36	100.120,36
SINAPI-I	39584	GRUPO GERADOR DIESEL, COM CARENAGEM, POTENCIA STANDART ENTRE 50 E 55 KVA, VELOCIDADE DE 1800 RPM, FREQUENCIA DE 60 HZ	UN	53.901,16	53.901,16
SINAPI-I	39590	GRUPO GERADOR DIESEL, SEM CARENAGEM, POTENCIA STANDART ENTRE 100 E 110 KVA, VELOCIDADE DE 1800 RPM, FREQUENCIA DE 60 HZ	UN	52.608,70	52.608,70
SINAPI-I	39592	GRUPO GERADOR DIESEL, SEM CARENAGEM, POTENCIA STANDART ENTRE 210 E 220 KVA, VELOCIDADE DE 1800 RPM, FREQUENCIA DE 60 HZ	UN	75.599,97	75.599,97
SINAPI-I	39593	GRUPO GERADOR DIESEL, SEM CARENAGEM, POTENCIA STANDART ENTRE 250 E 260 KVA, VELOCIDADE DE 1800 RPM, FREQUENCIA DE 60 HZ	UN	86.467,59	86.467,59
SINAPI-I	14254	GRUPO GERADOR DIESEL, SEM CARENAGEM, POTENCIA STANDART ENTRE 80 E 90 KVA, VELOCIDADE DE 1800 RPM, FREQUENCIA DE 60 HZ	UN	49.150,00	49.150,00
SINAPI-I	25987	GRUPO GERADOR ESTACIONARIO SILENCIADO, POTENCIA 50 KVA, MOTOR DIESEL	UN	41.044,17	41.044,17
SINAPI-I	25019	GRUPO GERADOR ESTACIONARIO, MOTOR DIESEL POTENCIA 170 KVA	UN	70.354,29	70.354,29
SINAPI-I	36501	GRUPO GERADOR ESTACIONARIO, POTENCIA 150 KVA, MOTOR DIESEL	UN	62.639,57	62.639,57
SINAPI-I	25986	GRUPO GERADOR ESTACIONARIO, SILENCIADO, POTENCIA 180 KVA, MOTOR DIESEL	UN	75.304,76	75.304,76
SINAPI-I	36500	GRUPO GERADOR REBOCAVEL, POTENCIA *66* KVA, MOTOR A DIESEL	UN	44.265,67	44.265,67
SINAPI-I	20017	GUARNICAO/ ALIZAR/ VISTA MACICA, E= *1* CM, L= *4,5* CM, EM CEDRINHO/ ANGELIM COMERCIAL/ EUCALIPTO/ CURUPIXA/ PEROBA/ CUMARU OU EQUIVALENTE DA REGIAO	M	3,30	3,30
SINAPI-I	20007	GUARNICAO/ ALIZAR/ VISTA MACICA, E= *1* CM, L= *4,5* CM, EM PINUS/ TAUARI/ VIROLA OU EQUIVALENTE DA REGIAO	M	2,53	2,53
SINAPI-I	39836	GUARNICAO/ALIZAR/VISTA, E = *1,3* CM, L = *5,0* CM HASTE REGULAVEL = *35* MM, EM MDF/PVC WOOD/ POLIESTIRENO OU MADEIRA LAMINADA, PRIMER BRANCO	JG	181,47	181,47
SINAPI-I	39830	GUARNICAO/ALIZAR/VISTA, E = *1,3* CM, L = *7,0* CM, EM POLIESTIRENO, BRANCO	JG	206,97	206,97
SINAPI-I	39831	GUARNICAO/ALIZAR/VISTA, E = *1,5* CM, L = *5,0* CM, EM POLIESTIRENO, BRANCO	JG	206,53	206,53
SINAPI-I	36888	GUARNICAO/MOLDURA DE ACABAMENTO PARA ESQUADRIA DE ALUMINIO ANODIZADO NATURAL, PARA 1 FACE	M	6,20	6,20
SINAPI-I	40527	GUINCHO DE ALAVANCA MANUAL, CAPACIDADE DE 1,6 T, COM 20 M DE CABO DE ACO (AQUISICAO)	UN	2.480,13	2.480,13
SINAPI-I	36497	GUINCHO DE ALAVANCA MANUAL, CAPACIDADE 3,2 T COM 20 M DE CABO DE ACO DIAMETRO 16,3 MM	UN	2.831,33	2.831,33
SINAPI-I	36487	GUINCHO ELETRICO DE COLUNA, CAPACIDADE 400 KG, COM MOTO FREIO, MOTOR TRIFASICO DE 1,25 CV	UN	4.929,78	4.929,78
SINAPI-I	25952	GUINDASTE HIDRAULICO AUTOPROPELIDO, COM LANCA TELESCOPICA 28,80 M, CAPACIDADE MAXIMA 30 T, POTENCIA 97 KW, TRACAO 4 X 4	UN	660.657,27	660.657,27
SINAPI-I	25954	GUINDASTE HIDRAULICO AUTOPROPELIDO, COM LANCA TELESCOPICA 40 M, CAPACIDADE MAXIMA 60 T, POTENCIA 260 KW, TRACAO 6 X 6	UN	1.270.494,75	1.270.494,75
SINAPI-I	25953	GUINDASTE HIDRAULICO AUTOPROPELIDO, COM LANCA TELESCOPICA 50 M, CAPACIDADE MAXIMA 100 T, POTENCIA 350 KW, TRACAO 10 X 6	UN	2.159.841,08	2.159.841,08
SINAPI-I	37776	GUINDAUTO HIDRAULICO, CAPACIDADE MAXIMA DE CARGA 10000 KG, MOMENTO MAXIMO DE CARGA 23 TM , ALCANCE MAXIMO HORIZONTAL 11,80 M, PARA MONTAGEM SOBRE CHASSI DE CAMINHAO PBT MINIMO 15000 KG (INCLUI MONTAGEM, NAO INCLUI CAMINHAO)	UN	132.370,65	132.370,65
SINAPI-I	37775	GUINDAUTO HIDRAULICO, CAPACIDADE MAXIMA DE CARGA 14340 KG, MOMENTO MAXIMO DE CARGA 42,3 TM, ALCANCE MAXIMO HORIZONTAL 16,80 M, PARA MONTAGEM SOBRE CHASSI DE CAMINHAO PBT MINIMO 23000 KG (INCLUI MONTAGEM, NAO INCLUI CAMINHAO)	UN	208.493,79	208.493,79
SINAPI-I	36491	GUINDAUTO HIDRAULICO, CAPACIDADE MAXIMA DE CARGA 30000 KG, MOMENTO MAXIMO DE CARGA 92,2 TM , ALCANCE MAXIMO HORIZONTAL 22,00 M, PARA MONTAGEM SOBRE CHASSI DE CAMINHAO PBT MINIMO 30000 KG (INCLUI MONTAGEM, NAO INCLUI CAMINHAO)	UN	772.114,39	772.114,39
SINAPI-I	10712	GUINDAUTO HIDRAULICO, CAPACIDADE MAXIMA DE CARGA 3300 KG, MOMENTO MAXIMO DE CARGA 5,8 TM , ALCANCE MAXIMO HORIZONTAL 7,60 M, PARA MONTAGEM SOBRE CHASSI DE CAMINHAO PBT MINIMO 8000 KG (INCLUI MONTAGEM, NAO INCLUI CAMINHAO)	UN	52.123,44	52.123,44
SINAPI-I	3363	GUINDAUTO HIDRAULICO, CAPACIDADE MAXIMA DE CARGA 6200 KG, MOMENTO MAXIMO DE CARGA 11,7 TM , ALCANCE MAXIMO HORIZONTAL 9,70 M, PARA MONTAGEM SOBRE CHASSI DE CAMINHAO PBT MINIMO 13000 KG (INCLUI MONTAGEM, NAO INCLUI CAMINHAO)	UN	73.316,50	73.316,50
SINAPI-I	3365	GUINDAUTO HIDRAULICO, CAPACIDADE MAXIMA DE CARGA 8500 KG, MOMENTO MAXIMO DE CARGA 30,4 TM , ALCANCE MAXIMO HORIZONTAL 14,30 M, PARA MONTAGEM SOBRE CHASSI DE CAMINHAO PBT MINIMO 23000 KG (INCLUI MONTAGEM, NAO INCLUI CAMINHAO)	UN	171.377,31	171.377,31
SINAPI-I	7569	HASTE ANCORA EM ACO GALVANIZADO, DIMENSOES 16 MM X 2000 MM	UN	42,25	42,25
SINAPI-I	34349	HASTE DE ACO GALVANIZADO PARA FIXACAO DE CONCERTINA 2 "/3 M	UN	16,02	16,02
SINAPI-I	11991	HASTE DE ATERRAMENTO EM ACO GALVANIZADO TIPO CANTONEIRA COM 2,00 M DE COMPRIMENTO, 25 X 25 MM E CHAPA DE 3/16"	UN	37,94	37,94
SINAPI-I	20062	HASTE METALICA PARA FIXACAO DE CALHA PLUVIAL, ZINCADA, DOBRADA 90 GRAUS	UN	11,43	11,43
SINAPI-I	11029	HASTE RETA PARA GANCHO DE FERRO GALVANIZADO, COM ROSCA 1/4 " X 30 CM PARA FIXACAO DE TELHA METALICA, INCLUI PORCA E ARRUELAS DE VEDACAO	CJ	1,17	1,17
SINAPI-I	4316	HASTE RETA PARA GANCHO DE FERRO GALVANIZADO, COM ROSCA 1/4 " X 40 CM PARA FIXACAO DE TELHA DE FIBROCIMENTO, INCLUI PORCA SEXTAVADA DE ZINCO	UN	1,18	1,18
SINAPI-I	4313	HASTE RETA PARA GANCHO DE FERRO GALVANIZADO, COM ROSCA 5/16" X 35 CM PARA FIXACAO DE TELHA DE FIBROCIMENTO, INCLUI PORCA E ARRUELAS DE VEDACAO	CJ	1,69	1,69
SINAPI-I	4317	HASTE RETA PARA GANCHO DE FERRO GALVANIZADO, COM ROSCA 5/16" X 40 CM PARA FIXACAO DE TELHA DE FIBROCIMENTO, INCLUI PORCA SEXTAVADA DE ZINCO	UN	1,93	1,93
SINAPI-I	4314	HASTE RETA PARA GANCHO DE FERRO GALVANIZADO, COM ROSCA 5/16" X 45 CM PARA FIXACAO DE TELHA DE FIBROCIMENTO, INCLUI PORCA E ARRUELAS DE VEDACAO	CJ	2,26	2,26
SINAPI-I	10561	HEXAMETAFOSFATO DE SODIO	KG	0,53	0,53

FONTE	CÓDIGO	DESCRIÇÃO	UNIDADE	DESONERADO	NÃO DESONERADO
SINAPI-I	10921	HIDRANTE DE COLUNA COMPLETO, EM FERRO FUNDIDO, DN = 100 MM, COM REGISTRO, CUNHA DE BORRACHA, CURVA DESSIMETRICA, EXTREMIDADE E TAMPAS (INCLUI KIT FIXACAO)	UN	3.323,10	3.323,10
SINAPI-I	10922	HIDRANTE DE COLUNA COMPLETO, EM FERRO FUNDIDO, DN = 75 MM, COM REGISTRO, CUNHA DE BORRACHA, CURVA DESSIMETRICA, EXTREMIDADE E TAMPAS (INCLUI KIT FIXACAO)	UN	3.009,98	3.009,98
SINAPI-I	10923	HIDRANTE SUBTERRANEO, EM FERRO FUNDIDO, COM CURVA CURTA E CAIXA, DN 75 MM	UN	1.779,02	1.779,02
SINAPI-I	10924	HIDRANTE SUBTERRANEO, EM FERRO FUNDIDO, COM CURVA LONGA E CAIXA, DN 75 MM	UN	1.873,66	1.873,66
SINAPI-I	37772	HIDROJATEADORA PARA DESOBSTRUCAO DE REDES E GALERIAS, TANQUE 7000 L, BOMBA TRIPLEX 120 KGF/CM2 128 L/MIN (INCLUI MONTAGEM, NAO INCLUI CAMINHAO)	UN	114.526,71	114.526,71
SINAPI-I	37771	HIDROJATEADORA PARA DESOBSTRUCAO DE REDES E GALERIAS, TANQUE 7000 L, BOMBA TRIPLEX 140 KGF/CM2 260 L/MIN ALIMENTADA POR MOTOR INDEPENDENTE A DIESEL POTENCIA 125 CV (INCLUI MONTAGEM, NAO INCLUI CAMINHAO)	UN	121.838,18	121.838,18
SINAPI-I	12770	HIDROMETRO MULTIJATO, VAZAO MAXIMA DE 10,0 M3/H, DE 1"	UN	751,71	751,71
SINAPI-I	12772	HIDROMETRO MULTIJATO, VAZAO MAXIMA DE 20,0 M3/H, DE 1 1/2"	UN	1.249,32	1.249,32
SINAPI-I	12768	HIDROMETRO MULTIJATO, VAZAO MAXIMA DE 30,0 M3/H, DE 2"	UN	1.757,52	1.757,52
SINAPI-I	12775	HIDROMETRO MULTIJATO, VAZAO MAXIMA DE 7,0 M3/H, DE 1"	UN	550,54	550,54
SINAPI-I	12769	HIDROMETRO UNIJATO, VAZAO MAXIMA DE 1,5 M3/H, DE 1/2"	UN	143,99	143,99
SINAPI-I	12773	HIDROMETRO UNIJATO, VAZAO MAXIMA DE 3,0 M3/H, DE 1/2"	UN	154,57	154,57
SINAPI-I	12774	HIDROMETRO UNIJATO, VAZAO MAXIMA DE 5,0 M3/H, DE 3/4"	UN	190,57	190,57
SINAPI-I	12776	HIDROMETRO WOLTMANN, VAZAO MAXIMA DE 50,0 M3/H, DE 2"	UN	2.837,45	2.837,45
SINAPI-I	12777	HIDROMETRO WOLTMANN, VAZAO MAXIMA DE 80,0 M3/H, DE 3"	UN	3.705,62	3.705,62
SINAPI-I	3391	IGNITOR PARA LAMPADA DE VAPOR DE SODIO / VAPOR METALICO ATE 2000 W, TENSAO DE PULSO ENTRE 600 A 750 V	UN	41,44	41,44
SINAPI-I	3389	IGNITOR PARA LAMPADA DE VAPOR DE SODIO / VAPOR METALICO ATE 400 W, TENSAO DE PULSO ENTRE 3000 A 4500 V	UN	21,50	21,50
SINAPI-I	3390	IGNITOR PARA LAMPADA DE VAPOR DE SODIO / VAPOR METALICO ATE 400 W, TENSAO DE PULSO ENTRE 580 A 750 V	UN	24,19	24,19
SINAPI-I	12873	IMPERMEABILIZADOR	H	14,73	17,05
SINAPI-I	41076	IMPERMEABILIZADOR (MENSALISTA)	MES	2.614,92	3.027,48
SINAPI-I	140	IMPERMEABILIZANTE FLEXIVEL BRANCO DE BASE ACRILICA PARA COBERTURAS	KG	11,17	11,17
SINAPI-I	151	IMPERMEABILIZANTE INCOLOR PARA TRATAMENTO DE FACHADAS E TELHAS, BASE SILICONE	L	16,49	16,49
SINAPI-I	7340	IMUNIZANTE PARA MADEIRA, INCOLOR	L	14,47	14,47
SINAPI-I	2701	INSTALADOR DE TUBULACOES (TUBOS/EQUIPAMENTOS)	H	15,77	18,25
SINAPI-I	40929	INSTALADOR DE TUBULACOES (TUBOS/EQUIPAMENTOS) (MENSALISTA)	MES	2.796,66	3.237,90
SINAPI-I	38114	INTERRUPTOR BIPOLAR SIMPLES 10 A, 250 V (APENAS MODULO)	UN	12,18	12,18
SINAPI-I	38064	INTERRUPTOR BIPOLAR 10A, 250V, CONJUNTO MONTADO PARA EMBUTIR 4" X 2" (PLACA + SUPORTE + MODULO)	UN	13,62	13,62
SINAPI-I	38115	INTERRUPTOR INTERMEDIARIO 10 A, 250 V (APENAS MODULO)	UN	13,01	13,01
SINAPI-I	38065	INTERRUPTOR INTERMEDIARIO 10A, 250V, CONJUNTO MONTADO PARA EMBUTIR 4" X 2" (PLACA + SUPORTE + MODULO)	UN	19,33	19,33
SINAPI-I	38078	INTERRUPTOR PARALELO + TOMADA 2P+T 10A, 250V, CONJUNTO MONTADO PARA EMBUTIR 4" X 2" (PLACA + SUPORTE + MODULOS)	UN	11,28	11,28
SINAPI-I	38113	INTERRUPTOR PARALELO 10A, 250V (APENAS MODULO)	UN	6,12	6,12
SINAPI-I	38063	INTERRUPTOR PARALELO 10A, 250V, CONJUNTO MONTADO PARA EMBUTIR 4" X 2" (PLACA + SUPORTE + MODULO)	UN	6,57	6,57
SINAPI-I	38080	INTERRUPTOR SIMPLES + INTERRUPTOR PARALELO + TOMADA 2P+T 10A, 250V, CONJUNTO MONTADO PARA EMBUTIR 4" X 2" (PLACA + SUPORTE + MODULOS)	UN	19,59	19,59
SINAPI-I	38069	INTERRUPTOR SIMPLES + INTERRUPTOR PARALELO 10A, 250V, CONJUNTO MONTADO PARA EMBUTIR 4" X 2" (PLACA + SUPORTE + MODULOS)	UN	10,71	10,71
SINAPI-I	38077	INTERRUPTOR SIMPLES + TOMADA 2P+T 10A, 250V, CONJUNTO MONTADO PARA EMBUTIR 4" X 2" (PLACA + SUPORTE + MODULOS)	UN	10,47	10,47
SINAPI-I	38073	INTERRUPTOR SIMPLES + 2 INTERRUPTORES PARALELOS 10A, 250V, CONJUNTO MONTADO PARA EMBUTIR 4" X 2" (PLACA + SUPORTE + MODULOS)	UN	15,95	15,95
SINAPI-I	38112	INTERRUPTOR SIMPLES 10A, 250V (APENAS MODULO)	UN	4,70	4,70
SINAPI-I	38062	INTERRUPTOR SIMPLES 10A, 250V, CONJUNTO MONTADO PARA EMBUTIR 4" X 2" (PLACA + SUPORTE + MODULO)	UN	4,83	4,83
SINAPI-I	12128	INTERRUPTOR SIMPLES 10A, 250V, CONJUNTO MONTADO PARA SOBREPOR 4" X 2" (CAIXA + MODULO)	UN	6,45	6,45
SINAPI-I	12129	INTERRUPTOR SIMPLES 10A, 250V, CONJUNTO MONTADO PARA SOBREPOR 4" X 2" (CAIXA + 2 MODULOS)	UN	8,53	8,53
SINAPI-I	38081	INTERRUPTORES PARALELOS (2 MODULOS) + TOMADA 2P+T 10A, 250V, CONJUNTO MONTADO PARA EMBUTIR 4" X 2" (PLACA + SUPORTE + MODULOS)	UN	16,61	16,61
SINAPI-I	38070	INTERRUPTORES PARALELOS (2 MODULOS) 10A, 250V, CONJUNTO MONTADO PARA EMBUTIR 4" X 2" (PLACA + SUPORTE + MODULOS)	UN	11,45	11,45
SINAPI-I	38074	INTERRUPTORES PARALELOS (3 MODULOS) 10A, 250V, CONJUNTO MONTADO PARA EMBUTIR 4" X 2" (PLACA + SUPORTE + MODULO)	UN	17,41	17,41
SINAPI-I	38079	INTERRUPTORES SIMPLES (2 MODULOS) + TOMADA 2P+T 10A, 250V, CONJUNTO MONTADO PARA EMBUTIR 4" X 2" (PLACA + SUPORTE + MODULOS)	UN	14,94	14,94
SINAPI-I	38072	INTERRUPTORES SIMPLES (2 MODULOS) + 1 INTERRUPTOR PARALELO 10A, 250V, CONJUNTO MONTADO PARA EMBUTIR 4" X 2" (PLACA + SUPORTE + MODULOS)	UN	14,36	14,36
SINAPI-I	38068	INTERRUPTORES SIMPLES (2 MODULOS) 10A, 250V, CONJUNTO MONTADO PARA EMBUTIR 4" X 2" (PLACA + SUPORTE + MODULOS)	UN	9,91	9,91
SINAPI-I	38071	INTERRUPTORES SIMPLES (3 MODULOS) 10A, 250V, CONJUNTO MONTADO PARA EMBUTIR 4" X 2" (PLACA + SUPORTE + MODULOS)	UN	11,85	11,85
SINAPI-I	38412	INVERSOR DE SOLDA MONOFASICO DE 160 A, POTENCIA DE 5400 W, TENSAO DE 220 V, TURBO VENTILADO, PROTECAO POR FUSIVEL TERMICO, PARA ELETRODOS DE 2,0 A 4,0 MM	UN	1.142,00	1.142,00
SINAPI-I	3405	ISOLADOR DE PORCELANA SUSPENSO, DISCO TIPO GARFO OLHAL, DIAMETRO DE 152 MM, PARA TENSAO DE *15* KV	UN	100,00	100,00
SINAPI-I	3394	ISOLADOR DE PORCELANA, TIPO BUCHA, PARA TENSAO DE *15* KV	UN	527,88	527,88
SINAPI-I	3393	ISOLADOR DE PORCELANA, TIPO BUCHA, PARA TENSAO DE *35* KV	UN	898,77	898,77
SINAPI-I	3406	ISOLADOR DE PORCELANA, TIPO PINO MONOCORPO, PARA TENSAO DE *15* KV	UN	30,61	30,61
SINAPI-I	3395	ISOLADOR DE PORCELANA, TIPO PINO MONOCORPO, PARA TENSAO DE *35* KV	UN	129,13	129,13
SINAPI-I	3398	ISOLADOR DE PORCELANA, TIPO ROLDANA, DIMENSOES DE *72* X *72* MM, PARA USO EM BAIXA TENSAO	UN	6,14	6,14
SINAPI-I	34379	JANELA BASCULANTE EM ALUMINIO, 100 X 100 CM (A X L), ACABAMENTO ACET OU BRILHANTE, BATENTE/REQUADRO DE 3 A 14 CM, COM VIDRO, SEM GUARNICAO/ALIZAR	UN	189,14	189,14
SINAPI-I	34378	JANELA BASCULANTE EM ALUMINIO, 100 X 80 CM (A X L), ACABAMENTO ACET OU BRILHANTE, BATENTE/REQUADRO DE 3 A 14 CM, COM VIDRO, SEM GUARNICAO/ALIZAR	UN	152,34	152,34
SINAPI-I	34377	JANELA BASCULANTE EM ALUMINIO, 80 X 60 CM (A X L), ACABAMENTO ACET OU BRILHANTE, BATENTE/REQUADRO DE 3 A 14 CM, COM VIDRO, SEM GUARNICAO/ALIZAR	UN	140,49	140,49
SINAPI-I	581	JANELA BASCULANTE EM ALUMINIO, 80 X 60 CM (A X L), BATENTE/REQUADRO DE 3 A 14 CM, COM VIDRO, SEM GUARNICAO/ALIZAR	M2	266,84	266,84
SINAPI-I	40662	JANELA BASCULANTE EM MADEIRA PINUS/ EUCALIPTO/ TAUARI/ VIROLA OU EQUIVALENTE DA REGIAO, *60 X 60*, CAIXA DO BATENTE/ MARCO E = *10* CM, 2 BASCULAS PARA VIDRO, COM FERRAGENS (SEM VIDRO, SEM GUARNICAO/ALIZAR E SEM ACABAMENTO)	UN	201,19	201,19
SINAPI-I	3437	JANELA BASCULANTE EM MADEIRA PINUS/ EUCALIPTO/ TAUARI/ VIROLA OU EQUIVALENTE DA REGIAO, CAIXA DO BATENTE/ MARCO *10* CM, *2* FOLHAS BASCULANTES PARA VIDRO, COM FERRAGENS (SEM VIDRO, SEM GUARNICAO/ALIZAR E SEM ACABAMENTO)	M2	558,88	558,88
SINAPI-I	11190	JANELA BASCULANTE, ACO, COM BATENTE/REQUADRO, 60 X 60 CM (SEM VIDROS)	UN	162,60	162,60
SINAPI-I	3428	JANELA DE ABRIR EM MADEIRA IMBUIA/CEDRO ARANA/CEDRO ROSA OU EQUIVALENTE DA REGIAO, CAIXA DO BATENTE/MARCO *10* CM, 2 FOLHAS DE ABRIR TIPO VENEZIANA E 2 FOLHAS DE ABRIR PARA VIDRO, COM GUARNICAO/ALIZAR, COM FERRAGENS, (SEM VIDRO E SEM ACABAMENTO)	M2	829,00	829,00
SINAPI-I	3429	JANELA DE ABRIR EM MADEIRA PINUS/EUCALIPTO/ TAUARI/ VIROLA OU EQUIVALENTE DA REGIAO, CAIXA DO BATENTE/MARCO *10* CM, 2 FOLHAS DE ABRIR TIPO VENEZIANA E 2 FOLHAS GUILHOTINA PARA VIDRO, COM FERRAGENS (SEM VIDRO,SEM GUARNICAO/ALIZAR E SEM ACABAMENTO)	M2	473,64	473,64
SINAPI-I	34371	JANELA DE CORRER EM ALUMINIO, VENEZIANA, 120 X 150 CM (A X L), 3 FLS (2 VENEZIANAS E 1 VIDRO), SEM BANDEIRA, ACABAMENTO ACET OU BRILHANTE, BATENTE/REQUADRO DE 6 A 14 CM, COM VIDRO, SEM GUARNICAO/ALIZAR	UN	514,25	514,25
SINAPI-I	34370	JANELA DE CORRER EM ALUMINIO, VENEZIANA, 120 X 120 CM (A X L), 3 FLS (2 VENEZIANAS E 1 VIDRO), SEM BANDEIRA, ACABAMENTO ACET OU BRILHANTE, BATENTE/REQUADRO DE 6 A 14 CM, COM VIDRO, SEM GUARNICAO/ALIZAR	UN	426,46	426,46
SINAPI-I	34372	JANELA DE CORRER EM ALUMINIO, VENEZIANA, 120 X 150 CM (A X L), 6 FLS (4 VENEZIANAS E 2 VIDROS), SEM BANDEIRA, ACABAMENTO ACET OU BRILHANTE, BATENTE/REQUADRO DE 6 A 14 CM, COM VIDRO, SEM GUARNICAO/ALIZAR	UN	593,28	593,28

FONTE	CÓDIGO	DESCRIÇÃO	UNIDADE	DESONERADO	NÃO DESONERADO
SINAPI-I	34373	JANELA DE CORRER EM ALUMINIO, VENEZIANA, 120 X 200 CM (A X L), 6 FLS (4 VENEZIANAS E 2 VIDROS), SEM BANDEIRA, ACABAMENTO ACET OU BRILHANTE, BATENTE/REQUADRO DE 6 A 14 CM, COM VIDRO, SEM GUARNICAO/ALIZAR	UN	734,39	734,39
SINAPI-I	36896	JANELA DE CORRER EM ALUMINIO, 100 X 120 CM (A X L), 2 FLS, SEM BANDEIRA, ACABAMENTO ACET OU BRILHANTE, BATENTE/REQUADRO DE 6 A 14 CM, COM VIDRO, SEM GUARNICAO	UN	244,70	244,70
SINAPI-I	34367	JANELA DE CORRER EM ALUMINIO, 100 X 150 CM (A X L), 2 FLS, SEM BANDEIRA, ACABAMENTO ACET OU BRILHANTE, BATENTE/REQUADRO DE 6 A 14 CM, COM VIDRO, SEM GUARNICAO/ALIZAR	UN	287,43	287,43
SINAPI-I	36897	JANELA DE CORRER EM ALUMINIO, 100 X 150 CM (A X L), 4 FLS, SEM BANDEIRA, ACABAMENTO ACET OU BRILHANTE, BATENTE/REQUADRO DE 6 A 14 CM, COM VIDRO, SEM GUARNICAO/ALIZAR	UN	338,95	338,95
SINAPI-I	36884	JANELA DE CORRER EM ALUMINIO, 100 X 150 CM (A X L), 4 FLS, SEM BANDEIRA, ACABAMENTO ACET OU BRILHANTE, BATENTE/REQUADRO DE 6 A 14 CM, COM VIDRO, SEM GUARNICAO/ALIZAR	M2	238,06	238,06
SINAPI-I	597	JANELA DE CORRER EM ALUMINIO, 100 X 150 CM (A X L), 4 FLS, SEM BANDEIRA, ACABAMENTO ACET OU BRILHANTE, COM VIDRO, COM GUARNICAO PARA 1 FACE	M2	250,35	250,35
SINAPI-I	34369	JANELA DE CORRER EM ALUMINIO, 100 X 200 CM, 4 FLS, BANDEIRA COM BASCULA, ACABAMENTO ACET OU BRILHANTE, BATENTE/REQUADRO DE 6 A 14 CM, COM VIDRO, SEM GUARNICAO/ALIZAR	UN	401,58	401,58
SINAPI-I	34362	JANELA DE CORRER EM ALUMINIO, 120 X 120 CM (A X L), 2 FLS, SEM BANDEIRA, ACABAMENTO ACET OU BRILHANTE, BATENTE/REQUADRO DE 6 A 14 CM, COM VIDRO, SEM GUARNICAO/ALIZAR	UN	278,65	278,65
SINAPI-I	34363	JANELA DE CORRER EM ALUMINIO, 120 X 150 CM (A X L), 2 FLS, SEM BANDEIRA, ACABAMENTO ACET OU BRILHANTE, BATENTE/REQUADRO DE 6 A 14 CM, COM VIDRO, SEM GUARNICAO/ALIZAR	UN	314,94	314,94
SINAPI-I	34364	JANELA DE CORRER EM ALUMINIO, 120 X 150 CM (A X L), 4 FLS, BANDEIRA COM BASCULA, ACABAMENTO ACET OU BRILHANTE, BATENTE/REQUADRO DE 6 A 14 CM, COM VIDRO, SEM GUARNICAO/ALIZAR	UN	392,80	392,80
SINAPI-I	34365	JANELA DE CORRER EM ALUMINIO, 120 X 200 CM (A X L), 4 FLS, BANDEIRA COM BASCULA, ACABAMENTO ACET OU BRILHANTE, BATENTE/REQUADRO DE 6 A 14 CM, COM VIDRO, SEM GUARNICAO/ALIZAR	UN	442,56	442,56
SINAPI-I	40659	JANELA DE 6 FOLHAS DE CORRER EM MADEIRA CEDRINHO/ ANGELIM COMERCIAL/ CURUPIXA/ CUMARU OU EQUIVALENTE DA REGIAO, CAIXA DO BATENTE/MARCO *10* CM, 2 FOLHAS DE CORRER VENEZIANA, 2 FOLHAS FIXAS VENEZIANA E 2 FOLHAS DE CORRER PARA VIDRO, COM FERRAGENS (SEM VIDRO, SEM ACABAMENTO E SEM GUARNICAO/ALIZAR)	M2	790,73	790,73
SINAPI-I	40660	JANELA DE 6 FOLHAS DE CORRER EM MADEIRA IMBUIA/CEDRO ARANA/CEDRO ROSA OU EQUIVALENTE DA REGIAO, CAIXA DO BATENTE/MARCO *10* CM, 2 FOLHAS DE CORRER VENEZIANA, 2 FOLHAS FIXAS VENEZIANA E 2 FOLHAS DE CORRER PARA VIDRO, COM FERRAGENS (SEM VIDRO, SEM ACABAMENTO E SEM GUARNICAO/ALIZAR)	M2	1.002,16	1.002,16
SINAPI-I	40661	JANELA DE 6 FOLHAS DE CORRER EM MADEIRA PINUS/ EUCALIPTO/ TAUARI/ VIROLA OU EQUIVALENTE DA REGIAO, CAIXA DO BATENTE/MARCO *10* CM, 2 FOLHAS DE CORRER VENEZIANA, 2 FOLHAS FIXAS VENEZIANA E 2 FOLHAS DE CORRER PARA VIDRO, COM FERRAGENS (SEM VIDRO, SEM ACABAMENTO E SEM GUARNICAO/ALIZAR)	M2	616,15	616,15
SINAPI-I	3421	JANELA EM MADEIRA CEDRINHO/ ANGELIM COMERCIAL/ CURUPIXA/ CUMARU OU EQUIVALENTE DA REGIAO, CAIXA DO BATENTE/MARCO *10* CM, 2 FOLHAS DE ABRIR TIPO VENEZIANA E 2 FOLHAS GUILHOTINA PARA VIDRO, COM GUARNICAO/ALIZAR, COM FERRAGENS (SEM VIDRO E SEM ACABAMENTO)	M2	620,87	620,87
SINAPI-I	599	JANELA FIXA EM ALUMINIO, 60 X 80 CM (A X L), BATENTE/REQUADRO DE 3 A 14 CM, COM VIDRO, SEM GUARNICAO/ALIZAR	M2	212,20	212,20
SINAPI-I	34380	JANELA FIXA EM ALUMINIO, 60 X 80 CM (A X L), BATENTE/REQUADRO DE 3 A 14 CM, COM VIDRO, SEM GUARNICAO/ALIZAR	UN	110,05	110,05
SINAPI-I	34381	JANELA MAXIM AR EM ALUMINIO, 80 X 60 CM (A X L), BATENTE/REQUADRO DE 4 A 14 CM, COM VIDRO, SEM GUARNICAO/ALIZAR	UN	143,42	143,42
SINAPI-I	601	JANELA MAXIM AR EM ALUMINIO, 80 X 60 CM (A X L), BATENTE/REQUADRO DE 4 A 14 CM, COM VIDRO, SEM GUARNICAO/ALIZAR	M2	286,26	286,26
SINAPI-I	3423	JANELA MAXIM AR EM MADEIRA CEDRINHO/ ANGELIM COMERCIAL/ CURUPIXA/ CUMARU OU EQUIVALENTE DA REGIAO, CAIXA DO BATENTE/MARCO *10* CM, 1 FOLHA PARA VIDRO, COM GUARNICAO/ALIZAR, COM FERRAGENS, (SEM VIDRO E SEM ACABAMENTO)	M2	875,57	875,57
SINAPI-I	34797	JANELA MAXIMO AR, ACO, BATENTE / REQUADRO DE 6 A 14 CM, PINT ANTICORROSIVA, SEM VIDRO, COM GRADE, 1 FL, 60 X 80 CM (A X L)	UN	354,17	354,17
SINAPI-I	25964	JARDINEIRO	H	14,27	16,51
SINAPI-I	41077	JARDINEIRO (MENSALISTA)	MES	2.531,16	2.930,50
SINAPI-I	20159	JOELHO COM VISITA, PVC SERIE R, 90 GRAUS, 100 X 75 MM, PARA ESGOTO PREDIAL	UN	31,04	31,04
SINAPI-I	37963	JOELHO CPVC, SOLDAVEL, 45 GRAUS, 15 MM, PARA AGUA QUENTE	UN	2,56	2,56
SINAPI-I	37964	JOELHO CPVC, SOLDAVEL, 45 GRAUS, 22 MM, PARA AGUA QUENTE	UN	4,28	4,28
SINAPI-I	37965	JOELHO CPVC, SOLDAVEL, 45 GRAUS, 28 MM, PARA AGUA QUENTE	UN	6,20	6,20
SINAPI-I	37966	JOELHO CPVC, SOLDAVEL, 45 GRAUS, 35 MM, PARA AGUA QUENTE	UN	11,23	11,23
SINAPI-I	37967	JOELHO CPVC, SOLDAVEL, 45 GRAUS, 42 MM, PARA AGUA QUENTE	UN	18,01	18,01
SINAPI-I	37968	JOELHO CPVC, SOLDAVEL, 45 GRAUS, 54 MM, PARA AGUA QUENTE	UN	39,51	39,51
SINAPI-I	37969	JOELHO CPVC, SOLDAVEL, 45 GRAUS, 73 MM, PARA AGUA QUENTE	UN	105,56	105,56
SINAPI-I	37970	JOELHO CPVC, SOLDAVEL, 45 GRAUS, 89 MM, PARA AGUA QUENTE	UN	123,14	123,14
SINAPI-I	21118	JOELHO CPVC, SOLDAVEL, 90 GRAUS, 15 MM, PARA AGUA QUENTE	UN	1,94	1,94
SINAPI-I	37956	JOELHO CPVC, SOLDAVEL, 90 GRAUS, 22 MM, PARA AGUA QUENTE	UN	3,07	3,07
SINAPI-I	37957	JOELHO CPVC, SOLDAVEL, 90 GRAUS, 28 MM, PARA AGUA QUENTE	UN	6,48	6,48
SINAPI-I	37958	JOELHO CPVC, SOLDAVEL, 90 GRAUS, 35 MM, PARA AGUA QUENTE	UN	11,23	11,23
SINAPI-I	37959	JOELHO CPVC, SOLDAVEL, 90 GRAUS, 42 MM, PARA AGUA QUENTE	UN	18,01	18,01
SINAPI-I	37960	JOELHO CPVC, SOLDAVEL, 90 GRAUS, 54 MM, PARA AGUA QUENTE	UN	38,80	38,80
SINAPI-I	37961	JOELHO CPVC, SOLDAVEL, 90 GRAUS, 73 MM, PARA AGUA QUENTE	UN	102,94	102,94
SINAPI-I	37962	JOELHO CPVC, SOLDAVEL, 90 GRAUS, 89 MM, PARA AGUA QUENTE	UN	119,61	119,61
SINAPI-I	3533	JOELHO DE REDUCAO, PVC SOLDAVEL, 90 GRAUS, 25 MM X 20 MM, PARA AGUA FRIA PREDIAL	UN	1,51	1,51
SINAPI-I	3538	JOELHO DE REDUCAO, PVC SOLDAVEL, 90 GRAUS, 32 MM X 25 MM, PARA AGUA FRIA PREDIAL	UN	2,61	2,61
SINAPI-I	3497	JOELHO DE REDUCAO, PVC, ROSCAVEL COM BUCHA DE LATAO, 90 GRAUS, 3/4" X 1/2", PARA AGUA FRIA PREDIAL	UN	9,76	9,76
SINAPI-I	3498	JOELHO DE REDUCAO, PVC, ROSCAVEL, 90 GRAUS, 1" X 3/4", PARA AGUA FRIA PREDIAL	UN	3,10	3,10
SINAPI-I	3496	JOELHO DE REDUCAO, PVC, ROSCAVEL, 90 GRAUS, 3/4" X 1/2", PARA AGUA FRIA PREDIAL	UN	2,50	2,50
SINAPI-I	38429	JOELHO DE TRANSICAO, CPVC, SOLDAVEL, 90 GRAUS, 15 MM X 1/2", PARA AGUA QUENTE	UN	6,55	6,55
SINAPI-I	38431	JOELHO DE TRANSICAO, CPVC, SOLDAVEL, 90 GRAUS, 22 MM X 1/2", PARA AGUA QUENTE	UN	10,38	10,38
SINAPI-I	38430	JOELHO DE TRANSICAO, CPVC, SOLDAVEL, 90 GRAUS, 22 MM X 3/4", PARA AGUA QUENTE	UN	13,26	13,26
SINAPI-I	36348	JOELHO PPR 45 GRAUS, SOLDAVEL, DN 20 MM, PARA AGUA QUENTE PREDIAL	UN	0,95	0,95
SINAPI-I	36349	JOELHO PPR 45 GRAUS, SOLDAVEL, DN 25 MM, PARA AGUA QUENTE PREDIAL	UN	1,43	1,43
SINAPI-I	38433	JOELHO PPR, 45 GRAUS, SOLDAVEL, DN 32 MM, PARA AGUA QUENTE PREDIAL	UN	2,65	2,65
SINAPI-I	38440	JOELHO PPR, 90 GRAUS, SOLDAVEL, DN 110 MM, PARA AGUA QUENTE PREDIAL	UN	91,66	91,66
SINAPI-I	36359	JOELHO PPR, 90 GRAUS, SOLDAVEL, DN 20 MM, PARA AGUA QUENTE PREDIAL	UN	1,14	1,14
SINAPI-I	36360	JOELHO PPR, 90 GRAUS, SOLDAVEL, DN 25 MM, PARA AGUA QUENTE PREDIAL	UN	1,76	1,76
SINAPI-I	38434	JOELHO PPR, 90 GRAUS, SOLDAVEL, DN 32 MM, PARA AGUA QUENTE PREDIAL	UN	2,69	2,69
SINAPI-I	38435	JOELHO PPR, 90 GRAUS, SOLDAVEL, DN 40 MM, PARA AGUA QUENTE PREDIAL	UN	5,11	5,11
SINAPI-I	38436	JOELHO PPR, 90 GRAUS, SOLDAVEL, DN 50 MM, PARA AGUA QUENTE PREDIAL	UN	10,56	10,56
SINAPI-I	38437	JOELHO PPR, 90 GRAUS, SOLDAVEL, DN 63 MM, PARA AGUA QUENTE PREDIAL	UN	15,87	15,87
SINAPI-I	38438	JOELHO PPR, 90 GRAUS, SOLDAVEL, DN 75 MM, PARA AGUA QUENTE PREDIAL	UN	40,09	40,09
SINAPI-I	38439	JOELHO PPR, 90 GRAUS, SOLDAVEL, DN 90 MM, PARA AGUA QUENTE PREDIAL	UN	61,11	61,11
SINAPI-I	10836	JOELHO PVC COM VISITA, 90 GRAUS, DN 100 X 50 MM, SERIE NORMAL, PARA ESGOTO PREDIAL	UN	10,88	10,88
SINAPI-I	20128	JOELHO PVC LEVE, 45 GRAUS, DN 150 MM, PARA ESGOTO PREDIAL	UN	31,89	31,89
SINAPI-I	20131	JOELHO PVC LEVE, 90 GRAUS, DN 150 MM, PARA ESGOTO PREDIAL	UN	29,10	29,10
SINAPI-I	3521	JOELHO PVC, SOLDAVEL COM ROSCA, 90 GRAUS, 20 MM X 1/2", PARA AGUA FRIA PREDIAL	UN	1,31	1,31
SINAPI-I	3531	JOELHO PVC, SOLDAVEL COM ROSCA, 90 GRAUS, 25 MM X 1/2", PARA AGUA FRIA PREDIAL	UN	1,49	1,49
SINAPI-I	3522	JOELHO PVC, SOLDAVEL COM ROSCA, 90 GRAUS, 25 MM X 3/4", PARA AGUA FRIA PREDIAL	UN	2,21	2,21
SINAPI-I	3527	JOELHO PVC, SOLDAVEL COM ROSCA, 90 GRAUS, 32 MM X 3/4", PARA AGUA FRIA PREDIAL	UN	7,62	7,62
SINAPI-I	10835	JOELHO PVC, COM BOLSA E ANEL, 90 GRAUS, DN 40 X *38* MM, SERIE NORMAL, PARA ESGOTO PREDIAL	UN	2,27	2,27
SINAPI-I	3475	JOELHO PVC, ROSCAVEL, 45 GRAUS, 1/2", PARA AGUA FRIA PREDIAL	UN	2,56	2,56
SINAPI-I	3485	JOELHO PVC, ROSCAVEL, 45 GRAUS, 1", PARA AGUA FRIA PREDIAL	UN	8,18	8,18
SINAPI-I	3534	JOELHO PVC, ROSCAVEL, 45 GRAUS, 3/4", PARA AGUA FRIA PREDIAL	UN	3,23	3,23
SINAPI-I	3543	JOELHO PVC, ROSCAVEL, 90 GRAUS, 1/2", PARA AGUA FRIA PREDIAL	UN	1,62	1,62
SINAPI-I	3482	JOELHO PVC, ROSCAVEL, 90 GRAUS, 1", PARA AGUA FRIA PREDIAL	UN	4,11	4,11

FONTE	CÓDIGO	DESCRIÇÃO	UNIDADE	DESONERADO	NÃO DESONERADO
SINAPI-I	3505	JOELHO PVC, ROSCAVEL, 90 GRAUS, 3/4", PARA AGUA FRIA PREDIAL	UN	2,33	2,33
SINAPI-I	3516	JOELHO PVC, SOLDAVEL, BB, 45 GRAUS, DN 40 MM, PARA ESGOTO PREDIAL	UN	0,59	0,59
SINAPI-I	3517	JOELHO PVC, SOLDAVEL, BB, 90 GRAUS, DN 40 MM, PARA ESGOTO PREDIAL	UN	2,08	2,08
SINAPI-I	3515	JOELHO PVC, SOLDAVEL, COM BUCHA DE LATAO, 90 GRAUS, 20 MM X 1/2", PARA AGUA FRIA PREDIAL	UN	3,78	3,78
SINAPI-I	20147	JOELHO PVC, SOLDAVEL, COM BUCHA DE LATAO, 90 GRAUS, 25 MM X 1/2", PARA AGUA FRIA PREDIAL	UN	4,06	4,06
SINAPI-I	3524	JOELHO PVC, SOLDAVEL, COM BUCHA DE LATAO, 90 GRAUS, 25 MM X 3/4", PARA AGUA FRIA PREDIAL	UN	4,82	4,82
SINAPI-I	3532	JOELHO PVC, SOLDAVEL, COM BUCHA DE LATAO, 90 GRAUS, 32 MM X 3/4", PARA AGUA FRIA PREDIAL	UN	8,82	8,82
SINAPI-I	3528	JOELHO PVC, SOLDAVEL, PB, 45 GRAUS, DN 100 MM, PARA ESGOTO PREDIAL	UN	4,69	4,69
SINAPI-I	37952	JOELHO PVC, SOLDAVEL, PB, 45 GRAUS, DN 150 MM, PARA ESGOTO PREDIAL	UN	33,43	33,43
SINAPI-I	37951	JOELHO PVC, SOLDAVEL, PB, 45 GRAUS, DN 40 MM, PARA ESGOTO PREDIAL	UN	1,21	1,21
SINAPI-I	3518	JOELHO PVC, SOLDAVEL, PB, 45 GRAUS, DN 50 MM, PARA ESGOTO PREDIAL	UN	1,78	1,78
SINAPI-I	3519	JOELHO PVC, SOLDAVEL, PB, 45 GRAUS, DN 75 MM, PARA ESGOTO PREDIAL	UN	4,21	4,21
SINAPI-I	3520	JOELHO PVC, SOLDAVEL, PB, 90 GRAUS, DN 100 MM, PARA ESGOTO PREDIAL	UN	4,72	4,72
SINAPI-I	37950	JOELHO PVC, SOLDAVEL, PB, 90 GRAUS, DN 150 MM, PARA ESGOTO PREDIAL	UN	29,10	29,10
SINAPI-I	37949	JOELHO PVC, SOLDAVEL, PB, 90 GRAUS, DN 40 MM, PARA ESGOTO PREDIAL	UN	1,06	1,06
SINAPI-I	3526	JOELHO PVC, SOLDAVEL, PB, 90 GRAUS, DN 50 MM, PARA ESGOTO PREDIAL	UN	1,43	1,43
SINAPI-I	3509	JOELHO PVC, SOLDAVEL, PB, 90 GRAUS, DN 75 MM, PARA ESGOTO PREDIAL	UN	3,71	3,71
SINAPI-I	3530	JOELHO PVC, SOLDAVEL, 90 GRAUS, 110 MM, PARA AGUA FRIA PREDIAL	UN	151,87	151,87
SINAPI-I	3542	JOELHO PVC, SOLDAVEL, 90 GRAUS, 20 MM, PARA AGUA FRIA PREDIAL	UN	0,35	0,35
SINAPI-I	3529	JOELHO PVC, SOLDAVEL, 90 GRAUS, 25 MM, PARA AGUA FRIA PREDIAL	UN	0,48	0,48
SINAPI-I	3536	JOELHO PVC, SOLDAVEL, 90 GRAUS, 32 MM, PARA AGUA FRIA PREDIAL	UN	1,45	1,45
SINAPI-I	3535	JOELHO PVC, SOLDAVEL, 90 GRAUS, 40 MM, PARA AGUA FRIA PREDIAL	UN	3,45	3,45
SINAPI-I	3540	JOELHO PVC, SOLDAVEL, 90 GRAUS, 50 MM, PARA AGUA FRIA PREDIAL	UN	3,73	3,73
SINAPI-I	3539	JOELHO PVC, SOLDAVEL, 90 GRAUS, 60 MM, PARA AGUA FRIA PREDIAL	UN	16,20	16,20
SINAPI-I	3513	JOELHO PVC, SOLDAVEL, 90 GRAUS, 85 MM, PARA AGUA FRIA PREDIAL	UN	71,99	71,99
SINAPI-I	3492	JOELHO PVC, 45 GRAUS, ROSCAVEL, 1 1/2", AGUA FRIA PREDIAL	UN	13,86	13,86
SINAPI-I	3491	JOELHO PVC, 45 GRAUS, ROSCAVEL, 1 1/4", AGUA FRIA PREDIAL	UN	7,90	7,90
SINAPI-I	3493	JOELHO PVC, 45 GRAUS, ROSCAVEL, 2", AGUA FRIA PREDIAL	UN	18,94	18,94
SINAPI-I	12628	JOELHO PVC, 60 GRAUS, DIAMETRO ENTRE 80 E 100 MM, PARA DRENAGEM PLUVIAL PREDIAL	UN	5,79	5,79
SINAPI-I	12629	JOELHO PVC, 90 GRAUS, DIAMETRO ENTRE 80 E 100 MM, PARA DRENAGEM PLUVIAL PREDIAL	UN	6,28	6,28
SINAPI-I	3481	JOELHO PVC, 90 GRAUS, ROSCAVEL, 1 1/2", AGUA FRIA PREDIAL	UN	9,60	9,60
SINAPI-I	3510	JOELHO PVC, 90 GRAUS, ROSCAVEL, 1 1/4", AGUA FRIA PREDIAL	UN	8,97	8,97
SINAPI-I	3508	JOELHO PVC, 90 GRAUS, ROSCAVEL, 2", AGUA FRIA PREDIAL	UN	23,45	23,45
SINAPI-I	38939	JOELHO ROSCA FEMEA MOVEL, METALICO, PARA CONEXAO COM ANEL DESLIZANTE EM TUBO PEX, DN 16 MM X 1/2"	UN	12,08	12,08
SINAPI-I	38940	JOELHO ROSCA FEMEA MOVEL, METALICO, PARA CONEXAO COM ANEL DESLIZANTE EM TUBO PEX, DN 20 MM X 1/2"	UN	18,44	18,44
SINAPI-I	38941	JOELHO ROSCA FEMEA MOVEL, METALICO, PARA CONEXAO COM ANEL DESLIZANTE EM TUBO PEX, DN 20 MM X 3/4"	UN	21,78	21,78
SINAPI-I	38942	JOELHO ROSCA FEMEA MOVEL, METALICO, PARA CONEXAO COM ANEL DESLIZANTE EM TUBO PEX, DN 25 MM X 3/4"	UN	24,40	24,40
SINAPI-I	38987	JOELHO 45 GRAUS, PPR, SOLDAVEL, F/ F, DN 40 MM, PARA AQUA QUENTE E FRIA PREDIAL	UN	4,75	4,75
SINAPI-I	38988	JOELHO 45 GRAUS, PPR, SOLDAVEL, F/ F, DN 50 MM, PARA AQUA QUENTE E FRIA PREDIAL	UN	11,05	11,05
SINAPI-I	38989	JOELHO 45 GRAUS, PPR, SOLDAVEL, F/ F, DN 63 MM, PARA AQUA QUENTE E FRIA PREDIAL	UN	14,68	14,68
SINAPI-I	38990	JOELHO 45 GRAUS, PPR, SOLDAVEL, F/ F, DN 75 MM, PARA AQUA QUENTE E FRIA PREDIAL	UN	38,70	38,70
SINAPI-I	38991	JOELHO 45 GRAUS, PPR, SOLDAVEL, F/ F, DN 90 MM, PARA AQUA QUENTE E FRIA PREDIAL	UN	78,20	78,20
SINAPI-I	38913	JOELHO 90 GRAUS, METALICO, PARA CONEXAO COM ANEL DESLIZANTE EM TUBO PEX, DN 16 MM	UN	11,21	11,21
SINAPI-I	38914	JOELHO 90 GRAUS, METALICO, PARA CONEXAO COM ANEL DESLIZANTE EM TUBO PEX, DN 20 MM	UN	13,00	13,00
SINAPI-I	38915	JOELHO 90 GRAUS, METALICO, PARA CONEXAO COM ANEL DESLIZANTE EM TUBO PEX, DN 25 MM	UN	22,57	22,57
SINAPI-I	38916	JOELHO 90 GRAUS, METALICO, PARA CONEXAO COM ANEL DESLIZANTE EM TUBO PEX, DN 32 MM	UN	29,78	29,78
SINAPI-I	39300	JOELHO 90 GRAUS, PLASTICO, PARA CONEXAO COM CRIMPAGEM EM TUBO PEX, DN 16 MM	UN	10,13	10,13
SINAPI-I	39301	JOELHO 90 GRAUS, PLASTICO, PARA CONEXAO COM CRIMPAGEM EM TUBO PEX, DN 20 MM	UN	14,05	14,05
SINAPI-I	39302	JOELHO 90 GRAUS, PLASTICO, PARA CONEXAO COM CRIMPAGEM EM TUBO PEX, DN 25 MM	UN	17,65	17,65
SINAPI-I	39303	JOELHO 90 GRAUS, PLASTICO, PARA CONEXAO COM CRIMPAGEM EM TUBO PEX, DN 32 MM	UN	31,04	31,04
SINAPI-I	38923	JOELHO 90 GRAUS, ROSCA FEMEA TERMINAL, METALICO, PARA CONEXAO COM ANEL DESLIZANTE EM TUBO PEX, DN 16 MM X 1/2"	UN	9,88	9,88
SINAPI-I	38925	JOELHO 90 GRAUS, ROSCA FEMEA TERMINAL, METALICO, PARA CONEXAO COM ANEL DESLIZANTE EM TUBO PEX, DN 20 MM X 1/2"	UN	10,62	10,62
SINAPI-I	38926	JOELHO 90 GRAUS, ROSCA FEMEA TERMINAL, METALICO, PARA CONEXAO COM ANEL DESLIZANTE EM TUBO PEX, DN 20 MM X 3/4"	UN	15,17	15,17
SINAPI-I	38927	JOELHO 90 GRAUS, ROSCA FEMEA TERMINAL, METALICO, PARA CONEXAO COM ANEL DESLIZANTE EM TUBO PEX, DN 25 MM X 3/4"	UN	16,23	16,23
SINAPI-I	39304	JOELHO 90 GRAUS, ROSCA FEMEA TERMINAL, PLASTICO, PARA CONEXAO COM CRIMPAGEM EM TUBO PEX, DN 16 MM X 1/2"	UN	12,50	12,50
SINAPI-I	38924	JOELHO 90 GRAUS, ROSCA FEMEA TERMINAL, PLASTICO, PARA CONEXAO COM CRIMPAGEM EM TUBO PEX, DN 16 MM X 3/4"	UN	17,82	17,82
SINAPI-I	39305	JOELHO 90 GRAUS, ROSCA FEMEA TERMINAL, PLASTICO, PARA CONEXAO COM CRIMPAGEM EM TUBO PEX, DN 20 MM X 1/2"	UN	16,37	16,37
SINAPI-I	39306	JOELHO 90 GRAUS, ROSCA FEMEA TERMINAL, PLASTICO, PARA CONEXAO COM CRIMPAGEM EM TUBO PEX, DN 20 MM X 3/4"	UN	20,48	20,48
SINAPI-I	38928	JOELHO 90 GRAUS, ROSCA FEMEA TERMINAL, PLASTICO, PARA CONEXAO COM CRIMPAGEM EM TUBO PEX, DN 25 MM X 1/2"	UN	17,99	17,99
SINAPI-I	38929	JOELHO 90 GRAUS, ROSCA FEMEA TERMINAL, PLASTICO, PARA CONEXAO COM CRIMPAGEM EM TUBO PEX, DN 25 MM X 1"	UN	31,89	31,89
SINAPI-I	39307	JOELHO 90 GRAUS, ROSCA FEMEA TERMINAL, PLASTICO, PARA CONEXAO COM CRIMPAGEM EM TUBO PEX, DN 25 MM X 3/4"	UN	23,57	23,57
SINAPI-I	38930	JOELHO 90 GRAUS, ROSCA FEMEA TERMINAL, PLASTICO, PARA CONEXAO COM CRIMPAGEM EM TUBO PEX, DN 32 MM X 1"	UN	40,07	40,07
SINAPI-I	38931	JOELHO 90 GRAUS, ROSCA MACHO TERMINAL, METALICO, PARA CONEXAO COM ANEL DESLIZANTE EM TUBO PEX, DN 16 MM X 1/2"	UN	10,09	10,09
SINAPI-I	38932	JOELHO 90 GRAUS, ROSCA MACHO TERMINAL, METALICO, PARA CONEXAO COM ANEL DESLIZANTE EM TUBO PEX, DN 20 MM X 1/2"	UN	10,19	10,19
SINAPI-I	38934	JOELHO 90 GRAUS, ROSCA MACHO TERMINAL, METALICO, PARA CONEXAO COM ANEL DESLIZANTE EM TUBO PEX, DN 20 MM X 3/4"	UN	15,06	15,06
SINAPI-I	38935	JOELHO 90 GRAUS, ROSCA MACHO TERMINAL, METALICO, PARA CONEXAO COM ANEL DESLIZANTE EM TUBO PEX, DN 25 MM X 3/4"	UN	16,11	16,11
SINAPI-I	38936	JOELHO 90 GRAUS, ROSCA MACHO TERMINAL, PLASTICO, PARA CONEXAO COM CRIMPAGEM EM TUBO PEX, DN 25 MM X 1/2"	UN	17,26	17,26
SINAPI-I	38937	JOELHO 90 GRAUS, ROSCA MACHO TERMINAL, PLASTICO, PARA CONEXAO COM CRIMPAGEM EM TUBO PEX, DN 25 MM X 1"	UN	21,03	21,03
SINAPI-I	38938	JOELHO 90 GRAUS, ROSCA MACHO TERMINAL, PLASTICO, PARA CONEXAO COM CRIMPAGEM EM TUBO PEX, DN 32 MM X 1"	UN	31,27	31,27
SINAPI-I	3489	JOELHO, PVC COM ROSCA E BUCHA LATAO, 90 GRAUS, 3/4", PARA AGUA FRIA PREDIAL	UN	8,86	8,86
SINAPI-I	20151	JOELHO, PVC SERIE R, 45 GRAUS, DN 100 MM, PARA ESGOTO PREDIAL	UN	13,11	13,11
SINAPI-I	20152	JOELHO, PVC SERIE R, 45 GRAUS, DN 150 MM, PARA ESGOTO PREDIAL	UN	45,61	45,61
SINAPI-I	20148	JOELHO, PVC SERIE R, 45 GRAUS, DN 40 MM, PARA ESGOTO PREDIAL	UN	2,60	2,60
SINAPI-I	20149	JOELHO, PVC SERIE R, 45 GRAUS, DN 50 MM, PARA ESGOTO PREDIAL	UN	4,03	4,03
SINAPI-I	20150	JOELHO, PVC SERIE R, 45 GRAUS, DN 75 MM, PARA ESGOTO PREDIAL	UN	9,41	9,41
SINAPI-I	20157	JOELHO, PVC SERIE R, 90 GRAUS, DN 100 MM, PARA ESGOTO PREDIAL	UN	17,68	17,68
SINAPI-I	20158	JOELHO, PVC SERIE R, 90 GRAUS, DN 150 MM, PARA ESGOTO PREDIAL	UN	58,75	58,75
SINAPI-I	20154	JOELHO, PVC SERIE R, 90 GRAUS, DN 40 MM, PARA ESGOTO PREDIAL	UN	3,35	3,35
SINAPI-I	20155	JOELHO, PVC SERIE R, 90 GRAUS, DN 50 MM, PARA ESGOTO PREDIAL	UN	5,02	5,02
SINAPI-I	20156	JOELHO, PVC SERIE R, 90 GRAUS, DN 75 MM, PARA ESGOTO PREDIAL	UN	11,29	11,29
SINAPI-I	3512	JOELHO, PVC SOLDAVEL, 45 GRAUS, 110 MM, PARA AGUA FRIA PREDIAL	UN	138,89	138,89

FONTE	CÓDIGO	DESCRIÇÃO	UNIDADE	DESONERADO	NÃO DESONERADO
SINAPI-I	3499	JOELHO, PVC SOLDAVEL, 45 GRAUS, 20 MM, PARA AGUA FRIA PREDIAL	UN	0,59	0,59
SINAPI-I	3500	JOELHO, PVC SOLDAVEL, 45 GRAUS, 25 MM, PARA AGUA FRIA PREDIAL	UN	0,99	0,99
SINAPI-I	3501	JOELHO, PVC SOLDAVEL, 45 GRAUS, 32 MM, PARA AGUA FRIA PREDIAL	UN	2,88	2,88
SINAPI-I	3502	JOELHO, PVC SOLDAVEL, 45 GRAUS, 40 MM, PARA AGUA FRIA PREDIAL	UN	4,10	4,10
SINAPI-I	3503	JOELHO, PVC SOLDAVEL, 45 GRAUS, 50 MM, PARA AGUA FRIA PREDIAL	UN	4,91	4,91
SINAPI-I	3477	JOELHO, PVC SOLDAVEL, 45 GRAUS, 60 MM, PARA AGUA FRIA PREDIAL	UN	19,01	19,01
SINAPI-I	3478	JOELHO, PVC SOLDAVEL, 45 GRAUS, 75 MM, PARA AGUA FRIA PREDIAL	UN	43,68	43,68
SINAPI-I	3525	JOELHO, PVC SOLDAVEL, 45 GRAUS, 85 MM, PARA AGUA FRIA PREDIAL	UN	51,82	51,82
SINAPI-I	3511	JOELHO, PVC SOLDAVEL, 90 GRAUS, 75 MM, PARA AGUA FRIA PREDIAL	UN	60,81	60,81
SINAPI-I	38917	JOELHO, ROSCA FEMEA, COM BASE FIXA, METALICO, PARA CONEXAO COM ANEL DESLIZANTE EM TUBO PEX, DN 16 MM X 1/2"	UN	9,65	9,65
SINAPI-I	38919	JOELHO, ROSCA FEMEA, COM BASE FIXA, METALICO, PARA CONEXAO COM ANEL DESLIZANTE EM TUBO PEX, DN 20 MM X 1/2"	UN	14,36	14,36
SINAPI-I	38922	JOELHO, ROSCA FEMEA, COM BASE FIXA, METALICO, PARA CONEXAO COM ANEL DESLIZANTE EM TUBO PEX, DN 25 MM X 3/4"	UN	18,55	18,55
SINAPI-I	38921	JOELHO, ROSCA FEMEA, COM BASE FIXA, PLASTICO, PARA CONEXAO COM CRIMPAGEM EM TUBO PEX, DN 25 MM X 1/2"	UN	22,94	22,94
SINAPI-I	38918	JOELHO, ROSCA FEMEA, COM BASE FIXA, PLASTICO, PARA CONEXAO POR CRIMPAGEM EM TUBO PEX, DN 16 MM X 3/4"	UN	21,80	21,80
SINAPI-I	38920	JOELHO, ROSCA FEMEA, COM BASE FIXA, PLASTICO, PARA CONEXAO POR CRIMPAGEM EM TUBO PEX, DN 20 MM X 3/4"	UN	27,25	27,25
SINAPI-I	3104	JOGO DE FERRAGENS CROMADAS P/ PORTA DE VIDRO TEMPERADO, UMA FOLHA COMPOSTA: DOBRADICA SUPERIOR (101) E INFERIOR (103),TRINCO (502), FECHADURA (520),CONTRA FECHADURA (531),COM CAPUCHINHO	CJ	320,35	320,35
SINAPI-I	12032	JOGO DE TRANQUETA E ROSETA QUADRADA DE SOBREPOR SEM FUROS, EM LATAO CROMADO, *50 X 50* MM, PARA FECHADURA DE PORTA DE BANHEIRO	JG	39,78	39,78
SINAPI-I	12030	JOGO DE TRANQUETA E ROSETA REDONDA DE SOBREPOR SEM FUROS, EM LATAO CROMADO, DIAMETRO *50* MM, PARA FECHADURA DE PORTA DE BANHEIRO	JG	37,38	37,38
SINAPI-I	10908	JUNCAO DE REDUCAO INVERTIDA, PVC SOLDAVEL, 100 X 50 MM, SERIE NORMAL PARA ESGOTO PREDIAL	UN	9,90	9,90
SINAPI-I	10909	JUNCAO DE REDUCAO INVERTIDA, PVC SOLDAVEL, 100 X 75 MM, SERIE NORMAL PARA ESGOTO PREDIAL	UN	15,79	15,79
SINAPI-I	3669	JUNCAO DE REDUCAO INVERTIDA, PVC SOLDAVEL, 75 X 50 MM, SERIE NORMAL PARA ESGOTO PREDIAL	UN	6,76	6,76
SINAPI-I	20138	JUNCAO DE REDUCAO SIMPLES, COM BOLSA PARA ANEL, PVC LEVE, 150 X 100 MM, PARA ESGOTO PREDIAL	UN	33,62	33,62
SINAPI-I	20139	JUNCAO DUPLA, PVC SERIE R, DN 100 X 100 X 100 MM, PARA ESGOTO PREDIAL	UN	56,48	56,48
SINAPI-I	3668	JUNCAO DUPLA, PVC SOLDAVEL, DN 100 X 100 X 100 MM , SERIE NORMAL PARA ESGOTO PREDIAL	UN	22,39	22,39
SINAPI-I	3656	JUNCAO DUPLA, PVC SOLDAVEL, DN 75 X 75 X 75 MM , SERIE NORMAL PARA ESGOTO PREDIAL	UN	11,10	11,10
SINAPI-I	10911	JUNCAO INVERTIDA, PVC SOLDAVEL, 75 X 75 MM, SERIE NORMAL PARA ESGOTO PREDIAL	UN	12,32	12,32
SINAPI-I	3654	JUNCAO PVC ROSCAVEL, 45 GRAUS, 1/2", PARA AGUA FRIA PREDIAL	UN	3,08	3,08
SINAPI-I	3664	JUNCAO PVC ROSCAVEL, 45 GRAUS, 3/4", PARA AGUA FRIA PREDIAL	UN	3,83	3,83
SINAPI-I	3657	JUNCAO PVC, 45 GRAUS, ROSCAVEL, 1 1/4", AGUA FRIA PREDIAL	UN	4,12	4,12
SINAPI-I	12625	JUNCAO PVC, 60 GRAUS, CIRCULAR, DIAMETRO ENTRE 80 E 100 MM, PARA DRENAGEM PLUVIAL PREDIAL	UN	7,94	7,94
SINAPI-I	20136	JUNCAO SIMPLES, PVC LEVE, 150 MM, PARA ESGOTO PREDIAL	UN	75,86	75,86
SINAPI-I	20144	JUNCAO SIMPLES, PVC SERIE R, DN 100 X 100 MM, PARA ESGOTO PREDIAL	UN	33,32	33,32
SINAPI-I	20143	JUNCAO SIMPLES, PVC SERIE R, DN 100 X 75 MM, PARA ESGOTO PREDIAL	UN	31,12	31,12
SINAPI-I	20145	JUNCAO SIMPLES, PVC SERIE R, DN 150 X 100 MM, PARA ESGOTO PREDIAL	UN	88,32	88,32
SINAPI-I	20146	JUNCAO SIMPLES, PVC SERIE R, DN 150 X 150 MM, PARA ESGOTO PREDIAL	UN	99,59	99,59
SINAPI-I	20140	JUNCAO SIMPLES, PVC SERIE R, DN 40 X 40 MM, PARA ESGOTO PREDIAL	UN	3,96	3,96
SINAPI-I	20141	JUNCAO SIMPLES, PVC SERIE R, DN 50 X 50 MM, PARA ESGOTO PREDIAL	UN	6,96	6,96
SINAPI-I	20142	JUNCAO SIMPLES, PVC SERIE R, DN 75 X 75 MM, PARA ESGOTO PREDIAL	UN	21,29	21,29
SINAPI-I	3659	JUNCAO SIMPLES, PVC, DN 100 X 50 MM, SERIE NORMAL PARA ESGOTO PREDIAL	UN	9,24	9,24
SINAPI-I	3660	JUNCAO SIMPLES, PVC, DN 100 X 75 MM, SERIE NORMAL PARA ESGOTO PREDIAL	UN	13,31	13,31
SINAPI-I	3662	JUNCAO SIMPLES, PVC, DN 50 X 50 MM, SERIE NORMAL PARA ESGOTO PREDIAL	UN	5,03	5,03
SINAPI-I	3661	JUNCAO SIMPLES, PVC, DN 75 X 50 MM, SERIE NORMAL PARA ESGOTO PREDIAL	UN	7,40	7,40
SINAPI-I	3658	JUNCAO SIMPLES, PVC, DN 75 X 75 MM, SERIE NORMAL PARA ESGOTO PREDIAL	UN	9,42	9,42
SINAPI-I	3670	JUNCAO SIMPLES, PVC, 45 GRAUS, DN 100 X 100 MM, SERIE NORMAL PARA ESGOTO PREDIAL	UN	12,29	12,29
SINAPI-I	3666	JUNCAO SIMPLES, PVC, 45 GRAUS, DN 40 X 40 MM, SERIE NORMAL PARA ESGOTO PREDIAL	UN	2,08	2,08
SINAPI-I	14157	JUNCAO 2 GARRAS PARA FITA PERFURADA	UN	1,39	1,39
SINAPI-I	3653	JUNCAO, PVC, 45 GRAUS, JE, BBB, DN 100 MM, PARA REDE COLETORA DE ESGOTO (NBR 10569)	UN	40,85	40,85
SINAPI-I	3649	JUNCAO, PVC, 45 GRAUS, JE, BBB, DN 150 MM, PARA REDE COLETORA DE ESGOTO (NBR 10569)	UN	84,62	84,62
SINAPI-I	42696	JUNCAO, PVC, 45 GRAUS, JE, BBB, DN 150 MM, PARA TUBO CORRUGADO E/OU LISO, REDE COLETORA DE ESGOTO (NBR 10569)	UN	236,78	236,78
SINAPI-I	42697	JUNCAO, PVC, 45 GRAUS, JE, BBB, DN 200 MM, PARA TUBO CORRUGADO E/OU LISO, REDE COLETORA DE ESGOTO (NBR 10569)	UN	356,59	356,59
SINAPI-I	42698	JUNCAO, PVC, 45 GRAUS, JE, BBB, DN 250 MM, PARA TUBO CORRUGADO E/OU LISO, REDE COLETORA DE ESGOTO (NBR 10569)	UN	496,72	496,72
SINAPI-I	39875	JUNTA DE EXPANSAO BRONZE/LATAO (REF 900), PONTA X PONTA, 35 MM	UN	381,41	381,41
SINAPI-I	39876	JUNTA DE EXPANSAO BRONZE/LATAO (REF 900), PONTA X PONTA, 42 MM	UN	477,53	477,53
SINAPI-I	39877	JUNTA DE EXPANSAO BRONZE/LATAO (REF 900), PONTA X PONTA, 54 MM	UN	662,31	662,31
SINAPI-I	39878	JUNTA DE EXPANSAO BRONZE/LATAO (REF 900), PONTA X PONTA, 66 MM	UN	874,80	874,80
SINAPI-I	39872	JUNTA DE EXPANSAO DE COBRE (REF 900), PONTA X PONTA, 15 MM	UN	261,56	261,56
SINAPI-I	39873	JUNTA DE EXPANSAO DE COBRE (REF 900), PONTA X PONTA, 22 MM	UN	303,40	303,40
SINAPI-I	39874	JUNTA DE EXPANSAO DE COBRE (REF 900), PONTA X PONTA, 28 MM	UN	333,24	333,24
SINAPI-I	3674	JUNTA DILATACAO ELASTICA PARA CONCRETO (FUGENBAND) O-12, ATE 5 MCA	M	59,04	59,04
SINAPI-I	3681	JUNTA DILATACAO ELASTICA PARA CONCRETO (FUGENBAND) O-22, ATE 30 MCA	M	87,85	87,85
SINAPI-I	3676	JUNTA DILATACAO ELASTICA PARA CONCRETO (FUGENBAND) O-35/10, ATE 100 MCA	M	330,62	330,62
SINAPI-I	3679	JUNTA DILATACAO ELASTICA PARA CONCRETO (FUGENBAND) O-35/6, ATE 100 MCA	M	273,53	273,53
SINAPI-I	3672	JUNTA PLASTICA DE DILATACAO PARA PISOS, COR CINZA, 10 X 4,5 MM (ALTURA X ESPESSURA)	M	0,93	0,93
SINAPI-I	3671	JUNTA PLASTICA DE DILATACAO PARA PISOS, COR CINZA, 17 X 3 MM (ALTURA X ESPESSURA)	M	0,88	0,88
SINAPI-I	3673	JUNTA PLASTICA DE DILATACAO PARA PISOS, COR CINZA, 27 X 3 MM (ALTURA X ESPESSURA)	M	1,38	1,38
SINAPI-I	38394	KIT ACESSORIOS PARA COMPRESSOR DE AR, 5 PECAS (PISTOLAS PINTURA, LIMPEZA E PULVERIZACAO, CALIBRADOR E MANGUEIRA)	UN	252,81	252,81
SINAPI-I	3729	KIT CAVALETE, PVC, COM REGISTRO, PARA HIDROMETRO, BITOLAS 1/2" OU 3/4" - COMPLETO	UN	51,57	51,57
SINAPI-I	39357	KIT CHASSI COZINHA, CUBA SIMPLES SEM MAQUINA LAVAR LOUCA PARA INSTALACAO PEX, QUADRO METALICO COM TRAVESSA COM FURO PARA ESGOTO DN 50 MM E FUROS SUPERIORES PARA AGUA, LARGURA *340* MM X ALTURA *650* MM, PARA CONEXAO COM ANEL DESLIZANTE (INCLUI TUBOS E CONEXOES PEX E TUBO E CONEXAO ESGOTO, NAO INCLUI CARENAGEM)	UN	87,69	87,69
SINAPI-I	39358	KIT CHASSI COZINHA, CUBA SIMPLES SEM MAQUINA LAVAR LOUCA PARA INSTALACAO PEX, QUADRO METALICO COM TRAVESSA COM FURO PARA ESGOTO DN 50 MM E FUROS SUPERIORES PARA AGUA, LARGURA *340* MM X ALTURA *650* MM, PARA CONEXAO COM CRIMPAGEM (INCLUI TUBOS E CONEXOESPEX E TUBO E CONEXAO ESGOTO, NAO INCLUI CARENAGEM)	UN	96,16	96,16
SINAPI-I	39356	KIT CHASSI TANQUE COM MAQUINA LAVAR ROUPA PARA INSTALACAO PEX, QUADRO METALICO COM TRAVESSA COM FURO PARA ESGOTO DN 50 MM, FURO LATERAL PARA MAQUINA E FUROS SUPERIORES PARA AGUA, LARGURA *344* MM X ALTURA *442* MM, PARA CONEXAO COM CRIMPAGEM (INCLUI TUBOS E CONEXOES PEX E TUBO E CONEXAO ESGOTO, NAO INCLUI CARENAGEM)	UN	164,05	164,05
SINAPI-I	39355	KIT CHASSI TANQUE COM MAQUINA LAVAR ROUPA PARA INSTALACAO PEX, QUADRO METALICO COM TRAVESSA COM FURO PARA ESGOTO DN 50 MM, FURO LATERAL PARA MAQUINA E FUROS SUPERIORES PARA AGUA, LARGURA *344* MM X ALTURA *442* MM, PARA CONEXAO COM ANEL DESLIZANTE (INCLUI TUBOS E CONEXOES PEX E TUBO E CONEXAO ESGOTO, NAO INCLUI CARENAGEM)	UN	141,17	141,17
SINAPI-I	39353	KIT CHUVEIRO PARA INSTALACAO PEX, QUADRO METALICO COM 2 TRAVESSAS, SUPERIOR COM ESPERA PARA CHUVEIRO E INFERIOR COM 2 REGISTROS DE PRESSAO DE 1/2 ", LARGURA DE *390* MM X ALTURA DE *900* MM, PARA CONEXAO COM ANEL DESLIZANTE (INCLUI REGISTROS PRESSAO E TUBOS PEX COM CONEXOES, SEM REGISTRO GAVETA, NAO INCLUI CARENAGEM)	UN	193,59	193,59

FONTE	CÓDIGO	DESCRIÇÃO	UNIDADE	DESONERADO	NÃO DESONERADO
SINAPI-I	39354	KIT CHUVEIRO PARA INSTALACAO PEX, QUADRO METALICO COM 2 TRAVESSAS, SUPERIOR COM ESPERA PARA CHUVEIRO E INFERIOR COM 2 REGISTROS DE PRESSAO DE 1/2 ", LARGURA DE *390* MM X ALTURA DE *900* MM, PARA CONEXAO COM CRIMPAGEM (INCLUI REGISTROS PRESSAO E TUBOS PEX COM CONEXOES, SEM REGISTRO GAVETA, NAO INCLUI CARENAGEM)	UN	192,94	192,94
SINAPI-I	39398	KIT DE ACESSORIOS PARA BANHEIRO EM METAL CROMADO, 5 PECAS	UN	55,65	55,65
SINAPI-I	13343	KIT DE MATERIAIS PARA BRACADEIRA PARA FIXACAO EM POSTE CIRCULAR, CONTEM TRES FIXADORES E UM ROLO DE FITA DE 3 M EM ACO CARBONO	UN	28,44	28,44
SINAPI-I	12118	KIT DE PROTECAO ARSTOP PARA AR CONDICIONADO, TOMADA PADRAO 2P+T 20 A, COM DISJUNTOR UNIPOLAR DIN 20A	UN	15,48	15,48
SINAPI-I	39482	KIT PORTA PRONTA DE MADEIRA, FOLHA LEVE (NBR 15930) DE 60 X 210 CM, E = *35* MM, COM MARCO EM ACO, NUCLEO COLMEIA, CAPA LISA EM HDF, ACABAMENTO MELAMINICO BRANCO (INCLUI MARCO, ALIZARES, DOBRADICAS E FECHADURA)	UN	329,13	329,13
SINAPI-I	39486	KIT PORTA PRONTA DE MADEIRA, FOLHA LEVE (NBR 15930) DE 60 X 210 CM, E = 35 MM, NUCLEO COLMEIA, ESTRUTURA USINADA PARA FECHADURA, CAPA LISA EM HDF, ACABAMENTO EM PRIMER PARA PINTURA (INCLUI MARCO, ALIZARES E DOBRADICAS)	UN	289,98	289,98
SINAPI-I	39483	KIT PORTA PRONTA DE MADEIRA, FOLHA LEVE (NBR 15930) DE 70 X 210 CM, E = *35* MM, COM MARCO EM ACO, NUCLEO COLMEIA, CAPA LISA EM HDF, ACABAMENTO MELAMINICO BRANCO (INCLUI MARCO, ALIZARES, DOBRADICAS E FECHADURA)	UN	313,92	313,92
SINAPI-I	39487	KIT PORTA PRONTA DE MADEIRA, FOLHA LEVE (NBR 15930) DE 70 X 210 CM, E = 35 MM, NUCLEO COLMEIA, ESTRUTURA USINADA PARA FECHADURA, CAPA LISA EM HDF, ACABAMENTO EM PRIMER PARA PINTURA (INCLUI MARCO, ALIZARES E DOBRADICAS)	UN	292,97	292,97
SINAPI-I	39484	KIT PORTA PRONTA DE MADEIRA, FOLHA LEVE (NBR 15930) DE 80 X 210 CM, E = *35* MM, COM MARCO EM ACO, NUCLEO COLMEIA, CAPA LISA EM HDF, ACABAMENTO MELAMINICO BRANCO (INCLUI MARCO, ALIZARES, DOBRADICAS E FECHADURA)	UN	316,91	316,91
SINAPI-I	39488	KIT PORTA PRONTA DE MADEIRA, FOLHA LEVE (NBR 15930) DE 80 X 210 CM, E = 35 MM, NUCLEO COLMEIA, ESTRUTURA USINADA PARA FECHADURA, CAPA LISA EM HDF, ACABAMENTO EM PRIMER PARA PINTURA (INCLUI MARCO, ALIZARES E DOBRADICAS)	UN	295,96	295,96
SINAPI-I	39485	KIT PORTA PRONTA DE MADEIRA, FOLHA LEVE (NBR 15930) DE 90 X 210 CM, E = *35* MM, COM MARCO EM ACO, NUCLEO COLMEIA, CAPA LISA EM HDF, ACABAMENTO MELAMINICO BRANCO (INCLUI MARCO, ALIZARES, DOBRADICAS E FECHADURA)	UN	331,89	331,89
SINAPI-I	39489	KIT PORTA PRONTA DE MADEIRA, FOLHA LEVE (NBR 15930) DE 90 X 210 CM, E = 35 MM, NUCLEO COLMEIA, ESTRUTURA USINADA PARA FECHADURA, CAPA LISA EM HDF, ACABAMENTO EM PRIMER PARA PINTURA (INCLUI MARCO, ALIZARES E DOBRADICAS)	UN	310,94	310,94
SINAPI-I	39494	KIT PORTA PRONTA DE MADEIRA, FOLHA MEDIA (NBR 15930) DE 60 X 210 CM, E = 35 MM, NUCLEO SARRAFEADO, ESTRUTURA USINADA PARA FECHADURA, CAPA LISA EM HDF, ACABAMENTO EM PRIMER PARA PINTURA (INCLUI MARCO, ALIZARES E DOBRADICAS)	UN	317,17	317,17
SINAPI-I	39490	KIT PORTA PRONTA DE MADEIRA, FOLHA MEDIA (NBR 15930) DE 60 X 210 CM, E = 35 MM, NUCLEO SARRAFEADO, ESTRUTURA USINADA PARA FECHADURA, CAPA LISA EM HDF, ACABAMENTO MELAMINICO BRANCO (INCLUI MARCO, ALIZARES E DOBRADICAS)	UN	359,53	359,53
SINAPI-I	39495	KIT PORTA PRONTA DE MADEIRA, FOLHA MEDIA (NBR 15930) DE 70 X 210 CM, E = 35 MM, NUCLEO SARRAFEADO, ESTRUTURA USINADA PARA FECHADURA, CAPA LISA EM HDF, ACABAMENTO EM PRIMER PARA PINTURA (INCLUI MARCO, ALIZARES E DOBRADICAS)	UN	329,13	329,13
SINAPI-I	39491	KIT PORTA PRONTA DE MADEIRA, FOLHA MEDIA (NBR 15930) DE 70 X 210 CM, E = 35 MM, NUCLEO SARRAFEADO, ESTRUTURA USINADA PARA FECHADURA, CAPA LISA EM HDF, ACABAMENTO MELAMINICO BRANCO (INCLUI MARCO, ALIZARES E DOBRADICAS)	UN	371,02	371,02
SINAPI-I	39496	KIT PORTA PRONTA DE MADEIRA, FOLHA MEDIA (NBR 15930) DE 80 X 210 CM, E = 35 MM, NUCLEO SARRAFEADO, ESTRUTURA USINADA PARA FECHADURA, CAPA LISA EM HDF, ACABAMENTO EM PRIMER PARA PINTURA (INCLUI MARCO, ALIZARES E DOBRADICAS)	UN	340,98	340,98
SINAPI-I	39492	KIT PORTA PRONTA DE MADEIRA, FOLHA MEDIA (NBR 15930) DE 80 X 210 CM, E = 35 MM, NUCLEO SARRAFEADO, ESTRUTURA USINADA PARA FECHADURA, CAPA LISA EM HDF, ACABAMENTO MELAMINICO BRANCO (INCLUI MARCO, ALIZARES E DOBRADICAS)	UN	373,30	373,30
SINAPI-I	39497	KIT PORTA PRONTA DE MADEIRA, FOLHA MEDIA (NBR 15930) DE 90 X 210 CM, E = 35 MM, NUCLEO SARRAFEADO, ESTRUTURA USINADA PARA FECHADURA, CAPA LISA EM HDF, ACABAMENTO EM PRIMER PARA PINTURA (INCLUI MARCO, ALIZARES E DOBRADICAS)	UN	352,95	352,95
SINAPI-I	39493	KIT PORTA PRONTA DE MADEIRA, FOLHA MEDIA (NBR 15930) DE 90 X 210 CM, E = 35 MM, NUCLEO SARRAFEADO, ESTRUTURA USINADA PARA FECHADURA, CAPA LISA EM HDF, ACABAMENTO MELAMINICO BRANCO (INCLUI MARCO, ALIZARES E DOBRADICAS)	UN	394,96	394,96
SINAPI-I	39500	KIT PORTA PRONTA DE MADEIRA, FOLHA PESADA (NBR 15930) DE 80 X 210 CM, E = 35 MM, NUCLEO SOLIDO, CAPA LISA EM HDF, ACABAMENTO MELAMINICO BRANCO (INCLUI MARCO, ALIZARES, DOBRADICAS E FECHADURA EXTERNA)	UN	396,25	396,25
SINAPI-I	39498	KIT PORTA PRONTA DE MADEIRA, FOLHA PESADA (NBR 15930) DE 80 X 210 CM, E = 35 MM, NUCLEO SOLIDO, ESTRUTURA USINADA PARA FECHADURA, CAPA LISA EM HDF, ACABAMENTO EM LAMINADO NATURAL COM VERNIZ (INCLUI MARCO, ALIZARES E DOBRADICAS)	UN	440,62	440,62
SINAPI-I	39501	KIT PORTA PRONTA DE MADEIRA, FOLHA PESADA (NBR 15930) DE 90 X 210 CM, E = 35 MM, NUCLEO SOLIDO, CAPA LISA EM HDF, ACABAMENTO MELAMINICO BRANCO (INCLUI MARCO, ALIZARES, DOBRADICAS E FECHADURA EXTERNA)	UN	406,57	406,57
SINAPI-I	39499	KIT PORTA PRONTA DE MADEIRA, FOLHA PESADA (NBR 15930) DE 90 X 210 CM, E = 35 MM, NUCLEO SOLIDO, ESTRUTURA USINADA PARA FECHADURA, CAPA LISA EM HDF, ACABAMENTO EM LAMINADO NATURAL COM VERNIZ (INCLUI MARCO, ALIZARES E DOBRADICAS)	UN	477,99	477,99
SINAPI-I	3733	LADRILHO HIDRAULICO, *20 x 20* CM, E= 2 CM, PADRAO COPACABANA, 2 CORES (PRETO E BRANCO)	M2	33,93	33,93
SINAPI-I	3731	LADRILHO HIDRAULICO, *20 X 20* CM, E= 2 CM, DADOS, COR NATURAL	M2	31,50	31,50
SINAPI-I	38137	LADRILHO HIDRAULICO, *20 X 20* CM, E= 2 CM, RAMPA, NATURAL	M2	31,68	31,68
SINAPI-I	38135	LADRILHO HIDRAULICO, *20 X 20* CM, E= 2 CM, TATIL ALERTA OU DIRECIONAL, AMARELO	M2	40,16	40,16
SINAPI-I	38138	LADRILHO HIDRAULICO, *30 X 30* CM, E= 2 CM, MILANO, NATURAL	M2	31,11	31,11
SINAPI-I	3736	LAJE PRE-MOLDADA CONVENCIONAL (LAJOTAS + VIGOTAS) PARA FORRO, UNIDIRECIONAL, SOBRECARGA DE 100 KG/M2, VAO ATE 4,00 M (SEM COLOCACAO)	M2	38,28	38,28
SINAPI-I	3741	LAJE PRE-MOLDADA CONVENCIONAL (LAJOTAS + VIGOTAS) PARA FORRO, UNIDIRECIONAL, SOBRECARGA DE 100 KG/M2, VAO ATE 4,50 M (SEM COLOCACAO)	M2	39,90	39,90
SINAPI-I	3745	LAJE PRE-MOLDADA CONVENCIONAL (LAJOTAS + VIGOTAS) PARA FORRO, UNIDIRECIONAL, SOBRECARGA 100 KG/M2, VAO ATE 5,00 M (SEM COLOCACAO)	M2	43,02	43,02
SINAPI-I	3743	LAJE PRE-MOLDADA CONVENCIONAL (LAJOTAS + VIGOTAS) PARA PISO, UNIDIRECIONAL, SOBRECARGA DE 200 KG/M2, VAO ATE 3,50 M (SEM COLOCACAO)	M2	39,76	39,76
SINAPI-I	3744	LAJE PRE-MOLDADA CONVENCIONAL (LAJOTAS + VIGOTAS) PARA PISO, UNIDIRECIONAL, SOBRECARGA DE 200 KG/M2, VAO ATE 4,50 M (SEM COLOCACAO)	M2	43,76	43,76
SINAPI-I	3739	LAJE PRE-MOLDADA CONVENCIONAL (LAJOTAS + VIGOTAS) PARA PISO, UNIDIRECIONAL, SOBRECARGA DE 200 KG/M2, VAO ATE 5,00 M (SEM COLOCACAO)	M2	45,99	45,99
SINAPI-I	3737	LAJE PRE-MOLDADA CONVENCIONAL (LAJOTAS + VIGOTAS) PARA PISO, UNIDIRECIONAL, SOBRECARGA DE 350 KG/M2, VAO ATE 4,50 M (SEM COLOCACAO)	M2	48,22	48,22
SINAPI-I	3738	LAJE PRE-MOLDADA CONVENCIONAL (LAJOTAS + VIGOTAS) PARA PISO, UNIDIRECIONAL, SOBRECARGA DE 350 KG/M2, VAO ATE 5,00 M (SEM COLOCACAO)	M2	55,63	55,63
SINAPI-I	3747	LAJE PRE-MOLDADA CONVENCIONAL (LAJOTAS + VIGOTAS) PARA PISO, UNIDIRECIONAL, SOBRECARGA 350 KG/M2 VAO ATE 3,50 M (SEM COLOCACAO)	M2	43,76	43,76
SINAPI-I	11649	LAJE PRE-MOLDADA DE TRANSICAO EXCENTRICA EM CONCRETO ARMADO, DN 1200 MM, FURO CIRCULAR DN 600 MM, ESPESSURA 12 CM	UN	317,51	317,51
SINAPI-I	11650	LAJE PRE-MOLDADA DE TRANSICAO EXCENTRICA EM CONCRETO ARMADO, DN 1500 MM, FURO CIRCULAR DN 530 MM, ESPESSURA 15 CM	UN	541,18	541,18
SINAPI-I	3742	LAJE PRE-MOLDADA TRELICADA (LAJOTAS + VIGOTAS) PARA FORRO, UNIDIRECIONAL, SOBRECARGA DE 100 KG/M2, VAO ATE 6,00 M (SEM COLOCACAO)	M2	57,71	57,71
SINAPI-I	3746	LAJE PRE-MOLDADA TRELICADA (LAJOTAS + VIGOTAS) PARA PISO, UNIDIRECIONAL, SOBRECARGA DE 200 KG/M2, VAO ATE 6,00 M (SEM COLOCACAO)	M2	67,39	67,39
SINAPI-I	21106	LAMBRI EM ALUMINIO, DE APROXIMADAMENTE 0,6 KG/M, COM APROXIMADAMENTE 168,0 MM DE LARGURA, 6,0 MM DE ALTURA E 6,0 M DE EXTENSAO	KG	24,35	24,35

FONTE	CÓDIGO	DESCRIÇÃO	UNIDADE	DESONERADO	NÃO DESONERADO
SINAPI-I	3755	LAMPADA DE LUZ MISTA 160 W, BASE E27 (220 V)	UN	23,47	23,47
SINAPI-I	3750	LAMPADA DE LUZ MISTA 250 W, BASE E27 (220 V)	UN	31,56	31,56
SINAPI-I	3756	LAMPADA DE LUZ MISTA 500 W, BASE E40 (220 V)	UN	58,97	58,97
SINAPI-I	39377	LAMPADA FLUORESCENTE COMPACTA BRANCA 135 W, BASE E40 (127/220 V)	UN	174,70	174,70
SINAPI-I	38191	LAMPADA FLUORESCENTE COMPACTA 2U BRANCA 15 W, BASE E27 (127/220 V)	UN	13,01	13,01
SINAPI-I	39381	LAMPADA FLUORESCENTE COMPACTA 2U/3U BRANCA 9/10 W, BASE E27 (127/220 V)	UN	12,13	12,13
SINAPI-I	38780	LAMPADA FLUORESCENTE COMPACTA 3U BRANCA 20 W, BASE E27 (127/220 V)	UN	14,84	14,84
SINAPI-I	38781	LAMPADA FLUORESCENTE ESPIRAL BRANCA 45 W, BASE E27 (127/220 V)	UN	50,11	50,11
SINAPI-I	38192	LAMPADA FLUORESCENTE ESPIRAL BRANCA 65 W, BASE E27 (127/220 V)	UN	90,67	90,67
SINAPI-I	3753	LAMPADA FLUORESCENTE TUBULAR T10, DE 20 OU 40 W, BIVOLT	UN	7,93	7,93
SINAPI-I	38782	LAMPADA FLUORESCENTE TUBULAR T5 DE 14 W, BIVOLT	UN	10,33	10,33
SINAPI-I	38778	LAMPADA FLUORESCENTE TUBULAR T8 DE 16/18 W, BIVOLT	UN	7,76	7,76
SINAPI-I	38779	LAMPADA FLUORESCENTE TUBULAR T8 DE 32/36 W, BIVOLT	UN	8,22	8,22
SINAPI-I	39388	LAMPADA LED TIPO DICROICA BIVOLT, LUZ BRANCA, 5 W (BASE GU10)	UN	11,00	11,00
SINAPI-I	39387	LAMPADA LED TUBULAR BIVOLT 18/20 W, BASE G13	UN	17,16	17,16
SINAPI-I	39386	LAMPADA LED TUBULAR BIVOLT 9/10 W, BASE G13	UN	11,96	11,96
SINAPI-I	38194	LAMPADA LED 10 W BIVOLT BRANCA, FORMATO TRADICIONAL (BASE E27)	UN	8,95	8,95
SINAPI-I	38193	LAMPADA LED 6 W BIVOLT BRANCA, FORMATO TRADICIONAL (BASE E27)	UN	7,78	7,78
SINAPI-I	12216	LAMPADA VAPOR DE SODIO OVOIDE 150 W (BASE E40)	UN	45,34	45,34
SINAPI-I	3757	LAMPADA VAPOR DE SODIO OVOIDE 250 W (BASE E40)	UN	52,43	52,43
SINAPI-I	3758	LAMPADA VAPOR DE SODIO OVOIDE 400 W (BASE E40)	UN	61,13	61,13
SINAPI-I	12214	LAMPADA VAPOR MERCURIO 125 W (BASE E27)	UN	20,93	20,93
SINAPI-I	3749	LAMPADA VAPOR MERCURIO 250 W (BASE E40)	UN	37,31	37,31
SINAPI-I	3751	LAMPADA VAPOR MERCURIO 400 W (BASE E40)	UN	50,92	50,92
SINAPI-I	39376	LAMPADA VAPOR METALICO OVOIDE 150 W, BASE E27/E40	UN	42,92	42,92
SINAPI-I	3752	LAMPADA VAPOR METALICO TUBULAR 400 W (BASE E40)	UN	83,99	83,99
SINAPI-I	746	LAVADORA DE ALTA PRESSAO (LAVA-JATO) PARA AGUA FRIA, PRESSAO DE OPERACAO ENTRE 1400 E 1900 LIB/POL2, VAZAO MAXIMA ENTRE 400 E 700 L/H	UN	2.247,00	2.247,00
SINAPI-I	36521	LAVATORIO DE CANTO LOUCA BRANCA SUSPENSO *40 X 30* CM	UN	120,85	120,85
SINAPI-I	36794	LAVATORIO LOUCA BRANCA COM COLUNA *44 X 35,5* CM	UN	123,19	123,19
SINAPI-I	10426	LAVATORIO LOUCA BRANCA COM COLUNA *54 X 44* CM	UN	177,43	177,43
SINAPI-I	10425	LAVATORIO LOUCA BRANCA SUSPENSO *40 X 30* CM	UN	78,24	78,24
SINAPI-I	10431	LAVATORIO LOUCA COR COM COLUNA *54 X 44* CM	UN	194,65	194,65
SINAPI-I	10429	LAVATORIO LOUCA COR SUSPENSO *40 X 30* CM	UN	93,32	93,32
SINAPI-I	20269	LAVATORIO/CUBA DE EMBUTIR OVAL LOUCA BRANCA SEM LADRAO *50 X 35* CM	UN	76,91	76,91
SINAPI-I	20270	LAVATORIO/CUBA DE EMBUTIR OVAL LOUCA COR SEM LADRAO *50 X 35* CM	UN	83,75	83,75
SINAPI-I	11696	LAVATORIO/CUBA DE SOBREPOR OVAL PEQUENA LOUCA BRANCA SEM LADRAO *31 X 44*	UN	122,35	122,35
SINAPI-I	10427	LAVATORIO/CUBA DE SOBREPOR RETANGULAR LOUCA BRANCA COM LADRAO *52 X 45* CM	UN	219,39	219,39
SINAPI-I	10428	LAVATORIO/CUBA DE SOBREPOR RETANGULAR LOUCA COR COM LADRAO *52 X 45* CM	UN	222,66	222,66
SINAPI-I	2354	LEITURISTA OU CADASTRISTA DE REDES DE AGUA E ESGOTO	H	12,56	14,54
SINAPI-I	40932	LEITURISTA OU CADASTRISTA DE REDES DE AGUA E ESGOTO (MENSALISTA)	MES	2.228,77	2.580,41
SINAPI-I	10853	LETRA ACO INOX (AISI 304), CHAPA NUM. 22, RECORTADO, H= 20 CM (SEM RELEVO)	UN	65,58	65,58
SINAPI-I	5093	LEVANTADOR DE JANELA GUILHOTINA, EM LATAO CROMADO	PAR	12,64	12,64
SINAPI-I	37768	LIMPADORA A SUCCAO, TANQUE 12000 L, BASCULAMENTO HIDRAULICO, BOMBA 12 M3/MIN 95% VACUO (INCLUI MONTAGEM, NAO INCLUI CAMINHAO)	UN	98.500,00	98.500,00
SINAPI-I	37773	LIMPADORA DE SUCCAO TANQUE 7000 L, BOMBA 12 M3/MIN 95% VACUO (INCLUI MONTAGEM, NAO INCLUI CAMINHAO)	UN	83.643,10	83.643,10
SINAPI-I	37769	LIMPADORA DE SUCCAO, TANQUE 11000 L, BOMBA 340 M3/MIN (INCLUI MONTAGEM, NAO INCLUI CAMINHAO)	UN	140.029,09	140.029,09
SINAPI-I	37770	LIMPADORA DE SUCCAO, TANQUE 5500 L, BOMBA 60M3/MIN, VACUO 500 MBAR (INCLUI MONTAGEM, NAO INCLUI CAMINHAO)	UN	237.651,71	237.651,71
SINAPI-I	38382	LINHA DE PEDREIRO LISA 100 M	UN	9,20	9,20
SINAPI-I	6091	LIQUIDO PARA BRILHO PAREDES INTERNAS	L	19,47	19,47
SINAPI-I	38383	LIXA D'AGUA EM FOLHA, GRAO 100	UN	1,72	1,72
SINAPI-I	3768	LIXA EM FOLHA PARA FERRO, NUMERO 150	UN	2,48	2,48
SINAPI-I	3767	LIXA EM FOLHA PARA PAREDE OU MADEIRA, NUMERO 120 (COR VERMELHA)	UN	0,59	0,59
SINAPI-I	13192	LIXADEIRA ELETRICA ANGULAR PARA CONCRETO, POTENCIA 1.400 W, PRATO DIAMANTADO DE 5''	UN	3.727,85	3.727,85
SINAPI-I	38413	LIXADEIRA ELETRICA ANGULAR, PARA DISCO DE 7 " (180 MM), POTENCIA DE 2.200 W, *5.000* RPM, 220 V	UN	616,53	616,53
SINAPI-I	42440	LIXEIRA DUPLA, COM CAPACIDADE VOLUMETRICA DE 60L*, FABRICADA EM TUBO DE ACO CARBONO, CESTOS EM CHAPA DE ACO E PINTURA NO PROCESSO ELETROSTATICO - PARA ACADEMIA AO AR LIVRE / ACADEMIA DA TERCEIRA IDADE - ATI	UN	707,48	707,48
SINAPI-I	20193	LOCACAO DE ANDAIME METALICO TIPO FACHADEIRO, LARGURA DE 1,20 M, ALTURA POR PECA DE 2,0 M, INCLUINDO SAPATAS E ITENS NECESSARIOS A INSTALACAO	M2XMES	3,99	3,99
SINAPI-I	10527	LOCACAO DE ANDAIME METALICO TUBULAR DE ENCAIXE, TIPO DE TORRE, COM LARGURA DE 1 ATE 1,5 M E ALTURA DE *1,00* M	MXMES	12,00	12,00
SINAPI-I	41805	LOCACAO DE ANDAIME SUSPENSO OU BALANCIM MANUAL, CAPACIDADE DE CARGA TOTAL DE APROXIMADAMENTE 250 KG/M2, PLATAFORMA DE 1,50 M X 0,80 M (C X L), CABO DE 45 M	MES	325,00	325,00
SINAPI-I	40271	LOCACAO DE APRUMADOR METALICO DE PILAR, COM ALTURA E ANGULO REGULAVEIS, EXTENSAO DE *1,50* A *2,80* M	MES	7,80	7,80
SINAPI-I	40287	LOCACAO DE BARRA DE ANCORAGEM DE 0,80 A 1,20 M DE EXTENSAO, COM ROSCA DE 5/8", INCLUINDO PORCA E FLANGE	MES	3,00	3,00
SINAPI-I	40295	LOCACAO DE BOMBA MANUAL PARA TESTE HIDROSTATICO ATE 30 BAR	H	2,23	2,23
SINAPI-I	745	LOCACAO DE BOMBA MANUAL PARA TESTE HIDROSTATICO ATE 60 BAR	H	2,36	2,36
SINAPI-I	4084	LOCACAO DE BOMBA SUBMERSIVEL PARA DRENAGEM E ESGOTAMENTO, MOTOR ELETRICO TRIFASICO, POTENCIA DE 1 CV, DIAMETRO DE RECALQUE DE 2". FAIXA DE OPERACAO: Q=25 M3/H (+ OU - 1 M3/H) E AMT=2 M; Q=12 M3/H (+ OU - 2 M3/H) E AMT = 12 M (+ OU - 2 M)	H	1,13	1,13
SINAPI-I	743	LOCACAO DE BOMBA SUBMERSIVEL PARA DRENAGEM E ESGOTAMENTO, MOTOR ELETRICO TRIFASICO, POTENCIA DE 2 CV, DIAMETRO DE RECALQUE DE 2". FAIXA DE OPERACAO: Q=35 M3/H (+ OU - 3 M3/H) E AMT=2 M; Q=13 M3/H (+ OU - 3 M3/H) E AMT = 17 M (+ OU - 3 M)	H	1,13	1,13
SINAPI-I	40293	LOCACAO DE BOMBA SUBMERSIVEL PARA DRENAGEM E ESGOTAMENTO, MOTOR ELETRICO TRIFASICO, POTENCIA DE 2 CV, DIAMETRO DE RECALQUE DE 3". FAIXA DE OPERACAO: Q=70 M3/H (+ OU - 2 M3/H) E AMT=2 M; Q=9,5 M3/H (+ OU - 3,5 M3/H) E AMT = 10 M (+ OU - 2 M)	H	1,35	1,35
SINAPI-I	40294	LOCACAO DE BOMBA SUBMERSIVEL PARA DRENAGEM E ESGOTAMENTO, MOTOR ELETRICO TRIFASICO, POTENCIA DE 3 CV, DIAMETRO DE RECALQUE DE 2". FAIXA DE OPERACAO: Q=84 M3/H (+ OU - 2,5 M3/H) E AMT=2 M; Q=9,1 M3/H (+ OU - 2 M3/H) E AMT = 12 M (+ OU - 2 M)	H	1,13	1,13
SINAPI-I	4085	LOCACAO DE BOMBA SUBMERSIVEL PARA DRENAGEM E ESGOTAMENTO, MOTOR ELETRICO TRIFASICO, POTENCIA DE 4 CV, DIAMETRO DE RECALQUE DE 3". FAIXA DE OPERACAO: Q=60 M3/H (+ OU - 1 M3/H) E AMT=2 M; Q=11 M3/H (+ OU - 1 M3/H) E AMT = 23 M (+ OU - 1 M)	H	1,58	1,58
SINAPI-I	10775	LOCACAO DE CONTAINER 2,30 X 6,00 M, ALT. 2,50 M, COM 1 SANITARIO, PARA ESCRITORIO, COMPLETO, SEM DIVISORIAS INTERNAS	MES	522,00	522,00
SINAPI-I	10776	LOCACAO DE CONTAINER 2,30 X 6,00 M, ALT. 2,50 M, PARA ESCRITORIO, SEM DIVISORIAS INTERNAS E SEM SANITARIO	MES	407,81	407,81
SINAPI-I	10779	LOCACAO DE CONTAINER 2,30 X 4,30 M, ALT. 2,50 M, P/ SANITARIO, C/ 5 BACIAS, 1 LAVATORIO E 4 MICTORIOS	MES	652,50	652,50
SINAPI-I	10777	LOCACAO DE CONTAINER 2,30 X 4,30 M, ALT. 2,50 M, PARA SANITARIO, COM 3 BACIAS, 4 CHUVEIROS, 1 LAVATORIO E 1 MICTORIO	MES	592,68	592,68
SINAPI-I	10778	LOCACAO DE CONTAINER 2,30 X 6,00 M, ALT. 2,50 M, PARA SANITARIO, COM 4 BACIAS, 8 CHUVEIROS,1 LAVATORIO E 1 MICTORIO	MES	652,50	652,50
SINAPI-I	40339	LOCACAO DE CRUZETA PARA ESCORA METALICA	MES	3,00	3,00
SINAPI-I	3355	LOCACAO DE ELEVADOR DE CARGA A CABO, CABINE SEMI FECHADA *2,0* X *1,5* X *2,0* M, CAPACIDADE DE CARGA 1000 KG, TORRE *2,38* X *2,21* X 15 M, GUINCHO DE EMBREAGEM, FREIO DE SEGURANCA, LIMITADOR DE VELOCIDADE E CANCELA	H	22,50	22,50

FONTE	CÓDIGO	DESCRIÇÃO	UNIDADE	DESONERADO	NÃO DESONERADO
SINAPI-I	39814	LOCACAO DE ELEVADOR DE CREMALHEIRA CABINE SIMPLES FECHADA 1,5 X 2,5 X 2,35 M (UMA POR TORRE), CAPACIDADE DE CARGA *1200* KG (15 PESSOAS), TORRE DE 24 M (16 MODULOS), 16 PARADAS, FREIO DE SEGURANCA, LIMITADOR DE CARGA	H	42,18	42,18
SINAPI-I	10749	LOCACAO DE ESCORA METALICA TELESCOPICA, COM ALTURA REGULAVEL DE *1,80* A *3,20* M, COM CAPACIDADE DE CARGA DE NO MINIMO 1000 KGF (10 KN), INCLUSO TRIPE E FORCADO	MES	5,49	5,49
SINAPI-I	40290	LOCACAO DE FORMA PLASTICA PARA LAJE NERVURADA, DIMENSOES *60* X *60* X *16* CM	MES	7,92	7,92
SINAPI-I	7252	LOCACAO DE NIVEL OPTICO, COM PRECISAO DE 0,7 MM, AUMENTO DE 32X	H	1,58	1,58
SINAPI-I	4778	LOCACAO DE PERFURATRIZ PNEUMATICA DE PESO MEDIO, * 18 * KG, PARA ROCHA	H	3,15	3,15
SINAPI-I	4780	LOCACAO DE PERFURATRIZ PNEUMATICA DE PESO MEDIO, * 24 * KG, PARA ROCHA	H	3,41	3,41
SINAPI-I	10809	LOCACAO DE TALHA ELETRICA 3 T, VELOCIDADE 2,1 M / MIN, POTENCIA 1,3 KW	H	0,59	0,59
SINAPI-I	10811	LOCACAO DE TALHA MANUAL DE CORRENTE, CAPACIDADE DE 2 T COM ELEVACAO DE 3 M	H	0,51	0,51
SINAPI-I	7247	LOCACAO DE TEODOLITO ELETRONICO, PRECISAO ANGULAR DE 5 A 7 SEGUNDOS, INCLUINDO TRIPE	H	1,58	1,58
SINAPI-I	40291	LOCACAO DE TORRE METALICA COMPLETA PARA UMA CARGA DE 8 TF (80 KN) E PE DIREITO DE 6 M, INCLUINDO MODULOS , DIAGONAIS, SAPATAS E FORCADOS	MES	418,61	418,61
SINAPI-I	40275	LOCACAO DE VIGA SANDUICHE METALICA VAZADA PARA TRAVAMENTO DE PILARES, ALTURA DE *8* CM, LARGURA DE *6* CM E EXTENSAO DE 2 M	MES	12,00	12,00
SINAPI-I	3777	LONA PLASTICA PRETA, E= 150 MICRA	M2	0,98	0,98
SINAPI-I	3798	LUMINARIA ABERTA P/ ILUMINACAO PUBLICA, TIPO X-57 PETERCO OU EQUIV	UN	39,30	39,30
SINAPI-I	38769	LUMINARIA ARANDELA TIPO MEIA-LUA COM VIDRO FOSCO *30 X 15* CM, PARA 1 LAMPADA, BASE E27, POTENCIA MAXIMA 40/60 W (NAO INCLUI LAMPADA)	UN	30,69	30,69
SINAPI-I	39510	LUMINARIA DE EMBUTIR EM CHAPA DE ACO PARA 2 LAMPADAS FLUORESCENTES DE 14 W COM REFLETOR E ALETAS EM ALUMINIO, COMPLETA (INCLUI REATOR E LAMPADAS)	UN	124,21	124,21
SINAPI-I	38776	LUMINARIA DE EMBUTIR EM CHAPA DE ACO PARA 4 LAMPADAS FLUORESCENTES DE 14 W *60 X 60 CM* ALETADA (NAO INCLUI REATOR E LAMPADAS)	UN	131,83	131,83
SINAPI-I	38774	LUMINARIA DE EMERGENCIA 30 LEDS, POTENCIA 2 W, BATERIA DE LITIO, AUTONOMIA DE 6 HORAS	UN	22,48	22,48
SINAPI-I	42247	LUMINARIA DE LED PARA ILUMINACAO PUBLICA, DE 138 W ATE 180 W, INVOLUCRO EM ALUMINIO OU ACO INOX	UN	767,45	767,45
SINAPI-I	42248	LUMINARIA DE LED PARA ILUMINACAO PUBLICA, DE 181 W ATE 239 W, INVOLUCRO EM ALUMINIO OU ACO INOX	UN	891,45	891,45
SINAPI-I	42249	LUMINARIA DE LED PARA ILUMINACAO PUBLICA, DE 240 W ATE 350 W, INVOLUCRO EM ALUMINIO OU ACO INOX	UN	1.476,82	1.476,82
SINAPI-I	42244	LUMINARIA DE LED PARA ILUMINACAO PUBLICA, DE 33 W ATE 50 W, INVOLUCRO EM ALUMINIO OU ACO INOX	UN	230,64	230,64
SINAPI-I	42245	LUMINARIA DE LED PARA ILUMINACAO PUBLICA, DE 51 W ATE 67 W, INVOLUCRO EM ALUMINIO OU ACO INOX	UN	425,59	425,59
SINAPI-I	42246	LUMINARIA DE LED PARA ILUMINACAO PUBLICA, DE 68 W ATE 97 W, INVOLUCRO EM ALUMINIO OU ACO INOX	UN	471,11	471,11
SINAPI-I	42977	LUMINARIA DE LED PARA ILUMINACAO PUBLICA, DE 98 W ATE 137 W, INVOLUCRO EM ALUMINIO OU ACO INOX (COLETADO CAIXA)	UN	1.233,18	1.233,18
SINAPI-I	42243	LUMINARIA DE LED PARA ILUMINACAO PUBLICA, DE 98 W ATE 137 W, INVOLUCRO EM ALUMINIO OU ACO INOX	UN	568,07	568,07
SINAPI-I	38889	LUMINARIA DE SOBREPOR EM CHAPA DE ACO COM ALETAS PLASTICAS, PARA 1 LAMPADA, BASE E27, POTENCIA MAXIMA 40/60 W (NAO INCLUI LAMPADA)	UN	23,52	23,52
SINAPI-I	38784	LUMINARIA DE SOBREPOR EM CHAPA DE ACO COM ALETAS PLASTICAS, PARA 2 LAMPADAS, BASE E27, POTENCIA MAXIMA 40/60 W (NAO INCLUI LAMPADAS)	UN	31,47	31,47
SINAPI-I	3788	LUMINARIA DE SOBREPOR EM CHAPA DE ACO PARA 1 LAMPADA FLUORESCENTE DE *18* W, ALETADA, COMPLETA (LAMPADA E REATOR INCLUSOS)	UN	32,79	32,79
SINAPI-I	12230	LUMINARIA DE SOBREPOR EM CHAPA DE ACO PARA 1 LAMPADA FLUORESCENTE DE *18* W, PERFIL COMERCIAL (NAO INCLUI REATOR E LAMPADA)	UN	8,43	8,43
SINAPI-I	3780	LUMINARIA DE SOBREPOR EM CHAPA DE ACO PARA 1 LAMPADA FLUORESCENTE DE *36* W, ALETADA, COMPLETA (LAMPADA E REATOR INCLUSOS)	UN	48,39	48,39
SINAPI-I	12231	LUMINARIA DE SOBREPOR EM CHAPA DE ACO PARA 1 LAMPADA FLUORESCENTE DE *36* W, PERFIL COMERCIAL (NAO INCLUI REATOR E LAMPADA)	UN	14,03	14,03
SINAPI-I	3811	LUMINARIA DE SOBREPOR EM CHAPA DE ACO PARA 2 LAMPADAS FLUORESCENTES DE *18* W, ALETADA, COMPLETA (LAMPADAS E REATOR INCLUSOS)	UN	45,45	45,45
SINAPI-I	12232	LUMINARIA DE SOBREPOR EM CHAPA DE ACO PARA 2 LAMPADAS FLUORESCENTES DE *18* W, PERFIL COMERCIAL (NAO INCLUI REATOR E LAMPADAS)	UN	14,69	14,69
SINAPI-I	3799	LUMINARIA DE SOBREPOR EM CHAPA DE ACO PARA 2 LAMPADAS FLUORESCENTES DE *36* W, ALETADA, COMPLETA (LAMPADAS E REATOR INCLUSOS)	UN	64,28	64,28
SINAPI-I	12239	LUMINARIA DE SOBREPOR EM CHAPA DE ACO PARA 2 LAMPADAS FLUORESCENTES DE *36* W, PERFIL COMERCIAL (NAO INCLUI REATOR E LAMPADAS)	UN	19,24	19,24
SINAPI-I	38773	LUMINARIA DE TETO PLAFON/PLAFONIER EM PLASTICO COM BASE E27, POTENCIA MAXIMA 60 W (NAO INCLUI LAMPADA)	UN	3,08	3,08
SINAPI-I	12271	LUMINARIA DUPLA P/SINALIZACAO, TIPO WETZEL AS-2/110 OU EQUIV	UN	172,11	172,11
SINAPI-I	38785	LUMINARIA HERMETICA IP-65 PARA 2 DUAS LAMPADAS DE 14/16/18/20 W (NAO INCLUI REATOR E LAMPADAS)	UN	81,48	81,48
SINAPI-I	38786	LUMINARIA HERMETICA IP-65 PARA 2 DUAS LAMPADAS DE 28/32/36/40 W (NAO INCLUI REATOR E LAMPADAS)	UN	100,37	100,37
SINAPI-I	39385	LUMINARIA LED PLAFON REDONDO DE SOBREPOR BIVOLT 12/13 W, D = *17* CM	UN	20,56	20,56
SINAPI-I	39389	LUMINARIA LED REFLETOR RETANGULAR BIVOLT, LUZ BRANCA, 10 W	UN	22,31	22,31
SINAPI-I	39390	LUMINARIA LED REFLETOR RETANGULAR BIVOLT, LUZ BRANCA, 30 W	UN	46,77	46,77
SINAPI-I	39391	LUMINARIA LED REFLETOR RETANGULAR BIVOLT, LUZ BRANCA, 50 W	UN	52,51	52,51
SINAPI-I	3803	LUMINARIA PLAFON REDONDO COM VIDRO FOSCO DIAMETRO *25* CM, PARA 1 LAMPADA, BASE E27, POTENCIA MAXIMA 40/60 W (NAO INCLUI LAMPADA)	UN	29,10	29,10
SINAPI-I	38770	LUMINARIA PLAFON REDONDO COM VIDRO FOSCO DIAMETRO *30* CM, PARA 2 LAMPADAS, BASE E27, POTENCIA MAXIMA 40/60 W (NAO INCLUI LAMPADAS)	UN	33,70	33,70
SINAPI-I	12267	LUMINARIA PROVA DE TEMPO PETERCO Y.31/1	UN	98,75	98,75
SINAPI-I	43265	LUMINARIA SOLAR LED EXTERNA, TIPO ARANDELA DE PAREDE, EM ALUMINIO, 16 LEDS, LUZ BRANCA, *180* LUMENS, CAPACIDADE DE ILUMINACAO ATE 36 H, RETANGULAR, *13 X 9 X 7* (C X L X A), COM SENSOR DE MOVIMENTO / PRESENCA, BATERIA RECARREGAVEL COM LUZ SOLAR, RESISTENTE AO CALOR, A PROVA DE AGUA E POEIRA/ IMPERMEAVEL, IP65	UN	64,31	64,31
SINAPI-I	12266	LUMINARIA SPOT DE SOBREPOR EM ALUMINIO COM ALETA PLASTICA PARA 1 LAMPADA, BASE E27, POTENCIA MAXIMA 40/60 W (NAO INCLUI LAMPADA)	UN	50,54	50,54
SINAPI-I	39378	LUMINARIA SPOT DE SOBREPOR EM ALUMINIO COM ALETA PLASTICA PARA 2 LAMPADAS, BASE E27, POTENCIA MAXIMA 40/60 W (NAO INCLUI LAMPADA)	UN	35,83	35,83
SINAPI-I	43543	LUMINARIA TIPO TARTARUGA A PROVA DE TEMPO, GASES, VAPOR E PO, EM ALUMINIO, COM GRADE, BASE E27, POTENCIA MAXIMA 100 W - REF Y 25/1 (NAO INCLUI LAMPADA)	UN	74,65	74,65
SINAPI-I	38775	LUMINARIA TIPO TARTARUGA PARA AREA EXTERNA EM ALUMINIO, COM GRADE, PARA 1 LAMPADA, BASE E27, POTENCIA MAXIMA 40/60 W (NAO INCLUI LAMPADA)	UN	37,99	37,99
SINAPI-I	21119	LUVA CPVC, SOLDAVEL, 15 MM, PARA AGUA QUENTE PREDIAL	UN	1,15	1,15
SINAPI-I	37974	LUVA CPVC, SOLDAVEL, 22 MM, PARA AGUA QUENTE PREDIAL	UN	1,71	1,71
SINAPI-I	37975	LUVA CPVC, SOLDAVEL, 28 MM, PARA AGUA QUENTE PREDIAL	UN	3,47	3,47
SINAPI-I	37976	LUVA CPVC, SOLDAVEL, 35 MM, PARA AGUA QUENTE PREDIAL	UN	7,13	7,13
SINAPI-I	37977	LUVA CPVC, SOLDAVEL, 42 MM, PARA AGUA QUENTE PREDIAL	UN	9,80	9,80
SINAPI-I	37978	LUVA CPVC, SOLDAVEL, 54 MM, PARA AGUA QUENTE PREDIAL	UN	19,87	19,87
SINAPI-I	37979	LUVA CPVC, SOLDAVEL, 73 MM, PARA AGUA QUENTE PREDIAL	UN	85,36	85,36
SINAPI-I	37980	LUVA CPVC, SOLDAVEL, 89 MM, PARA AGUA QUENTE PREDIAL	UN	95,93	95,93
SINAPI-I	36147	LUVA DE BORRACHA ISOLANTE PARA ALTA TENSAO, RESISTENTE A OZONIO, TENSAO DE ENSAIO 2,5 KV (PAR)	PAR	279,72	279,72
SINAPI-I	12731	LUVA DE COBRE (REF 600) SEM ANEL DE SOLDA, BOLSA X BOLSA, 104 MM	UN	217,67	217,67
SINAPI-I	12723	LUVA DE COBRE (REF 600) SEM ANEL DE SOLDA, BOLSA X BOLSA, 15 MM	UN	1,68	1,68
SINAPI-I	12724	LUVA DE COBRE (REF 600) SEM ANEL DE SOLDA, BOLSA X BOLSA, 22 MM	UN	3,24	3,24
SINAPI-I	12725	LUVA DE COBRE (REF 600) SEM ANEL DE SOLDA, BOLSA X BOLSA, 28 MM	UN	6,50	6,50
SINAPI-I	12726	LUVA DE COBRE (REF 600) SEM ANEL DE SOLDA, BOLSA X BOLSA, 35 MM	UN	14,36	14,36
SINAPI-I	12727	LUVA DE COBRE (REF 600) SEM ANEL DE SOLDA, BOLSA X BOLSA, 42 MM	UN	18,21	18,21
SINAPI-I	12728	LUVA DE COBRE (REF 600) SEM ANEL DE SOLDA, BOLSA X BOLSA, 54 MM	UN	29,74	29,74
SINAPI-I	12729	LUVA DE COBRE (REF 600) SEM ANEL DE SOLDA, BOLSA X BOLSA, 66 MM	UN	97,50	97,50
SINAPI-I	12730	LUVA DE COBRE (REF 600) SEM ANEL DE SOLDA, BOLSA X BOLSA, 79 MM	UN	149,27	149,27
SINAPI-I	3840	LUVA DE CORRER DEFOFO, PVC, JE, DN 100 MM	UN	37,08	37,08
SINAPI-I	3838	LUVA DE CORRER DEFOFO, PVC, JE, DN 150 MM	UN	81,85	81,85

FONTE	CÓDIGO	DESCRIÇÃO	UNIDADE	DESONERADO	NÃO DESONERADO
SINAPI-I	3844	LUVA DE CORRER DEFOFO, PVC, JE, DN 200 MM	UN	146,00	146,00
SINAPI-I	3839	LUVA DE CORRER DEFOFO, PVC, JE, DN 250 MM	UN	265,93	265,93
SINAPI-I	3843	LUVA DE CORRER DEFOFO, PVC, JE, DN 300 MM	UN	364,99	364,99
SINAPI-I	3900	LUVA DE CORRER PARA TUBO ROSCAVEL, PVC, 1 1/2", PARA AGUA FRIA PREDIAL	UN	27,82	27,82
SINAPI-I	3846	LUVA DE CORRER PARA TUBO ROSCAVEL, PVC, 1/2", PARA AGUA FRIA PREDIAL	UN	8,77	8,77
SINAPI-I	3886	LUVA DE CORRER PARA TUBO ROSCAVEL, PVC, 3/4", PARA AGUA FRIA PREDIAL	UN	9,23	9,23
SINAPI-I	3854	LUVA DE CORRER PARA TUBO SOLDAVEL, PVC, 20 MM, PARA AGUA FRIA PREDIAL	UN	5,13	5,13
SINAPI-I	3873	LUVA DE CORRER PARA TUBO SOLDAVEL, PVC, 25 MM, PARA AGUA FRIA PREDIAL	UN	6,79	6,79
SINAPI-I	38021	LUVA DE CORRER PARA TUBO SOLDAVEL, PVC, 32 MM, PARA AGUA FRIA PREDIAL	UN	16,24	16,24
SINAPI-I	3847	LUVA DE CORRER PARA TUBO SOLDAVEL, PVC, 50 MM, PARA AGUA FRIA PREDIAL	UN	18,44	18,44
SINAPI-I	38022	LUVA DE CORRER PARA TUBO SOLDAVEL, PVC, 60 MM, PARA AGUA FRIA PREDIAL	UN	28,80	28,80
SINAPI-I	3833	LUVA DE CORRER PVC, JE, DN 100 MM, PARA REDE COLETORA DE ESGOTO (NBR 10569)	UN	8,57	8,57
SINAPI-I	3835	LUVA DE CORRER PVC, JE, DN 150 MM, PARA REDE COLETORA DE ESGOTO (NBR 10569)	UN	27,91	27,91
SINAPI-I	3836	LUVA DE CORRER PVC, JE, DN 200 MM, PARA REDE COLETORA DE ESGOTO (NBR 10569)	UN	60,08	60,08
SINAPI-I	3830	LUVA DE CORRER PVC, JE, DN 250 MM, PARA REDE COLETORA DE ESGOTO (NBR 10569)	UN	98,23	98,23
SINAPI-I	3831	LUVA DE CORRER PVC, JE, DN 300 MM, PARA REDE COLETORA DE ESGOTO (NBR 10569)	UN	164,22	164,22
SINAPI-I	37981	LUVA DE CORRER, CPVC, SOLDAVEL, 15 MM, PARA AGUA QUENTE PREDIAL	UN	3,91	3,91
SINAPI-I	37982	LUVA DE CORRER, CPVC, SOLDAVEL, 22 MM, PARA AGUA QUENTE PREDIAL	UN	5,94	5,94
SINAPI-I	37983	LUVA DE CORRER, CPVC, SOLDAVEL, 28 MM, PARA AGUA QUENTE PREDIAL	UN	8,31	8,31
SINAPI-I	37984	LUVA DE CORRER, CPVC, SOLDAVEL, 35 MM, PARA AGUA QUENTE PREDIAL	UN	14,36	14,36
SINAPI-I	37985	LUVA DE CORRER, CPVC, SOLDAVEL, 42 MM, PARA AGUA QUENTE PREDIAL	UN	20,11	20,11
SINAPI-I	3826	LUVA DE CORRER, PVC PBA, JE, DN 100 / DE 110 MM, PARA REDE AGUA (NBR 10351)	UN	36,80	36,80
SINAPI-I	3825	LUVA DE CORRER, PVC PBA, JE, DN 50 / DE 60 MM, PARA REDE AGUA (NBR 10351)	UN	10,58	10,58
SINAPI-I	3827	LUVA DE CORRER, PVC PBA, JE, DN 75 / DE 85 MM, PARA REDE AGUA (NBR 10351)	UN	23,12	23,12
SINAPI-I	20165	LUVA DE CORRER, PVC SERIE REFORCADA - R, 100 MM, PARA ESGOTO PREDIAL	UN	14,65	14,65
SINAPI-I	20166	LUVA DE CORRER, PVC SERIE REFORCADA - R, 150 MM, PARA ESGOTO PREDIAL	UN	47,35	47,35
SINAPI-I	20164	LUVA DE CORRER, PVC SERIE REFORCADA - R, 75 MM, PARA ESGOTO PREDIAL	UN	7,74	7,74
SINAPI-I	3893	LUVA DE CORRER, PVC, DN 100 MM, PARA ESGOTO PREDIAL	UN	9,60	9,60
SINAPI-I	3848	LUVA DE CORRER, PVC, DN 50 MM, PARA ESGOTO PREDIAL	UN	5,83	5,83
SINAPI-I	3895	LUVA DE CORRER, PVC, DN 75 MM, PARA ESGOTO PREDIAL	UN	6,34	6,34
SINAPI-I	12404	LUVA DE FERRO GALVANIZADO, COM ROSCA BSP MACHO/FEMEA, DE 3/4"	UN	7,18	7,18
SINAPI-I	3939	LUVA DE FERRO GALVANIZADO, COM ROSCA BSP, DE 1 1/2"	UN	14,81	14,81
SINAPI-I	3911	LUVA DE FERRO GALVANIZADO, COM ROSCA BSP, DE 1 1/4"	UN	12,09	12,09
SINAPI-I	3908	LUVA DE FERRO GALVANIZADO, COM ROSCA BSP, DE 1/2"	UN	3,91	3,91
SINAPI-I	3910	LUVA DE FERRO GALVANIZADO, COM ROSCA BSP, DE 1"	UN	8,65	8,65
SINAPI-I	3913	LUVA DE FERRO GALVANIZADO, COM ROSCA BSP, DE 2 1/2"	UN	41,37	41,37
SINAPI-I	3912	LUVA DE FERRO GALVANIZADO, COM ROSCA BSP, DE 2"	UN	22,68	22,68
SINAPI-I	3909	LUVA DE FERRO GALVANIZADO, COM ROSCA BSP, DE 3/4"	UN	5,32	5,32
SINAPI-I	3914	LUVA DE FERRO GALVANIZADO, COM ROSCA BSP, DE 3"	UN	62,41	62,41
SINAPI-I	3915	LUVA DE FERRO GALVANIZADO, COM ROSCA BSP, DE 4"	UN	98,41	98,41
SINAPI-I	3916	LUVA DE FERRO GALVANIZADO, COM ROSCA BSP, DE 5"	UN	179,29	179,29
SINAPI-I	3917	LUVA DE FERRO GALVANIZADO, COM ROSCA BSP, DE 6"	UN	295,72	295,72
SINAPI-I	1904	LUVA DE PRESSAO, EM PVC, DE 20 MM, PARA ELETRODUTO FLEXIVEL	UN	0,80	0,80
SINAPI-I	1899	LUVA DE PRESSAO, EM PVC, DE 25 MM, PARA ELETRODUTO FLEXIVEL	UN	0,90	0,90
SINAPI-I	1900	LUVA DE PRESSAO, EM PVC, DE 32 MM, PARA ELETRODUTO FLEXIVEL	UN	1,46	1,46
SINAPI-I	12407	LUVA DE REDUCAO DE FERRO GALVANIZADO, COM ROSCA BSP MACHO/FEMEA, DE 1 1/2" X 1"	UN	22,39	22,39
SINAPI-I	12408	LUVA DE REDUCAO DE FERRO GALVANIZADO, COM ROSCA BSP MACHO/FEMEA, DE 1" X 1/2"	UN	12,63	12,63
SINAPI-I	12409	LUVA DE REDUCAO DE FERRO GALVANIZADO, COM ROSCA BSP MACHO/FEMEA, DE 1" X 3/4"	UN	12,63	12,63
SINAPI-I	12410	LUVA DE REDUCAO DE FERRO GALVANIZADO, COM ROSCA BSP MACHO/FEMEA, DE 3/4" X 1/2"	UN	8,70	8,70
SINAPI-I	3936	LUVA DE REDUCAO DE FERRO GALVANIZADO, COM ROSCA BSP, DE 1 1/2" X 1 1/4"	UN	15,73	15,73
SINAPI-I	3922	LUVA DE REDUCAO DE FERRO GALVANIZADO, COM ROSCA BSP, DE 1 1/2" X 1/2"	UN	14,47	14,47
SINAPI-I	3924	LUVA DE REDUCAO DE FERRO GALVANIZADO, COM ROSCA BSP, DE 1 1/2" X 1"	UN	15,73	15,73
SINAPI-I	3923	LUVA DE REDUCAO DE FERRO GALVANIZADO, COM ROSCA BSP, DE 1 1/2" X 3/4"	UN	15,73	15,73
SINAPI-I	3937	LUVA DE REDUCAO DE FERRO GALVANIZADO, COM ROSCA BSP, DE 1 1/4" X 1/2"	UN	12,97	12,97
SINAPI-I	3921	LUVA DE REDUCAO DE FERRO GALVANIZADO, COM ROSCA BSP, DE 1 1/4" X 1"	UN	12,98	12,98
SINAPI-I	3920	LUVA DE REDUCAO DE FERRO GALVANIZADO, COM ROSCA BSP, DE 1 1/4" X 3/4"	UN	12,97	12,97
SINAPI-I	3938	LUVA DE REDUCAO DE FERRO GALVANIZADO, COM ROSCA BSP, DE 1" X 1/2"	UN	8,55	8,55
SINAPI-I	3919	LUVA DE REDUCAO DE FERRO GALVANIZADO, COM ROSCA BSP, DE 1" X 3/4"	UN	8,72	8,72
SINAPI-I	3927	LUVA DE REDUCAO DE FERRO GALVANIZADO, COM ROSCA BSP, DE 2 1/2" X 1 1/2"	UN	44,17	44,17
SINAPI-I	3928	LUVA DE REDUCAO DE FERRO GALVANIZADO, COM ROSCA BSP, DE 2 1/2" X 2"	UN	44,17	44,17
SINAPI-I	3926	LUVA DE REDUCAO DE FERRO GALVANIZADO, COM ROSCA BSP, DE 2" X 1 1/2"	UN	25,18	25,18
SINAPI-I	3935	LUVA DE REDUCAO DE FERRO GALVANIZADO, COM ROSCA BSP, DE 2" X 1 1/4"	UN	25,18	25,18
SINAPI-I	3925	LUVA DE REDUCAO DE FERRO GALVANIZADO, COM ROSCA BSP, DE 2" X 1"	UN	25,18	25,18
SINAPI-I	12406	LUVA DE REDUCAO DE FERRO GALVANIZADO, COM ROSCA BSP, DE 3/4" X 1/2"	UN	6,18	6,18
SINAPI-I	3929	LUVA DE REDUCAO DE FERRO GALVANIZADO, COM ROSCA BSP, DE 3" X 1 1/2"	UN	67,30	67,30
SINAPI-I	3931	LUVA DE REDUCAO DE FERRO GALVANIZADO, COM ROSCA BSP, DE 3" X 2 1/2"	UN	67,30	67,30
SINAPI-I	3930	LUVA DE REDUCAO DE FERRO GALVANIZADO, COM ROSCA BSP, DE 3" X 2"	UN	67,30	67,30
SINAPI-I	3932	LUVA DE REDUCAO DE FERRO GALVANIZADO, COM ROSCA BSP, DE 4" X 2 1/2"	UN	116,21	116,21
SINAPI-I	3933	LUVA DE REDUCAO DE FERRO GALVANIZADO, COM ROSCA BSP, DE 4" X 2"	UN	116,21	116,21
SINAPI-I	3934	LUVA DE REDUCAO DE FERRO GALVANIZADO, COM ROSCA BSP, DE 4" X 3"	UN	116,21	116,21
SINAPI-I	40355	LUVA DE REDUCAO EM ACO CARBONO, COM ENCAIXE PARA SOLDA DN SW, PRESSAO 3.000 LBS, 3/4 " X 1/2"	UN	6,52	6,52
SINAPI-I	40364	LUVA DE REDUCAO EM ACO CARBONO, COM ENCAIXE PARA SOLDA DN SW, PRESSAO 3.000 LBS, DN 1 1/2" X 1 1/4"	UN	30,53	30,53
SINAPI-I	40361	LUVA DE REDUCAO EM ACO CARBONO, COM ENCAIXE PARA SOLDA DN SW, PRESSAO 3.000 LBS, DN 1 1/4" X 1"	UN	23,87	23,87
SINAPI-I	40358	LUVA DE REDUCAO EM ACO CARBONO, COM ENCAIXE PARA SOLDA DN SW, PRESSAO 3.000 LBS, DN 1" X 3/4"	UN	9,10	9,10
SINAPI-I	40370	LUVA DE REDUCAO EM ACO CARBONO, COM ENCAIXE PARA SOLDA DN SW, PRESSAO 3.000 LBS, DN 2 1/2" X 2"	UN	96,88	96,88
SINAPI-I	40367	LUVA DE REDUCAO EM ACO CARBONO, COM ENCAIXE PARA SOLDA DN SW, PRESSAO 3.000 LBS, DN 2" X 1 1/2"	UN	48,15	48,15
SINAPI-I	40373	LUVA DE REDUCAO EM ACO CARBONO, COM ENCAIXE PARA SOLDA DN SW, PRESSAO 3.000 LBS, DN 3" X 2 1/2"	UN	131,01	131,01
SINAPI-I	38947	LUVA DE REDUCAO PARA TUBO PEX, METALICA, PARA CONEXAO COM ANEL DESLIZANTE, DN 20 X 16 MM	UN	5,68	5,68
SINAPI-I	38948	LUVA DE REDUCAO PARA TUBO PEX, METALICA, PARA CONEXAO COM ANEL DESLIZANTE, DN 25 X 16 MM	UN	9,06	9,06
SINAPI-I	38949	LUVA DE REDUCAO PARA TUBO PEX, METALICA, PARA CONEXAO COM ANEL DESLIZANTE, DN 25 X 20 MM	UN	10,05	10,05
SINAPI-I	38951	LUVA DE REDUCAO PARA TUBO PEX, METALICA, PARA CONEXAO COM ANEL DESLIZANTE, DN 32 X 25 MM	UN	15,90	15,90
SINAPI-I	39312	LUVA DE REDUCAO PARA TUBO PEX, PLASTICA, PARA CONEXAO COM CRIMPAGEM, DN 20 X 16 MM	UN	12,33	12,33
SINAPI-I	39313	LUVA DE REDUCAO PARA TUBO PEX, PLASTICA, PARA CONEXAO COM CRIMPAGEM, DN 25 X 16 MM	UN	16,09	16,09
SINAPI-I	38950	LUVA DE REDUCAO PARA TUBO PEX, PLASTICA, PARA CONEXAO COM CRIMPAGEM, DN 32 X 20 MM	UN	24,22	24,22
SINAPI-I	39314	LUVA DE REDUCAO PARA TUBO PEX, PLASTICA, PARA CONEXAO COM CRIMPAGEM, DN 32 X 25 MM	UN	25,56	25,56
SINAPI-I	3907	LUVA DE REDUCAO ROSCAVEL, PVC, 1" X 3/4", PARA AGUA FRIA PREDIAL	UN	2,88	2,88
SINAPI-I	3889	LUVA DE REDUCAO ROSCAVEL, PVC, 3/4" X 1/2", PARA AGUA FRIA PREDIAL	UN	2,20	2,20
SINAPI-I	3868	LUVA DE REDUCAO SOLDAVEL, PVC, 25 MM X 20 MM, PARA AGUA FRIA PREDIAL	UN	0,85	0,85
SINAPI-I	3869	LUVA DE REDUCAO SOLDAVEL, PVC, 32 MM X 25 MM, PARA AGUA FRIA PREDIAL	UN	2,45	2,45
SINAPI-I	3872	LUVA DE REDUCAO SOLDAVEL, PVC, 40 MM X 32 MM, PARA AGUA FRIA PREDIAL	UN	2,97	2,97
SINAPI-I	3850	LUVA DE REDUCAO SOLDAVEL, PVC, 60 MM X 50 MM, PARA AGUA FRIA PREDIAL	UN	7,66	7,66
SINAPI-I	38023	LUVA DE REDUCAO, PVC, SOLDAVEL, 50 X 25 MM, PARA AGUA FRIA PREDIAL	UN	3,23	3,23
SINAPI-I	37986	LUVA DE TRANSICAO DE CPVC X PVC, SOLDAVEL, 22 X 25 MM, PARA AGUA QUENTE	UN	1,34	1,34
SINAPI-I	37987	LUVA DE TRANSICAO, CPVC, SOLDAVEL, 42 MM X 1 1/2", PARA AGUA QUENTE	UN	100,39	100,39
SINAPI-I	37988	LUVA DE TRANSICAO, CPVC, SOLDAVEL, 54 MM X 2", PARA AGUA QUENTE PREDIAL	UN	163,74	163,74
SINAPI-I	21120	LUVA DE TRANSICAO, CPVC, 15 MM X 1/2", PARA AGUA QUENTE PREDIAL	UN	8,16	8,16
SINAPI-I	39318	LUVA DE TRANSICAO, CPVC, 22 MM X 1/2", PARA AGUA QUENTE	UN	6,73	6,73
SINAPI-I	20162	LUVA DUPLA, PVC LEVE, DN 150 MM	UN	10,17	10,17
SINAPI-I	40366	LUVA EM ACO CARBONO, SOLDAVEL, PRESSAO 3.000 LBS, DN 1 1/2"	UN	23,81	23,81
SINAPI-I	40363	LUVA EM ACO CARBONO, SOLDAVEL, PRESSAO 3.000 LBS, DN 1 1/4"	UN	18,63	18,63

FONTE	CÓDIGO	DESCRIÇÃO	UNIDADE	DESONERADO	NÃO DESONERADO
SINAPI-I	40354	LUVA EM ACO CARBONO, SOLDAVEL, PRESSAO 3.000 LBS, DN 1/2"	UN	8,11	8,11
SINAPI-I	40360	LUVA EM ACO CARBONO, SOLDAVEL, PRESSAO 3.000 LBS, DN 1"	UN	12,21	12,21
SINAPI-I	40372	LUVA EM ACO CARBONO, SOLDAVEL, PRESSAO 3.000 LBS, DN 2 1/2"	UN	75,41	75,41
SINAPI-I	40369	LUVA EM ACO CARBONO, SOLDAVEL, PRESSAO 3.000 LBS, DN 2"	UN	37,53	37,53
SINAPI-I	40357	LUVA EM ACO CARBONO, SOLDAVEL, PRESSAO 3.000 LBS, DN 3/4"	UN	9,10	9,10
SINAPI-I	40375	LUVA EM ACO CARBONO, SOLDAVEL, PRESSAO 3.000 LBS, DN 3"	UN	102,09	102,09
SINAPI-I	1893	LUVA EM PVC RIGIDO ROSCAVEL, DE 1 1/2", PARA ELETRODUTO	UN	3,01	3,01
SINAPI-I	1902	LUVA EM PVC RIGIDO ROSCAVEL, DE 1 1/4", PARA ELETRODUTO	UN	2,19	2,19
SINAPI-I	1901	LUVA EM PVC RIGIDO ROSCAVEL, DE 1/2", PARA ELETRODUTO	UN	0,68	0,68
SINAPI-I	1892	LUVA EM PVC RIGIDO ROSCAVEL, DE 1", PARA ELETRODUTO	UN	1,41	1,41
SINAPI-I	1907	LUVA EM PVC RIGIDO ROSCAVEL, DE 2 1/2", PARA ELETRODUTO	UN	9,69	9,69
SINAPI-I	1894	LUVA EM PVC RIGIDO ROSCAVEL, DE 2", PARA ELETRODUTO	UN	4,36	4,36
SINAPI-I	1891	LUVA EM PVC RIGIDO ROSCAVEL, DE 3/4", PARA ELETRODUTO	UN	1,01	1,01
SINAPI-I	1896	LUVA EM PVC RIGIDO ROSCAVEL, DE 3", PARA ELETRODUTO	UN	13,01	13,01
SINAPI-I	1895	LUVA EM PVC RIGIDO ROSCAVEL, DE 4", PARA ELETRODUTO	UN	22,86	22,86
SINAPI-I	2641	LUVA PARA ELETRODUTO, EM ACO GALVANIZADO ELETROLITICO, DIAMETRO DE 100 MM (4")	UN	22,38	22,38
SINAPI-I	2636	LUVA PARA ELETRODUTO, EM ACO GALVANIZADO ELETROLITICO, DIAMETRO DE 15 MM (1/2")	UN	1,44	1,44
SINAPI-I	2637	LUVA PARA ELETRODUTO, EM ACO GALVANIZADO ELETROLITICO, DIAMETRO DE 20 MM (3/4")	UN	1,53	1,53
SINAPI-I	2638	LUVA PARA ELETRODUTO, EM ACO GALVANIZADO ELETROLITICO, DIAMETRO DE 25 MM (1")	UN	1,78	1,78
SINAPI-I	2639	LUVA PARA ELETRODUTO, EM ACO GALVANIZADO ELETROLITICO, DIAMETRO DE 32 MM (1 1/4")	UN	3,16	3,16
SINAPI-I	2644	LUVA PARA ELETRODUTO, EM ACO GALVANIZADO ELETROLITICO, DIAMETRO DE 40 MM (1 1/2")	UN	4,58	4,58
SINAPI-I	2643	LUVA PARA ELETRODUTO, EM ACO GALVANIZADO ELETROLITICO, DIAMETRO DE 50 MM (2")	UN	6,38	6,38
SINAPI-I	2640	LUVA PARA ELETRODUTO, EM ACO GALVANIZADO ELETROLITICO, DIAMETRO DE 65 MM (2 1/2")	UN	9,32	9,32
SINAPI-I	2642	LUVA PARA ELETRODUTO, EM ACO GALVANIZADO ELETROLITICO, DIAMETRO DE 80 MM (3")	UN	14,18	14,18
SINAPI-I	38943	LUVA PARA TUBO PEX, METALICO, PARA CONEXAO COM ANEL DESLIZANTE, DN 16 MM	UN	4,19	4,19
SINAPI-I	38944	LUVA PARA TUBO PEX, METALICO, PARA CONEXAO COM ANEL DESLIZANTE, DN 20 MM	UN	6,48	6,48
SINAPI-I	38945	LUVA PARA TUBO PEX, METALICO, PARA CONEXAO COM ANEL DESLIZANTE, DN 25 MM	UN	13,14	13,14
SINAPI-I	38946	LUVA PARA TUBO PEX, METALICO, PARA CONEXAO COM ANEL DESLIZANTE, DN 32 MM	UN	19,60	19,60
SINAPI-I	39308	LUVA PARA TUBO PEX, PLASTICA, PARA CONEXAO COM CRIMPAGEM, DN 16 MM	UN	8,54	8,54
SINAPI-I	39309	LUVA PARA TUBO PEX, PLASTICA, PARA CONEXAO COM CRIMPAGEM, DN 20 MM	UN	12,36	12,36
SINAPI-I	39310	LUVA PARA TUBO PEX, PLASTICA, PARA CONEXAO COM CRIMPAGEM, DN 25 MM	UN	18,73	18,73
SINAPI-I	39311	LUVA PARA TUBO PEX, PLASTICA, PARA CONEXAO COM CRIMPAGEM, DN 32 MM	UN	28,14	28,14
SINAPI-I	39855	LUVA PASSANTE DE COBRE (REF 601) SEM ANEL DE SOLDA, BOLSA 15 MM	UN	1,70	1,70
SINAPI-I	39856	LUVA PASSANTE DE COBRE (REF 601) SEM ANEL DE SOLDA, BOLSA 22 MM	UN	4,02	4,02
SINAPI-I	39857	LUVA PASSANTE DE COBRE (REF 601) SEM ANEL DE SOLDA, BOLSA 28 MM	UN	6,50	6,50
SINAPI-I	39858	LUVA PASSANTE DE COBRE (REF 601) SEM ANEL DE SOLDA, BOLSA 35 MM	UN	14,43	14,43
SINAPI-I	39859	LUVA PASSANTE DE COBRE (REF 601) SEM ANEL DE SOLDA, BOLSA 42 MM	UN	22,25	22,25
SINAPI-I	39860	LUVA PASSANTE DE COBRE (REF 601) SEM ANEL DE SOLDA, BOLSA 54 MM	UN	34,15	34,15
SINAPI-I	39861	LUVA PASSANTE DE COBRE (REF 601) SEM ANEL DE SOLDA, BOLSA 66 MM	UN	97,50	97,50
SINAPI-I	38447	LUVA PPR, SOLDAVEL, DN 110 MM, PARA AGUA QUENTE PREDIAL	UN	65,97	65,97
SINAPI-I	36320	LUVA PPR, SOLDAVEL, DN 20 MM, PARA AGUA QUENTE PREDIAL	UN	0,95	0,95
SINAPI-I	36324	LUVA PPR, SOLDAVEL, DN 25 MM, PARA AGUA QUENTE PREDIAL	UN	1,45	1,45
SINAPI-I	38441	LUVA PPR, SOLDAVEL, DN 32 MM, PARA AGUA QUENTE PREDIAL	UN	1,90	1,90
SINAPI-I	38442	LUVA PPR, SOLDAVEL, DN 40 MM, PARA AGUA QUENTE PREDIAL	UN	4,83	4,83
SINAPI-I	38443	LUVA PPR, SOLDAVEL, DN 50 MM, PARA AGUA QUENTE PREDIAL	UN	7,30	7,30
SINAPI-I	38444	LUVA PPR, SOLDAVEL, DN 63 MM, PARA AGUA QUENTE PREDIAL	UN	10,87	10,87
SINAPI-I	38445	LUVA PPR, SOLDAVEL, DN 75 MM, PARA AGUA QUENTE PREDIAL	UN	25,54	25,54
SINAPI-I	38446	LUVA PPR, SOLDAVEL, DN 90 MM, PARA AGUA QUENTE PREDIAL	UN	41,23	41,23
SINAPI-I	3867	LUVA PVC SOLDAVEL, 110 MM, PARA AGUA FRIA PREDIAL	UN	51,45	51,45
SINAPI-I	3861	LUVA PVC SOLDAVEL, 20 MM, PARA AGUA FRIA PREDIAL	UN	0,42	0,42
SINAPI-I	3904	LUVA PVC SOLDAVEL, 25 MM, PARA AGUA FRIA PREDIAL	UN	0,52	0,52
SINAPI-I	3903	LUVA PVC SOLDAVEL, 32 MM, PARA AGUA FRIA PREDIAL	UN	1,28	1,28
SINAPI-I	3862	LUVA PVC SOLDAVEL, 40 MM, PARA AGUA FRIA PREDIAL	UN	2,60	2,60
SINAPI-I	3863	LUVA PVC SOLDAVEL, 50 MM, PARA AGUA FRIA PREDIAL	UN	3,06	3,06
SINAPI-I	3864	LUVA PVC SOLDAVEL, 60 MM, PARA AGUA FRIA PREDIAL	UN	7,96	7,96
SINAPI-I	3865	LUVA PVC SOLDAVEL, 75 MM, PARA AGUA FRIA PREDIAL	UN	13,86	13,86
SINAPI-I	3866	LUVA PVC SOLDAVEL, 85 MM, PARA AGUA FRIA PREDIAL	UN	31,72	31,72
SINAPI-I	3902	LUVA PVC, ROSCAVEL, 2 1/2", AGUA FRIA PREDIAL	UN	15,42	15,42
SINAPI-I	3878	LUVA PVC, ROSCAVEL, 1 1/2", AGUA FRIA PREDIAL	UN	4,87	4,87
SINAPI-I	3877	LUVA PVC, ROSCAVEL, 1 1/4", AGUA FRIA PREDIAL	UN	4,45	4,45
SINAPI-I	3879	LUVA PVC, ROSCAVEL, 2", AGUA FRIA PREDIAL	UN	9,83	9,83
SINAPI-I	3880	LUVA PVC, ROSCAVEL, 3", AGUA FRIA PREDIAL	UN	22,18	22,18
SINAPI-I	12892	LUVA RASPA DE COURO, CANO CURTO (PUNHO *7* CM)	PAR	9,72	9,72
SINAPI-I	3883	LUVA ROSCAVEL, PVC, 1/2", AGUA FRIA PREDIAL	UN	1,02	1,02
SINAPI-I	3876	LUVA ROSCAVEL, PVC, 1", AGUA FRIA PREDIAL	UN	2,56	2,56
SINAPI-I	3884	LUVA ROSCAVEL, PVC, 3/4", AGUA FRIA PREDIAL	UN	1,53	1,53
SINAPI-I	3837	LUVA SIMPLES, PVC PBA, JE, DN 100 / DE 110 MM, PARA REDE AGUA (NBR 10351)	UN	31,94	31,94
SINAPI-I	3845	LUVA SIMPLES, PVC PBA, JE, DN 50 / DE 60 MM, PARA REDE AGUA (NBR 10351)	UN	11,67	11,67
SINAPI-I	11045	LUVA SIMPLES, PVC PBA, JE, DN 75 / DE 85 MM, PARA REDE AGUA (NBR 10351)	UN	22,51	22,51
SINAPI-I	20170	LUVA SIMPLES, PVC SERIE REFORCADA - R, 100 MM, PARA ESGOTO PREDIAL	UN	8,25	8,25
SINAPI-I	20171	LUVA SIMPLES, PVC SERIE REFORCADA - R, 150 MM, PARA ESGOTO PREDIAL	UN	24,50	24,50
SINAPI-I	20167	LUVA SIMPLES, PVC SERIE REFORCADA - R, 40 MM, PARA ESGOTO PREDIAL	UN	3,06	3,06
SINAPI-I	20168	LUVA SIMPLES, PVC SERIE REFORCADA - R, 50 MM, PARA ESGOTO PREDIAL	UN	4,80	4,80
SINAPI-I	20169	LUVA SIMPLES, PVC SERIE REFORCADA - R, 75 MM, PARA ESGOTO PREDIAL	UN	6,80	6,80
SINAPI-I	3899	LUVA SIMPLES, PVC, SOLDAVEL, DN 100 MM, SERIE NORMAL, PARA ESGOTO PREDIAL	UN	3,60	3,60
SINAPI-I	38676	LUVA SIMPLES, PVC, SOLDAVEL, DN 150 MM, SERIE NORMAL, PARA ESGOTO PREDIAL	UN	17,43	17,43
SINAPI-I	3897	LUVA SIMPLES, PVC, SOLDAVEL, DN 40 MM, SERIE NORMAL, PARA ESGOTO PREDIAL	UN	0,76	0,76
SINAPI-I	3875	LUVA SIMPLES, PVC, SOLDAVEL, DN 50 MM, SERIE NORMAL, PARA ESGOTO PREDIAL	UN	1,64	1,64
SINAPI-I	3898	LUVA SIMPLES, PVC, SOLDAVEL, DN 75 MM, SERIE NORMAL, PARA ESGOTO PREDIAL	UN	3,10	3,10
SINAPI-I	3855	LUVA SOLDAVEL COM BUCHA DE LATAO, PVC, 20 MM X 1/2"	UN	3,40	3,40
SINAPI-I	3874	LUVA SOLDAVEL COM BUCHA DE LATAO, PVC, 25 MM X 1/2"	UN	3,61	3,61
SINAPI-I	3870	LUVA SOLDAVEL COM BUCHA DE LATAO, PVC, 25 MM X 3/4"	UN	4,49	4,49
SINAPI-I	38678	LUVA SOLDAVEL COM BUCHA DE LATAO, PVC, 32 MM X 1"	UN	12,21	12,21
SINAPI-I	3859	LUVA SOLDAVEL COM ROSCA, PVC, 20 MM X 1/2", PARA AGUA FRIA PREDIAL	UN	0,90	0,90
SINAPI-I	3856	LUVA SOLDAVEL COM ROSCA, PVC, 25 MM X 1/2", PARA AGUA FRIA PREDIAL	UN	1,15	1,15
SINAPI-I	3906	LUVA SOLDAVEL COM ROSCA, PVC, 25 MM X 3/4", PARA AGUA FRIA PREDIAL	UN	1,08	1,08
SINAPI-I	3860	LUVA SOLDAVEL COM ROSCA, PVC, 32 MM X 1", PARA AGUA FRIA PREDIAL	UN	3,55	3,55
SINAPI-I	3905	LUVA SOLDAVEL COM ROSCA, PVC, 40 MM X 1 1/4", PARA AGUA FRIA PREDIAL	UN	7,86	7,86
SINAPI-I	3871	LUVA SOLDAVEL COM ROSCA, PVC, 50 MM X 1 1/2", PARA AGUA FRIA PREDIAL	UN	16,31	16,31
SINAPI-I	37429	LUVA, PEAD PE 100, DE 400 MM, PARA ELETROFUSAO	UN	1.943,07	1.943,07
SINAPI-I	37426	LUVA, PEAD PE 100, DE 63 MM, PARA ELETROFUSAO	UN	18,69	18,69
SINAPI-I	37427	LUVA, PEAD PE 100, DE 125 MM, PARA ELETROFUSAO	UN	44,58	44,58
SINAPI-I	37424	LUVA, PEAD PE 100, DE 20 MM, PARA ELETROFUSAO	UN	8,59	8,59
SINAPI-I	37428	LUVA, PEAD PE 100, DE 200 MM, PARA ELETROFUSAO	UN	153,65	153,65
SINAPI-I	37425	LUVA, PEAD PE 100, DE 32 MM, PARA ELETROFUSAO	UN	9,26	9,26
SINAPI-I	11519	MACANETA ALAVANCA, RETA OU CURVA, MACICA, CROMADA, COMPRIMENTO DE 10 A 16 CM, ACABAMENTO PADRAO MEDIO - SOMENTE MACANETAS	PAR	24,03	24,03
SINAPI-I	11520	MACANETA ALAVANCA, RETA SIMPLES / OCA, CROMADA, COMPRIMENTO DE 10 A 16 CM, ACABAMENTO PADRAO POPULAR - SOMENTE MACANETAS	PAR	9,53	9,53
SINAPI-I	11518	MACANETA TIPO BOLA, CROMADA, DIAMETRO APROXIMADO DE *2 1/2*", (SOMENTE MACANETAS)	PAR	27,73	27,73

FONTE	CÓDIGO	DESCRIÇÃO	UNIDADE	DESONERADO	NÃO DESONERADO
SINAPI-I	38473	MACARICO DE SOLDA 201 PARA EXTENSAO GLP OU ACETILENO	UN	70,67	70,67
SINAPI-I	4244	MACARIQUEIRO	H	12,91	14,95
SINAPI-I	40977	MACARIQUEIRO (MENSALISTA)	MES	2.289,77	2.651,04
SINAPI-I	2742	MADEIRA ROLICA SEM TRATAMENTO, EUCALIPTO OU EQUIVALENTE DA REGIAO, H = 3 M, D = 12 A 15 CM (PARA ESCORAMENTO)	M	2,02	2,02
SINAPI-I	2748	MADEIRA ROLICA SEM TRATAMENTO, EUCALIPTO OU EQUIVALENTE DA REGIAO, H = 3 M, D = 16 A 19 CM (PARA ESCORAMENTO)	M	5,93	5,93
SINAPI-I	2736	MADEIRA ROLICA SEM TRATAMENTO, EUCALIPTO OU EQUIVALENTE DA REGIAO, H = 3 M, D = 20 A 24 CM (PARA ESCORAMENTO)	M	8,27	8,27
SINAPI-I	2745	MADEIRA ROLICA SEM TRATAMENTO, EUCALIPTO OU EQUIVALENTE DA REGIAO, H = 3 M, D = 8 A 11 CM (PARA ESCORAMENTO)	M	1,67	1,67
SINAPI-I	2751	MADEIRA ROLICA SEM TRATAMENTO, EUCALIPTO OU EQUIVALENTE DA REGIAO, H = 6 M, D = 12 A 15 CM (PARA ESCORAMENTO)	M	2,14	2,14
SINAPI-I	14439	MADEIRA ROLICA SEM TRATAMENTO, EUCALIPTO OU EQUIVALENTE DA REGIAO, H = 6 M, D = 8 A 11 CM (PARA ESCORAMENTO)	M	1,89	1,89
SINAPI-I	2731	MADEIRA ROLICA TRATADA, EUCALIPTO OU EQUIVALENTE DA REGIAO, H = 12 M, D = 20 A 24 CM (PARA POSTE)	M	41,93	41,93
SINAPI-I	21138	MADEIRA ROLICA TRATADA, EUCALIPTO OU EQUIVALENTE DA REGIAO, H = 2,2 M, D = 8 A 11 CM (PARA CERCA)	M	4,55	4,55
SINAPI-I	2747	MADEIRA ROLICA TRATADA, EUCALIPTO OU EQUIVALENTE DA REGIAO, H = 2,20 M, D = 16 A 19 CM (PARA CERCA)	M	11,24	11,24
SINAPI-I	4115	MADEIRA ROLICA TRATADA, EUCALIPTO OU EQUIVALENTE DA REGIAO, H = 3 M, D = 12 A 15 CM	M	8,80	8,80
SINAPI-I	2729	MADEIRA ROLICA TRATADA, EUCALIPTO OU EQUIVALENTE DA REGIAO, H = 3 M, D = 4 A 7 CM (PARA CAIBRO)	UN	10,60	10,60
SINAPI-I	4119	MADEIRA ROLICA TRATADA, EUCALIPTO OU EQUIVALENTE DA REGIAO, H = 6 M, D = 16 A 19 CM	M	17,71	17,71
SINAPI-I	2794	MADEIRA ROLICA TRATADA, EUCALIPTO OU EQUIVALENTE DA REGIAO, H = 6,5 M, D = 25 A 29 CM	M	43,73	43,73
SINAPI-I	2788	MADEIRA ROLICA TRATADA, EUCALIPTO OU EQUIVALENTE DA REGIAO, H = 6,5 M, D = 30 A 34 CM	M	88,41	88,41
SINAPI-I	4006	MADEIRA SERRADA NAO APARELHADA DE PINUS, MISTA OU EQUIVALENTE DA REGIAO	M3	1.000,81	1.000,81
SINAPI-I	36151	MANGOTE DE SEGURANCA EM RASPA DE COURO	UN	21,62	21,62
SINAPI-I	37457	MANGUEIRA CRISTAL PARA NIVEL, LISA, PVC TRANSPARENTE, 3/8" X1,5 MM	M	1,95	1,95
SINAPI-I	37456	MANGUEIRA CRISTAL PARA NIVEL, LISA, PVC TRANSPARENTE, 5/16" X1 MM	M	1,03	1,03
SINAPI-I	37461	MANGUEIRA CRISTAL TRANCADA, PVC COM REFORCO, COM PRESSAO DE TRABALHO (PT) 250 LBS/POL2, DE 3/4" X *2,8* MM	M	7,24	7,24
SINAPI-I	37460	MANGUEIRA CRISTAL TRANCADA, PVC COM REFORCO, PRESSAO DE TRABALHO (PT) 250 LBS/POL2, DE 1" X *3,4* MM	M	9,89	9,89
SINAPI-I	37458	MANGUEIRA CRISTAL, LISA, PVC TRANSPARENTE, 1/2" X 2 MM	M	2,90	2,90
SINAPI-I	37454	MANGUEIRA CRISTAL, LISA, PVC TRANSPARENTE, 1/4" X1 MM	M	0,76	0,76
SINAPI-I	37455	MANGUEIRA CRISTAL, LISA, PVC TRANSPARENTE, 1/4" X1,5 MM	M	1,28	1,28
SINAPI-I	37459	MANGUEIRA CRISTAL, LISA, PVC TRANSPARENTE, 3/4" X 2 MM	M	4,07	4,07
SINAPI-I	21029	MANGUEIRA DE INCENDIO, TIPO 1, DE 1 1/2", COMPRIMENTO = 15 M, TECIDO EM FIO DE POLIESTER E TUBO INTERNO EM BORRACHA SINTETICA, COM UNIOES ENGATE RAPIDO	UN	223,90	223,90
SINAPI-I	21030	MANGUEIRA DE INCENDIO, TIPO 1, DE 1 1/2", COMPRIMENTO = 20 M, TECIDO EM FIO DE POLIESTER E TUBO INTERNO EM BORRACHA SINTETICA, COM UNIOES ENGATE RAPIDO	UN	275,99	275,99
SINAPI-I	21031	MANGUEIRA DE INCENDIO, TIPO 1, DE 1 1/2", COMPRIMENTO = 25 M, TECIDO EM FIO DE POLIESTER E TUBO INTERNO EM BORRACHA SINTETICA, COM UNIOES ENGATE RAPIDO	UN	343,60	343,60
SINAPI-I	21032	MANGUEIRA DE INCENDIO, TIPO 1, DE 1 1/2", COMPRIMENTO = 30 M, TECIDO EM FIO DE POLIESTER E TUBO INTERNO EM BORRACHA SINTETICA, COM UNIOES ENGATE RAPIDO	UN	366,88	366,88
SINAPI-I	37527	MANGUEIRA DE INCENDIO, TIPO 2, DE 1 1/2", COMPRIMENTO = 15 M, TECIDO EM FIO DE POLIESTER E TUBO INTERNO EM BORRACHA SINTETICA, COM UNIOES ENGATE RAPIDO	UN	331,41	331,41
SINAPI-I	37528	MANGUEIRA DE INCENDIO, TIPO 2, DE 1 1/2", COMPRIMENTO = 20 M, TECIDO EM FIO DE POLIESTER E TUBO INTERNO EM BORRACHA SINTETICA, COM UNIOES	UN	395,15	395,15
SINAPI-I	37529	MANGUEIRA DE INCENDIO, TIPO 2, DE 1 1/2", COMPRIMENTO = 25 M, TECIDO EM FIO DE POLIESTER E TUBO INTERNO EM BORRACHA SINTETICA, COM UNIOES	UN	399,02	399,02
SINAPI-I	37530	MANGUEIRA DE INCENDIO, TIPO 2, DE 1 1/2", COMPRIMENTO = 30 M, TECIDO EM FIO DE POLIESTER E TUBO INTERNO EM BORRACHA SINTETICA, COM UNIOES	UN	520,95	520,95
SINAPI-I	21034	MANGUEIRA DE INCENDIO, TIPO 2, DE 2 1/2", COMPRIMENTO = 15 M, TECIDO EM FIO DE POLIESTER E TUBO INTERNO EM BORRACHA SINTETICA, COM UNIOES ENGATE RAPIDO	UN	444,47	444,47
SINAPI-I	37531	MANGUEIRA DE INCENDIO, TIPO 2, DE 2 1/2", COMPRIMENTO = 20 M, TECIDO EM FIO DE POLIESTER E TUBO INTERNO EM BORRACHA SINTETICA, COM UNIOES	UN	559,75	559,75
SINAPI-I	21036	MANGUEIRA DE INCENDIO, TIPO 2, DE 2 1/2", COMPRIMENTO = 25 M, TECIDO EM FIO DE POLIESTER E TUBO INTERNO EM BORRACHA SINTETICA, COM UNIOES ENGATE RAPIDO	UN	680,56	680,56
SINAPI-I	21037	MANGUEIRA DE INCENDIO, TIPO 2, DE 2 1/2", COMPRIMENTO = 30 M, TECIDO EM FIO DE POLIESTER E TUBO INTERNO EM BORRACHA SINTETICA, COM UNIOES ENGATE RAPIDO	UN	775,89	775,89
SINAPI-I	20185	MANGUEIRA DE PVC FLEXIVEL,TIPO FLAT/ACHATADA, COR LARANJA, D = 1 1/2" (40 MM), PARA CONDUCAO DE AGUA, SERVICOS LEVES E MEDIOS	M	11,78	11,78
SINAPI-I	20260	MANGUEIRA PARA GAS - GLP, PVC, TRANCADA, DIAMETRO DE 3/8", COMPRIMENTO DE 1M (NORMATIZADA)	UN	9,47	9,47
SINAPI-I	37523	MANIPULADOR TELESCOPICO, POTENCIA DE 101 HP, CAPACIDADE DE CARGA DE 3.500 KG, ALTURA MAXIMA DE ELEVACAO DE 12 M	UN	377.259,43	377.259,43
SINAPI-I	37515	MANIPULADOR TELESCOPICO, POTENCIA DE 85 HP, CAPACIDADE DE CARGA DE 3.500 KG, ALTURA MAXIMA DE ELEVACAO DE 12,3 M	UN	335.402,93	335.402,93
SINAPI-I	12899	MANOMETRO COM CAIXA EM ACO PINTADO, ESCALA *10* KGF/CM2 (*10* BAR), DIAMETRO NOMINAL DE *63* MM, CONEXAO DE 1/4"	UN	88,26	88,26
SINAPI-I	12898	MANOMETRO COM CAIXA EM ACO PINTADO, ESCALA *10* KGF/CM2 (*10* BAR), DIAMETRO NOMINAL DE 100 MM, CONEXAO DE 1/2"	UN	140,00	140,00
SINAPI-I	42528	MANTA ALUMINIZADA NAS DUAS FACES, PARA SUBCOBERTURA, E = *2* MM	M2	6,06	6,06
SINAPI-I	39696	MANTA ALUMINIZADA 1 FACE PARA SUBCOBERTURA, E = *1* MM	M2	4,26	4,26
SINAPI-I	39700	MANTA ANTIRRUIDO DE POLIESTER (PET) PARA CONTRAPISO E = *8* MM	M2	17,55	17,55
SINAPI-I	11621	MANTA ASFALTICA ELASTOMERICA EM POLIESTER ALUMINIZADA 3 MM, TIPO III, CLASSE B (NBR 9952)	M2	34,92	34,92
SINAPI-I	4014	MANTA ASFALTICA ELASTOMERICA EM POLIESTER 3 MM, TIPO III, CLASSE B, ACABAMENTO PP (NBR 9952)	M2	36,13	36,13
SINAPI-I	4015	MANTA ASFALTICA ELASTOMERICA EM POLIESTER 4 MM, TIPO III, CLASSE B, ACABAMENTO PP (NBR 9952)	M2	44,37	44,37
SINAPI-I	4017	MANTA ASFALTICA ELASTOMERICA EM POLIESTER 5 MM, TIPO III, CLASSE B, ACABAMENTO PP (NBR 9952)	M2	64,56	64,56
SINAPI-I	4016	MANTA ASFALTICA ELASTOMERICA TIPO GLASS 3 MM, TIPO II, CLASSE C, ACABAMENTO PP (NBR 9952)	M2	25,50	25,50
SINAPI-I	39699	MANTA DE BORRACHA ANTIRRUIDO 5 MM	M2	9,46	9,46
SINAPI-I	38544	MANTA DE POLIETILENO EXPANDIDO (PEBD) ANTICHAMAS, E = 8 MM	M2	6,54	6,54
SINAPI-I	38545	MANTA DE POLIETILENO EXPANDIDO (PEBD), E = 5 MM	M2	4,20	4,20
SINAPI-I	42527	MANTA DE POLIETILENO EXPANDIDO, COM 1 FACE METALIZADA PARA SUBCOBERTURA, E = *5* MM	M2	16,00	16,00
SINAPI-I	39323	MANTA GEOTEXTIL TECIDO DE LAMINETES DE POLIPROPILENO, RESISTENCIA A TRACAO = *25* KN/M	M2	16,04	16,04
SINAPI-I	626	MANTA LIQUIDA DE BASE ASFALTICA MODIFICADA COM A ADICAO DE ELASTOMEROS DILUIDOS EM SOLVENTE ORGANICO, APLICACAO A FRIO (MEMBRANA IMPERMEABILIZANTE ASFASTICA)	KG	9,57	9,57
SINAPI-I	25860	MANTA TERMOPLASTICA, PEAD, GEOMEMBRANA LISA, E = 0,50 MM (NBR 15352)	M2	9,80	9,80
SINAPI-I	25861	MANTA TERMOPLASTICA, PEAD, GEOMEMBRANA LISA, E = 0,75 MM (NBR 15352)	M2	14,79	14,79
SINAPI-I	25862	MANTA TERMOPLASTICA, PEAD, GEOMEMBRANA LISA, E = 0,80 MM (NBR 15352)	M2	15,70	15,70
SINAPI-I	25863	MANTA TERMOPLASTICA, PEAD, GEOMEMBRANA LISA, E = 1,00 MM (NBR 15352)	M2	19,63	19,63
SINAPI-I	25864	MANTA TERMOPLASTICA, PEAD, GEOMEMBRANA LISA, E = 1,50 MM (NBR 15352)	M2	29,44	29,44
SINAPI-I	25865	MANTA TERMOPLASTICA, PEAD, GEOMEMBRANA LISA, E = 2,00 MM (NBR 15352)	M2	39,44	39,44
SINAPI-I	25866	MANTA TERMOPLASTICA, PEAD, GEOMEMBRANA LISA, E = 2,50 MM (NBR 15352)	M2	48,97	48,97
SINAPI-I	25868	MANTA TERMOPLASTICA, PEAD, GEOMEMBRANA TEXTURIZADA EM AMBAS AS FACES, E = 0,50 MM (NBR 15352)	M2	10,93	10,93
SINAPI-I	25869	MANTA TERMOPLASTICA, PEAD, GEOMEMBRANA TEXTURIZADA EM AMBAS AS FACES, E = 0,75 MM (NBR 15352)	M2	15,43	15,43
SINAPI-I	25870	MANTA TERMOPLASTICA, PEAD, GEOMEMBRANA TEXTURIZADA EM AMBAS AS FACES, E = 0,80 MM (NBR 15352)	M2	17,49	17,49
SINAPI-I	25871	MANTA TERMOPLASTICA, PEAD, GEOMEMBRANA TEXTURIZADA EM AMBAS AS FACES, E = 1,00 MM (NBR 15352)	M2	21,47	21,47
SINAPI-I	25867	MANTA TERMOPLASTICA, PEAD, GEOMEMBRANA TEXTURIZADA EM AMBAS AS FACES, E = 1,50 MM (NBR 15352)	M2	31,79	31,79
SINAPI-I	25872	MANTA TERMOPLASTICA, PEAD, GEOMEMBRANA TEXTURIZADA EM AMBAS AS FACES, E = 2,00 MM (NBR 15352)	M2	42,96	42,96
SINAPI-I	25873	MANTA TERMOPLASTICA, PEAD, GEOMEMBRANA TEXTURIZADA EM AMBAS AS FACES, E = 2,50 MM (NBR 15352)	M2	53,59	53,59
SINAPI-I	40637	MAQUINA DEMARCADORA DE FAIXA DE TRAFEGO A FRIO, AUTOPROPELIDA, MOTOR DIESEL 38 HP	UN	505.925,24	505.925,24
SINAPI-I	13836	MAQUINA EXTRUSORA DE CONCRETO PARA GUIAS E SARJETAS, COM MOTOR A DIESEL DE 14 CV	UN	58.739,81	58.739,81

FONTE	CÓDIGO	DESCRIÇÃO	UNIDADE	DESONERADO	NÃO DESONERADO
SINAPI-I	14534	MAQUINA MANUAL TIPO PRENSA PARA PRODUCAO DE BLOCOS E PAVIMENTOS DE CONCRETO, COM MOTOR ELETRICO TRIFASICO PARA VIBRACAO, POTENCIA TOTAL INSTALADA DE 1,5 KW	UN	24.590,04	24.590,04
SINAPI-I	14619	MAQUINA PARA CORTE COM DISCO ABRASIVO DE DIAMETRO DE 18'' (450 MM), COM MOTOR ELETRICO TRIFASICO DE 10 CV	UN	10.537,62	10.537,62
SINAPI-I	14535	MAQUINA TIPO PRENSA HIDRAULICA, PARA FABRICACAO DE TUBOS DE CONCRETO PARA AGUAS PLUVIAIS, DN 200 A DN 600 MM X 1000 MM DE COMPRIMENTO, COM MOTOR PRINCIPAL DE 20 CV	UN	244.058,49	244.058,49
SINAPI-I	39813	MAQUINA TIPO VASO/TANQUE/JATO DE PRESSAO PORTATIL PARA JATEAMENTO, CONTROLE AUTOMATICO E REMOTO, CAMARA DE 1 SAIDA, 280 L, DIAM. *670* MM, BICO JATO CURTO VENTURI DE 5/16", MANGUEIRA DE 1" DE 10 M, COMPLETA (VALVULAS POP UP E DOSADORA, FUNDO CONICO ETC)	UN	17.291,87	17.291,87
SINAPI-I	40403	MAQUINA TRANSFORMADORA MONOFASICA PARA SOLDA ELETRICA, TENSAO DE 220 V, FREQUENCIA DE 60 HZ, FAIXA DE CORRENTE ENTRE 80 A (+/- 10 A) E 250 A, POTENCIA ENTRE 14,00 KVA E 15,0 KVA, CICLO DE TRABALHO ENTRE 10% E 20% A 250 A	UN	554,25	554,25
SINAPI-I	12868	MARCENEIRO	H	15,07	17,44
SINAPI-I	40916	MARCENEIRO (MENSALISTA)	MES	2.672,99	3.094,72
SINAPI-I	4755	MARMORISTA / GRANITEIRO	H	15,07	17,44
SINAPI-I	41067	MARMORISTA / GRANITEIRO (MENSALISTA)	MES	2.672,02	3.093,59
SINAPI-I	38463	MARTELO DE SOLDADOR/PICADOR DE SOLDA	UN	17,17	17,17
SINAPI-I	40703	MARTELO DEMOLIDOR ELETRICO, COM POTENCIA DE 2.000 W, FREQUENCIA DE 1.000 IMPACTOS POR MINUTO, FORÇA DE IMPACTO ENTRE 60 E 65 J, PESO DE 30 KG	UN	5.720,00	5.720,00
SINAPI-I	14531	MARTELO DEMOLIDOR PNEUMATICO MANUAL, COM REDUCAO DE VIBRACAO, PESO DE 21 KG	UN	10.664,23	10.664,23
SINAPI-I	36533	MARTELO DEMOLIDOR PNEUMATICO MANUAL, COM REDUCAO DE VIBRACAO, PESO DE 31,5 KG	UN	12.271,81	12.271,81
SINAPI-I	11616	MARTELO DEMOLIDOR PNEUMATICO MANUAL, PADRAO, PESO DE 32 KG	UN	11.590,54	11.590,54
SINAPI-I	41898	MARTELO DEMOLIDOR PNEUMATICO MANUAL, PESO DE 28 KG, COM SILENCIADOR	UN	13.040,93	13.040,93
SINAPI-I	13447	MARTELO PERFURADOR PNEUMATICO MANUAL, DE SUPERFICIE, COM AVANCO DE COLUNA, PESO DE 22 KG	UN	23.996,21	23.996,21
SINAPI-I	14529	MARTELO PERFURADOR PNEUMATICO MANUAL, HASTE 25 X 75 MM, 21 KG	UN	13.420,47	13.420,47
SINAPI-I	10747	MARTELO PERFURADOR PNEUMATICO MANUAL, PESO DE 25 KG, COM SILENCIADOR	UN	13.167,53	13.167,53
SINAPI-I	36141	MASCARA DE SEGURANCA PARA SOLDA COM ESCUDO DE CELERON E CARNEIRA DE PLASTICO COM REGULAGEM	UN	29,18	29,18
SINAPI-I	39434	MASSA DE REJUNTE EM PO PARA DRYWALL, A BASE DE GESSO, SECAGEM RAPIDA, PARA TRATAMENTO DE JUNTAS DE CHAPA DE GESSO (COM ADICAO DE AGUA)	KG	4,18	4,18
SINAPI-I	39433	MASSA DE REJUNTE PRONTA PARA TRATAMENTO DE JUNTAS DE CHAPA DE GESSO PARA DRYWALL, SEM ADICAO DE AGUA	KG	3,00	3,00
SINAPI-I	4049	MASSA EPOXI BICOMPONENTE (MASSA + CATALIZADOR)	L	42,38	42,38
SINAPI-I	38120	MASSA EPOXI BICOMPONENTE PARA REPAROS	KG	68,10	68,10
SINAPI-I	38877	MASSA PARA TEXTURA LISA DE BASE ACRILICA, USO INTERNO E EXTERNO	KG	5,38	5,38
SINAPI-I	34546	MASSA PARA TEXTURA RUSTICA DE BASE ACRILICA, COR BRANCA, USO INTERNO E EXTERNO	KG	5,42	5,42
SINAPI-I	10498	MASSA PARA VIDRO	KG	5,93	5,93
SINAPI-I	4823	MASSA PLASTICA PARA MARMORE/GRANITO	KG	30,90	30,90
SINAPI-I	12357	MASTRO SIMPLES GALVANIZADO DIAMETRO NOMINAL 1 1/2", COMPRIMENTO 3 M	UN	161,03	161,03
SINAPI-I	12358	MASTRO SIMPLES GALVANIZADO DIAMETRO NOMINAL 2", COMPRIMENTO 3 M	UN	181,12	181,12
SINAPI-I	11079	MATERIAL FILTRANTE (PEDREGULHO) 0,6 A 25,46 MM (POSTO PEDREIRA/FORNECEDOR, SEM FRETE)	M3	873,57	873,57
SINAPI-I	11082	MATERIAL FILTRANTE (PEDREGULHO) 38 A 25,4 MM (POSTO PEDREIRA/FORNECEDOR, SEM FRETE)	M3	891,25	891,25
SINAPI-I	4058	MECANICO DE EQUIPAMENTOS PESADOS	H	19,84	22,96
SINAPI-I	40974	MECANICO DE EQUIPAMENTOS PESADOS (MENSALISTA)	MES	3.519,14	4.074,36
SINAPI-I	34794	MECANICO DE REFRIGERACAO	H	15,44	17,87
SINAPI-I	40925	MECANICO DE REFRIGERACAO (MENSALISTA)	MES	2.738,59	3.170,66
SINAPI-I	13741	MEDIDOR DE NIVEL ESTATICO E DINAMICO PARA POCO, COMPRIMENTO DE 200 M	UN	2.169,11	2.169,11
SINAPI-I	3288	MEIA CANA DE MADEIRA CEDRINHO OU EQUIVALENTE DA REGIAO, ACABAMENTO PARA FORRO PAULISTA, *2,5 X 2,5* CM	M	4,25	4,25
SINAPI-I	13587	MEIA CANA DE MADEIRA PINUS OU EQUIVALENTE DA REGIAO, ACABAMENTO PARA FORRO PAULISTA, *2,5 X 2,5* CM	M	2,56	2,56
SINAPI-I	38598	MEIA CANALETA CONCRETO ESTRUTURAL 14 X 19 X 19 CM, FBK 14 MPA (NBR 6136)	UN	1,77	1,77
SINAPI-I	38595	MEIA CANALETA CONCRETO ESTRUTURAL 14 X 19 X 19 CM, FBK 4,5 MPA (NBR 6136)	UN	1,22	1,22
SINAPI-I	38592	MEIO BLOCO CONCRETO ESTRUTURAL 14 X 19 X 14 CM, FBK 14 MPA (NBR 6136)	UN	1,60	1,60
SINAPI-I	38588	MEIO BLOCO CONCRETO ESTRUTURAL 14 X 19 X 14 CM, FBK 4,5 MPA (NBR 6136)	UN	1,01	1,01
SINAPI-I	38593	MEIO BLOCO CONCRETO ESTRUTURAL 14 X 19 X 19 CM, FBK 14 MPA (NBR 6136)	UN	1,72	1,72
SINAPI-I	38589	MEIO BLOCO CONCRETO ESTRUTURAL 14 X 19 X 19 CM, FBK 4,5 MPA (NBR 6136)	UN	1,23	1,23
SINAPI-I	38594	MEIO BLOCO CONCRETO ESTRUTURAL 14 X 19 X 34 CM, FBK 14 MPA (NBR 6136)	UN	2,55	2,55
SINAPI-I	34787	MEIO BLOCO ESTRUTURAL CERAMICO 14 X 19 X 14 CM, 4,0 MPA (NBR 15270)	UN	0,74	0,74
SINAPI-I	34788	MEIO BLOCO ESTRUTURAL CERAMICO 14 X 19 X 14 CM, 6,0 MPA (NBR 15270)	UN	0,74	0,74
SINAPI-I	34784	MEIO BLOCO ESTRUTURAL CERAMICO 14 X 19 X 19 CM, 4,0 MPA (NBR 15270)	UN	0,82	0,82
SINAPI-I	34781	MEIO BLOCO ESTRUTURAL CERAMICO 14 X 19 X 19 CM, 6,0 MPA (NBR 15270)	UN	0,93	0,93
SINAPI-I	34773	MEIO BLOCO VEDACAO CONCRETO APARENTE 14 X 19 X 19 CM (CLASSE C - NBR 6136)	UN	1,28	1,28
SINAPI-I	34769	MEIO BLOCO VEDACAO CONCRETO APARENTE 19 X 19 X 19 CM (CLASSE C - NBR 6136)	UN	1,48	1,48
SINAPI-I	34763	MEIO BLOCO VEDACAO CONCRETO APARENTE 9 X 19 X 19 CM (CLASSE C - NBR 6136)	UN	0,86	0,86
SINAPI-I	34774	MEIO BLOCO VEDACAO CONCRETO 14 X 19 X 19 CM (CLASSE C - NBR 6136)	UN	1,14	1,14
SINAPI-I	34771	MEIO BLOCO VEDACAO CONCRETO 19 X 19 X 19 CM (CLASSE C - NBR 6136)	UN	1,31	1,31
SINAPI-I	34764	MEIO BLOCO VEDACAO CONCRETO 9 X 19 X 19 CM (CLASSE C - NBR 6136)	UN	0,80	0,80
SINAPI-I	4062	MEIO-FIO OU GUIA DE CONCRETO, PRE-MOLDADO, COMP 1 M, *30 X 15* CM (H X L)	UN	15,78	15,78
SINAPI-I	4059	MEIO-FIO OU GUIA DE CONCRETO, PRE-MOLDADO, COMP 1 M, *30 X 15/ 12* CM (H X L1/L2)	M	19,13	19,13
SINAPI-I	4061	MEIO-FIO OU GUIA DE CONCRETO, PRE-MOLDADO, COMP 80 CM, *45 X 18 /12* CM (H X L1/L2)	UN	15,30	15,30
SINAPI-I	41315	MEMBRANA IMPERMEABILIZANTE A BASE DE POLIUREIA, BICOMPONENTE, APLICACAO A FRIO	KG	52,08	52,08
SINAPI-I	43148	MEMBRANA IMPERMEABILIZANTE A BASE DE POLIURETANO	KG	35,35	35,35
SINAPI-I	43147	MEMBRANA IMPERMEABILIZANTE ACRILICA MONOCOMPONENTE	KG	13,69	13,69
SINAPI-I	10608	MESA VIBRATORIA COM DIMENSOES DE 2,0 X 1,0 M, COM MOTOR ELETRICO DE 2 POLOS E POTENCIA DE 3 CV	UN	8.402,98	8.402,98
SINAPI-I	4069	MESTRE DE OBRAS	H	49,31	57,07
SINAPI-I	40819	MESTRE DE OBRAS (MENSALISTA)	MES	8.741,92	10.121,15
SINAPI-I	34361	METACAULIM DE ALTA REATIVIDADE/CAULIM CALCINADO	KG	9,96	9,96
SINAPI-I	36512	MICRO-TRATOR CORTADOR DE GRAMA COM LARGURA DO CORTE DE 107 CM, COM 2 LAMINAS E DESCARTE LATERAL	UN	10.925,22	10.925,22
SINAPI-I	25972	MICROESFERAS DE VIDRO PARA SINALIZACAO HORIZONTAL VIARIA, TIPO I-B (PREMIX) - NBR 16184	KG	7,77	7,77
SINAPI-I	25973	MICROESFERAS DE VIDRO PARA SINALIZACAO HORIZONTAL VIARIA, TIPO II-A (DROP-ON) - NBR 16184	KG	7,77	7,77
SINAPI-I	11697	MICTORIO COLETIVO ACO INOX (AISI 304), E = 0,8 MM, DE *100 X 40 X 30* CM (C X A X P)	UN	448,69	448,69
SINAPI-I	11698	MICTORIO COLETIVO ACO INOX (AISI 304), E = 0,8 MM, DE *100 X 50 X 35* CM (C X A X P)	UN	535,26	535,26
SINAPI-I	11699	MICTORIO INDIVIDUAL ACO INOX (AISI 304), E = 0,8 MM, DE *50 X 45 X 35* (C X A X P)	UN	591,59	591,59
SINAPI-I	10432	MICTORIO SIFONADO LOUCA BRANCA SEM COMPLEMENTOS	UN	272,58	272,58
SINAPI-I	10430	MICTORIO SIFONADO LOUCA COR SEM COMPLEMENTOS	UN	293,56	293,56
SINAPI-I	37514	MINICARREGADEIRA SOBRE RODAS, POTENCIA LIQUIDA DE *47* HP, CAPACIDADE NOMINAL DE OPERACAO DE *646* KG	UN	180.000,00	180.000,00
SINAPI-I	37519	MINICARREGADEIRA SOBRE RODAS, POTENCIA LIQUIDA DE *72* HP, CAPACIDADE NOMINAL DE OPERACAO DE *1200* KG	UN	277.792,81	277.792,81
SINAPI-I	37520	MINIESCAVADEIRA SOBRE ESTEIRAS, POTENCIA LIQUIDA DE *30* HP, PESO OPERACIONAL DE *3.500* KG	UN	273.238,83	273.238,83
SINAPI-I	37521	MINIESCAVADEIRA SOBRE ESTEIRAS, POTENCIA LIQUIDA DE *42* HP, PESO OPERACIONAL DE *4.500* KG	UN	333.351,37	333.351,37
SINAPI-I	37522	MINIESCAVADEIRA SOBRE ESTEIRAS, POTENCIA LIQUIDA DE *42* HP, PESO OPERACIONAL DE *5.300* KG	UN	343.380,51	343.380,51
SINAPI-I	21109	MINUTERIA ELETRONICA COLETIVA COM POTENCIA MAXIMA RESISTIVA PARA LAMPADAS FLUORESCENTES DE *300* W (110 V) / *600* W (110 V)	UN	55,88	55,88
SINAPI-I	36800	MISTURADOR BASE PARA CHUVEIRO/BANHEIRA, 1/2 " OU 3/4 ", SOLDAVEL OU ROSCAVEL	UN	60,90	60,90
SINAPI-I	11769	MISTURADOR CROMADO DE MESA BICA BAIXA PARA LAVATORIO (REF 1875)	UN	149,25	149,25
SINAPI-I	36793	MISTURADOR CROMADO DE PAREDE PARA LAVATORIO (REF 1178)	UN	241,64	241,64
SINAPI-I	37546	MISTURADOR DE ARGAMASSA, EIXO HORIZONTAL, CAPACIDADE DE MISTURA 160 KG, MOTOR ELETRICO TRIFASICO 220/380 V, POTENCIA 3 CV	UN	9.021,49	9.021,49
SINAPI-I	37544	MISTURADOR DE ARGAMASSA, EIXO HORIZONTAL, CAPACIDADE DE MISTURA 300 KG, MOTOR ELETRICO TRIFASICO 220/380 V, POTENCIA 5 CV	UN	9.541,74	9.541,74

FONTE	CÓDIGO	DESCRIÇÃO	UNIDADE	DESONERADO	NÃO DESONERADO
SINAPI-I	37545	MISTURADOR DE ARGAMASSA, EIXO HORIZONTAL, CAPACIDADE DE MISTURA 600 KG, MOTOR ELETRICO TRIFASICO 220/380 V, POTENCIA 7,5 CV	UN	11.353,39	11.353,39
SINAPI-I	11771	MISTURADOR DE PAREDE CROMADO PARA COZINHA BICA MOVEL COM AREJADOR (REF 1258)	UN	185,12	185,12
SINAPI-I	39919	MISTURADOR DUPLO HORIZONTAL DE ALTA TURBULENCIA, CAPACIDADE / VOLUME 2 X 500 LITROS, MOTORES ELETRICOS MINIMO 5 CV CADA, PARA NATA CIMENTO, ARGAMASSA E OUTROS	UN	45.157,56	45.157,56
SINAPI-I	38385	MISTURADOR MANUAL DE TINTAS PARA FURADEIRA, HASTE METALICA *60* CM, COM HELICE (MEXEDOR DE TINTA)	UN	37,70	37,70
SINAPI-I	37587	MISTURADOR MONOCOMANDO PARA CHUVEIRO, BASE BRUTA E ACABAMENTO CROMADO	UN	168,38	168,38
SINAPI-I	11561	MOLA AEREA FECHA PORTA, PARA PORTAS COM LARGURA ATE 110 CM	UN	131,77	131,77
SINAPI-I	11560	MOLA AEREA FECHA PORTA, PARA PORTAS COM LARGURA ATE 95 CM	UN	112,15	112,15
SINAPI-I	11499	MOLA HIDRAULICA DE PISO P/ VIDRO TEMPERADO 10MM	UN	955,98	955,98
SINAPI-I	34761	MONTADOR DE ELETROELETRONICOS	H	13,36	15,46
SINAPI-I	40924	MONTADOR DE ELETROELETRONICOS (MENSALISTA)	MES	2.370,75	2.744,79
SINAPI-I	25957	MONTADOR DE ESTRUTURAS METALICAS	H	14,12	16,34
SINAPI-I	40983	MONTADOR DE ESTRUTURAS METALICAS (MENSALISTA)	MES	2.506,31	2.901,73
SINAPI-I	2437	MONTADOR DE MAQUINAS	H	16,11	18,64
SINAPI-I	40921	MONTADOR DE MAQUINAS (MENSALISTA)	MES	2.858,44	3.309,43
SINAPI-I	14252	MOTOBOMBA AUTOESCORVANTE MOTOR A GASOLINA, POTENCIA 6,0HP, BOCAIS 3" X 3", HM/Q = 5 MCA / 24 M3/H A 52,5 MCA / 5,0 M3/H	UN	2.335,29	2.335,29
SINAPI-I	730	MOTOBOMBA AUTOESCORVANTE MOTOR ELETRICO TRIFASICO 7,4HP BOCA DIAMETRO DE SUCCAO X RECLAQUE: 2"X2", HM/ Q = 10 M / 73,5 M3/H A 28 M / 8,2 M3 /H	UN	6.239,47	6.239,47
SINAPI-I	723	MOTOBOMBA AUTOESCORVANTE POTENCIA 5,42 HP, BOCAIS SUCCAO X RECALQUE 2" X 2", A GASOLINA, DIAMETRO DO ROTOR 122 MM HM/Q = 6 MCA / 33,0 M3/H A 28 MCA / 8,0 M3/H	UN	3.101,23	3.101,23
SINAPI-I	36502	MOTOBOMBA CENTRIFUGA, MOTOR A GASOLINA, POTENCIA 5,42 HP, BOCAIS 1 1/2" X 1", DIAMETRO ROTOR 143 MM HM/Q = 6 MCA / 16,8 M3/H A 38 MCA / 6,6 M3/H	UN	2.914,79	2.914,79
SINAPI-I	36503	MOTOBOMBA TRASH (PARA AGUA SUJA) AUTO ESCORVANTE, MOTOR GASOLINA DE 6,41 HP, DIAMETROS DE SUCCAO X RECALQUE: 3" X 3", HM/Q: 10/60 A 23/0	UN	3.594,28	3.594,28
SINAPI-I	4090	MOTONIVELADORA POTENCIA BASICA LIQUIDA (PRIMEIRA MARCHA) 125 HP , PESO BRUTO 13843 KG, LARGURA DA LAMINA DE 3,7 M	UN	555.000,00	555.000,00
SINAPI-I	13227	MOTONIVELADORA POTENCIA BASICA LIQUIDA (PRIMEIRA MARCHA) 171 HP, PESO BRUTO 14768 KG, LARGURA DA LAMINA DE 3,7 M	UN	689.656,70	689.656,70
SINAPI-I	10597	MOTONIVELADORA POTENCIA BASICA LIQUIDA (PRIMEIRA MARCHA) 186 HP, PESO BRUTO 15785 KG, LARGURA DA LAMINA DE 4,3 M	UN	725.952,65	725.952,65
SINAPI-I	39628	MOTOR A DIESEL PARA VIBRADOR DE IMERSAO, DE *4,7* CV	UN	2.994,91	2.994,91
SINAPI-I	39404	MOTOR A GASOLINA PARA VIBRADOR DE IMERSAO, 4 TEMPOS, DE 5,5 CV	UN	1.485,08	1.485,08
SINAPI-I	39402	MOTOR ELETRICO PARA VIBRADOR DE IMERSAO, DE 2 CV, MONOFASICO, 110/220 V	UN	1.223,42	1.223,42
SINAPI-I	39403	MOTOR ELETRICO PARA VIBRADOR DE IMERSAO, DE 2 CV, TRIFASICO, 220/380 V	UN	1.196,81	1.196,81
SINAPI-I	4093	MOTORISTA DE CAMINHAO	H	14,40	16,66
SINAPI-I	10512	MOTORISTA DE CAMINHAO (MENSALISTA)	MES	2.554,39	2.957,41
SINAPI-I	20020	MOTORISTA DE CAMINHAO-BASCULANTE	H	13,58	15,72
SINAPI-I	41038	MOTORISTA DE CAMINHAO-BASCULANTE (MENSALISTA)	MES	2.409,44	2.789,58
SINAPI-I	4094	MOTORISTA DE CAMINHAO-CARRETA	H	19,24	22,27
SINAPI-I	40988	MOTORISTA DE CAMINHAO-CARRETA (MENSALISTA)	MES	3.411,23	3.949,43
SINAPI-I	4095	MOTORISTA DE CARRO DE PASSEIO	H	13,02	15,07
SINAPI-I	40990	MOTORISTA DE CARRO DE PASSEIO (MENSALISTA)	MES	2.310,27	2.674,77
SINAPI-I	4097	MOTORISTA DE ONIBUS / MICRO-ONIBUS	H	17,00	19,67
SINAPI-I	40994	MOTORISTA DE ONIBUS / MICRO-ONIBUS (MENSALISTA)	MES	3.013,15	3.488,54
SINAPI-I	4096	MOTORISTA OPERADOR DE CAMINHAO COM MUNCK	H	14,86	17,20
SINAPI-I	40992	MOTORISTA OPERADOR DE CAMINHAO COM MUNCK (MENSALISTA)	MES	2.635,05	3.050,78
SINAPI-I	13955	MOTOSSERRA PORTATIL COM MOTOR A GASOLINA DE *60* CC	UN	2.067,11	2.067,11
SINAPI-I	4114	MOURAO CONCRETO CURVO, SECAO "T", H = 2,80 M + CURVA COM 0,45 M, COM FUROS PARA FIOS	UN	35,59	35,59
SINAPI-I	36797	MOURAO DE CONCRETO CURVO,10 X 10 CM, H= *2,60* M + CURVA DE 0,40 M	UN	31,13	31,13
SINAPI-I	4107	MOURAO DE CONCRETO RETO, *10 X 10* CM, H= 2,30 M	UN	29,97	29,97
SINAPI-I	36799	MOURAO DE CONCRETO RETO, TIPO ESTICADOR, *10 X 10* CM, H= 2,50 M	UN	28,61	28,61
SINAPI-I	4108	MOURAO DE CONCRETO RETO, 10 X 10 CM, H= 2,00 M	UN	24,10	24,10
SINAPI-I	4102	MOURAO DE CONCRETO RETO, 10 X 10 CM, H= 3,00 M	UN	35,85	35,85
SINAPI-I	10826	MUDA DE ARBUSTO FLORIFERO, CLUSIA/GARDENIA/MOREIA BRANCA/ AZALEIA OU EQUIVALENTE DA REGIAO, H= *50 A 70* CM	UN	57,47	57,47
SINAPI-I	365	MUDA DE ARBUSTO FOLHAGEM, SANSAO-DO-CAMPO OU EQUIVALENTE DA REGIAO, H= *50 A 70* CM	UN	35,63	35,63
SINAPI-I	38639	MUDA DE ARBUSTO, BUXINHO, H= *50* M	UN	137,93	137,93
SINAPI-I	38640	MUDA DE ARBUSTO, PINGO DE OURO/ VIOLETEIRA, H = *10 A 20* CM	UN	2,06	2,06
SINAPI-I	358	MUDA DE ARVORE ORNAMENTAL, OITI/AROEIRA SALSA/ANGICO/IPE/JACARANDA OU EQUIVALENTE DA REGIAO, H= *1* M	UN	42,52	42,52
SINAPI-I	359	MUDA DE ARVORE ORNAMENTAL, OITI/AROEIRA SALSA/ANGICO/IPE/JACARANDA OU EQUIVALENTE DA REGIAO, H= *2* M	UN	87,35	87,35
SINAPI-I	38641	MUDA DE PALMEIRA, ARECA, H= *1,50* CM	UN	86,20	86,20
SINAPI-I	360	MUDA DE RASTEIRA/FORRACAO, AMENDOIM RASTEIRO/ONZE HORAS/AZULZINHA/IMPATIENS OU EQUIVALENTE DA REGIAO	UN	2,00	2,00
SINAPI-I	4127	MUFLA TERMINAL PRIMARIA UNIPOLAR USO EXTERNO PARA CABO 25/70MM2 ISOL, 3,6/6KV EM EPR - BORRACHA DE SILICONE	UN	202,03	202,03
SINAPI-I	4154	MUFLA TERMINAL PRIMARIA UNIPOLAR USO INTERNO PARA CABO 25/70MM2 ISOL 6/10KV EM EPR- BORRACHA DE SILICONE	UN	246,84	246,84
SINAPI-I	4168	MUFLA TERMINAL PRIMARIA UNIPOLAR USO INTERNO PARA CABO 35/120MM2 ISOLACAO 15/25KV EM EPR - BORRACHA DE SILICONE	UN	260,69	260,69
SINAPI-I	4161	MUFLA TERMINAL PRIMARIA UNIPOLAR USO INTERNO PARA CABO 35/70MM2 ISOLACAO 8,7/15KV EM EPR - BORRACHA DE SILICONE	UN	250,91	250,91
SINAPI-I	42430	MULTIEXERCITADOR COM SEIS FUNCOES, EM TUBO DE ACO CARBONO, PINTURA NO PROCESSO ELETROSTATICO - EQUIPAMENTO DE GINASTICA PARA ACADEMIA AO AR LIVRE / ACADEMIA DA TERCEIRA IDADE - ATI	UN	3.683,17	3.683,17
SINAPI-I	4214	NIPEL PVC, ROSCAVEL, 1 1/2", AGUA FRIA PREDIAL	UN	6,10	6,10
SINAPI-I	4215	NIPEL PVC, ROSCAVEL, 1 1/4", AGUA FRIA PREDIAL	UN	4,01	4,01
SINAPI-I	4210	NIPEL PVC, ROSCAVEL, 1/2", AGUA FRIA PREDIAL	UN	0,67	0,67
SINAPI-I	4212	NIPEL PVC, ROSCAVEL, 1", AGUA FRIA PREDIAL	UN	1,94	1,94
SINAPI-I	4213	NIPEL PVC, ROSCAVEL, 2", AGUA FRIA PREDIAL	UN	8,66	8,66
SINAPI-I	4211	NIPEL PVC, ROSCAVEL, 3/4", AGUA FRIA PREDIAL	UN	0,97	0,97
SINAPI-I	4209	NIPLE DE FERRO GALVANIZADO, COM ROSCA BSP, DE 1 1/2"	UN	14,59	14,59
SINAPI-I	4180	NIPLE DE FERRO GALVANIZADO, COM ROSCA BSP, DE 1 1/4"	UN	10,98	10,98
SINAPI-I	4177	NIPLE DE FERRO GALVANIZADO, COM ROSCA BSP, DE 1/2"	UN	3,64	3,64
SINAPI-I	4179	NIPLE DE FERRO GALVANIZADO, COM ROSCA BSP, DE 1"	UN	7,46	7,46
SINAPI-I	4208	NIPLE DE FERRO GALVANIZADO, COM ROSCA BSP, DE 2 1/2"	UN	34,73	34,73
SINAPI-I	4181	NIPLE DE FERRO GALVANIZADO, COM ROSCA BSP, DE 2"	UN	22,69	22,69
SINAPI-I	4178	NIPLE DE FERRO GALVANIZADO, COM ROSCA BSP, DE 3/4"	UN	5,05	5,05
SINAPI-I	4182	NIPLE DE FERRO GALVANIZADO, COM ROSCA BSP, DE 3"	UN	56,50	56,50
SINAPI-I	4183	NIPLE DE FERRO GALVANIZADO, COM ROSCA BSP, DE 4"	UN	90,97	90,97
SINAPI-I	4184	NIPLE DE FERRO GALVANIZADO, COM ROSCA BSP, DE 5"	UN	200,80	200,80
SINAPI-I	4185	NIPLE DE FERRO GALVANIZADO, COM ROSCA BSP, DE 6"	UN	333,64	333,64
SINAPI-I	4205	NIPLE DE REDUCAO DE FERRO GALVANIZADO, COM ROSCA BSP, DE 1 1/2" X 1 1/4"	UN	19,27	19,27
SINAPI-I	4192	NIPLE DE REDUCAO DE FERRO GALVANIZADO, COM ROSCA BSP, DE 1 1/2" X 1"	UN	19,27	19,27
SINAPI-I	4191	NIPLE DE REDUCAO DE FERRO GALVANIZADO, COM ROSCA BSP, DE 1 1/2" X 3/4"	UN	19,27	19,27
SINAPI-I	4207	NIPLE DE REDUCAO DE FERRO GALVANIZADO, COM ROSCA BSP, DE 1 1/4" X 1/2"	UN	15,50	15,50
SINAPI-I	4206	NIPLE DE REDUCAO DE FERRO GALVANIZADO, COM ROSCA BSP, DE 1 1/4" X 1"	UN	15,05	15,05
SINAPI-I	4190	NIPLE DE REDUCAO DE FERRO GALVANIZADO, COM ROSCA BSP, DE 1 1/4" X 3/4"	UN	15,05	15,05

FONTE	CÓDIGO	DESCRIÇÃO	UNIDADE	DESONERADO	NÃO DESONERADO
SINAPI-I	4186	NIPLE DE REDUCAO DE FERRO GALVANIZADO, COM ROSCA BSP, DE 1/2" X 1/4"	UN	4,45	4,45
SINAPI-I	4188	NIPLE DE REDUCAO DE FERRO GALVANIZADO, COM ROSCA BSP, DE 1" X 1/2"	UN	9,08	9,08
SINAPI-I	4189	NIPLE DE REDUCAO DE FERRO GALVANIZADO, COM ROSCA BSP, DE 1" X 3/4"	UN	9,08	9,08
SINAPI-I	4197	NIPLE DE REDUCAO DE FERRO GALVANIZADO, COM ROSCA BSP, DE 2 1/2" X 2"	UN	48,11	48,11
SINAPI-I	4194	NIPLE DE REDUCAO DE FERRO GALVANIZADO, COM ROSCA BSP, DE 2" X 1 1/2"	UN	29,07	29,07
SINAPI-I	4193	NIPLE DE REDUCAO DE FERRO GALVANIZADO, COM ROSCA BSP, DE 2" X 1 1/4"	UN	29,07	29,07
SINAPI-I	4204	NIPLE DE REDUCAO DE FERRO GALVANIZADO, COM ROSCA BSP, DE 2" X 1"	UN	29,07	29,07
SINAPI-I	4187	NIPLE DE REDUCAO DE FERRO GALVANIZADO, COM ROSCA BSP, DE 3/4" X 1/2"	UN	5,79	5,79
SINAPI-I	4202	NIPLE DE REDUCAO DE FERRO GALVANIZADO, COM ROSCA BSP, DE 3" X 2 1/2"	UN	87,86	87,86
SINAPI-I	4203	NIPLE DE REDUCAO DE FERRO GALVANIZADO, COM ROSCA BSP, DE 3" X 2"	UN	77,60	77,60
SINAPI-I	40368	NIPLE SEXTAVADO EM ACO CARBONO, COM ROSCA BSP, PRESSAO 3.000 LBS, DN 1 1/2"	UN	29,17	29,17
SINAPI-I	40365	NIPLE SEXTAVADO EM ACO CARBONO, COM ROSCA BSP, PRESSAO 3.000 LBS, DN 1 1/4"	UN	19,68	19,68
SINAPI-I	40356	NIPLE SEXTAVADO EM ACO CARBONO, COM ROSCA BSP, PRESSAO 3.000 LBS, DN 1/2"	UN	6,72	6,72
SINAPI-I	40362	NIPLE SEXTAVADO EM ACO CARBONO, COM ROSCA BSP, PRESSAO 3.000 LBS, DN 1"	UN	13,04	13,04
SINAPI-I	40374	NIPLE SEXTAVADO EM ACO CARBONO, COM ROSCA BSP, PRESSAO 3.000 LBS, DN 2 1/2"	UN	76,26	76,26
SINAPI-I	40371	NIPLE SEXTAVADO EM ACO CARBONO, COM ROSCA BSP, PRESSAO 3.000 LBS, DN 2"	UN	48,00	48,00
SINAPI-I	40359	NIPLE SEXTAVADO EM ACO CARBONO, COM ROSCA BSP, PRESSAO 3.000 LBS, DN 3/4"	UN	8,68	8,68
SINAPI-I	7595	NIVELADOR	H	15,49	17,93
SINAPI-I	41094	NIVELADOR (MENSALISTA)	MES	2.748,95	3.182,66
SINAPI-I	39609	NOBREAK TRIFASICO, DE 10 KVA FATOR DE POTENCIA DE 0,8, AUTONOMIA MINIMA DE 30 MINUTOS A PLENA CARGA	UN	46.953,97	46.953,97
SINAPI-I	39610	NOBREAK TRIFASICO, DE 15 KVA FATOR DE POTENCIA DE 0,8, AUTONOMIA MINIMA DE 30 MINUTOS A PLENA CARGA	UN	68.538,16	68.538,16
SINAPI-I	39611	NOBREAK TRIFASICO, DE 20 KVA FATOR DE POTENCIA DE 0,8, AUTONOMIA MINIMA DE 30 MINUTOS A PLENA CARGA	UN	82.942,39	82.942,39
SINAPI-I	39612	NOBREAK TRIFASICO, DE 25 KVA FATOR DE POTENCIA DE 0,8, AUTONOMIA MINIMA DE 30 MINUTOS A PLENA CARGA	UN	129.931,12	129.931,12
SINAPI-I	39608	NOBREAK TRIFASICO, DE 5 KVA FATOR DE POTENCIA DE 0,8, AUTONOMIA MINIMA DE 30 MINUTOS A PLENA CARGA	UN	37.543,90	37.543,90
SINAPI-I	38175	NUMERO / ALGARISMO PARA PORTA, TAMANHO *40* MM, EM ZAMAC, (MODELO DE 0 A 9), FIXACAO POR PARAFUSOS	UN	2,27	2,27
SINAPI-I	38176	NUMERO / ALGARISMO PARA RESIDENCIA (FACHADA), TAMANHO *120* MM, EM ZAMAC, (MODELO DE 0 A 9), FIXACAO POR PARAFUSOS	UN	6,16	6,16
SINAPI-I	36152	OCULOS DE SEGURANCA CONTRA IMPACTOS COM LENTE INCOLOR, ARMACAO NYLON, COM PROTECAO UVA E UVB	UN	4,21	4,21
SINAPI-I	11138	OLEO COMBUSTIVEL BPF A GRANEL	L	2,15	2,15
SINAPI-I	5333	OLEO DE LINHACA	L	21,03	21,03
SINAPI-I	4221	OLEO DIESEL COMBUSTIVEL COMUM	L	3,35	3,35
SINAPI-I	4227	OLEO LUBRIFICANTE PARA MOTORES DE EQUIPAMENTOS PESADOS (CAMINHOES, TRATORES, RETROS E ETC)	L	14,25	14,25
SINAPI-I	38170	OLHO MAGICO / VISOR PARA PORTA DE *25 A 46* MM DE ESPESSURA, ANGULO DE VISAO APROXIMADO DE 200 GRAUS, LATAO CROMADO, COM FECHO JANELA	UN	10,38	10,38
SINAPI-I	4252	OPERADOR DE BATE-ESTACAS	H	17,85	20,66
SINAPI-I	40980	OPERADOR DE BATE-ESTACAS (MENSALISTA)	MES	3.167,70	3.667,47
SINAPI-I	4243	OPERADOR DE BETONEIRA (CAMINHAO)	H	12,99	15,03
SINAPI-I	41031	OPERADOR DE BETONEIRA (CAMINHAO) (MENSALISTA)	MES	2.303,14	2.666,51
SINAPI-I	37666	OPERADOR DE BETONEIRA ESTACIONARIA / MISTURADOR	H	12,52	14,49
SINAPI-I	40986	OPERADOR DE BETONEIRA ESTACIONARIA / MISTURADOR (MENSALISTA)	MES	2.222,61	2.573,28
SINAPI-I	4250	OPERADOR DE COMPRESSOR DE AR OU COMPRESSORISTA	H	13,88	16,06
SINAPI-I	40978	OPERADOR DE COMPRESSOR DE AR OU COMPRESSORISTA (MENSALISTA)	MES	2.461,06	2.849,35
SINAPI-I	25960	OPERADOR DE DEMARCADORA DE FAIXAS DE TRAFEGO	H	15,98	18,49
SINAPI-I	41043	OPERADOR DE DEMARCADORA DE FAIXAS DE TRAFEGO (MENSALISTA)	MES	2.834,64	3.281,87
SINAPI-I	4234	OPERADOR DE ESCAVADEIRA	H	17,52	20,27
SINAPI-I	40987	OPERADOR DE ESCAVADEIRA (MENSALISTA)	MES	3.105,23	3.595,14
SINAPI-I	4253	OPERADOR DE GUINCHO OU GUINCHEIRO	H	14,12	16,34
SINAPI-I	40981	OPERADOR DE GUINCHO OU GUINCHEIRO (MENSALISTA)	MES	2.506,31	2.901,73
SINAPI-I	4254	OPERADOR DE GUINDASTE	H	13,19	15,27
SINAPI-I	41036	OPERADOR DE GUINDASTE (MENSALISTA)	MES	2.339,22	2.708,28
SINAPI-I	4251	OPERADOR DE JATO ABRASIVO OU JATISTA	H	15,68	18,15
SINAPI-I	40979	OPERADOR DE JATO ABRASIVO OU JATISTA (MENSALISTA)	MES	2.779,87	3.218,46
SINAPI-I	4230	OPERADOR DE MAQUINAS E TRATORES DIVERSOS (TERRAPLANAGEM)	H	14,94	17,29
SINAPI-I	40998	OPERADOR DE MAQUINAS E TRATORES DIVERSOS (TERRAPLANAGEM) (MENSALISTA)	MES	2.649,03	3.066,97
SINAPI-I	4257	OPERADOR DE MARTELETE OU MARTELETEIRO	H	12,39	14,34
SINAPI-I	40982	OPERADOR DE MARTELETE OU MARTELETEIRO (MENSALISTA)	MES	2.199,99	2.547,08
SINAPI-I	4240	OPERADOR DE MOTO SCRAPER	H	16,25	18,81
SINAPI-I	41026	OPERADOR DE MOTO SCRAPER (MENSALISTA)	MES	2.882,95	3.337,80
SINAPI-I	4239	OPERADOR DE MOTONIVELADORA	H	19,95	23,09
SINAPI-I	41024	OPERADOR DE MOTONIVELADORA (MENSALISTA)	MES	3.536,86	4.094,88
SINAPI-I	4248	OPERADOR DE PA CARREGADEIRA	H	17,44	20,19
SINAPI-I	41033	OPERADOR DE PA CARREGADEIRA (MENSALISTA)	MES	3.093,34	3.581,38
SINAPI-I	25959	OPERADOR DE PAVIMENTADORA / MESA VIBROACABADORA	H	16,77	19,41
SINAPI-I	41040	OPERADOR DE PAVIMENTADORA / MESA VIBROACABADORA (MENSALISTA)	MES	2.976,37	3.445,96
SINAPI-I	4238	OPERADOR DE ROLO COMPACTADOR	H	12,91	14,95
SINAPI-I	41012	OPERADOR DE ROLO COMPACTADOR (MENSALISTA)	MES	2.289,86	2.651,14
SINAPI-I	4237	OPERADOR DE TRATOR - EXCLUSIVE AGROPECUARIA	H	15,70	18,17
SINAPI-I	41002	OPERADOR DE TRATOR - EXCLUSIVE AGROPECUARIA (MENSALISTA)	MES	2.784,79	3.224,15
SINAPI-I	4233	OPERADOR DE USINA DE ASFALTO, DE SOLOS OU DE CONCRETO	H	14,42	16,68
SINAPI-I	41001	OPERADOR DE USINA DE ASFALTO, DE SOLOS OU DE CONCRETO (MENSALISTA)	MES	2.556,01	2.959,28
SINAPI-I	2	OXIGENIO, RECARGA PARA CILINDRO DE CONJUNTO OXICORTE GRANDE	M3	12,05	12,05
SINAPI-I	36517	PA CARREGADEIRA SOBRE RODAS, POTENCIA BRUTA *127* CV, CAPACIDADE DA CACAMBA DE 2,0 A 2,4 M3, PESO OPERACIONAL MAXIMO DE 10330 KG	UN	355.200,00	355.200,00
SINAPI-I	4262	PA CARREGADEIRA SOBRE RODAS, POTENCIA LIQUIDA 128 HP, CAPACIDADE DA CACAMBA DE 1,7 A 2,8 M3, PESO OPERACIONAL MAXIMO DE 11632 KG	UN	400.000,00	400.000,00
SINAPI-I	4263	PA CARREGADEIRA SOBRE RODAS, POTENCIA LIQUIDA 197 HP, CAPACIDADE DA CACAMBA DE 2,5 A 3,5 M3, PESO OPERACIONAL MAXIMO DE 18338 KG	UN	554.666,64	554.666,64
SINAPI-I	36518	PA CARREGADEIRA SOBRE RODAS, POTENCIA LIQUIDA 213 HP, CAPACIDADE DA CACAMBA DE 1,9 A 3,5 M3, PESO OPERACIONAL MAXIMO DE 19234 KG	UN	631.466,64	631.466,64
SINAPI-I	14221	PA CARREGADEIRA SOBRE RODAS, POTENCIA 152 HP, CAPACIDADE DA CACAMBA DE 1,53 A 2,30 M3, PESO OPERACIONAL MAXIMO DE 10216 KG	UN	368.533,32	368.533,32
SINAPI-I	38402	PA DE LIXO PLASTICA, CABO LONGO	UN	7,50	7,50
SINAPI-I	3412	PAINEL DE LA DE VIDRO SEM REVESTIMENTO PSI 20, E = 25 MM, DE 1200 X 600 MM	M2	9,12	9,12
SINAPI-I	3413	PAINEL DE LA DE VIDRO SEM REVESTIMENTO PSI 20, E = 50 MM, DE 1200 X 600 MM	M2	20,54	20,54
SINAPI-I	39744	PAINEL DE LA DE VIDRO SEM REVESTIMENTO PSI 40, E = 25 MM, DE 1200 X 600 MM	M2	15,95	15,95
SINAPI-I	39745	PAINEL DE LA DE VIDRO SEM REVESTIMENTO PSI 40, E = 50 MM, DE 1200 X 600 MM	M2	33,67	33,67
SINAPI-I	39637	PAINEL ESTRUTURAL PARA LAJE SECA REVESTIDO EM PLACA CIMENTICIA, DE 1,20 X 2,50 M, E = 23 MM	M2	55,82	55,82
SINAPI-I	39638	PAINEL ESTRUTURAL PARA LAJE SECA REVESTIDO EM PLACA CIMENTICIA, DE 1,20 X 2,50 M, E = 40 MM	M2	103,94	103,94
SINAPI-I	39639	PAINEL ESTRUTURAL PARA LAJE SECA REVESTIDO EM PLACA CIMENTICIA, DE 1,20 X 2,50 M, E = 55 MM	M2	137,04	137,04
SINAPI-I	39517	PAINEL TERMOISOLANTE PARA FECHAMENTOS VERTICAIS (INCLUI PARAFUSOS DE FIXACAO) REVESTIDO EM ACO GALVALUME, LARGURA UTIL DE 1100 MM, REVESTIMENTO COM ESPESSURA DE 0,50 MM, COM PRE-PINTURA NAS DUAS FACES, NUCLEO EM POLIURETANO (PUR) COM ESPESSURA 40/50 MM	M2	132,52	132,52
SINAPI-I	39518	PAINEL TERMOISOLANTE PARA FECHAMENTOS VERTICAIS (INCLUI PARAFUSOS DE FIXACAO) REVESTIDO EM ACO GALVALUME, LARGURA UTIL DE 1100 MM, REVESTIMENTO COM ESPESSURA DE 0,50 MM, COM PRE-PINTURA NAS DUAS FACES, NUCLEO EM POLIURETANO (PUR) COM ESPESSURA 70/80 MM	M2	157,11	157,11
SINAPI-I	38366	PAPEL KRAFT BETUMADO	M2	3,71	3,71
SINAPI-I	11703	PAPELEIRA DE PAREDE EM METAL CROMADO SEM TAMPA	UN	21,65	21,65
SINAPI-I	37400	PAPELEIRA PLASTICA TIPO DISPENSER PARA PAPEL HIGIENICO ROLAO	UN	39,01	39,01
SINAPI-I	25400	PAR DE TABELAS DE BASQUETE EM COMPENSADO NAVAL DE *1,80 X 1,20* M, COM ARO DE METAL E REDE (SEM SUPORTE DE FIXACAO)	UN	1.449,94	1.449,94

FONTE	CÓDIGO	DESCRIÇÃO	UNIDADE	DESONERADO	NÃO DESONERADO
SINAPI-I	4272	PARA-RAIOS DE BAIXA TENSAO, TENSAO DE OPERACAO *280* V , CORRENTE MAXIMA *20* KA	UN	92,45	92,45
SINAPI-I	4276	PARA-RAIOS DE DISTRIBUICAO, TENSAO NOMINAL 15 KV, CORRENTE NOMINAL DE DESCARGA 5 KA	UN	272,87	272,87
SINAPI-I	4273	PARA-RAIOS DE DISTRIBUICAO, TENSAO NOMINAL 30 KV, CORRENTE NOMINAL DE DESCARGA 10 KA	UN	453,29	453,29
SINAPI-I	4274	PARA-RAIOS TIPO FRANKLIN 350 MM, EM LATAO CROMADO, DUAS DESCIDAS, PARA PROTECAO DE EDIFICACOES CONTRA DESCARGAS ATMOSFERICAS	UN	105,11	105,11
SINAPI-I	39438	PARAFUSO CABECA TROMBETA E PONTA AGULHA (GN55), COMPRIMENTO 55 MM, EM ACO FOSFATIZADO, PARA FIXAR CHAPA DE GESSO EM PERFIL DRYWALL METALICO MAXIMO 0,7 MM	UN	0,16	0,16
SINAPI-I	11963	PARAFUSO DE ACO TIPO CHUMBADOR PARABOLT, DIAMETRO 1/2", COMPRIMENTO 75 MM	UN	6,03	6,03
SINAPI-I	11964	PARAFUSO DE ACO TIPO CHUMBADOR PARABOLT, DIAMETRO 3/8", COMPRIMENTO 75 MM	UN	1,52	1,52
SINAPI-I	4379	PARAFUSO DE ACO ZINCADO COM ROSCA SOBERBA, CABECA CHATA E FENDA SIMPLES, DIAMETRO 2,5 MM, COMPRIMENTO * 9,5 * MM	UN	0,03	0,03
SINAPI-I	4377	PARAFUSO DE ACO ZINCADO COM ROSCA SOBERBA, CABECA CHATA E FENDA SIMPLES, DIAMETRO 4,2 MM, COMPRIMENTO * 32 * MM	UN	0,11	0,11
SINAPI-I	4356	PARAFUSO DE ACO ZINCADO COM ROSCA SOBERBA, CABECA CHATA E FENDA SIMPLES, DIAMETRO 4,8 MM, COMPRIMENTO 45 MM	UN	0,16	0,16
SINAPI-I	13246	PARAFUSO DE FERRO POLIDO, SEXTAVADO, COM ROSCA INTEIRA, DIAMETRO 5/16", COMPRIMENTO 3/4", COM PORCA E ARRUELA LISA LEVE	UN	0,28	0,28
SINAPI-I	4346	PARAFUSO DE FERRO POLIDO, SEXTAVADO, COM ROSCA PARCIAL, DIAMETRO 5/8", COMPRIMENTO 6", COM PORCA E ARRUELA DE PRESSAO MEDIA	UN	6,46	6,46
SINAPI-I	11955	PARAFUSO DE LATAO COM ACABAMENTO CROMADO PARA FIXAR PECA SANITARIA, INCLUI PORCA CEGA, ARRUELA E BUCHA DE NYLON TAMANHO S-10	UN	2,83	2,83
SINAPI-I	11960	PARAFUSO DE LATAO COM ROSCA SOBERBA, CABECA CHATA E FENDA SIMPLES, DIAMETRO 2,5 MM, COMPRIMENTO 12 MM	UN	0,09	0,09
SINAPI-I	4333	PARAFUSO DE LATAO COM ROSCA SOBERBA, CABECA CHATA E FENDA SIMPLES, DIAMETRO 3,2 MM, COMPRIMENTO 16 MM	UN	0,16	0,16
SINAPI-I	4358	PARAFUSO DE LATAO COM ROSCA SOBERBA, CABECA CHATA E FENDA SIMPLES, DIAMETRO 4,8 MM, COMPRIMENTO 65 MM	UN	1,29	1,29
SINAPI-I	39435	PARAFUSO DRY WALL, EM ACO FOSFATIZADO, CABECA TROMBETA E PONTA AGULHA (TA), COMPRIMENTO 25 MM	UN	0,06	0,06
SINAPI-I	39436	PARAFUSO DRY WALL, EM ACO FOSFATIZADO, CABECA TROMBETA E PONTA AGULHA (TA), COMPRIMENTO 35 MM	UN	0,11	0,11
SINAPI-I	39437	PARAFUSO DRY WALL, EM ACO FOSFATIZADO, CABECA TROMBETA E PONTA AGULHA (TA), COMPRIMENTO 45 MM	UN	0,14	0,14
SINAPI-I	39439	PARAFUSO DRY WALL, EM ACO FOSFATIZADO, CABECA TROMBETA E PONTA BROCA (TB), COMPRIMENTO 25 MM	UN	0,10	0,10
SINAPI-I	39440	PARAFUSO DRY WALL, EM ACO FOSFATIZADO, CABECA TROMBETA E PONTA BROCA (TB), COMPRIMENTO 35 MM	UN	0,13	0,13
SINAPI-I	39441	PARAFUSO DRY WALL, EM ACO FOSFATIZADO, CABECA TROMBETA E PONTA BROCA (TB), COMPRIMENTO 45 MM	UN	0,16	0,16
SINAPI-I	39442	PARAFUSO DRY WALL, EM ACO ZINCADO, CABECA LENTILHA E PONTA AGULHA (LA), LARGURA 4,2 MM, COMPRIMENTO 13 MM	UN	0,11	0,11
SINAPI-I	39443	PARAFUSO DRY WALL, EM ACO ZINCADO, CABECA LENTILHA E PONTA BROCA (LB), LARGURA 4,2 MM, COMPRIMENTO 13 MM	UN	0,15	0,15
SINAPI-I	4329	PARAFUSO EM ACO GALVANIZADO, TIPO MAQUINA, SEXTAVADO, SEM PORCA, DIAMETRO 1/2", COMPRIMENTO 2"	UN	1,38	1,38
SINAPI-I	4383	PARAFUSO FRANCES METRICO ZINCADO, DIAMETRO 12 MM, COMPRIMENTO 140MM, COM PORCA SEXTAVADA E ARRUELA DE PRESSAO MEDIA	UN	12,48	12,48
SINAPI-I	4344	PARAFUSO FRANCES METRICO ZINCADO, DIAMETRO 12 MM, COMPRIMENTO 150 MM, COM PORCA SEXTAVADA E ARRUELA DE PRESSAO MEDIA	UN	13,08	13,08
SINAPI-I	436	PARAFUSO FRANCES M16 EM ACO GALVANIZADO, COMPRIMENTO = 150 MM, DIAMETRO = 16 MM, CABECA ABAULADA	UN	6,24	6,24
SINAPI-I	442	PARAFUSO FRANCES M16 EM ACO GALVANIZADO, COMPRIMENTO = 45 MM, DIAMETRO = 16 MM, CABECA ABAULADA	UN	3,69	3,69
SINAPI-I	11953	PARAFUSO FRANCES ZINCADO, DIAMETRO 1/2'', COMPRIMENTO 2'', COM PORCA E ARRUELA	UN	2,07	2,07
SINAPI-I	4335	PARAFUSO FRANCES ZINCADO, DIAMETRO 1/2", COMPRIMENTO 12", COM PORCA E ARRUELA LISA MEDIA	UN	8,78	8,78
SINAPI-I	4334	PARAFUSO FRANCES ZINCADO, DIAMETRO 1/2", COMPRIMENTO 15", COM PORCA E ARRUELA LISA MEDIA	UN	12,04	12,04
SINAPI-I	4343	PARAFUSO FRANCES ZINCADO, DIAMETRO 1/2", COMPRIMENTO 4", COM PORCA E ARRUELA	UN	2,96	2,96
SINAPI-I	430	PARAFUSO M16 EM ACO GALVANIZADO, COMPRIMENTO = 125 MM, DIAMETRO = 16 MM, ROSCA MAQUINA, CABECA QUADRADA	UN	5,58	5,58
SINAPI-I	441	PARAFUSO M16 EM ACO GALVANIZADO, COMPRIMENTO = 150 MM, DIAMETRO = 16 MM, ROSCA MAQUINA, CABECA QUADRADA	UN	6,15	6,15
SINAPI-I	431	PARAFUSO M16 EM ACO GALVANIZADO, COMPRIMENTO = 200 MM, DIAMETRO = 16 MM, ROSCA MAQUINA, CABECA QUADRADA	UN	7,42	7,42
SINAPI-I	432	PARAFUSO M16 EM ACO GALVANIZADO, COMPRIMENTO = 250 MM, DIAMETRO = 16 MM, ROSCA MAQUINA, CABECA QUADRADA	UN	8,19	8,19
SINAPI-I	429	PARAFUSO M16 EM ACO GALVANIZADO, COMPRIMENTO = 300 MM, DIAMETRO = 16 MM, ROSCA DUPLA	UN	11,04	11,04
SINAPI-I	439	PARAFUSO M16 EM ACO GALVANIZADO, COMPRIMENTO = 300 MM, DIAMETRO = 16 MM, ROSCA MAQUINA, CABECA QUADRADA	UN	9,41	9,41
SINAPI-I	433	PARAFUSO M16 EM ACO GALVANIZADO, COMPRIMENTO = 350 MM, DIAMETRO = 16 MM, ROSCA MAQUINA, CABECA QUADRADA	UN	10,98	10,98
SINAPI-I	437	PARAFUSO M16 EM ACO GALVANIZADO, COMPRIMENTO = 400 MM, DIAMETRO = 16 MM, ROSCA DUPLA	UN	14,59	14,59
SINAPI-I	11790	PARAFUSO M16 EM ACO GALVANIZADO, COMPRIMENTO = 450 MM, DIAMETRO = 16 MM, ROSCA MAQUINA, CABECA QUADRADA	UN	16,55	16,55
SINAPI-I	428	PARAFUSO M16 EM ACO GALVANIZADO, COMPRIMENTO = 500 MM, DIAMETRO = 16 MM, ROSCA MAQUINA, COM CABECA SEXTAVADA E PORCA	UN	18,00	18,00
SINAPI-I	4384	PARAFUSO NIQUELADO COM ACABAMENTO CROMADO PARA FIXAR PECA SANITARIA, INCLUI PORCA CEGA, ARRUELA E BUCHA DE NYLON TAMANHO S-10	UN	14,33	14,33
SINAPI-I	4351	PARAFUSO NIQUELADO 3 1/2" COM ACABAMENTO CROMADO PARA FIXAR PECA SANITARIA, INCLUI PORCA CEGA, ARRUELA E BUCHA DE NYLON TAMANHO S-8	UN	10,63	10,63
SINAPI-I	11054	PARAFUSO ROSCA SOBERBA ZINCADO CABECA CHATA FENDA SIMPLES 3,2 X 20 MM (3/4 ")	UN	0,02	0,02
SINAPI-I	11055	PARAFUSO ROSCA SOBERBA ZINCADO CABECA CHATA FENDA SIMPLES 3,5 X 25 MM (1 ")	UN	0,04	0,04
SINAPI-I	11056	PARAFUSO ROSCA SOBERBA ZINCADO CABECA CHATA FENDA SIMPLES 3,8 X 30 MM (1.1/4 ")	UN	0,05	0,05
SINAPI-I	11057	PARAFUSO ROSCA SOBERBA ZINCADO CABECA CHATA FENDA SIMPLES 4,8 X 40 MM (1.1/2 ")	UN	0,10	0,10
SINAPI-I	11059	PARAFUSO ROSCA SOBERBA ZINCADO CABECA CHATA FENDA SIMPLES 5,5 X 50 MM (2 ")	UN	0,20	0,20
SINAPI-I	11058	PARAFUSO ROSCA SOBERBA ZINCADO CABECA CHATA FENDA SIMPLES 5,5 X 65 MM (2.1/2 ")	UN	0,26	0,26
SINAPI-I	4380	PARAFUSO ZINCADO ROSCA SOBERBA 5/16 " X 120 MM PARA TELHA FIBROCIMENTO	UN	0,88	0,88
SINAPI-I	4299	PARAFUSO ZINCADO ROSCA SOBERBA, CABECA SEXTAVADA, 5/16 " X 110 MM, PARA FIXACAO DE TELHA EM MADEIRA	UN	0,83	0,83
SINAPI-I	4304	PARAFUSO ZINCADO ROSCA SOBERBA, CABECA SEXTAVADA, 5/16 " X 150 MM, PARA FIXACAO DE TELHA EM MADEIRA	UN	1,13	1,13
SINAPI-I	4305	PARAFUSO ZINCADO ROSCA SOBERBA, CABECA SEXTAVADA, 5/16 " X 180 MM, PARA FIXACAO DE TELHA EM MADEIRA	UN	1,31	1,31
SINAPI-I	4306	PARAFUSO ZINCADO ROSCA SOBERBA, CABECA SEXTAVADA, 5/16 " X 200 MM, PARA FIXACAO DE TELHA EM MADEIRA	UN	1,52	1,52
SINAPI-I	4308	PARAFUSO ZINCADO ROSCA SOBERBA, CABECA SEXTAVADA, 5/16 " X 230 MM, PARA FIXACAO DE TELHA EM MADEIRA	UN	3,16	3,16
SINAPI-I	4302	PARAFUSO ZINCADO ROSCA SOBERBA, CABECA SEXTAVADA, 5/16 " X 250 MM, PARA FIXACAO DE TELHA EM MADEIRA	UN	2,37	2,37
SINAPI-I	4300	PARAFUSO ZINCADO ROSCA SOBERBA, CABECA SEXTAVADA, 5/16 " X 50 MM, PARA FIXACAO DE TELHA EM MADEIRA	UN	0,56	0,56
SINAPI-I	4301	PARAFUSO ZINCADO ROSCA SOBERBA, CABECA SEXTAVADA, 5/16 " X 85 MM, PARA FIXACAO DE TELHA EM MADEIRA	UN	0,69	0,69
SINAPI-I	4320	PARAFUSO ZINCADO 5/16 " X 250 MM PARA FIXACAO DE TELHA DE FIBROCIMENTO CANALETE 49, INCLUI BUCHA NYLON S-10	UN	2,09	2,09
SINAPI-I	4318	PARAFUSO ZINCADO 5/16 " X 85 MM PARA FIXACAO DE TELHA DE FIBROCIMENTO CANALETE 90, INCLUI BUCHA NYLON S-10	UN	1,02	1,02
SINAPI-I	40547	PARAFUSO ZINCADO, AUTOBROCANTE, FLANGEADO, 4,2 MM X 19 MM	CENTO	17,42	17,42
SINAPI-I	11962	PARAFUSO ZINCADO, SEXTAVADO, COM ROSCA INTEIRA, DIAMETRO 1/4", COMPRIMENTO 1/2"	UN	0,14	0,14
SINAPI-I	4332	PARAFUSO ZINCADO, SEXTAVADO, COM ROSCA INTEIRA, DIAMETRO 3/8", COMPRIMENTO 2"	UN	0,69	0,69
SINAPI-I	4331	PARAFUSO ZINCADO, SEXTAVADO, COM ROSCA INTEIRA, DIAMETRO 5/8", COMPRIMENTO 2 1/4"	UN	2,61	2,61
SINAPI-I	4336	PARAFUSO ZINCADO, SEXTAVADO, COM ROSCA INTEIRA, DIAMETRO 5/8", COMPRIMENTO 3", COM PORCA E ARRUELA DE PRESSAO MEDIA	UN	3,34	3,34
SINAPI-I	13294	PARAFUSO ZINCADO, SEXTAVADO, COM ROSCA SOBERBA, DIAMETRO 3/8", COMPRIMENTO 80 MM	UN	0,96	0,96
SINAPI-I	11948	PARAFUSO ZINCADO, SEXTAVADO, COM ROSCA SOBERBA, DIAMETRO 5/16", COMPRIMENTO 40 MM	UN	0,43	0,43
SINAPI-I	4382	PARAFUSO ZINCADO, SEXTAVADO, COM ROSCA SOBERBA, DIAMETRO 5/16", COMPRIMENTO 80 MM	UN	0,71	0,71
SINAPI-I	4354	PARAFUSO ZINCADO, SEXTAVADO, GRAU 5, ROSCA INTEIRA, DIAMETRO 1 1/2", COMPRIMENTO 4"	UN	29,99	29,99
SINAPI-I	40839	PARAFUSO, ASTM A307 - GRAU A, SEXTAVADO, ZINCADO, DIAMETRO 3/8" (9,52 MM), COMPRIMENTO 1 " (25,4 MM)	CENTO	72,18	72,18

FONTE	CÓDIGO	DESCRIÇÃO	UNIDADE	DESONERADO	NÃO DESONERADO
SINAPI-I	40552	PARAFUSO, AUTO ATARRACHANTE, CABECA CHATA, FENDA SIMPLES, 1/4 (6,35 MM) X 25 MM	CENTO	29,87	29,87
SINAPI-I	40549	PARAFUSO, COMUM, ASTM A307, SEXTAVADO, DIAMETRO 1/2" (12,7 MM), COMPRIMENTO 1" (25,4 MM)	CENTO	118,23	118,23
SINAPI-I	4385	PARALELEPIPEDO GRANITICO OU BASALTICO, PARA PAVIMENTACAO, SEM FRETE, *30 A 35* PECAS POR M2	MIL	1.363,50	1.363,50
SINAPI-I	38397	PASTA DESENGRAXANTE PARA MAOS	KG	5,64	5,64
SINAPI-I	20078	PASTA LUBRIFICANTE PARA TUBOS E CONEXOES COM JUNTA ELASTICA (USO EM PVC, ACO, POLIETILENO E OUTROS) (DE *400* G)	UN	14,88	14,88
SINAPI-I	20079	PASTA LUBRIFICANTE PARA TUBOS E CONEXOES COM JUNTA ELASTICA (USO EM PVC, ACO, POLIETILENO E OUTROS) (POTE DE 3.500* G)	UN	92,83	92,83
SINAPI-I	39897	PASTA PARA SOLDA DE TUBOS E CONEXOES DE COBRE (EMBALAGEM COM 250 G)	UN	31,30	31,30
SINAPI-I	118	PASTA VEDA JUNTAS/ROSCA, LATA DE *500* G, PARA INSTALACOES DE GAS E OUTROS	UN	56,26	56,26
SINAPI-I	4396	PASTILHA CERAMICA/PORCELANA, REVEST INT/EXT E PISCINA, CORES BRANCA OU FRIAS, *2,5 X 2,5* CM	M2	161,12	161,12
SINAPI-I	36881	PASTILHA CERAMICA/PORCELANA, REVEST INT/EXT E PISCINA, CORES FRIAS *5 X 5* CM	M2	143,97	143,97
SINAPI-I	36882	PASTILHA CERAMICA/PORCELANA, REVEST INT/EXT E PISCINA, CORES QUENTES *5 X 5* CM	M2	167,97	167,97
SINAPI-I	4397	PASTILHA CERAMICA/PORCELANA, REVEST INT/EXT E PISCINA, CORES QUENTES, *2,5 X 2,5* CM	M2	261,27	261,27
SINAPI-I	34754	PASTILHA DE VIDRO CRISTAL, NACIONAL, REVEST INT/EXT E PISCINA, TODAS AS CORES, E MAIOR OU IGUAL A 5 MM *2,0 X 2,0* CM	M2	483,79	483,79
SINAPI-I	25962	PASTILHA DE VIDRO PIGMENTADA *2,0 X 2,0* CM, NACIONAL, PARA REVESTIMENTO INTERNO/EXTERNO E PISCINA, BRANCA OU CORES FRIAS, ESPESSURA MAIOR OU IGUAL A 5 MM	M2	306,41	306,41
SINAPI-I	34752	PASTILHA DE VIDRO PIGMENTADA, NACIONAL, REVEST INT/EXT E PISCINA, CORES QUENTES, ESPESSURA MAIOR OU IGUAL A 5 MM *2,0 X 2,0* CM	M2	539,59	539,59
SINAPI-I	4751	PASTILHEIRO	H	16,53	19,13
SINAPI-I	41066	PASTILHEIRO (MENSALISTA)	MES	2.931,77	3.394,32
SINAPI-I	39604	PATCH CORD, CATEGORIA 5 E, EXTENSAO DE 1,50 M	UN	7,16	7,16
SINAPI-I	39605	PATCH CORD, CATEGORIA 5 E, EXTENSAO DE 2,50 M	UN	9,94	9,94
SINAPI-I	39606	PATCH CORD, CATEGORIA 6, EXTENSAO DE 1,50 M	UN	12,63	12,63
SINAPI-I	39607	PATCH CORD, CATEGORIA 6, EXTENSAO DE 2,50 M	UN	14,49	14,49
SINAPI-I	39594	PATCH PANEL, 24 PORTAS, CATEGORIA 5E, COM RACKS DE 19" E 1 U DE ALTURA	UN	137,20	137,20
SINAPI-I	39596	PATCH PANEL, 24 PORTAS, CATEGORIA 6, COM RACKS DE 19" E 1 U DE ALTURA	UN	239,13	239,13
SINAPI-I	39595	PATCH PANEL, 48 PORTAS, CATEGORIA 5E, COM RACKS DE 19" E 2 U DE ALTURA	UN	200,73	200,73
SINAPI-I	39597	PATCH PANEL, 48 PORTAS, CATEGORIA 6, COM RACKS DE 19" E 2 U DE ALTURA	UN	322,48	322,48
SINAPI-I	20209	PECA DE MADEIRA APARELHADA *7,5 X 7,5* CM (3 X 3 ") MACARANDUBA, ANGELIM OU EQUIVALENTE DA REGIAO	M	18,22	18,22
SINAPI-I	4433	PECA DE MADEIRA NAO APARELHADA *7,5 X 7,5* CM (3 X 3 ") MACARANDUBA, ANGELIM OU EQUIVALENTE DA REGIAO	M	13,26	13,26
SINAPI-I	10731	PEDRA ARDOSIA, CINZA, *40 X 40* CM, E= *1 CM	M2	14,00	14,00
SINAPI-I	4704	PEDRA ARDOSIA, CINZA, 20 X 40 CM, E= *1 CM	M2	12,63	12,63
SINAPI-I	10730	PEDRA ARDOSIA, CINZA, 30 X 30, E= *1 CM	M2	13,53	13,53
SINAPI-I	4729	PEDRA BRITADA GRADUADA, CLASSIFICADA (POSTO PEDREIRA/FORNECEDOR, SEM FRETE)	M3	81,76	81,76
SINAPI-I	4720	PEDRA BRITADA N. 0, OU PEDRISCO (4,8 A 9,5 MM) POSTO PEDREIRA/FORNECEDOR, SEM FRETE	M3	89,40	89,40
SINAPI-I	4721	PEDRA BRITADA N. 1 (9,5 a 19 MM) POSTO PEDREIRA/FORNECEDOR, SEM FRETE	M3	70,02	70,02
SINAPI-I	4718	PEDRA BRITADA N. 2 (19 A 38 MM) POSTO PEDREIRA/FORNECEDOR, SEM FRETE	M3	70,02	70,02
SINAPI-I	4722	PEDRA BRITADA N. 3 (38 A 50 MM) POSTO PEDREIRA/FORNECEDOR, SEM FRETE	M3	70,02	70,02
SINAPI-I	4723	PEDRA BRITADA N. 4 (50 A 76 MM) POSTO PEDREIRA/FORNECEDOR, SEM FRETE	M3	76,39	76,39
SINAPI-I	4727	PEDRA BRITADA N. 5 (76 A 100 MM) POSTO PEDREIRA/FORNECEDOR, SEM FRETE	M3	78,51	78,51
SINAPI-I	4748	PEDRA BRITADA OU BICA CORRIDA, NAO CLASSIFICADA (POSTO PEDREIRA/FORNECEDOR, SEM FRETE)	M3	75,75	75,75
SINAPI-I	4730	PEDRA DE MAO OU PEDRA RACHAO PARA ARRIMO/FUNDACAO (POSTO PEDREIRA/FORNECEDOR, SEM FRETE)	M3	73,21	73,21
SINAPI-I	13186	PEDRA GRANITICA OU BASALTICA IRREGULAR, FAIXA GRANULOMETRICA 100 A 150 MM PARA PAVIMENTACAO OU CALCAMENTO POLIEDRICO, POSTO PEDREIRA / FORNECEDOR (SEM FRETE)	M3	81,09	81,09
SINAPI-I	10737	PEDRA GRANITICA OU BASALTO, CACO, RETALHO, CAVACO, TIPO MIRACEMA, MADEIRA, PADUANA, RACHINHA, SANTA ISABEL OU OUTRAS SIMILARES, E= *1,0 A *2,0 CM	M2	43,99	43,99
SINAPI-I	10734	PEDRA GRANITICA, SERRADA, TIPO MIRACEMA, MADEIRA, PADUANA, RACHINHA, SANTA ISABEL OU OUTRAS SIMILARES, *11,5 X *23 CM, E= *1,0 A *2,0 CM	M2	26,17	26,17
SINAPI-I	4708	PEDRA PORTUGUESA OU PETIT PAVE, BRANCA OU PRETA	M2	50,76	50,76
SINAPI-I	4712	PEDRA QUARTZITO OU CALCARIO LAMINADO, CACO, TIPO CARIRI, ITACOLOMI, LAGOA SANTA, LUMINARIA, PIRENOPOLIS, SAO TOME OU OUTRAS SIMILARES DA REGIAO, E= *1,5 A *2,5 CM	M2	24,81	24,81
SINAPI-I	4710	PEDRA QUARTZITO OU CALCARIO LAMINADO, SERRADA, TIPO CARIRI, ITACOLOMI, LAGOA SANTA, LUMINARIA, PIRENOPOLIS, SAO TOME OU OUTRAS SIMILARES DA REGIAO, *20 X *40 CM, E= *1,5 A *2,5 CM	M2	79,58	79,58
SINAPI-I	4746	PEDREGULHO OU PICARRA DE JAZIDA, AO NATURAL, PARA BASE DE PAVIMENTACAO (RETIRADO NA JAZIDA, SEM TRANSPORTE)	M3	67,90	67,90
SINAPI-I	4750	PEDREIRO	H	14,75	17,07
SINAPI-I	41065	PEDREIRO (MENSALISTA)	MES	2.615,10	3.027,69
SINAPI-I	34747	PEITORIL EM MARMORE, POLIDO, BRANCO COMUM, L= *15* CM, E= *2,0* CM, COM PINGADEIRA	M	35,42	35,42
SINAPI-I	4826	PEITORIL EM MARMORE, POLIDO, BRANCO COMUM, L= *15* CM, E= *3* CM, CORTE RETO	M	38,08	38,08
SINAPI-I	41975	PEITORIL PRE-MOLDADO EM GRANILITE, MARMORITE OU GRANITINA, L = *15* CM	M2	69,56	69,56
SINAPI-I	4825	PEITORIL/ SOLEIRA EM MARMORE, POLIDO, BRANCO COMUM, L= *25* CM, E= *3* CM, CORTE RETO	M	52,72	52,72
SINAPI-I	34744	PELICULA REFLETIVA, GT 7 ANOS PARA SINALIZACAO VERTICAL	M2	23,94	23,94
SINAPI-I	39430	PENDURAL OU PRESILHA REGULADORA, EM ACO GALVANIZADO, COM CORPO, MOLA E REBITE, PARA PERFIL TIPO CANALETA DE ESTRUTURA EM FORROS DRYWALL	UN	1,07	1,07
SINAPI-I	39573	PENDURAL OU REGULADOR, COM MOLA, EM ACO GALVANIZADO, PARA PERFIL TIPO T CLICADO DE FORROS REMOVIVEL	UN	1,05	1,05
SINAPI-I	38410	PENEIRA ROTATIVA COM MOTOR ELETRICO TRIFASICO DE 2 CV, CILINDRO DE 1 M X 0,60 M, COM FUROS DE 3,17 MM	UN	10.564,04	10.564,04
SINAPI-I	41596	PERFIL "H" DE ACO LAMINADO, "HP" 250 X 62,0	KG	7,71	7,71
SINAPI-I	41598	PERFIL "H" DE ACO LAMINADO, "HP" 310 X 79,0	KG	7,71	7,71
SINAPI-I	41594	PERFIL "H" DE ACO LAMINADO, "W" 200 X 35,9	KG	7,83	7,83
SINAPI-I	43663	PERFIL "I" DE ACO LAMINADO, ABAS INCLINADAS, "I" 102 X 12,7	KG	6,45	6,45
SINAPI-I	4766	PERFIL "I" DE ACO LAMINADO, ABAS INCLINADAS, "I" 152 X 22	KG	6,07	6,07
SINAPI-I	43664	PERFIL "I" DE ACO LAMINADO, ABAS INCLINADAS, "I" 203 X 34,3	KG	6,48	6,48
SINAPI-I	43082	PERFIL "I" DE ACO LAMINADO, ABAS PARALELAS, "W", QUALQUER BITOLA	KG	7,07	7,07
SINAPI-I	43665	PERFIL "U" DE ACO LAMINADO, "U" 102 X 9,3	KG	6,07	6,07
SINAPI-I	10966	PERFIL "U" DE ACO LAMINADO, "U" 152 X 15,6	KG	6,45	6,45
SINAPI-I	43692	PERFIL "U" EM CHAPA ACO DOBRADA, E = 3,04 MM, H = 20 CM, ABAS = 5 CM (4,47 KG/M)	KG	6,45	6,45
SINAPI-I	43083	PERFIL "U" ENRIJECIDO DE ACO GALVANIZADO, DOBRADO, 150 X 60 X 20 MM, E = 3,00 MM OU 200 X 75 X 25 MM, E = 3,75 MM	KG	6,12	6,12
SINAPI-I	40535	PERFIL "U" SIMPLES DE ACO GALVANIZADO DOBRADO 75 X *40* MM, E = 2,65 MM	KG	6,12	6,12
SINAPI-I	39427	PERFIL CANALETA, FORMATO C, EM ACO ZINCADO, PARA ESTRUTURA FORRO DRYWALL, E = 0,5 MM, *46 X 18* (L X H), COMPRIMENTO 3 M	M	2,84	2,84
SINAPI-I	39424	PERFIL CANTONEIRA L, LISA, EM ACO, 25 X 30 MM, E = 0,5 MM, PARA ESTRUTURA DRYWALL	M	1,69	1,69
SINAPI-I	39425	PERFIL CANTONEIRA L, PERFURADA, EM ACO, 23 X 23 MM, E = 0,5 MM, PARA ESTRUTURA DRYWALL	M	1,66	1,66
SINAPI-I	40664	PERFIL CARTOLA DE ACO GALVANIZADO, *20 X 30 X 10* MM, E = 0,8 MM	KG	12,56	12,56
SINAPI-I	34360	PERFIL DE ALUMINIO ANODIZADO	KG	38,68	38,68
SINAPI-I	20259	PERFIL DE BORRACHA EPDM MACICO *12 X 15* MM PARA ESQUADRIAS	M	8,80	8,80
SINAPI-I	14077	PERFIL ELASTOMERICO PRE-FORMADO EM EPMD, PARA JUNTA DE DILATACAO DE PISOS COM POUCA SOLICITACAO, 15 MM DE LARGURA, MOVIMENTACAO DE *11 A 19* MM	M	134,69	134,69
SINAPI-I	3678	PERFIL ELASTOMERICO PRE-FORMADO EM EPMD, PARA JUNTA DE DILATACAO DE USO GERAL EM MEDIAS SOLICITACOES, 8 MM DE LARGURA, MOVIMENTACAO DE *5 A 11* MM	M	60,88	60,88
SINAPI-I	39418	PERFIL GUIA, FORMATO U, EM ACO ZINCADO, PARA ESTRUTURA PAREDE DRYWALL, E = 0,5 MM, 48 X 3000 MM (L X C)	M	3,17	3,17
SINAPI-I	39419	PERFIL GUIA, FORMATO U, EM ACO ZINCADO, PARA ESTRUTURA PAREDE DRYWALL, E = 0,5 MM, 70 X 3000 MM (L X C)	M	3,86	3,86
SINAPI-I	39420	PERFIL GUIA, FORMATO U, EM ACO ZINCADO, PARA ESTRUTURA PAREDE DRYWALL, E = 0,5 MM, 90 X 3000 MM (L X C)	M	4,26	4,26
SINAPI-I	39571	PERFIL LONGARINA (PRINCIPAL), T CLICADO, EM ACO, BRANCO, PARA FORRO REMOVIVEL, 24 X 3750 MM (L X C)	M	2,57	2,57
SINAPI-I	39421	PERFIL MONTANTE, FORMATO C, EM ACO ZINCADO, PARA ESTRUTURA PAREDE DRYWALL, E = 0,5 MM, 48 X 3000 MM (L X C)	M	3,75	3,75
SINAPI-I	39422	PERFIL MONTANTE, FORMATO C, EM ACO ZINCADO, PARA ESTRUTURA PAREDE DRYWALL, E = 0,5 MM, 70 X 3000 MM (L X C)	M	4,38	4,38

FONTE	CÓDIGO	DESCRIÇÃO	UNIDADE	DESONERADO	NÃO DESONERADO
SINAPI-I	39423	PERFIL MONTANTE, FORMATO C, EM ACO ZINCADO, PARA ESTRUTURA PAREDE DRYWALL, E = 0,5 MM, 90 X 3000 MM (L X C)	M	5,08	5,08
SINAPI-I	39426	PERFIL RODAPE DE IMPERMEABILIZACAO, FORMATO L, EM ACO ZINCADO, PARA ESTRUTURA DRYWALL, E = 0,5 MM, 220 X 3000 MM (H X C)	M	11,43	11,43
SINAPI-I	39429	PERFIL TABICA ABERTA, PERFURADA, FORMATO Z, EM ACO GALVANIZADO NATURAL, LARGURA APROXIMADA 40 MM, PARA ESTRUTURA FORRO DRYWALL	M	3,60	3,60
SINAPI-I	39428	PERFIL TABICA FECHADA, LISA, FORMATO Z, EM ACO GALVANIZADO NATURAL, LARGURA TOTAL NA HORIZONTAL *40* MM, PARA ESTRUTURA FORRO DRYWALL	M	2,75	2,75
SINAPI-I	39572	PERFIL TIPO CANTONEIRA EM L, EM ACO GALVANIZADO, BRANCO, PARA FORRO REMOVIVEL, *23* X 3000 MM (L X C)	M	2,38	2,38
SINAPI-I	39570	PERFIL TRAVESSA (SECUNDARIO), T CLICADO, EM ACO GALVANIZADO , BRANCO, PARA FORRO REMOVIVEL, 24 X 1250 MM (L X C)	M	2,53	2,53
SINAPI-I	39569	PERFIL TRAVESSA (SECUNDARIO), T CLICADO, EM ACO GALVANIZADO, BRANCO, PARA FORRO REMOVIVEL, 24 X 625 MM (L X C)	M	2,50	2,50
SINAPI-I	11552	PERFIL U / CANALETA DE ALUMINIO, DE ABAS IGUAIS, 1/2" (1,27 X 1,27 CM), PARA PORTA OU JANELA DE CORRER	M	7,84	7,84
SINAPI-I	40598	PERFIL UDC ("U" DOBRADO DE CHAPA) SIMPLES DE ACO LAMINADO, GALVANIZADO, ASTM A36, 127 X 50 MM, E= 3 MM	KG	5,97	5,97
SINAPI-I	39029	PERFILADO PERFURADO DUPLO 38 X 76 MM, CHAPA 22	M	8,07	8,07
SINAPI-I	39028	PERFILADO PERFURADO SIMPLES 38 X 38 MM, CHAPA 22	M	4,70	4,70
SINAPI-I	39328	PERFILADO PERFURADO 19 X 38 MM, CHAPA 22	M	2,58	2,58
SINAPI-I	38541	PERFURATRIZ COM TORRE METALICA PARA EXECUCAO DE ESTACA HELICE CONTINUA, PROFUNDIDADE MAXIMA DE 30 M, DIAMETRO MAXIMO DE 800 MM, POTENCIA INSTALADA DE 268 HP, MESA ROTATIVA COM TORQUE MAXIMO DE 170 KNM	UN	2.024.506,56	2.024.506,56
SINAPI-I	38542	PERFURATRIZ COM TORRE METALICA PARA EXECUCAO DE ESTACA HELICE CONTINUA, PROFUNDIDADE MAXIMA DE 32 M, DIAMETRO MAXIMO DE 1000 MM, POTENCIA INSTALADA DE 350 HP, MESA ROTATIVA COM TORQUE MAXIMO DE 263 KNM	UN	3.148.026,29	3.148.026,29
SINAPI-I	38543	PERFURATRIZ HIDRAULICA COM TRADO CURTO ACOPLADO, PROFUNDIDADE MAXIMA DE 20 M, DIAMETRO MAXIMO DE 1500 MM, POTENCIA INSTALADA DE 137 HP, MESA ROTATIVA COM TORQUE MAXIMO DE 30 KNM (INCLUI MONTAGEM, NAO INCLUI CAMINHAO)	UN	770.723,70	770.723,70
SINAPI-I	40406	PERFURATRIZ MANUAL, TORQUE MAXIMO 55 KGF.M, POTENCIA 5 CV, COM DIAMETRO MAXIMO 8 1/2" (INCLUI SUPORTE/CHASSI TIPO MESA)	UN	38.519,81	38.519,81
SINAPI-I	40789	PERFURATRIZ MANUAL, TORQUE MAXIMO 83 N.M, POTENCIA 5 CV, COM DIAMETRO MAXIMO 4" (NAO INCLUI SUPORTE / CHASSI)	UN	5.551,10	5.551,10
SINAPI-I	40791	PERFURATRIZ MANUAL, TORQUE MAXIMO 83 N.M, POTENCIA 5 CV, COM DIAMETRO MAXIMO 4", PARA SOLO GRAMPEADO (INCLUI SUPORTE OU CHASSI TIPO MESA)	UN	17.377,36	17.377,36
SINAPI-I	11651	PERFURATRIZ PNEUMATICA MANUAL DE PESO MEDIO, 18KG, COMPRIMENTO DE CURSO DE 6 M, DIAMETRO DO PISTAO DE 5,5 CM	UN	9.503,92	9.503,92
SINAPI-I	42002	PERFURATRIZ ROTATIVA SOBRE ESTEIRA, TORQUE MAXIMO 2500 KGM, POTENCIA 110 HP, MOTOR DIESEL (COLETADO CAIXA)	UN	660.105,84	660.105,84
SINAPI-I	40435	PERFURATRIZ SOBRE ESTEIRA, TORQUE MAXIMO DE 600 KGF, POTENCIA ENTRE 50 E 60 HP, DIAMETRO MAXIMO DE 10"	UN	422.812,50	422.812,50
SINAPI-I	39012	PERFURATRIZ SOBRE ESTEIRA, TORQUE MAXIMO 600 KGF, PESO MEDIO 1000 KG, POTENCIA 20 HP, DIAMETRO MAXIMO 10"	UN	441.146,39	441.146,39
SINAPI-I	13617	PICAPE CABINE SIMPLES COM MOTOR 1.6 FLEX, CAMBIO MANUAL, POTENCIA 101/104 CV, 2 PORTAS	UN	47.328,63	47.328,63
SINAPI-I	5327	PIGMENTO EM PO PARA ARGAMASSAS, CIMENTOS E OUTROS	KG	33,36	33,36
SINAPI-I	35274	PILAR DE MADEIRA NAO APARELHADA *10 X 10* CM, MACARANDUBA, ANGELIM OU EQUIVALENTE DA REGIAO	M	40,78	40,78
SINAPI-I	35275	PILAR DE MADEIRA NAO APARELHADA *15 X 15* CM, MACARANDUBA, ANGELIM OU EQUIVALENTE DA REGIAO	M	87,10	87,10
SINAPI-I	35276	PILAR DE MADEIRA NAO APARELHADA *20 X 20* CM, MACARANDUBA, ANGELIM OU EQUIVALENTE DA REGIAO	M	142,42	142,42
SINAPI-I	38386	PINCEL CHATO (TRINCHA) CERDAS GRIS 1.1/2 " (38 MM)	UN	4,04	4,04
SINAPI-I	11091	PINGADEIRA PLASTICA PARA TELHA DE FIBROCIMENTO CANALETE 49/KALHETA OU CANALETE 90/KALHETAO	UN	1,01	1,01
SINAPI-I	37586	PINO DE ACO COM ARRUELA CONICA, DIAMETRO ARRUELA = *23* MM E COMP HASTE = *27* MM (ACAO INDIRETA)	CENTO	51,51	51,51
SINAPI-I	37395	PINO DE ACO COM FURO, HASTE = 27 MM (ACAO DIRETA)	CENTO	44,29	44,29
SINAPI-I	14147	PINO DE ACO COM ROSCA 1/4 ", COMPRIMENTO DA HASTE = 30 MM E ROSCA = 20 MM (ACAO DIRETA)	CENTO	58,75	58,75
SINAPI-I	37396	PINO DE ACO LISO 1/4 ", HASTE = *36,5* MM (ACAO DIRETA)	CENTO	36,24	36,24
SINAPI-I	37397	PINO DE ACO LISO 1/4 ", HASTE = *53* MM (ACAO DIRETA)	CENTO	37,96	37,96
SINAPI-I	444	PINO ROSCA EXTERNA, EM ACO GALVANIZADO, PARA ISOLADOR DE 15KV, DIAMETRO 25 MM, COMPRIMENTO *290* MM	UN	17,92	17,92
SINAPI-I	445	PINO ROSCA EXTERNA, EM ACO GALVANIZADO, PARA ISOLADOR DE 25KV, DIAMETRO 35MM, COMPRIMENTO *320* MM	UN	24,52	24,52
SINAPI-I	4783	PINTOR	H	14,75	17,07
SINAPI-I	41079	PINTOR (MENSALISTA)	MES	2.615,10	3.027,69
SINAPI-I	12874	PINTOR DE LETREIROS	H	14,75	17,07
SINAPI-I	41082	PINTOR DE LETREIROS (MENSALISTA)	MES	2.615,10	3.027,69
SINAPI-I	4785	PINTOR PARA TINTA EPOXI	H	15,86	18,36
SINAPI-I	41081	PINTOR PARA TINTA EPOXI (MENSALISTA)	MES	2.812,81	3.256,59
SINAPI-I	4801	PISO DE BORRACHA CANELADO EM PLACAS 50 X 50 CM, E = *3,5* MM, PARA COLA	M2	45,12	45,12
SINAPI-I	4794	PISO DE BORRACHA ESPORTIVO EM PLACAS 50 X 50 CM, E = 15 MM, PARA ARGAMASSA, PRETO	M2	205,49	205,49
SINAPI-I	4796	PISO DE BORRACHA FRISADO OU PASTILHADO, PRETO, EM PLACAS 50 X 50 CM, E = 7 MM, PARA ARGAMASSA	M2	124,81	124,81
SINAPI-I	4800	PISO DE BORRACHA PASTILHADO EM PLACAS 50 X 50 CM, E = *3,5* MM, PARA COLA, PRETO	M2	34,32	34,32
SINAPI-I	4795	PISO DE BORRACHA PASTILHADO EM PLACAS 50 X 50 CM, E = 15 MM, PARA ARGAMASSA, PRETO	M2	200,04	200,04
SINAPI-I	39694	PISO ELEVADO COM 2 PLACAS DE ACO COM ENCHIMENTO DE CONCRETO CELULAR, INCLUSO BASE/HASTE/CRUZETAS, 60 X 60 CM, H = *28* CM, RESISTENCIA CARGA CONCENTRADA 496 KG (COM COLOCACAO)	M2	214,39	214,39
SINAPI-I	1292	PISO EM CERAMICA ESMALTADA EXTRA, PEI MAIOR OU IGUAL A 4, FORMATO MAIOR QUE 2025 CM2	M2	55,95	55,95
SINAPI-I	1287	PISO EM CERAMICA ESMALTADA EXTRA, PEI MAIOR OU IGUAL A 4, FORMATO MENOR OU IGUAL A 2025 CM2	M2	27,45	27,45
SINAPI-I	1297	PISO EM CERAMICA ESMALTADA, COMERCIAL (PADRAO POPULAR), PEI MAIOR OU IGUAL A 3, FORMATO MENOR OU IGUAL A 2025 CM2	M2	22,77	22,77
SINAPI-I	4786	PISO EM GRANILITE, MARMORITE OU GRANITINA, AGREGADO COR PRETO, CINZA, PALHA OU BRANCO, E= *8* MM (INCLUSO EXECUCAO)	M2	80,00	80,00
SINAPI-I	10840	PISO EM GRANITO, POLIDO, TIPO AMENDOA/ AMARELO CAPRI/ AMARELO DOURADO CARIOCA OU OUTROS EQUIVALENTES DA REGIAO, FORMATO MENOR OU IGUAL A 3025 CM2, E= *2* CM	M2	327,50	327,50
SINAPI-I	10841	PISO EM GRANITO, POLIDO, TIPO ANDORINHA/ QUARTZ/ CASTELO/ CORUMBA OU OUTROS EQUIVALENTES DA REGIAO, FORMATO MENOR OU IGUAL A 3025 CM2, E= *2* CM	M2	247,16	247,16
SINAPI-I	25980	PISO EM GRANITO, POLIDO, TIPO MARFIM, DALLAS, CARAVELAS OU OUTROS EQUIVALENTES DA REGIAO, FORMATO MENOR OU IGUAL A 3025 CM2, E= *2* CM	M2	315,82	315,82
SINAPI-I	10842	PISO EM GRANITO, POLIDO, TIPO PRETO SAO GABRIEL/ TIJUCA OU OUTROS EQUIVALENTES DA REGIAO, FORMATO MENOR OU IGUAL A 3025 CM2, E= *2* CM	M2	357,02	357,02
SINAPI-I	21108	PISO EM PORCELANATO RETIFICADO EXTRA, FORMATO MENOR OU IGUAL A 2025 CM2	M2	74,58	74,58
SINAPI-I	38180	PISO EM REGUA VINILICA SEMIFLEXIVEL, ENCAIXE CLICADO, E = 4 MM (SEM COLOCACAO)	M2	100,49	100,49
SINAPI-I	40648	PISO EPOXI AUTONIVELANTE, ESPESSURA *4* MM (INCLUSO EXECUCAO)	M2	153,60	153,60
SINAPI-I	40649	PISO EPOXI MULTILAYER, ESPESSURA *2* MM (INCLUSO EXECUCAO)	M2	89,47	89,47
SINAPI-I	40650	PISO FULGET (GRANITO LAVADO) EM PLACAS DE *40 X 40* CM (SEM COLOCACAO)	M2	115,20	115,20
SINAPI-I	40651	PISO FULGET (GRANITO LAVADO) EM PLACAS DE *75 X 75* CM (SEM COLOCACAO)	M2	212,48	212,48
SINAPI-I	40652	PISO FULGET (GRANITO LAVADO) MOLDADO IN LOCO (INCLUSO EXECUCAO)	M2	113,92	113,92
SINAPI-I	40647	PISO INDUSTRIAL EM CONCRETO ARMADO DE ACABAMENTO POLIDO, ESPESSURA 12 CM (CIMENTO QUEIMADO) (INCLUSO EXECUCAO)	M2	125,44	125,44
SINAPI-I	40653	PISO KORODUR (INCLUSO EXECUCAO)	M2	96,00	96,00
SINAPI-I	36178	PISO PODOTATIL DE CONCRETO - DIRECIONAL E ALERTA, *40 X 40 X 2,5* CM	UN	7,85	7,85
SINAPI-I	38195	PISO PORCELANATO, BORDA RETA, EXTRA, FORMATO MAIOR QUE 2025 CM2	M2	88,08	88,08
SINAPI-I	38181	PISO TATIL ALERTA OU DIRECIONAL, DE BORRACHA, COLORIDO, 25 X 25 CM, E = 5 MM, PARA COLA	M2	137,18	137,18
SINAPI-I	38182	PISO TATIL DE ALERTA OU DIRECIONAL DE BORRACHA, PRETO, 25 X 25 CM, E = 5 MM, PARA COLA	M2	130,67	130,67
SINAPI-I	38186	PISO TATIL DE ALERTA OU DIRECIONAL, DE BORRACHA, COLORIDO, 25 X 25 CM, E = 12 MM, PARA ARGAMASSA	M2	339,67	339,67
SINAPI-I	38185	PISO TATIL DE ALERTA OU DIRECIONAL, DE BORRACHA, PRETO, 25 X 25 CM, E = 12 MM, PARA ARGAMASSA	M2	302,42	302,42
SINAPI-I	40654	PISO URETANO, VERSAO REVESTIMENTO AUTONIVELANTE, ESPESSURA VARIÁVEL DE 3 A 4 MM (INCLUSO EXECUCAO)	M2	149,12	149,12

FONTE	CÓDIGO	DESCRIÇÃO	UNIDADE	DESONERADO	NÃO DESONERADO
SINAPI-I	25981	PISO/ REVESTIMENTO EM GRANITO, POLIDO, TIPO ANDORINHA/ QUARTZ/ CASTELO/ CORUMBA OU OUTROS EQUIVALENTES DA REGIAO, FORMATO MAIOR OU IGUAL A 3025 CM2, E = *2* CM	M2	260,90	260,90
SINAPI-I	4822	PISO/ REVESTIMENTO EM MARMORE, POLIDO, BRANCO COMUM, FORMATO MAIOR OU IGUAL A 3025 CM2, E = *2* CM	M2	145,93	145,93
SINAPI-I	4818	PISO/ REVESTIMENTO EM MARMORE, POLIDO, BRANCO COMUM, FORMATO MENOR OU IGUAL A 3025 CM2, E = *2* CM	M2	150,00	150,00
SINAPI-I	39567	PLACA / CHAPA DE GESSO ACARTONADO, ACABAMENTO VINILICO LISO EM UMA DAS FACES, COR BRANCA, BORDA QUADRADA, E = 9,5 MM, 625 X 1250 MM (L X C), PARA FORRO REMOVIVEL	M2	49,76	49,76
SINAPI-I	39566	PLACA / CHAPA DE GESSO ACARTONADO, ACABAMENTO VINILICO LISO EM UMA DAS FACES, COR BRANCA, BORDA QUADRADA, E = 9,5 MM, 625 X 625 MM (L X C), PARA FORRO REMOVIVEL	M2	57,48	57,48
SINAPI-I	11062	PLACA CIMENTICIA LISA E = 10 MM, DE 1,20 X 3,00 M (SEM AMIANTO)	M2	39,92	39,92
SINAPI-I	11063	PLACA CIMENTICIA LISA E = 6 MM, DE 1,20 X 3,00 M (SEM AMIANTO)	M2	38,65	38,65
SINAPI-I	13521	PLACA DE ACO ESMALTADA PARA IDENTIFICACAO DE RUA, *45 CM X 20* CM	UN	84,97	84,97
SINAPI-I	10851	PLACA DE ACRILICO TRANSPARENTE ADESIVADA PARA SINALIZACAO DE PORTAS, BORDA POLIDA, DE *25 X 8*, E = 6 MM (NAO INCLUI ACESSORIOS PARA FIXACAO)	UN	47,14	47,14
SINAPI-I	39515	PLACA DE FIBRA MINERAL PARA FORRO, DE 1250 X 625 MM, E = 15 MM, BORDA RETA, COM PINTURA ANTIMOFO (NAO INCLUI PERFIS)	UN	35,65	35,65
SINAPI-I	39516	PLACA DE FIBRA MINERAL PARA FORRO, DE 625 X 625 MM, E = 15 MM, BORDA REBAIXADA PARA PERFIL 24 MM, COM PINTURA ANTIMOFO (NAO INCLUI PERFIS)	UN	30,05	30,05
SINAPI-I	39514	PLACA DE FIBRA MINERAL PARA FORRO, DE 625 X 625 MM, E = 15 MM, BORDA RETA, COM PINTURA ANTIMOFO (NAO INCLUI PERFIS)	UN	18,70	18,70
SINAPI-I	4812	PLACA DE GESSO PARA FORRO, DE *60 X 60* CM E ESPESSURA DE 12 MM (30 MM NAS BORDAS) SEM COLOCACAO	M2	13,75	13,75
SINAPI-I	10849	PLACA DE INAUGURACAO EM BRONZE *35X 50*CM	UN	1.236,01	1.236,01
SINAPI-I	10848	PLACA DE INAUGURACAO METALICA, *40* CM X *60* CM	UN	776,37	776,37
SINAPI-I	4813	PLACA DE OBRA (PARA CONSTRUCAO CIVIL) EM CHAPA GALVANIZADA *N. 22*, ADESIVADA, DE *2,0 X 1,125* M	M2	257,50	257,50
SINAPI-I	37560	PLACA DE SINALIZACAO DE SEGURANCA CONTRA INCENDIO - ALERTA, TRIANGULAR, BASE DE *30* CM, EM PVC *2* MM ANTI-CHAMAS (SIMBOLOS, CORES E PICTOGRAMAS CONFORME NBR 13434)	UN	19,68	19,68
SINAPI-I	37557	PLACA DE SINALIZACAO DE SEGURANCA CONTRA INCENDIO, FOTOLUMINESCENTE, QUADRADA, *14 X 14* CM, EM PVC *2* MM ANTI-CHAMAS (SIMBOLOS, CORES E PICTOGRAMAS CONFORME NBR 13434)	UN	5,97	5,97
SINAPI-I	37556	PLACA DE SINALIZACAO DE SEGURANCA CONTRA INCENDIO, FOTOLUMINESCENTE, QUADRADA, *20 X 20* CM, EM PVC *2* MM ANTI-CHAMAS (SIMBOLOS, CORES E PICTOGRAMAS CONFORME NBR 13434)	UN	11,56	11,56
SINAPI-I	37559	PLACA DE SINALIZACAO DE SEGURANCA CONTRA INCENDIO, FOTOLUMINESCENTE, RETANGULAR, *12 X 40* CM, EM PVC *2* MM ANTI-CHAMAS (SIMBOLOS, CORES E PICTOGRAMAS CONFORME NBR 13434)	UN	14,18	14,18
SINAPI-I	37539	PLACA DE SINALIZACAO DE SEGURANCA CONTRA INCENDIO, FOTOLUMINESCENTE, RETANGULAR, *13 X 26* CM, EM PVC *2* MM ANTI-CHAMAS (SIMBOLOS, CORES E PICTOGRAMAS CONFORME NBR 13434)	UN	10,00	10,00
SINAPI-I	37558	PLACA DE SINALIZACAO DE SEGURANCA CONTRA INCENDIO, FOTOLUMINESCENTE, RETANGULAR, *20 X 40* CM, EM PVC *2* MM ANTI-CHAMAS (SIMBOLOS, CORES E PICTOGRAMAS CONFORME NBR 13434)	UN	18,64	18,64
SINAPI-I	34723	PLACA DE SINALIZACAO EM CHAPA DE ACO NUM 16 COM PINTURA REFLETIVA	M2	594,83	594,83
SINAPI-I	34721	PLACA DE SINALIZACAO EM CHAPA DE ALUMINIO COM PINTURA REFLETIVA, E = 2 MM	M2	741,60	741,60
SINAPI-I	4309	PLACA DE VENTILACAO PARA TELHA DE FIBROCIMENTO CANALETE 49 KALHETA	UN	4,54	4,54
SINAPI-I	4307	PLACA DE VENTILACAO PARA TELHA DE FIBROCIMENTO, CANALETE 90 OU KALHETAO	UN	7,77	7,77
SINAPI-I	10850	PLACA NUMERACAO RESIDENCIAL EM CHAPA GALVANIZADA ESMALTADA 12 X 18 CM	UN	38,62	38,62
SINAPI-I	42438	PLACA ORIENTATIVA SOBRE EXERCÍCIOS, 2,00M X 1,00M, EM TUBO DE ACO CARBONO, PINTURA NO PROCESSO ELETROSTATICO - PARA ACADEMIA AO AR LIVRE / ACADEMIA DA TERCEIRA IDADE - ATI	UN	1.196,82	1.196,82
SINAPI-I	4792	PLACA VINILICA SEMIFLEXIVEL PARA PISOS, E = 3,2 MM, 30 X 30 CM (SEM COLOCACAO)	M2	96,46	96,46
SINAPI-I	4790	PLACA VINILICA SEMIFLEXIVEL PARA REVESTIMENTO DE PISOS E PAREDES, E = 2 MM (SEM COLOCACAO)	M2	58,00	58,00
SINAPI-I	40671	PLACA/PISO DE CONCRETO POROSO/ PAVIMENTO PERMEAVEL/BLOCO DRENANTE DE CONCRETO, 40 CM X 40 CM, E = 6 CM, COR NATURAL	M2	44,75	44,75
SINAPI-I	7552	PLACA/TAMPA CEGA EM LATAO ESCOVADO PARA CONDULETE EM LIGA DE ALUMINIO 4 X 4"	UN	20,82	20,82
SINAPI-I	4893	PLUG OU BUJAO DE FERRO GALVANIZADO, DE 1 1/2"	UN	9,10	9,10
SINAPI-I	4894	PLUG OU BUJAO DE FERRO GALVANIZADO, DE 1 1/4"	UN	7,81	7,81
SINAPI-I	4888	PLUG OU BUJAO DE FERRO GALVANIZADO, DE 1/2"	UN	2,66	2,66
SINAPI-I	4890	PLUG OU BUJAO DE FERRO GALVANIZADO, DE 1"	UN	5,00	5,00
SINAPI-I	12411	PLUG OU BUJAO DE FERRO GALVANIZADO, DE 2 1/2"	UN	26,91	26,91
SINAPI-I	4891	PLUG OU BUJAO DE FERRO GALVANIZADO, DE 2"	UN	13,45	13,45
SINAPI-I	4889	PLUG OU BUJAO DE FERRO GALVANIZADO, DE 3/4"	UN	3,59	3,59
SINAPI-I	4892	PLUG OU BUJAO DE FERRO GALVANIZADO, DE 3"	UN	37,69	37,69
SINAPI-I	12412	PLUG OU BUJAO DE FERRO GALVANIZADO, DE 4"	UN	70,04	70,04
SINAPI-I	11073	PLUG PVC P/ ESG PREDIAL 75MM	UN	3,10	3,10
SINAPI-I	11071	PLUG PVC P/ ESG PREDIAL 100MM	UN	5,02	5,02
SINAPI-I	11072	PLUG PVC P/ ESG PREDIAL 50MM	UN	1,75	1,75
SINAPI-I	4895	PLUG PVC ROSCAVEL, 1/2", AGUA FRIA PREDIAL (NBR 5648)	UN	0,36	0,36
SINAPI-I	4907	PLUG PVC, JE, DN 100 MM, PARA REDE COLETORA ESGOTO (NBR 10569)	UN	11,95	11,95
SINAPI-I	4902	PLUG PVC, JE, DN 150 MM, PARA REDE COLETORA ESGOTO (NBR 10569)	UN	27,05	27,05
SINAPI-I	4908	PLUG PVC, JE, DN 200 MM, PARA REDE COLETORA ESGOTO (NBR 10569)	UN	54,93	54,93
SINAPI-I	4909	PLUG PVC, JE, DN 250 MM, PARA REDE COLETORA ESGOTO (NBR 10569)	UN	106,08	106,08
SINAPI-I	4903	PLUG PVC, JE, DN 350 MM, PARA REDE COLETORA ESGOTO (NBR 10569)	UN	311,93	311,93
SINAPI-I	4897	PLUG PVC, ROSCAVEL 1", PARA AGUA FRIA PREDIAL	UN	1,54	1,54
SINAPI-I	4896	PLUG PVC, ROSCAVEL 3/4", PARA AGUA FRIA PREDIAL	UN	0,55	0,55
SINAPI-I	4900	PLUG PVC, ROSCAVEL, 1 1/2", AGUA FRIA PREDIAL	UN	4,58	4,58
SINAPI-I	4898	PLUG PVC, ROSCAVEL, 1 1/4", AGUA FRIA PREDIAL	UN	1,71	1,71
SINAPI-I	4899	PLUG PVC, ROSCAVEL, 2", AGUA FRIA PREDIAL	UN	6,28	6,28
SINAPI-I	11096	PO DE MARMORE (POSTO PEDREIRA/FORNECEDOR, SEM FRETE)	KG	0,36	0,36
SINAPI-I	4741	PO DE PEDRA (POSTO PEDREIRA/FORNECEDOR, SEM FRETE)	M3	66,84	66,84
SINAPI-I	4752	POCEIRO / ESCAVADOR DE VALAS E TUBULOES	H	13,19	15,27
SINAPI-I	41091	POCEIRO / ESCAVADOR DE VALAS E TUBULOES (MENSALISTA)	MES	2.339,22	2.708,28
SINAPI-I	13954	POLIDORA DE PISO (POLITRIZ) ELETRICA, MOTOR MONOFASICO DE 4 HP, PESO DE 100 KG, DIAMETRO DO TRABALHO DE 450 MM	UN	5.928,07	5.928,07
SINAPI-I	3411	POLIESTIRENO EXPANDIDO/EPS (ISOPOR), PEROLAS, PARA CONCRETO LEVE	KG	25,62	25,62
SINAPI-I	39995	POLIESTIRENO EXPANDIDO/EPS (ISOPOR), TIPO 2F, BLOCO	M3	197,10	197,10
SINAPI-I	11615	POLIESTIRENO EXPANDIDO/EPS (ISOPOR), TIPO 2F, PLACA, ISOLAMENTO TERMOACUSTICO, E = 10 MM, 1000 X 500 MM	M2	1,67	1,67
SINAPI-I	3408	POLIESTIRENO EXPANDIDO/EPS (ISOPOR), TIPO 2F, PLACA, ISOLAMENTO TERMOACUSTICO, E = 20 MM, 1000 X 500 MM	M2	4,44	4,44
SINAPI-I	3409	POLIESTIRENO EXPANDIDO/EPS (ISOPOR), TIPO 2F, PLACA, ISOLAMENTO TERMOACUSTICO, E = 50 MM, 1000 X 500 MM	M2	11,10	11,10
SINAPI-I	11427	POLVORA NEGRA	KG	76,66	76,66
SINAPI-I	4491	PONTALETE DE MADEIRA NAO APARELHADA *7,5 X 7,5* CM (3 X 3 ") PINUS, MISTA OU EQUIVALENTE DA REGIAO	M	3,32	3,32
SINAPI-I	26022	PONTEIRO PARA MARTELO ROMPEDOR, DIAMETRO = *28* MM, COMPRIMENTO = *520* MM, ENCAIXE SEXTAVADO	UN	176,39	176,39
SINAPI-I	421	PORCA OLHAL EM ACO GALVANIZADO, DIAMETRO NOMINAL DE 16 MM	UN	10,87	10,87
SINAPI-I	12362	PORCA OLHAL EM ACO GALVANIZADO, ESPESSURA 16MM, ABERTURA 21MM	UN	9,73	9,73
SINAPI-I	14148	PORCA UNIAO/JUNCAO ZINCADA SEXTAVADA 1/4 ", CHAVE 7/16 ", COMPRIMENTO = 25 MM	UN	1,00	1,00
SINAPI-I	4341	PORCA ZINCADA, QUADRADA, DIAMETRO 3/8"	UN	0,64	0,64
SINAPI-I	4337	PORCA ZINCADA, QUADRADA, DIAMETRO 5/8"	UN	1,63	1,63
SINAPI-I	4339	PORCA ZINCADA, SEXTAVADA, DIAMETRO 1/2"	UN	0,34	0,34
SINAPI-I	39997	PORCA ZINCADA, SEXTAVADA, DIAMETRO 1/4"	UN	0,19	0,19
SINAPI-I	11971	PORCA ZINCADA, SEXTAVADA, DIAMETRO 1"	UN	2,69	2,69
SINAPI-I	4342	PORCA ZINCADA, SEXTAVADA, DIAMETRO 3/8"	UN	0,14	0,14
SINAPI-I	4330	PORCA ZINCADA, SEXTAVADA, DIAMETRO 5/16"	UN	0,09	0,09
SINAPI-I	4340	PORCA ZINCADA, SEXTAVADA, DIAMETRO 5/8"	UN	0,75	0,75
SINAPI-I	5088	PORTA CADEADO, 3 1/2", EM ACO ZINCADO, PRETO, PARA PORTAO E JANELA	UN	2,30	2,30
SINAPI-I	11154	PORTA CORTA-FOGO PARA SAIDA DE EMERGENCIA, COM FECHADURA, VAO LUZ DE 90 X 210 CM, CLASSE P-90 (NBR 11742)	UN	966,27	966,27
SINAPI-I	39021	PORTA DE ABRIR EM ACO COM DIVISAO HORIZONTAL PARA VIDROS, COM FUNDO ANTICORROSIVO/PRIMER DE PROTECAO, SEM GUARNICAO/ALIZAR/VISTA, VIDROS NAO INCLUSOS, 87 X 210 CM	UN	434,62	434,62

FONTE	CÓDIGO	DESCRIÇÃO	UNIDADE	DESONERADO	NÃO DESONERADO
SINAPI-I	39022	PORTA DE ABRIR EM ACO TIPO VENEZIANA, COM FUNDO ANTICORROSIVO / PRIMER DE PROTECAO, SEM GUARNICAO/ALIZAR/VISTA, 87 X 210 CM	UN	537,50	537,50
SINAPI-I	39024	PORTA DE ABRIR EM ALUMINIO COM DIVISAO HORIZONTAL PARA VIDROS, ACABAMENTO ANODIZADO NATURAL, VIDROS INCLUSOS, SEM GUARNICAO/ALIZAR/VISTA , 87 X 210 CM	UN	526,41	526,41
SINAPI-I	4914	PORTA DE ABRIR EM ALUMINIO COM LAMBRI HORIZONTAL/LAMINADA, ACABAMENTO ANODIZADO NATURAL, SEM GUARNICAO/ALIZAR/VISTA	M2	426,82	426,82
SINAPI-I	4917	PORTA DE ABRIR EM ALUMINIO TIPO VENEZIANA, ACABAMENTO ANODIZADO NATURAL, SEM GUARNICAO/ALIZAR/VISTA	M2	294,77	294,77
SINAPI-I	39025	PORTA DE ABRIR EM ALUMINIO TIPO VENEZIANA, ACABAMENTO ANODIZADO NATURAL, SEM GUARNICAO/ALIZAR/VISTA, 87 X 210 CM	UN	539,78	539,78
SINAPI-I	4930	PORTA DE ABRIR EM GRADIL COM BARRA CHATA 3 CM X 1/4", COM REQUADRO E GUARNICAO - COMPLETO - ACABAMENTO NATURAL	M2	467,09	467,09
SINAPI-I	4922	PORTA DE CORRER EM ALUMINIO, DUAS FOLHAS MOVEIS COM VIDRO, FECHADURA E PUXADOR EMBUTIDO, ACABAMENTO ANODIZADO NATURAL, SEM GUARNICAO/ALIZAR/VISTA	M2	273,42	273,42
SINAPI-I	4911	PORTA DE ENROLAR MANUAL COMPLETA, ARTICULADA RAIADA LARGA, EM ACO GALVANIZADO NATURAL, CHAPA NUMERO 24 (SEM INSTALACAO)	M2	195,16	195,16
SINAPI-I	37518	PORTA DE ENROLAR MANUAL COMPLETA, PERFIL MEIA CANA CEGA, EM ACO GALVANIZADO COM PINTURA ELETROSTATICA, CHAPA NUMERO 24 " (SEM INSTALACAO)	M2	317,13	317,13
SINAPI-I	4910	PORTA DE ENROLAR MANUAL COMPLETA, PERFIL MEIA CANA CEGA, EM ACO GALVANIZADO NATURAL, CHAPA NUMERO 24 (SEM INSTALACAO)	M2	267,34	267,34
SINAPI-I	4943	PORTA DE ENROLAR MANUAL COMPLETA, PERFIL MEIA CANA VAZADA TIJOLINHO, EM ACO GALVANIZADO NATURAL, CHAPA NUMERO 24 (SEM INSTALACAO)	M2	398,28	398,28
SINAPI-I	5002	PORTA DE MADEIRA QUADRICULADA PARA VIDRO, DE CORRER (EUCALIPTO OU EQUIVALENTE REGIONAL), E = *3,5* CM	M2	374,10	374,10
SINAPI-I	4977	PORTA DE MADEIRA TIPO VENEZIANA (EUCALIPTO OU EQUIVALENTE REGIONAL), E = *3,5* CM	M2	252,53	252,53
SINAPI-I	5028	PORTA DE MADEIRA-DE-LEI QUADRICULADA PARA VIDRO, DE CORRER (ANGELIM OU EQUIVALENTE REGIONAL), E = *3,5* CM	M2	617,91	617,91
SINAPI-I	4998	PORTA DE MADEIRA-DE-LEI TIPO MEXICANA SEM EMENDA (ANGELIM OU EQUIVALENTE REGIONAL), E = *3,5* CM	M2	513,19	513,19
SINAPI-I	4969	PORTA DE MADEIRA-DE-LEI TIPO VENEZIANA (ANGELIM OU EQUIVALENTE REGIONAL), E = *3,5* CM	M2	357,16	357,16
SINAPI-I	11364	PORTA DE MADEIRA, FOLHA LEVE (NBR 15930) DE 60 X 210 CM, E = *35* MM, NUCLEO COLMEIA, CAPA LISA EM HDF, ACABAMENTO EM PRIMER PARA PINTURA	UN	89,26	89,26
SINAPI-I	11365	PORTA DE MADEIRA, FOLHA LEVE (NBR 15930) DE 70 X 210 CM, E = *35* MM, NUCLEO COLMEIA, CAPA LISA EM HDF, ACABAMENTO EM PRIMER PARA PINTURA	UN	96,13	96,13
SINAPI-I	11366	PORTA DE MADEIRA, FOLHA LEVE (NBR 15930) DE 80 X 210 CM, E = *35* MM, NUCLEO COLMEIA, CAPA LISA EM HDF, ACABAMENTO EM PRIMER PARA PINTURA	UN	101,73	101,73
SINAPI-I	4989	PORTA DE MADEIRA, FOLHA MEDIA (NBR 15930) DE 100 X 210 CM, E = 35 MM, NUCLEO SARRAFEADO, CAPA LISA EM HDF, ACABAMENTO EM LAMINADO NATURAL PARA VERNIZ	UN	203,34	203,34
SINAPI-I	4982	PORTA DE MADEIRA, FOLHA MEDIA (NBR 15930) DE 100 X 210 CM, E = 35 MM, NUCLEO SARRAFEADO, CAPA LISA EM HDF, ACABAMENTO EM PRIMER PARA PINTURA	UN	176,53	176,53
SINAPI-I	20322	PORTA DE MADEIRA, FOLHA MEDIA (NBR 15930) DE 60 X 210 CM, E = 35 MM, NUCLEO SARRAFEADO, CAPA FRISADA EM HDF, ACABAMENTO MELAMINICO EM PADRAO MADEIRA	UN	155,59	155,59
SINAPI-I	10553	PORTA DE MADEIRA, FOLHA MEDIA (NBR 15930) DE 60 X 210 CM, E = 35 MM, NUCLEO SARRAFEADO, CAPA LISA EM HDF, ACABAMENTO EM PRIMER PARA PINTURA	UN	165,88	165,88
SINAPI-I	5020	PORTA DE MADEIRA, FOLHA MEDIA (NBR 15930) DE 60 X 210 CM, E = 35 MM, NUCLEO SARRAFEADO, CAPA LISA EM HDF, ACABAMENTO LAMINADO NATURAL PARA VERNIZ	UN	171,99	171,99
SINAPI-I	4962	PORTA DE MADEIRA, FOLHA MEDIA (NBR 15930) DE 70 X 210 CM, E = 35 MM, NUCLEO SARRAFEADO, CAPA FRISADA EM HDF, ACABAMENTO MELAMINICO EM PADRAO MADEIRA	UN	167,56	167,56
SINAPI-I	4981	PORTA DE MADEIRA, FOLHA MEDIA (NBR 15930) DE 70 X 210 CM, E = 35 MM, NUCLEO SARRAFEADO, CAPA LISA EM HDF, ACABAMENTO EM LAMINADO NATURAL PARA VERNIZ	UN	118,49	118,49
SINAPI-I	10554	PORTA DE MADEIRA, FOLHA MEDIA (NBR 15930) DE 70 X 210 CM, E = 35 MM, NUCLEO SARRAFEADO, CAPA LISA EM HDF, ACABAMENTO EM PRIMER PARA PINTURA	UN	185,39	185,39
SINAPI-I	4964	PORTA DE MADEIRA, FOLHA MEDIA (NBR 15930) DE 80 X 210 CM, E = 35 MM, NUCLEO SARRAFEADO, CAPA FRISADA EM HDF, ACABAMENTO MELAMINICO EM PADRAO MADEIRA	UN	203,46	203,46
SINAPI-I	4992	PORTA DE MADEIRA, FOLHA MEDIA (NBR 15930) DE 80 X 210 CM, E = 35 MM, NUCLEO SARRAFEADO, CAPA LISA EM HDF, ACABAMENTO EM LAMINADO NATURAL PARA VERNIZ	UN	201,79	201,79
SINAPI-I	10555	PORTA DE MADEIRA, FOLHA MEDIA (NBR 15930) DE 80 X 210 CM, E = 35 MM, NUCLEO SARRAFEADO, CAPA LISA EM HDF, ACABAMENTO EM PRIMER PARA PINTURA	UN	178,93	178,93
SINAPI-I	4987	PORTA DE MADEIRA, FOLHA MEDIA (NBR 15930) DE 90 X 210 CM, E = 35 MM, NUCLEO SARRAFEADO, CAPA LISA EM HDF, ACABAMENTO EM LAMINADO NATURAL PARA VERNIZ	UN	185,39	185,39
SINAPI-I	10556	PORTA DE MADEIRA, FOLHA MEDIA (NBR 15930) DE 90 X 210 CM, E = 35 MM, NUCLEO SARRAFEADO, CAPA LISA EM HDF, ACABAMENTO EM PRIMER PARA PINTURA	UN	190,09	190,09
SINAPI-I	4958	PORTA DE MADEIRA, FOLHA MEDIA (NBR 15930), E = 35 MM, NUCLEO SARRAFEADO, CAPA FRISADA EM HDF, ACABAMENTO MELAMINICO EM PADRAO MADEIRA	M2	108,64	108,64
SINAPI-I	39502	PORTA DE MADEIRA, FOLHA PESADA (NBR 15930) DE 80 X 210 CM, E = 35 MM, NUCLEO SOLIDO, CAPA LISA EM HDF, ACABAMENTO EM LAMINADO NATURAL PARA VERNIZ	UN	263,31	263,31
SINAPI-I	39504	PORTA DE MADEIRA, FOLHA PESADA (NBR 15930) DE 80 X 210 CM, E = 35 MM, NUCLEO SOLIDO, CAPA LISA EM HDF, ACABAMENTO EM PRIMER PARA PINTURA	UN	186,71	186,71
SINAPI-I	39503	PORTA DE MADEIRA, FOLHA PESADA (NBR 15930) DE 90 X 210 CM, E = 35 MM, NUCLEO SOLIDO, CAPA LISA EM HDF, ACABAMENTO EM LAMINADO NATURAL PARA VERNIZ	UN	286,05	286,05
SINAPI-I	39505	PORTA DE MADEIRA, FOLHA PESADA (NBR 15930) DE 90 X 210 CM, E = 35 MM, NUCLEO SOLIDO, CAPA LISA EM HDF, ACABAMENTO EM PRIMER PARA PINTURA	UN	203,46	203,46
SINAPI-I	25969	PORTA DENTE PARA FRESADORA	UN	370,67	370,67
SINAPI-I	4944	PORTA GRADE DE ENROLAR MANUAL COMPLETA, PERFIL TUBULAR TIJOLINHO 3/4 ", EM ACO GALVANIZADO NATURAL (SEM INSTALACAO)	M2	595,43	595,43
SINAPI-I	21102	PORTA TOALHA BANHO EM METAL CROMADO, TIPO BARRA	UN	25,76	25,76
SINAPI-I	21101	PORTA TOALHA ROSTO EM METAL CROMADO, TIPO ARGOLA	UN	16,54	16,54
SINAPI-I	34713	PORTA VIDRO TEMPERADO INCOLOR, 2 FOLHAS DE CORRER, E = 10 MM (SEM FERRAGENS E SEM COLOCACAO)	M2	191,96	191,96
SINAPI-I	4947	PORTAO BASCULANTE MANUAL EM ACO GALVANIZADO NATURAL, TIPO LAMBRIL COM REQUADRO/BATENTE, CHAPA NUMERO 26, INCLUI FECHADURA (SEM INSTALACAO)	M2	600,25	600,25
SINAPI-I	37563	PORTAO BASCULANTE, MANUAL, EM CHAPA TIPO LAMBRIL QUADRADO, COM REQUADRO, ACABAMENTO NATURAL	M2	460,90	460,90
SINAPI-I	4948	PORTAO DE ABRIR EM GRADIL DE METALON REDONDO DE 3/4" VERTICAL, COM REQUADRO, ACABAMENTO NATURAL - COMPLETO	M2	418,28	418,28
SINAPI-I	37561	PORTAO DE CORRER EM CHAPA TIPO PAINEL LAMBRIL QUADRADO, COM PORTA SOCIAL COMPLETA INCLUIDA, COM REQUADRO, ACABAMENTO NATURAL, COM TRILHOS E ROLDANAS	M2	860,38	860,38
SINAPI-I	37562	PORTAO DE CORRER EM GRADIL FIXO DE BARRA DE FERRO CHATA DE 3 X 1/4" NA VERTICAL, SEM REQUADRO, ACABAMENTO NATURAL, COM TRILHOS E ROLDANAS	M2	551,84	551,84
SINAPI-I	37585	PORTINHOLA DE ABRIR EM ALUMINIO DE 60 X 80 CM, VENEZIANA VENTILADA 1 FOLHA, ACABAMENTO ANODIZADO NATURAL	UN	146,97	146,97
SINAPI-I	14164	POSTE CONICO CONTINUO EM ACO GALVANIZADO, CURVO, BRACO DUPLO, ENGASTADO, H = 9 M, DIAMETRO INFERIOR = *135* MM	UN	1.058,73	1.058,73
SINAPI-I	14163	POSTE CONICO CONTINUO EM ACO GALVANIZADO, CURVO, BRACO DUPLO, FLANGEADO, H = 9 M, DIAMETRO INFERIOR = *135* MM	UN	1.203,32	1.203,32
SINAPI-I	5051	POSTE CONICO CONTINUO EM ACO GALVANIZADO, CURVO, BRACO SIMPLES, ENGASTADO, H = 9 M, DIAMETRO INFERIOR = *135* MM	UN	1.023,41	1.023,41
SINAPI-I	14162	POSTE CONICO CONTINUO EM ACO GALVANIZADO, CURVO, BRACO SIMPLES, FLANGEADO, H = 9 M, DIAMETRO INFERIOR = *135* MM	UN	1.021,92	1.021,92
SINAPI-I	5052	POSTE CONICO CONTINUO EM ACO GALVANIZADO, CURVO, BRACO SIMPLES, FLANGEADO, H = 7 M, DIAMETRO INFERIOR = *125* MM	UN	762,50	762,50
SINAPI-I	14166	POSTE CONICO CONTINUO EM ACO GALVANIZADO, RETO, ENGASTADO, H = 7 M, DIAMETRO INFERIOR = *125* MM	UN	772,18	772,18
SINAPI-I	14165	POSTE CONICO CONTINUO EM ACO GALVANIZADO, RETO, ENGASTADO, H = 9 M, DIAMETRO INFERIOR = *145* MM	UN	1.069,75	1.069,75
SINAPI-I	5050	POSTE CONICO CONTINUO EM ACO GALVANIZADO, RETO, FLANGEADO, H = 3 M, DIAMETRO INFERIOR = *95* MM	UN	263,29	263,29
SINAPI-I	12378	POSTE CONICO CONTINUO EM ACO GALVANIZADO, RETO, FLANGEADO, H = 6 M, DIAMETRO INFERIOR = *90* CM	UN	625,83	625,83

FONTE	CÓDIGO	DESCRIÇÃO	UNIDADE	DESONERADO	NÃO DESONERADO
SINAPI-I	12366	POSTE DE CONCRETO CIRCULAR, 150 KG, H = 10 M (NBR 8451)	UN	550,19	550,19
SINAPI-I	5045	POSTE DE CONCRETO CIRCULAR, 200 KG, H = 11 M (NBR 8451)	UN	766,16	766,16
SINAPI-I	5044	POSTE DE CONCRETO CIRCULAR, 200 KG, H = 9 M (NBR 8451)	UN	540,54	540,54
SINAPI-I	5055	POSTE DE CONCRETO CIRCULAR, 300 KG, H = 11 M (NBR 8451)	UN	768,50	768,50
SINAPI-I	5053	POSTE DE CONCRETO CIRCULAR, 300 KG, H = 9 M (NBR 8451)	UN	598,15	598,15
SINAPI-I	5035	POSTE DE CONCRETO CIRCULAR, 400 KG, H = 11 M (NBR 8451)	UN	977,96	977,96
SINAPI-I	5036	POSTE DE CONCRETO CIRCULAR, 400 KG, H = 14 M (NBR 8451)	UN	1.632,54	1.632,54
SINAPI-I	5059	POSTE DE CONCRETO CIRCULAR, 400 KG, H = 9 M (NBR 8451)	UN	764,85	764,85
SINAPI-I	5034	POSTE DE CONCRETO CIRCULAR, 600 KG, H = 10 M (NBR 8451)	UN	1.055,43	1.055,43
SINAPI-I	5056	POSTE DE CONCRETO DUPLO T ,TIPO B, 500 KG, H = 9 M (NBR 8451)	UN	820,09	820,09
SINAPI-I	5057	POSTE DE CONCRETO DUPLO T, TIPO B, 300 KG, H = 10 M (NBR 8451)	UN	657,71	657,71
SINAPI-I	5033	POSTE DE CONCRETO DUPLO T, TIPO B, 300 KG, H = 9 M (NBR 8451)	UN	546,00	546,00
SINAPI-I	5038	POSTE DE CONCRETO DUPLO T, TIPO D, 200 KG, H = 9 M (NBR 8451)	UN	444,99	444,99
SINAPI-I	12372	POSTE DE CONCRETO DUPLO T, 200 KG, H = 11 M (NBR 8451)	UN	586,40	586,40
SINAPI-I	13339	POSTE DE CONCRETO DUPLO T, 300 KG, H = 12 M (NBR 8451)	UN	871,75	871,75
SINAPI-I	12373	POSTE DE CONCRETO DUPLO T, 400 KG,H = 12 M (NBR 8451)	UN	912,91	912,91
SINAPI-I	12388	POSTE DECORATIVO PARA JARDIM EM ACO TUBULAR, SEM LUMINARIA, H = *2,5* M	UN	155,84	155,84
SINAPI-I	34695	POSTE PADRAO SUBTERRANEO 100 A, H = 2,5 M	UN	627,90	627,90
SINAPI-I	34692	POSTE PADRAO SUBTERRANEO 200 A, H = 2,5 M	UN	1.506,96	1.506,96
SINAPI-I	26028	POZOLANA DE CLASSE C	T	206,98	206,98
SINAPI-I	11844	PRANCHA DE MADEIRA APARELHADA *4 X 30* CM, MACARANDUBA, ANGELIM OU EQUIVALENTE DA REGIAO	M	55,37	55,37
SINAPI-I	4465	PRANCHA DE MADEIRA NAO APARELHADA *6 X 25* CM, MACARANDUBA, ANGELIM OU EQUIVALENTE DA REGIAO	M	53,06	53,06
SINAPI-I	35273	PRANCHA DE MADEIRA NAO APARELHADA *6 X 30* CM, MACARANDUBA, ANGELIM OU EQUIVALENTE DA REGIAO	M	58,64	58,64
SINAPI-I	4470	PRANCHA DE MADEIRA NAO APARELHADA *6 X 40* CM, MACARANDUBA, ANGELIM OU EQUIVALENTE DA REGIAO	M	87,62	87,62
SINAPI-I	20204	PRANCHAO DE MADEIRA APARELHADA *7,5 X 23* CM (3 X 9 ") MACARANDUBA, ANGELIM OU EQUIVALENTE DA REGIAO	M	78,19	78,19
SINAPI-I	20208	PRANCHAO DE MADEIRA APARELHADA *8 X 30* CM, MACARANDUBA, ANGELIM OU EQUIVALENTE DA REGIAO	M	91,81	91,81
SINAPI-I	4437	PRANCHAO DE MADEIRA NAO APARELHADA *7,5 X 23* CM (3 x 9 ") MACARANDUBA, ANGELIM OU EQUIVALENTE DA REGIAO	M	63,45	63,45
SINAPI-I	14580	PRANCHAO DE MADEIRA NAO APARELHADA *8 X 30* CM, MACARANDUBA, ANGELIM OU EQUIVALENTE DA REGIAO	M	69,10	69,10
SINAPI-I	40304	PREGO DE ACO POLIDO COM CABECA DUPLA 17 X 27 (2 1/2 X 11)	KG	13,31	13,31
SINAPI-I	5065	PREGO DE ACO POLIDO COM CABECA 10 X 10 (7/8 X 17)	KG	20,51	20,51
SINAPI-I	5072	PREGO DE ACO POLIDO COM CABECA 10 X 11 (1 X 17)	KG	18,97	18,97
SINAPI-I	5066	PREGO DE ACO POLIDO COM CABECA 12 X 12	KG	14,20	14,20
SINAPI-I	5063	PREGO DE ACO POLIDO COM CABECA 14 X 18 (1 1/2 X 14)	KG	12,86	12,86
SINAPI-I	20247	PREGO DE ACO POLIDO COM CABECA 15 X 15 (1 1/4 X 13)	KG	11,94	11,94
SINAPI-I	5074	PREGO DE ACO POLIDO COM CABECA 15 X 18 (1 1/2 X 13)	KG	12,08	12,08
SINAPI-I	5067	PREGO DE ACO POLIDO COM CABECA 16 X 24 (2 1/4 X 12)	KG	11,49	11,49
SINAPI-I	5078	PREGO DE ACO POLIDO COM CABECA 16 X 27 (2 1/2 X 12)	KG	11,36	11,36
SINAPI-I	5068	PREGO DE ACO POLIDO COM CABECA 17 X 21 (2 X 11)	KG	10,78	10,78
SINAPI-I	5073	PREGO DE ACO POLIDO COM CABECA 17 X 24 (2 1/4 X 11)	KG	10,99	10,99
SINAPI-I	5069	PREGO DE ACO POLIDO COM CABECA 17 X 27 (2 1/2 X 11)	KG	10,99	10,99
SINAPI-I	5070	PREGO DE ACO POLIDO COM CABECA 17 X 30 (2 3/4 X 11)	KG	11,11	11,11
SINAPI-I	5071	PREGO DE ACO POLIDO COM CABECA 18 X 24 (2 1/4 X 10)	KG	10,78	10,78
SINAPI-I	5061	PREGO DE ACO POLIDO COM CABECA 18 X 27 (2 1/2 X 10)	KG	10,60	10,60
SINAPI-I	5075	PREGO DE ACO POLIDO COM CABECA 18 X 30 (2 3/4 X 10)	KG	10,78	10,78
SINAPI-I	39027	PREGO DE ACO POLIDO COM CABECA 19 X 36 (3 1/4 X 9)	KG	10,77	10,77
SINAPI-I	5062	PREGO DE ACO POLIDO COM CABECA 19 X 33 (3 X 9)	KG	10,92	10,92
SINAPI-I	40568	PREGO DE ACO POLIDO COM CABECA 22 X 48 (4 1/4 X 5)	KG	10,86	10,86
SINAPI-I	39026	PREGO DE ACO POLIDO SEM CABECA 15 X 15 (1 1/4 X 13)	KG	12,12	12,12
SINAPI-I	11572	PRENDEDOR / TRAVA DE PORTA, MONTAGEM PISO / PORTA, EM LATAO / ZAMAC, CROMADO	UN	14,46	14,46
SINAPI-I	42431	PRESSAO DE PERNAS TRIPLO, EM TUBO DE ACO CARBONO, PINTURA NO PROCESSO ELETROSTATICO - EQUIPAMENTO DE GINASTICA PARA ACADEMIA AO AR LIVRE / ACADEMIA DA TERCEIRA IDADE - ATI	UN	2.265,61	2.265,61
SINAPI-I	11149	PRIMER EPOXI	GL	195,79	195,79
SINAPI-I	511	PRIMER PARA MANTA ASFALTICA A BASE DE ASFALTO MODIFICADO DILUIDO EM SOLVENTE, APLICACAO A FRIO	L	15,55	15,55
SINAPI-I	11174	PRIMER UNIVERSAL, FUNDO ANTICORROSIVO TIPO ZARCAO	18L	555,91	555,91
SINAPI-I	37540	PROJETOR DE ARGAMASSA, CAPACIDADE DE PROJECAO 1,5 M3/H, ALCANCE DA PROJECAO 30 ATE 60 M, MOTOR ELETRICO TRIFASICO	UN	58.699,22	58.699,22
SINAPI-I	37548	PROJETOR DE ARGAMASSA, CAPACIDADE DE PROJECAO 2,0 M3/H, ALCANCE DA PROJECAO ATE 50 M, MOTOR ELETRICO TRIFASICO	UN	77.805,52	77.805,52
SINAPI-I	39828	PROJETOR PNEUMATICO DE ARGAMASSA PARA CHAPISCO E REBOCO COM RECIPIENTE ACOPLADO, TIPO CANEQUNHA, COM VOLUME DE 1,50 L, SEM COMPRESSOR	UN	466,75	466,75
SINAPI-I	12273	PROJETOR RETANGULAR FECHADO PARA LAMPADA VAPOR DE MERCURIO/SODIO 250 W A 500 W, CABECEIRAS EM ALUMINIO FUNDIDO, CORPO EM ALUMINIO ANODIZADO, PARA LAMPADA E40 FECHAMENTO EM VIDRO TEMPERADO.	UN	50,78	50,78
SINAPI-I	38392	PROLONGADOR/EXTENSOR PARA ROLO DE PINTURA 3 M	UN	44,63	44,63
SINAPI-I	11735	PROLONGAMENTO PVC PARA CAIXA SIFONADA 100 MM X 200 MM (NBR 5688)	UN	3,69	3,69
SINAPI-I	11733	PROLONGAMENTO PVC PARA CAIXA SIFONADA 100 MM X 100 MM (NBR 5688)	UN	1,80	1,80
SINAPI-I	11734	PROLONGAMENTO PVC PARA CAIXA SIFONADA, 100 MM X 150 MM (NBR 5688)	UN	2,78	2,78
SINAPI-I	11737	PROLONGAMENTO PVC PARA CAIXA SIFONADA, 150 MM X 150 MM (NBR 5688)	UN	4,92	4,92
SINAPI-I	11738	PROLONGAMENTO PVC PARA CAIXA SIFONADA, 150 MM X 200 MM (NBR 5688)	UN	8,00	8,00
SINAPI-I	36143	PROTETOR AUDITIVO TIPO CONCHA COM ABAFADOR DE RUIDOS, ATENUACAO ACIMA DE 22 DB	UN	22,16	22,16
SINAPI-I	36142	PROTETOR AUDITIVO TIPO PLUG DE INSERCAO COM CORDAO, ATENUACAO SUPERIOR A 15 DB	UN	1,62	1,62
SINAPI-I	36146	PROTETOR SOLAR FPS 30, EMBALAGEM 2 LITROS	UN	183,77	183,77
SINAPI-I	39015	PROTETOR/PONTEIRA PLASTICA PARA PONTA DE VERGALHAO DE ATE 1", TIPO PROTETOR DE ESPERA	UN	0,64	0,64
SINAPI-I	38377	PRUMO DE CENTRO EM ACO *400* G	UN	25,30	25,30
SINAPI-I	38376	PRUMO DE PAREDE EM ACO 700 A 750 G	UN	28,84	28,84
SINAPI-I	38116	PULSADOR CAMPAINHA 10A, 250V (APENAS MODULO)	UN	3,94	3,94
SINAPI-I	38066	PULSADOR CAMPAINHA 10A, 250V, CONJUNTO MONTADO PARA EMBUTIR 4" X 2" (PLACA + SUPORTE + MODULO)	UN	6,50	6,50
SINAPI-I	38117	PULSADOR MINUTERIA 10A, 250V (APENAS MODULO)	UN	6,71	6,71
SINAPI-I	38067	PULSADOR MINUTERIA 10A, 250V, CONJUNTO MONTADO PARA EMBUTIR 4" X 2" (PLACA + SUPORTE + MODULO)	UN	9,16	9,16
SINAPI-I	41757	PULVERIZADOR DE TINTA ELETRICO / MAQUINA DE PINTURA AIRLESS, VAZAO *2* L/MIN (COLETADO CAIXA)	UN	3.667,63	3.667,63
SINAPI-I	5080	PUXADOR CENTRAL, TIPO ALCA, EM ZAMAC CROMADO, COM ROSETAS, COMPRIMENTO *100* MM, PARA PORTA / JANELA EM MADEIRA OU METALICA - INCLUI PARAFUSOS	UN	10,25	10,25
SINAPI-I	11522	PUXADOR CONCHA DE EMBUTIR PARA JANELA / PORTA DE CORRER, EM LATAO CROMADO, COM FURO CENTRAL PARA CHAVE E FUROS PARA PARAFUSOS, *40 X 100* MM (LARGURA X ALTURA) - SEM FECHADURA	UN	12,81	12,81
SINAPI-I	38168	PUXADOR TUBULAR RETO, DUPLO, EM ALUMINIO POLIDO, DIAMETRO APROX.DE 1", COMPRIMENTO APROX. DE 400 MM, PARA PORTAS DE MADEIRA OU VIDRO	UN	119,18	119,18
SINAPI-I	13393	QUADRO DE DISTRIBUICAO COM BARRAMENTO TRIFASICO, DE EMBUTIR, EM CHAPA DE ACO GALVANIZADO, PARA 12 DISJUNTORES DIN, 100 A	UN	202,49	202,49
SINAPI-I	13395	QUADRO DE DISTRIBUICAO COM BARRAMENTO TRIFASICO, DE EMBUTIR, EM CHAPA DE ACO GALVANIZADO, PARA 18 DISJUNTORES DIN, 100 A, INCLUINDO BARRAMENTO	UN	283,77	283,77
SINAPI-I	12039	QUADRO DE DISTRIBUICAO COM BARRAMENTO TRIFASICO, DE EMBUTIR, EM CHAPA DE ACO GALVANIZADO, PARA 24 DISJUNTORES DIN, 100 A	UN	298,22	298,22
SINAPI-I	13396	QUADRO DE DISTRIBUICAO COM BARRAMENTO TRIFASICO, DE EMBUTIR, EM CHAPA DE ACO GALVANIZADO, PARA 28 DISJUNTORES DIN, 100 A	UN	418,83	418,83
SINAPI-I	12041	QUADRO DE DISTRIBUICAO COM BARRAMENTO TRIFASICO, DE EMBUTIR, EM CHAPA DE ACO GALVANIZADO, PARA 30 DISJUNTORES DIN, 150 A	UN	342,00	342,00
SINAPI-I	12043	QUADRO DE DISTRIBUICAO COM BARRAMENTO TRIFASICO, DE EMBUTIR, EM CHAPA DE ACO GALVANIZADO, PARA 30 DISJUNTORES DIN, 225 A	UN	722,08	722,08
SINAPI-I	39762	QUADRO DE DISTRIBUICAO COM BARRAMENTO TRIFASICO, DE EMBUTIR, EM CHAPA DE ACO GALVANIZADO, PARA 36 DISJUNTORES DIN, 100 A	UN	343,73	343,73

FONTE	CÓDIGO	DESCRIÇÃO	UNIDADE	DESONERADO	NÃO DESONERADO
SINAPI-I	12042	QUADRO DE DISTRIBUICAO COM BARRAMENTO TRIFASICO, DE EMBUTIR, EM CHAPA DE ACO GALVANIZADO, PARA 40 DISJUNTORES DIN, 100 A	UN	501,83	501,83
SINAPI-I	39763	QUADRO DE DISTRIBUICAO COM BARRAMENTO TRIFASICO, DE EMBUTIR, EM CHAPA DE ACO GALVANIZADO, PARA 48 DISJUNTORES DIN, 100 A	UN	587,33	587,33
SINAPI-I	39760	QUADRO DE DISTRIBUICAO COM BARRAMENTO TRIFASICO, DE SOBREPOR, EM CHAPA DE ACO GALVANIZADO, PARA *42* DISJUNTORES DIN, 100 A	UN	585,40	585,40
SINAPI-I	39756	QUADRO DE DISTRIBUICAO COM BARRAMENTO TRIFASICO, DE SOBREPOR, EM CHAPA DE ACO GALVANIZADO, PARA 12 DISJUNTORES DIN, 100 A	UN	210,19	210,19
SINAPI-I	12038	QUADRO DE DISTRIBUICAO COM BARRAMENTO TRIFASICO, DE SOBREPOR, EM CHAPA DE ACO GALVANIZADO, PARA 18 DISJUNTORES DIN, 100 A	UN	262,64	262,64
SINAPI-I	39757	QUADRO DE DISTRIBUICAO COM BARRAMENTO TRIFASICO, DE SOBREPOR, EM CHAPA DE ACO GALVANIZADO, PARA 28 DISJUNTORES DIN, 100 A	UN	242,86	242,86
SINAPI-I	39758	QUADRO DE DISTRIBUICAO COM BARRAMENTO TRIFASICO, DE SOBREPOR, EM CHAPA DE ACO GALVANIZADO, PARA 30 DISJUNTORES DIN, 100 A	UN	353,94	353,94
SINAPI-I	39759	QUADRO DE DISTRIBUICAO COM BARRAMENTO TRIFASICO, DE SOBREPOR, EM CHAPA DE ACO GALVANIZADO, PARA 36 DISJUNTORES DIN, 100 A	UN	437,11	437,11
SINAPI-I	39761	QUADRO DE DISTRIBUICAO COM BARRAMENTO TRIFASICO, DE SOBREPOR, EM CHAPA DE ACO GALVANIZADO, PARA 48 DISJUNTORES DIN, 100 A	UN	525,42	525,42
SINAPI-I	39805	QUADRO DE DISTRIBUICAO, EM PVC, DE EMBUTIR, COM BARRAMENTO TERRA / NEUTRO, PARA 12 DISJUNTORES NEMA OU 16 DISJUNTORES DIN	UN	85,35	85,35
SINAPI-I	39806	QUADRO DE DISTRIBUICAO, EM PVC, DE EMBUTIR, COM BARRAMENTO TERRA / NEUTRO, PARA 18 DISJUNTORES NEMA OU 24 DISJUNTORES DIN	UN	158,13	158,13
SINAPI-I	39807	QUADRO DE DISTRIBUICAO, EM PVC, DE EMBUTIR, COM BARRAMENTO TERRA / NEUTRO, PARA 27 DISJUNTORES NEMA OU 36 DISJUNTORES DIN	UN	342,72	342,72
SINAPI-I	43100	QUADRO DE DISTRIBUICAO, EM PVC, DE EMBUTIR, COM BARRAMENTO TERRA / NEUTRO, PARA 48 DISJUNTORES DIN	UN	267,93	267,93
SINAPI-I	39804	QUADRO DE DISTRIBUICAO, EM PVC, DE EMBUTIR, COM BARRAMENTO TERRA / NEUTRO, PARA 6 DISJUNTORES NEMA OU 8 DISJUNTORES DIN	UN	50,12	50,12
SINAPI-I	39796	QUADRO DE DISTRIBUICAO, SEM BARRAMENTO, EM PVC, DE EMBUTIR, PARA 12 DISJUNTORES NEMA OU 16 DISJUNTORES DIN	UN	51,91	51,91
SINAPI-I	39797	QUADRO DE DISTRIBUICAO, SEM BARRAMENTO, EM PVC, DE EMBUTIR, PARA 18 DISJUNTORES NEMA OU 24 DISJUNTORES DIN	UN	81,49	81,49
SINAPI-I	39798	QUADRO DE DISTRIBUICAO, SEM BARRAMENTO, EM PVC, DE EMBUTIR, PARA 27 DISJUNTORES NEMA OU 36 DISJUNTORES DIN	UN	139,78	139,78
SINAPI-I	39794	QUADRO DE DISTRIBUICAO, SEM BARRAMENTO, EM PVC, DE EMBUTIR, PARA 3 DISJUNTORES NEMA OU 4 DISJUNTORES DIN	UN	22,03	22,03
SINAPI-I	39795	QUADRO DE DISTRIBUICAO, SEM BARRAMENTO, EM PVC, DE EMBUTIR, PARA 6 DISJUNTORES NEMA OU 8 DISJUNTORES DIN	UN	34,81	34,81
SINAPI-I	39799	QUADRO DE DISTRIBUICAO, SEM BARRAMENTO, EM PVC, DE SOBREPOR, PARA 3 DISJUNTORES NEMA OU 4 DISJUNTORES DIN	UN	25,68	25,68
SINAPI-I	39801	QUADRO DE DISTRIBUICAO, SEM BARRAMENTO, EM PVC, DE SOBREPOR, PARA 12 DISJUNTORES NEMA OU 16 DISJUNTORES DIN	UN	73,51	73,51
SINAPI-I	39802	QUADRO DE DISTRIBUICAO, SEM BARRAMENTO, EM PVC, DE SOBREPOR, PARA 18 DISJUNTORES NEMA OU 24 DISJUNTORES DIN	UN	107,75	107,75
SINAPI-I	39803	QUADRO DE DISTRIBUICAO, SEM BARRAMENTO, EM PVC, DE SOBREPOR, PARA 27 DISJUNTORES NEMA OU 36 DISJUNTORES DIN	UN	150,31	150,31
SINAPI-I	39800	QUADRO DE DISTRIBUICAO, SEM BARRAMENTO, EM PVC, DE SOBREPOR, PARA 6 DISJUNTORES NEMA OU 8 DISJUNTORES DIN	UN	43,75	43,75
SINAPI-I	4224	QUEROSENE	L	14,56	14,56
SINAPI-I	21059	RALO FOFO COM REQUADRO, QUADRADO 150 X 150 MM	UN	29,68	29,68
SINAPI-I	11234	RALO FOFO COM REQUADRO, QUADRADO 200 X 200 MM	UN	44,74	44,74
SINAPI-I	21060	RALO FOFO COM REQUADRO, QUADRADO 250 X 250 MM	UN	55,06	55,06
SINAPI-I	21061	RALO FOFO COM REQUADRO, QUADRADO 300 X 300 MM	UN	68,83	68,83
SINAPI-I	21062	RALO FOFO COM REQUADRO, QUADRADO 400 X 400 MM	UN	108,41	108,41
SINAPI-I	11708	RALO FOFO SEMIESFERICO, 100 MM, PARA LAJES/ CALHAS	UN	11,83	11,83
SINAPI-I	11709	RALO FOFO SEMIESFERICO, 150 MM, PARA LAJES/ CALHAS	UN	27,79	27,79
SINAPI-I	11710	RALO FOFO SEMIESFERICO, 200 MM, PARA LAJES/ CALHAS	UN	63,88	63,88
SINAPI-I	11707	RALO FOFO SEMIESFERICO, 75 MM, PARA LAJES/ CALHAS	UN	8,86	8,86
SINAPI-I	11739	RALO SECO PVC CONICO, 100 X 40 MM, COM GRELHA REDONDA BRANCA	UN	5,36	5,36
SINAPI-I	11711	RALO SECO PVC CONICO, 100 X 40 MM, COM GRELHA QUADRADA	UN	7,85	7,85
SINAPI-I	5102	RALO SECO PVC QUADRADO, 100 X 100 X 53 MM, SAIDA 40 MM, COM GRELHA BRANCA	UN	7,60	7,60
SINAPI-I	11741	RALO SIFONADO PVC CILINDRICO, 100 X 40 MM, COM GRELHA REDONDA BRANCA	UN	5,53	5,53
SINAPI-I	11743	RALO SIFONADO PVC REDONDO CONICO, 100 X 40 MM, COM GRELHA BRANCA REDONDA	UN	5,02	5,02
SINAPI-I	11745	RALO SIFONADO PVC, QUADRADO, 100 X 100 X 53 MM, SAIDA 40 MM, COM GRELHA BRANCA	UN	7,14	7,14
SINAPI-I	25961	RASTELEIRO	H	11,35	13,14
SINAPI-I	40985	RASTELEIRO (MENSALISTA)	MES	2.013,24	2.330,87
SINAPI-I	1088	REATOR ELETRONICO BIVOLT PARA 1 LAMPADA FLUORESCENTE DE 18/20 W	UN	13,49	13,49
SINAPI-I	1087	REATOR ELETRONICO BIVOLT PARA 1 LAMPADA FLUORESCENTE DE 36/40 W	UN	16,85	16,85
SINAPI-I	38777	REATOR ELETRONICO BIVOLT PARA 2 LAMPADAS FLUORESCENTES DE 14 W	UN	33,56	33,56
SINAPI-I	1086	REATOR ELETRONICO BIVOLT PARA 2 LAMPADAS FLUORESCENTES DE 18/20 W	UN	17,71	17,71
SINAPI-I	1079	REATOR ELETRONICO BIVOLT PARA 2 LAMPADAS FLUORESCENTES DE 36/40 W	UN	18,31	18,31
SINAPI-I	39374	REATOR INTERNO/INTEGRADO PARA LAMPADA VAPOR METALICO 400 W, ALTO FATOR DE POTENCIA	UN	85,31	85,31
SINAPI-I	1082	REATOR P/ LAMPADA VAPOR DE SODIO 250W USO EXT	UN	115,12	115,12
SINAPI-I	12316	REATOR P/ 1 LAMPADA VAPOR DE MERCURIO 125W USO EXT	UN	52,76	52,76
SINAPI-I	12317	REATOR P/ 1 LAMPADA VAPOR DE MERCURIO 250W USO EXT	UN	62,92	62,92
SINAPI-I	12318	REATOR P/ 1 LAMPADA VAPOR DE MERCURIO 400W USO EXT	UN	72,48	72,48
SINAPI-I	5104	REBITE DE ALUMINIO VAZADO DE REPUXO, 3,2 X 8 MM (1KG = 1025 UNIDADES)	KG	63,07	63,07
SINAPI-I	26023	REBOLO ABRASIVO RETO DE USO GERAL GRAO 36, DE 6 X 1 " (DIAMETRO X ALTURA)	UN	62,66	62,66
SINAPI-I	2710	REBOLO ABRASIVO RETO DE USO GERAL GRAO 36, DE 6 X 3/4 " (DIAMETRO X ALTURA)	UN	50,04	50,04
SINAPI-I	14575	RECICLADORA DE ASFALTO A FRIO SOBRE RODAS, LARG. FRESAGEM 2,00 M, POT. 315 KW/422 HP	UN	3.744.123,33	3.744.123,33
SINAPI-I	20034	REDUCAO EXCENTRICA PVC NBR 10569 P/REDE COLET ESG PB JE 150 X 100MM	UN	39,08	39,08
SINAPI-I	20036	REDUCAO EXCENTRICA PVC NBR 10569 P/REDE COLET ESG PB JE 200 X 150MM	UN	75,17	75,17
SINAPI-I	20037	REDUCAO EXCENTRICA PVC NBR 10569 P/REDE COLET ESG PB JE 250 X 200MM	UN	141,79	141,79
SINAPI-I	20043	REDUCAO EXCENTRICA PVC P/ ESG PREDIAL DN 100 X 50MM	UN	4,21	4,21
SINAPI-I	20044	REDUCAO EXCENTRICA PVC P/ ESG PREDIAL DN 100 X 75MM	UN	4,92	4,92
SINAPI-I	20042	REDUCAO EXCENTRICA PVC P/ ESG PREDIAL DN 75 X 50MM	UN	3,56	3,56
SINAPI-I	20046	REDUCAO EXCENTRICA PVC, SERIE R, DN 100 X 75 MM, PARA ESGOTO PREDIAL	UN	10,44	10,44
SINAPI-I	20047	REDUCAO EXCENTRICA PVC, SERIE R, DN 150 X 100 MM, PARA ESGOTO PREDIAL	UN	28,54	28,54
SINAPI-I	20045	REDUCAO EXCENTRICA PVC, SERIE R, DN 75 X 50 MM, PARA ESGOTO PREDIAL	UN	4,29	4,29
SINAPI-I	20972	REDUCAO FIXA TIPO STORZ, ENGATE RAPIDO 2.1/2" X 1.1/2", EM LATAO, PARA INSTALACAO PREDIAL COMBATE A INCENDIO PREDIAL	UN	74,99	74,99
SINAPI-I	20032	REDUCAO PVC PBA, JE, BB, DN 75 X 50 / DE 85 X 60 MM, PARA REDE DE AGUA	UN	45,54	45,54
SINAPI-I	11321	REDUCAO PVC PBA, JE, PB, DN 100 X 50 / DE 110 X 60 MM, PARA REDE DE AGUA	UN	20,76	20,76
SINAPI-I	11323	REDUCAO PVC PBA, JE, PB, DN 100 X 75 / DE 110 X 85 MM, PARA REDE DE AGUA	UN	23,88	23,88
SINAPI-I	20327	REDUCAO PVC PBA, JE, PB, DN 75 X 50 / DE 85 X 60 MM, PARA REDE DE AGUA	UN	13,55	13,55
SINAPI-I	25966	REDUTOR TIPO THINNER PARA ACABAMENTO	L	18,60	18,60
SINAPI-I	13390	REFLETOR REDONDO EM ALUMINIO ANODIZADO PARA LAMPADA VAPOR DE MERCURIO/SODIO, CORPO EM ALUMINIO COM PINTURA EPOXI, PARA LAMPADA E-27 DE 300 W, COM SUPORTE REDONDO E ALCA REGULAVEL PARA FIXACAO.	UN	66,58	66,58
SINAPI-I	6034	REGISTRO DE ESFERA DE PASSEIO, PVC PARA POLIETILENO, 20 MM	UN	8,06	8,06
SINAPI-I	6036	REGISTRO DE ESFERA PVC, COM BORBOLETA, COM ROSCA EXTERNA, DE 1/2"	UN	10,98	10,98
SINAPI-I	6031	REGISTRO DE ESFERA PVC, COM BORBOLETA, COM ROSCA EXTERNA, DE 3/4"	UN	12,90	12,90

FONTE	CÓDIGO	DESCRIÇÃO	UNIDADE	DESONERADO	NÃO DESONERADO
SINAPI-I	6029	REGISTRO DE ESFERA PVC, COM CABECA QUADRADA, COM ROSCA EXTERNA, 1/2"	UN	13,03	13,03
SINAPI-I	6033	REGISTRO DE ESFERA PVC, COM CABECA QUADRADA, COM ROSCA EXTERNA, 3/4"	UN	17,18	17,18
SINAPI-I	11672	REGISTRO DE ESFERA, PVC, COM VOLANTE, VS, ROSCAVEL, DN 1 1/2", COM CORPO DIVIDIDO	UN	37,37	37,37
SINAPI-I	11669	REGISTRO DE ESFERA, PVC, COM VOLANTE, VS, ROSCAVEL, DN 1 1/4", COM CORPO DIVIDIDO	UN	35,59	35,59
SINAPI-I	11670	REGISTRO DE ESFERA, PVC, COM VOLANTE, VS, ROSCAVEL, DN 1/2", COM CORPO DIVIDIDO	UN	13,63	13,63
SINAPI-I	20055	REGISTRO DE ESFERA, PVC, COM VOLANTE, VS, ROSCAVEL, DN 1", COM CORPO DIVIDIDO	UN	26,66	26,66
SINAPI-I	11671	REGISTRO DE ESFERA, PVC, COM VOLANTE, VS, ROSCAVEL, DN 2", COM CORPO DIVIDIDO	UN	57,20	57,20
SINAPI-I	6032	REGISTRO DE ESFERA, PVC, COM VOLANTE, VS, ROSCAVEL, DN 3/4", COM CORPO DIVIDIDO	UN	16,34	16,34
SINAPI-I	11673	REGISTRO DE ESFERA, PVC, COM VOLANTE, VS, SOLDAVEL, DN 20 MM, COM CORPO DIVIDIDO	UN	12,86	12,86
SINAPI-I	11674	REGISTRO DE ESFERA, PVC, COM VOLANTE, VS, SOLDAVEL, DN 25 MM, COM CORPO DIVIDIDO	UN	16,57	16,57
SINAPI-I	11675	REGISTRO DE ESFERA, PVC, COM VOLANTE, VS, SOLDAVEL, DN 32 MM, COM CORPO DIVIDIDO	UN	26,30	26,30
SINAPI-I	11676	REGISTRO DE ESFERA, PVC, COM VOLANTE, VS, SOLDAVEL, DN 40 MM, COM CORPO DIVIDIDO	UN	35,18	35,18
SINAPI-I	11677	REGISTRO DE ESFERA, PVC, COM VOLANTE, VS, SOLDAVEL, DN 50 MM, COM CORPO DIVIDIDO	UN	36,33	36,33
SINAPI-I	11678	REGISTRO DE ESFERA, PVC, COM VOLANTE, VS, SOLDAVEL, DN 60 MM, COM CORPO DIVIDIDO	UN	66,54	66,54
SINAPI-I	6038	REGISTRO DE PRESSAO PVC, ROSCAVEL, VOLANTE SIMPLES, DE 1/2"	UN	4,22	4,22
SINAPI-I	11718	REGISTRO DE PRESSAO PVC, ROSCAVEL, VOLANTE SIMPLES, DE 3/4"	UN	12,03	12,03
SINAPI-I	6037	REGISTRO DE PRESSAO PVC, SOLDAVEL, VOLANTE SIMPLES, DE 20 MM	UN	8,78	8,78
SINAPI-I	11719	REGISTRO DE PRESSAO PVC, SOLDAVEL, VOLANTE SIMPLES, DE 25 MM	UN	9,76	9,76
SINAPI-I	6019	REGISTRO GAVETA BRUTO EM LATAO FORJADO, BITOLA 1 " (REF 1509)	UN	35,14	35,14
SINAPI-I	6010	REGISTRO GAVETA BRUTO EM LATAO FORJADO, BITOLA 1 1/2 " (REF 1509)	UN	60,47	60,47
SINAPI-I	6017	REGISTRO GAVETA BRUTO EM LATAO FORJADO, BITOLA 1 1/4 " (REF 1509)	UN	47,90	47,90
SINAPI-I	6020	REGISTRO GAVETA BRUTO EM LATAO FORJADO, BITOLA 1/2 " (REF 1509)	UN	21,11	21,11
SINAPI-I	6028	REGISTRO GAVETA BRUTO EM LATAO FORJADO, BITOLA 2 " (REF 1509)	UN	84,23	84,23
SINAPI-I	6011	REGISTRO GAVETA BRUTO EM LATAO FORJADO, BITOLA 2 1/2 " (REF 1509)	UN	174,68	174,68
SINAPI-I	6012	REGISTRO GAVETA BRUTO EM LATAO FORJADO, BITOLA 3 " (REF 1509)	UN	211,48	211,48
SINAPI-I	6016	REGISTRO GAVETA BRUTO EM LATAO FORJADO, BITOLA 3/4 " (REF 1509)	UN	22,26	22,26
SINAPI-I	6027	REGISTRO GAVETA BRUTO EM LATAO FORJADO, BITOLA 4 " (REF 1509)	UN	440,66	440,66
SINAPI-I	6013	REGISTRO GAVETA COM ACABAMENTO E CANOPLA CROMADOS, SIMPLES, BITOLA 1 " (REF 1509)	UN	66,49	66,49
SINAPI-I	6015	REGISTRO GAVETA COM ACABAMENTO E CANOPLA CROMADOS, SIMPLES, BITOLA 1 1/2 " (REF 1509)	UN	96,70	96,70
SINAPI-I	6014	REGISTRO GAVETA COM ACABAMENTO E CANOPLA CROMADOS, SIMPLES, BITOLA 1 1/4 " (REF 1509)	UN	92,45	92,45
SINAPI-I	6006	REGISTRO GAVETA COM ACABAMENTO E CANOPLA CROMADOS, SIMPLES, BITOLA 1/2 " (REF 1509)	UN	48,15	48,15
SINAPI-I	6005	REGISTRO GAVETA COM ACABAMENTO E CANOPLA CROMADOS, SIMPLES, BITOLA 3/4 " (REF 1509)	UN	54,32	54,32
SINAPI-I	11756	REGISTRO OU REGULADOR DE GAS COZINHA, VAZAO DE 2 KG/H, 2,8 KPA	UN	25,94	25,94
SINAPI-I	10904	REGISTRO OU VALVULA GLOBO ANGULAR EM LATAO, PARA HIDRANTES EM INSTALACAO PREDIAL DE INCENDIO, 45 GRAUS, DIAMETRO DE 2 1/2", COM VOLANTE, CLASSE DE PRESSAO DE ATE 200 PSI	UN	105,00	105,00
SINAPI-I	11752	REGISTRO PRESSAO BRUTO EM LATAO FORJADO, BITOLA 1/2 " (REF 1400)	UN	14,96	14,96
SINAPI-I	11753	REGISTRO PRESSAO BRUTO EM LATAO FORJADO, BITOLA 3/4 " (REF 1400)	UN	17,86	17,86
SINAPI-I	6021	REGISTRO PRESSAO COM ACABAMENTO E CANOPLA CROMADA, SIMPLES, BITOLA 1/2 " (REF 1416)	UN	49,56	49,56
SINAPI-I	6024	REGISTRO PRESSAO COM ACABAMENTO E CANOPLA CROMADA, SIMPLES, BITOLA 3/4 " (REF 1416)	UN	51,23	51,23
SINAPI-I	38379	REGUA DE ALUMINIO PARA PEDREIRO 2 X 1 "	M	33,84	33,84
SINAPI-I	13897	REGUA VIBRADORA DUPLA PARA CONCRETO A GASOLINA 5,5 HP, PESO DE 60 KG, COMPRIMENTO 4 M	UN	5.406,40	5.406,40
SINAPI-I	10640	REGUA VIBRATORIA DE CONCRETO TRELICADA, EQUIPADA COM MOTOR A GASOLINA DE 9 HP	UN	11.709,12	11.709,12
SINAPI-I	11086	REJEITO DE MINERIO DE FERRO PARA PAVIMENTACAO (POSTO PEDREIRA/FORNECEDOR, SEM FRETE)	M3	62,95	62,95
SINAPI-I	34356	REJUNTE BRANCO, CIMENTICIO	KG	2,40	2,40
SINAPI-I	34357	REJUNTE COLORIDO, CIMENTICIO	KG	2,67	2,67
SINAPI-I	37329	REJUNTE EPOXI BRANCO	KG	37,21	37,21
SINAPI-I	37398	REJUNTE EPOXI COR	KG	47,63	47,63
SINAPI-I	2510	RELE FOTOELETRICO INTERNO E EXTERNO BIVOLT 1000 W, DE CONECTOR, SEM BASE	UN	16,67	16,67
SINAPI-I	12359	RELE TERMICO BIMETAL PARA USO EM MOTORES TRIFASICOS, TENSAO 380 V, POTENCIA ATE 15 CV, CORRENTE NOMINAL MAXIMA 22 A	UN	197,06	197,06
SINAPI-I	5320	REMOVEDOR DE TINTA OLEO/ESMALTE VERNIZ	L	37,21	37,21
SINAPI-I	7353	RESINA ACRILICA BASE AGUA - COR BRANCA	L	20,23	20,23
SINAPI-I	36144	RESPIRADOR DESCARTAVEL SEM VALVULA DE EXALACAO, PFF 1	UN	1,21	1,21
SINAPI-I	10518	RETARDO PARA CORDEL DETONANTE	UN	70,08	70,08
SINAPI-I	36530	RETROESCAVADEIRA SOBRE RODAS COM CARREGADEIRA, TRACAO 4 X 2, POTENCIA LIQUIDA 79 HP, PESO OPERACIONAL MINIMO DE 6570 KG, CAPACIDADE DA CARREGADEIRA DE 1,00 M3 E DA RETROESCAVADEIRA MINIMA DE 0,20 M3, PROFUNDIDADE DE ESCAVACAO MAXIMA DE 4,37 M	UN	217.119,50	217.119,50
SINAPI-I	6046	RETROESCAVADEIRA SOBRE RODAS COM CARREGADEIRA, TRACAO 4 X 4, POTENCIA LIQUIDA 72 HP, PESO OPERACIONAL MINIMO DE 7140 KG, CAPACIDADE MINIMA DA CARREGADEIRA DE 0,79 M3 E DA RETROESCAVADEIRA MINIMA DE 0,18 M3, PROFUNDIDADE DE ESCAVACAO MAXIMA DE 4,50 M	UN	235.500,00	235.500,00
SINAPI-I	36531	RETROESCAVADEIRA SOBRE RODAS COM CARREGADEIRA, TRACAO 4 X 4, POTENCIA LIQUIDA 88 HP, PESO OPERACIONAL MINIMO DE 6674 KG, CAPACIDADE DA CARREGADEIRA DE 1,00 M3 E DA RETROESCAVADEIRA MINIMA DE 0,26 M3, PROFUNDIDADE DE ESCAVACAO MAXIMA DE 4,37 M	UN	244.115,83	244.115,83
SINAPI-I	34684	REVESTIMENTO DE PAREDE EM GRANILITE, MARMORITE OU GRANITINA - ESP = 5 MM (INCLUSO EXECUCAO)	M2	189,21	189,21
SINAPI-I	34683	REVESTIMENTO DE PAREDE EM GRANILITE, MARMORITE OU GRANITINA COLORIDO - ESP = 5 MM (INCLUSO EXECUCAO)	M2	118,26	118,26
SINAPI-I	533	REVESTIMENTO EM CERAMICA ESMALTADA COMERCIAL, PEI MENOR OU IGUAL A 3, FORMATO MENOR OU IGUAL A 2025 CM2	M2	13,87	13,87
SINAPI-I	10515	REVESTIMENTO EM CERAMICA ESMALTADA EXTRA, PEI MAIOR OU IGUAL 4, FORMATO MAIOR A 2025 CM2	M2	35,76	35,76
SINAPI-I	536	REVESTIMENTO EM CERAMICA ESMALTADA EXTRA, PEI MENOR OU IGUAL A 3, FORMATO MENOR OU IGUAL A 2025 CM2	M2	23,50	23,50
SINAPI-I	153	REVESTIMENTO EPOXI DE ALTA RESISTENCIA QUIMICA, ISENTO DE SOLVENTES, BICOMPONENTE	L	57,32	57,32
SINAPI-I	34682	REVESTIMENTO PARA ESCADA EM GRANILITE, MARMORITE OU GRANITINA ESP = 8 MM (INCLUSO EXECUCAO)	M2	90,43	90,43
SINAPI-I	20205	RIPA DE MADEIRA APARELHADA *1,5 X 5* CM, MACARANDUBA, ANGELIM OU EQUIVALENTE DA REGIAO	M	2,82	2,82
SINAPI-I	4412	RIPA DE MADEIRA NAO APARELHADA *1 X 3* CM, MACARANDUBA, ANGELIM OU EQUIVALENTE DA REGIAO	M	1,78	1,78
SINAPI-I	4408	RIPA DE MADEIRA NAO APARELHADA *1,5 X 5* CM, MACARANDUBA, ANGELIM OU EQUIVALENTE DA REGIAO	M	2,42	2,42
SINAPI-I	4505	RIPA DE MADEIRA NAO APARELHADA *2 X 7* CM, PINUS, MISTA OU EQUIVALENTE DA REGIAO	M	1,48	1,48
SINAPI-I	10559	ROCADEIRA COSTAL COM MOTOR A GASOLINA DE *32* CC	UN	2.109,60	2.109,60
SINAPI-I	10664	ROCADEIRA DESLOCAVEL, LARGURA DE TRABALHO DE 1,3 M	UN	5.733,44	5.733,44
SINAPI-I	36250	RODAFORRO EM PVC, PARA FORRO DE PVC, COMPRIMENTO 6 M	M	2,53	2,53
SINAPI-I	10857	RODAPE ARDOSIA, CINZA, 10 CM, E= *1CM	M	5,45	5,45
SINAPI-I	4803	RODAPE DE BORRACHA LISO, H = 70 MM, E = *2* MM, PARA ARGAMASSA, PRETO	M	18,34	18,34
SINAPI-I	6186	RODAPE DE MADEIRA MACICA CUMARU/IPE CHAMPANHE OU EQUIVALENTE DA REGIAO, *1,5 X 7 CM	M	11,66	11,66
SINAPI-I	4829	RODAPE EM MARMORE, POLIDO, BRANCO COMUM, L= *7* CM, E= *2* CM, CORTE RETO	M	17,85	17,85
SINAPI-I	39829	RODAPE EM POLIESTIRENO, BRANCO, H = *5* CM, E = *1,5* CM	M	25,39	25,39
SINAPI-I	20231	RODAPE OU RODABANCADA EM GRANITO, POLIDO, TIPO ANDORINHA/ QUARTZ/ CASTELO/ CORUMBA OU OUTROS EQUIVALENTES DA REGIAO, H= 10 CM, E= *2,0* CM	M	48,74	48,74
SINAPI-I	4804	RODAPE PLANO PARA PISO VINILICO, H = 5 CM	M	14,08	14,08
SINAPI-I	34680	RODAPE PRE-MOLDADO DE GRANILITE, MARMORITE OU GRANITINA L = 10 CM	M	27,82	27,82
SINAPI-I	11573	RODIZIO PARA TRILHO (TIPO NAPOLEAO), EM LATAO, COM ROLAMENTO EM ACO, 6 MM, PARA JANELA DE CORRER	UN	5,80	5,80
SINAPI-I	38401	RODO PARA CHAO 40 CM COM CABO	UN	8,93	8,93
SINAPI-I	38179	ROLDANA CONCOVA DUPLA, EM CHAPA DE ACO, ROLAMENTO INTERNO BLINDADO DE ACO REVESTIDO EM NYLON, PARA PORTA DE CORRER	UN	25,42	25,42
SINAPI-I	11575	ROLDANA DUPLA, EM ZAMAC COM CHAPA DE LATAO, ROLAMENTOS EM ACO, PARA PORTA E JANELA DE CORRER	UN	27,43	27,43
SINAPI-I	20256	ROLDANA PLASTICA COM PREGO, TAMANHO 30 X 30 MM, PARA INSTALACAO ELETRICA APARENTE	UN	0,33	0,33
SINAPI-I	14511	ROLO COMPACTADOR DE PNEUS, ESTATICO, PRESSAO VARIAVEL, POTENCIA 110 HP, PESO SEM/COM LASTRO 10,8/27 T, LARGURA DE ROLAGEM 2,30 M	UN	520.143,03	520.143,03
SINAPI-I	10642	ROLO COMPACTADOR DE PNEUS, ESTATICO, PRESSAO VARIAVEL, POTENCIA 111 HP, PESO SEM/COM LASTRO 9,5/26,0 T, LARGURA DE ROLAGEM 1,90 M	UN	490.000,00	490.000,00
SINAPI-I	14489	ROLO COMPACTADOR PE DE CARNEIRO VIBRATORIO, POTENCIA 125 HP, PESO OPERACIONAL SEM/COM LASTRO 11,95/13,30 T, IMPACTO DINAMICO 38,5/22,5 T, LARGURA DE TRABALHO 2,15 M	UN	434.620,88	434.620,88

FONTE	CÓDIGO	DESCRIÇÃO	UNIDADE	DESONERADO	NÃO DESONERADO
SINAPI-I	14513	ROLO COMPACTADOR PE DE CARNEIRO VIBRATORIO, POTENCIA 80 HP, PESO OPERACIONAL SEM/COM LASTRO 7,4/8,8 T, LARGURA DE TRABALHO 1,68 M	UN	325.975,97	325.975,97
SINAPI-I	13600	ROLO COMPACTADOR VIBRATORIO DE UM CILINDRO LISO DE ACO, POTENCIA 125 HP, PESO SEM/COM LASTRO 10,75/12,92 T, IMPACTO DINAMICO 31,5/18,5 T, LARGURA TRABALHO 2,15 M	UN	420.600,81	420.600,81
SINAPI-I	10646	ROLO COMPACTADOR VIBRATORIO DE UM CILINDRO, ACO LISO, POTENCIA 80 HP, PESO OPERACIONAL MAXIMO 8,1 T, IMPACTO DINAMICO 16,15/9,5 T, LARGURA TRABALHO 1,68 M	UN	313.529,88	313.529,88
SINAPI-I	6070	ROLO COMPACTADOR VIBRATORIO PE DE CARNEIRO, COM CONTROLE REMOTO POR RADIO, POTENCIA 12,5 KW, PESO OPERACIONAL DE 1,675 T, LARGURA DE TRABALHO 0,85 M	UN	428.399,99	428.399,99
SINAPI-I	6069	ROLO COMPACTADOR VIBRATORIO REBOCAVEL, CILINDRO DE ACO LISO, POTENCIA DE TRACAO DE 65 CV, PESO DE 4,7 T, IMPACTO DINAMICO TOTAL DE 18,3 T, LARGURA DO ROLO 1,67 M	UN	94.640,02	94.640,02
SINAPI-I	14626	ROLO COMPACTADOR VIBRATORIO TANDEM, ACO LISO, POTENCIA 125 HP, PESO SEM/COM LASTRO 10,20/11,65 T, LARGURA DE TRABALHO 1,73 M	UN	469.000,02	469.000,02
SINAPI-I	6067	ROLO COMPACTADOR VIBRATORIO TANDEM, ACO LISO, POTENCIA 58 CV, PESO SEM/COM LASTRO 6,5/9,4 T, LARGURA DE TRABALHO 1,20 M	UN	385.000,00	385.000,00
SINAPI-I	38393	ROLO DE ESPUMA POLIESTER 23 CM (SEM CABO)	UN	12,50	12,50
SINAPI-I	38390	ROLO DE LA DE CARNEIRO 23 CM (SEM CABO)	UN	27,72	27,72
SINAPI-I	36532	ROMPEDOR ELETRICO PESO 26 KG, POTENCIA OPERACIONAL DE 2,5 KW	UN	14.862,65	14.862,65
SINAPI-I	11578	ROSETA QUADRADA, SEM FUROS, EM ACO INOX POLIDO, LARGURA APROXIMADA DE 50 MM, PARA FECHADURA DE PORTA - PARAFUSOS INCLUIDOS	UN	8,81	8,81
SINAPI-I	11577	ROSETA REDONDA DE SOBREPOR, SEM FUROS, EM ACO INOX POLIDO, DIAMETRO APROXIMADO DE 50 MM, PARA FECHADURA DE PORTA - PARAFUSOS INCLUIDOS	UN	8,41	8,41
SINAPI-I	42432	ROTACAO DIAGONAL DUPLA, APARELHO TRIPLO, EM TUBO DE ACO CARBONO, PINTURA NO PROCESSO ELETROSTATICO - EQUIPAMENTO DE GINASTICA PARA ACADEMIA AO AR LIVRE / ACADEMIA DA TERCEIRA IDADE - ATI	UN	1.387,94	1.387,94
SINAPI-I	42437	ROTACAO VERTICAL DUPLO, EM TUBO DE ACO CARBONO, PINTURA NO PROCESSO ELETROSTATICO - EQUIPAMENTO DE GINASTICA PARA ACADEMIA AO AR LIVRE / ACADEMIA DA TERCEIRA IDADE - ATI	UN	1.055,21	1.055,21
SINAPI-I	1116	RUFO EXTERNO DE CHAPA DE ACO GALVANIZADA NUM 26, CORTE 25 CM	M	11,63	11,63
SINAPI-I	1115	RUFO EXTERNO DE CHAPA DE ACO GALVANIZADA NUM 26, CORTE 28 CM	M	13,94	13,94
SINAPI-I	1113	RUFO EXTERNO/INTERNO DE CHAPA DE ACO GALVANIZADA NUM 26, CORTE 33 CM	M	16,30	16,30
SINAPI-I	1114	RUFO INTERNO DE CHAPA DE ACO GALVANIZADA NUM 26, CORTE 50 CM	M	19,41	19,41
SINAPI-I	40873	RUFO INTERNO/EXTERNO DE CHAPA DE ACO GALVANIZADA NUM 24, CORTE 25 CM	M	15,19	15,19
SINAPI-I	20214	RUFO PARA TELHA ESTRUTURAL DE FIBROCIMENTO 1 ABA (SEM AMIANTO)	UN	26,24	26,24
SINAPI-I	11064	RUFO PARA TELHA ESTRUTURAL DE FIBROCIMENTO 2 ABAS, COMPRIMENTO DE 1031 MM (SEM AMIANTO)	UN	11,12	11,12
SINAPI-I	7237	RUFO PARA TELHA ONDULADA DE FIBROCIMENTO, E = 6 MM, ABA *260* MM, COMPRIMENTO 1100 MM (SEM AMIANTO)	UN	15,17	15,17
SINAPI-I	16	SABAO EM PO	KG	7,76	7,76
SINAPI-I	11757	SABONETEIRA DE PAREDE EM METAL CROMADO	UN	21,11	21,11
SINAPI-I	11758	SABONETEIRA PLASTICA TIPO DISPENSER PARA SABONETE LIQUIDO COM RESERVATORIO 800 A 1500 ML	UN	37,47	37,47
SINAPI-I	37526	SACO DE RAFIA PARA ENTULHO, NOVO, LISO (SEM CLICHE), *60 x 90* CM	UN	2,22	2,22
SINAPI-I	6076	SAIBRO PARA ARGAMASSA (COLETADO NO COMERCIO)	M3	53,37	53,37
SINAPI-I	13109	SAPATA DE PVC ADITIVADO NERVURADO D = 6"	UN	175,12	175,12
SINAPI-I	13110	SAPATA DE PVC ADITIVADO NERVURADO D = 8"	UN	230,47	230,47
SINAPI-I	7581	SAPATILHA EM ACO GALVANIZADO PARA CABOS COM DIAMETRO NOMINAL ATE 5/8"	UN	2,57	2,57
SINAPI-I	20206	SARRAFO DE MADEIRA APARELHADA *2 X 10* CM, MACARANDUBA, ANGELIM OU EQUIVALENTE DA REGIAO	M	8,36	8,36
SINAPI-I	4460	SARRAFO DE MADEIRA NAO APARELHADA *2,5 X 10 CM, MACARANDUBA, ANGELIM OU EQUIVALENTE DA REGIAO	M	10,03	10,03
SINAPI-I	4417	SARRAFO DE MADEIRA NAO APARELHADA *2,5 X 7* CM, MACARANDUBA, ANGELIM OU EQUIVALENTE DA REGIAO	M	5,76	5,76
SINAPI-I	4517	SARRAFO DE MADEIRA NAO APARELHADA *2,5 X 7,5* CM (1 X 3 ") PINUS, MISTA OU EQUIVALENTE DA REGIAO	M	1,19	1,19
SINAPI-I	4512	SARRAFO DE MADEIRA NAO APARELHADA 2,5 X 5 CM (1 X 2 ") PINUS, MISTA OU EQUIVALENTE DA REGIAO	M	0,86	0,86
SINAPI-I	4415	SARRAFO DE MADEIRA NAO APARELHADA 2,5 X 5 CM, MACARANDUBA, ANGELIM OU EQUIVALENTE DA REGIAO	M	4,84	4,84
SINAPI-I	37373	SEGURO - HORISTA (COLETADO CAIXA)	H	0,07	0,07
SINAPI-I	40864	SEGURO - MENSALISTA (COLETADO CAIXA)	MES	13,07	13,07
SINAPI-I	4734	SEIXO ROLADO PARA APLICACAO EM CONCRETO (POSTO PEDREIRA/FORNECEDOR, SEM FRETE)	M3	89,59	89,59
SINAPI-I	6085	SELADOR ACRILICO PAREDES INTERNAS/EXTERNAS	L	7,22	7,22
SINAPI-I	38396	SELADOR HORIZONTAL PARA FITA DE ACO 1 "	UN	289,90	289,90
SINAPI-I	6090	SELADOR PVA PAREDES INTERNAS	L	13,72	13,72
SINAPI-I	11622	SELANTE A BASE DE ALCATRAO E POLIURETANO PARA JUNTAS HORIZONTAIS	KG	43,19	43,19
SINAPI-I	6094	SELANTE A BASE DE RESINAS ACRILICAS PARA TRINCAS	KG	23,19	23,19
SINAPI-I	43143	SELANTE ACRILICO PARA TRATAMENTO / ACABAMENTO SUPERFICIAL DE CONCRETO ESTAMPADO, APARENTE, PEDRAS E OUTROS	L	16,31	16,31
SINAPI-I	7317	SELANTE DE BASE ASFALTICA PARA VEDACAO	KG	20,17	20,17
SINAPI-I	142	SELANTE ELASTICO MONOCOMPONENTE A BASE DE POLIURETANO (PU) PARA JUNTAS DIVERSAS	310ML	20,38	20,38
SINAPI-I	43142	SELANTE MONOCOMPONENTE A BASE DE SILICONE DE BAIXO MODULO, PARA JUNTAS DE PAVIMENTACAO	L	92,58	92,58
SINAPI-I	38123	SELANTE TIPO VEDA CALHA PARA METAL E FIBROCIMENTO	KG	52,86	52,86
SINAPI-I	42701	SELIM COMPACTO EM PVC, SEM TRAVA, DN 150 X 100 MM, PARA REDE COLETORA ESGOTO (NBR 10569)	UN	18,17	18,17
SINAPI-I	42702	SELIM COMPACTO EM PVC, SEM TRAVA, DN 200 X 100 MM, PARA REDE COLETORA ESGOTO (NBR 10569)	UN	32,29	32,29
SINAPI-I	37955	SELIM COMPACTO EM PVC, SEM TRAVAS, DN 300 X 100 MM, PARA REDE COLETORA ESGOTO (NBR 10569)	UN	41,85	41,85
SINAPI-I	42699	SELIM PVC, COM TRAVA, JE, 90 GRAUS, DN 125 X 100 MM OU 150 X 100 MM, PARA REDE COLETORA ESGOTO (NBR 10569)	UN	11,10	11,10
SINAPI-I	42700	SELIM PVC, SOLDAVEL, SEM TRAVA, JE, 90 GRAUS, DN 200 X 100 MM, PARA REDE COLETORA ESGOTO (NBR 10569)	UN	31,65	31,65
SINAPI-I	37743	SEMIRREBOQUE COM DOIS EIXOS EM TANDEM TIPO BASCULANTE COM CACAMBA METALICA 14 M3 (INCLUI MONTAGEM, NAO INCLUI CAVALO MECANICO)	UN	112.905,17	112.905,17
SINAPI-I	37744	SEMIRREBOQUE COM TRES EIXOS EM TANDEM TIPO BASCULANTE COM CACAMBA METALICA 18 M3 (INCLUI MONTAGEM, NAO INCLUI CAVALO MECANICO)	UN	132.755,24	132.755,24
SINAPI-I	37741	SEMIRREBOQUE COM TRES EIXOS, PARA TRANSPORTE DE CARGA SECA, DIMENSOES APROXIMADAS 2,60 X 12,50 X 0,50 M (NAO INCLUI CAVALO MECANICO)	UN	102.664,05	102.664,05
SINAPI-I	39396	SENSOR DE PRESENCA BIVOLT COM FOTOCELULA PARA QUALQUER TIPO DE LAMPADA, POTENCIA MAXIMA *1000* W, USO EXTERNO	UN	32,65	32,65
SINAPI-I	39392	SENSOR DE PRESENCA BIVOLT DE PAREDE COM FOTOCELULA PARA QUALQUER TIPO DE LAMPADA POTENCIA MAXIMA *1000* W, USO INTERNO	UN	36,83	36,83
SINAPI-I	39393	SENSOR DE PRESENCA BIVOLT DE PAREDE SEM FOTOCELULA PARA QUALQUER TIPO DE LAMPADA POTENCIA MAXIMA *1000* W, USO INTERNO	UN	22,78	22,78
SINAPI-I	39394	SENSOR DE PRESENCA BIVOLT DE TETO COM FOTOCELULA PARA QUALQUER TIPO DE LAMPADA POTENCIA MAXIMA *1000* W, USO INTERNO	UN	25,64	25,64
SINAPI-I	39395	SENSOR DE PRESENCA BIVOLT DE TETO SEM FOTOCELULA PARA QUALQUER TIPO DE LAMPADA POTENCIA MAXIMA *900* W, USO INTERNO	UN	23,84	23,84
SINAPI-I	14618	SERRA CIRCULAR DE BANCADA COM MOTOR ELETRICO, POTENCIA DE *1600* W, PARA DISCO DE DIAMETRO DE 10" (250 MM)	UN	899,82	899,82
SINAPI-I	40269	SERRA CIRCULAR DE BANCADA, MODELO PICA-PAU, DIAMETRO DE 350 MM. CARACTERISTICAS DO MOTOR: TRIFASICO, POTENCIA DE 5 HP, FREQUENCIA DE 60 HZ	UN	3.625,33	3.625,33
SINAPI-I	6110	SERRALHEIRO	H	14,75	17,07
SINAPI-I	40910	SERRALHEIRO (MENSALISTA)	MES	2.615,10	3.027,69
SINAPI-I	6111	SERVENTE DE OBRAS	H	9,65	11,16
SINAPI-I	41084	SERVENTE DE OBRAS (MENSALISTA)	MES	1.710,50	1.980,37
SINAPI-I	25950	SERVICO DE BOMBEAMENTO DE CONCRETO COM CONSUMO MINIMO DE 40 M3	M3	29,47	29,47
SINAPI-I	38637	SIFAO EM METAL CROMADO PARA PIA AMERICANA, 1.1/2 X 1.1/2 "	UN	139,25	139,25
SINAPI-I	6150	SIFAO EM METAL CROMADO PARA PIA AMERICANA, 1.1/2 X 2 "	UN	140,95	140,95
SINAPI-I	6136	SIFAO EM METAL CROMADO PARA PIA OU LAVATORIO, 1 X 1.1/2 "	UN	110,80	110,80
SINAPI-I	38638	SIFAO EM METAL CROMADO PARA TANQUE, 1.1/4 X 1.1/2 "	UN	117,34	117,34
SINAPI-I	20262	SIFAO PLASTICO EXTENSIVEL UNIVERSAL, TIPO COPO	UN	13,00	13,00
SINAPI-I	6148	SIFAO PLASTICO FLEXIVEL SAIDA VERTICAL PARA COLUNA LAVATORIO, 1 X 1.1/2 "	UN	7,53	7,53
SINAPI-I	6145	SIFAO PLASTICO TIPO COPO PARA PIA AMERICANA 1.1/2 X 1.1/2 "	UN	13,51	13,51

FONTE	CÓDIGO	DESCRIÇÃO	UNIDADE	DESONERADO	NÃO DESONERADO
SINAPI-I	6149	SIFAO PLASTICO TIPO COPO PARA PIA OU LAVATORIO, 1 X 1.1/2 "	UN	12,74	12,74
SINAPI-I	6146	SIFAO PLASTICO TIPO COPO PARA TANQUE, 1.1/4 X 1.1/2 "	UN	13,53	13,53
SINAPI-I	26026	SILICA ATIVA PARA ADICAO EM CONCRETO E ARGAMASSA	KG	1,71	1,71
SINAPI-I	39961	SILICONE ACETICO USO GERAL INCOLOR 280 G	UN	13,46	13,46
SINAPI-I	42433	SIMULADOR DE CAMINHADA TRIPLO, EM TUBO DE ACO CARBONO, PINTURA NO PROCESSO ELETROSTATICO - EQUIPAMENTO DE GINASTICA PARA ACADEMIA AO AR LIVRE / ACADEMIA DA TERCEIRA IDADE - ATI	UN	2.741,49	2.741,49
SINAPI-I	42434	SIMULADOR DE CAVALGADA TRIPLO, EM TUBO DE ACO CARBONO, PINTURA NO PROCESSO ELETROSTATICO - EQUIPAMENTO DE GINASTICA PARA ACADEMIA AO AR LIVRE / ACADEMIA DA TERCEIRA IDADE - ATI	UN	2.962,58	2.962,58
SINAPI-I	42435	SIMULADOR DE REMO INDIVIDUAL, EM TUBO DE ACO CARBONO, PINTURA NO PROCESSO ELETROSTATICO - EQUIPAMENTO DE GINASTICA PARA ACADEMIA AO AR LIVRE / ACADEMIA DA TERCEIRA IDADE - ATI	UN	1.477,33	1.477,33
SINAPI-I	38061	SINALIZADOR NOTURNO SIMPLES PARA PARA-RAIOS, SEM RELE FOTOELETRICO	UN	56,79	56,79
SINAPI-I	20250	SISAL EM FIBRA	KG	10,00	10,00
SINAPI-I	39965	SISTEMA DE FORMAS MANUSEAVEIS DE ALUMINIO, PARA BLOCO RESID. COM PAREDES DE CONCRETO MOLDADAS IN LOCO, BLOCO COM 4 PAV. E 4 UNIDADES POR PAV., UNIDADE HABITACIONALCOM 48 M2 E 2 QUARTOS; TELHA DE FIBROCIMENTO (COLETADO CAIXA)	M2	1.325,85	1.325,85
SINAPI-I	39964	SISTEMA DE FORMAS MANUSEAVEIS DE ALUMINIO, PARA EDIF. RESID. UNIFAMILIAR COM PAREDES DE CONCRETO MOLDADAS IN LOCO, UNIDADE HABITACIONAL TERREA COM 38 M2, COM SALA, CIRCULACAO, 2 QUARTOS, BANHEIRO, COZINHA E TANQUE EXTERNO (SEM COBERTURA) (COLETADO CAIXA)	M2	1.126,16	1.126,16
SINAPI-I	7	SODA CAUSTICA EM ESCAMAS	KG	12,88	12,88
SINAPI-I	13388	SOLDA EM BARRA DE ESTANHO-CHUMBO 50/50	KG	135,19	135,19
SINAPI-I	39914	SOLDA EM VARETA FOSCOPER, D = *2,5* MM X COMPRIMENTO 500 MM	KG	147,98	147,98
SINAPI-I	12732	SOLDA ESTANHO/COBRE PARA CONEXOES DE COBRE, FIO 2,5 MM, CARRETEL 500 GR (SEM CHUMBO)	UN	170,75	170,75
SINAPI-I	6160	SOLDADOR	H	14,75	17,07
SINAPI-I	41087	SOLDADOR (MENSALISTA)	MES	2.615,10	3.027,69
SINAPI-I	6166	SOLDADOR ELETRICO (PARA SOLDA A SER TESTADA COM RAIOS "X")	H	17,54	20,29
SINAPI-I	41088	SOLDADOR ELETRICO (PARA SOLDA A SER TESTADA COM RAIOS "X") (MENSALISTA)	MES	3.111,18	3.602,03
SINAPI-I	20232	SOLEIRA EM GRANITO, POLIDO, TIPO ANDORINHA/ QUARTZ/ CASTELO/ CORUMBA OU OUTROS EQUIVALENTES DA REGIAO, L= *15* CM, E= *2,0* CM	M	69,00	69,00
SINAPI-I	10856	SOLEIRA PRE-MOLDADA EM GRANILITE, MARMORITE OU GRANITINA, L = *15 CM	M	76,52	76,52
SINAPI-I	4828	SOLEIRA/ PEITORIL EM MARMORE, POLIDO, BRANCO COMUM, L= *15* CM, E= *2* CM, CORTE RETO	M	26,65	26,65
SINAPI-I	20249	SOLEIRA/ TABEIRA EM MARMORE, POLIDO, BRANCO COMUM, L= 5 CM, E= *2,0* CM	M	14,59	14,59
SINAPI-I	11609	SOLUCAO ASFALTICA ELASTOMERICA PARA IMPRIMACAO, APLICACAO A FRIO	L	7,17	7,17
SINAPI-I	20083	SOLUCAO LIMPADORA PARA PVC, FRASCO COM 1000 CM3	UN	35,30	35,30
SINAPI-I	20082	SOLUCAO LIMPADORA PARA PVC, FRASCO COM 200 CM3	UN	13,75	13,75
SINAPI-I	5318	SOLVENTE DILUENTE A BASE DE AGUARRAS	L	13,84	13,84
SINAPI-I	10691	SOLVENTE PARA COLA (PARA LAMINADO MELAMINICO) A BASE DE RESINA SINTETICA	L	37,57	37,57
SINAPI-I	12295	SOQUETE DE BAQUELITE BASE E27, PARA LAMPADAS	UN	2,84	2,84
SINAPI-I	12296	SOQUETE DE PORCELANA BASE E27, FIXO DE TETO, PARA LAMPADAS	UN	3,68	3,68
SINAPI-I	12294	SOQUETE DE PORCELANA BASE E27, PARA USO AO TEMPO, PARA LAMPADAS	UN	8,83	8,83
SINAPI-I	14543	SOQUETE DE PVC / TERMOPLASTICO BASE E27, COM CHAVE, PARA LAMPADAS	UN	6,30	6,30
SINAPI-I	13329	SOQUETE DE PVC / TERMOPLASTICO BASE E27, COM RABICHO, PARA LAMPADAS	UN	3,70	3,70
SINAPI-I	21044	SPRINKLER TIPO PENDENTE, 68 GRAUS CELSIUS (BULBO VERMELHO), ACABAMENTO CROMADO, 1/2" - 15 MM	UN	25,55	25,55
SINAPI-I	21045	SPRINKLER TIPO PENDENTE, 68 GRAUS CELSIUS (BULBO VERMELHO), ACABAMENTO CROMADO, 3/4" - 20 MM	UN	34,99	34,99
SINAPI-I	21040	SPRINKLER TIPO PENDENTE, 68 GRAUS CELSIUS (BULBO VERMELHO), ACABAMENTO NATURAL, 1/2" - 15 MM	UN	25,00	25,00
SINAPI-I	21041	SPRINKLER TIPO PENDENTE, 68 GRAUS CELSIUS (BULBO VERMELHO), ACABAMENTO NATURAL, 3/4" - 20 MM	UN	30,18	30,18
SINAPI-I	21047	SPRINKLER TIPO PENDENTE, 79 GRAUS CELSIUS (BULBO AMARELO), ACABAMENTO CROMADO, 3/4" - 20 MM	UN	37,66	37,66
SINAPI-I	21043	SPRINKLER TIPO PENDENTE, 79 GRAUS CELSIUS (BULBO AMARELO), ACABAMENTO NATURAL, 3/4" - 20 MM	UN	36,67	36,67
SINAPI-I	21042	SPRINKLER TIPO PENDENTE, 79 GRAUS CELSIUS (BULBO AMARELO,) ACABAMENTO NATURAL OU CROMADO, 1/2" - 15 MM	UN	29,03	29,03
SINAPI-I	11895	SUMIDOURO CONCRETO PRE MOLDADO, COMPLETO, PARA 10 CONTRIBUINTES	UN	702,38	702,38
SINAPI-I	11896	SUMIDOURO CONCRETO PRE MOLDADO, COMPLETO, PARA 100 CONTRIBUINTES	UN	3.681,46	3.681,46
SINAPI-I	11897	SUMIDOURO CONCRETO PRE MOLDADO, COMPLETO, PARA 150 CONTRIBUINTES	UN	4.803,66	4.803,66
SINAPI-I	11898	SUMIDOURO CONCRETO PRE MOLDADO, COMPLETO, PARA 200 CONTRIBUINTES	UN	5.045,87	5.045,87
SINAPI-I	3282	SUMIDOURO CONCRETO PRE MOLDADO, COMPLETO, PARA 5 CONTRIBUINTES	UN	510,64	510,64
SINAPI-I	11899	SUMIDOURO CONCRETO PRE MOLDADO, COMPLETO, PARA 50 CONTRIBUINTES	UN	2.490,64	2.490,64
SINAPI-I	11900	SUMIDOURO CONCRETO PRE MOLDADO, COMPLETO, PARA 75 CONTRIBUINTES	UN	3.415,04	3.415,04
SINAPI-I	14149	SUPORTE "Y" PARA FITA PERFURADA	CENTO	209,08	209,08
SINAPI-I	38099	SUPORTE DE FIXACAO PARA ESPELHO / PLACA 4" X 2", PARA 3 MODULOS, PARA INSTALACAO DE TOMADAS E INTERRUPTORES (SOMENTE SUPORTE)	UN	1,03	1,03
SINAPI-I	38100	SUPORTE DE FIXACAO PARA ESPELHO / PLACA 4" X 4", PARA 6 MODULOS, PARA INSTALACAO DE TOMADAS E INTERRUPTORES (SOMENTE SUPORTE)	UN	1,69	1,69
SINAPI-I	20061	SUPORTE DE PVC PARA CALHA PLUVIAL, DIAMETRO ENTRE 119 E 170 MM, PARA DRENAGEM PREDIAL	UN	2,63	2,63
SINAPI-I	7576	SUPORTE EM ACO GALVANIZADO PARA TRANSFORMADOR PARA POSTE DUPLO T 185 X 95 MM, CHAPA DE 5/16"	UN	105,50	105,50
SINAPI-I	3384	SUPORTE GUIA SIMPLES COM ROLDANA EM POLIPROPILENO PARA CHUMBAR, H = 20 CM	UN	3,87	3,87
SINAPI-I	7572	SUPORTE ISOLADOR REFORCADO DIAMETRO NOMINAL 5/16", COM ROSCA SOBERBA E BUCHA	UN	9,08	9,08
SINAPI-I	3396	SUPORTE ISOLADOR SIMPLES DIAMETRO NOMINAL 5/16", COM ROSCA SOBERBA E BUCHA	UN	6,43	6,43
SINAPI-I	37590	SUPORTE MAO-FRANCESA EM ACO, ABAS IGUAIS 30 CM, CAPACIDADE MINIMA 60 KG, BRANCO	UN	11,92	11,92
SINAPI-I	37591	SUPORTE MAO-FRANCESA EM ACO, ABAS IGUAIS 40 CM, CAPACIDADE MINIMA 70 KG, BRANCO	UN	14,33	14,33
SINAPI-I	12626	SUPORTE METALICO PARA CALHA PLUVIAL, ZINCADO, DOBRADO, DIAMETRO ENTRE 119 E 170 MM, PARA DRENAGEM PREDIAL	UN	12,64	12,64
SINAPI-I	11033	SUPORTE PARA CALHA DE 150 MM EM FERRO GALVANIZADO	UN	4,34	4,34
SINAPI-I	390	SUPORTE PARA TUBO DIAMETRO NOMINAL 2", COM ROSCA MECANICA	UN	12,92	12,92
SINAPI-I	42436	SURF DUPLO, EM TUBO DE ACO CARBONO, PINTURA NO PROCESSO ELETROSTATICO - EQUIPAMENTO DE GINASTICA PARA ACADEMIA AO AR LIVRE / ACADEMIA DA TERCEIRA IDADE - ATI	UN	1.546,34	1.546,34
SINAPI-I	6178	TABUA DE MADEIRA PARA PISO, CUMARU/IPE CHAMPANHE OU EQUIVALENTE DA REGIAO, ENCAIXE MACHO/FEMEA, *10 X 2* CM	M2	194,58	194,58
SINAPI-I	6180	TABUA DE MADEIRA PARA PISO, CUMARU/IPE CHAMPANHE OU EQUIVALENTE DA REGIAO, ENCAIXE MACHO/FEMEA, *15 X 2* CM	M2	210,00	210,00
SINAPI-I	6182	TABUA DE MADEIRA PARA PISO, IPE (CERNE) OU EQUIVALENTE DA REGIAO, ENCAIXE MACHO/FEMEA, *20 X 2* CM	M2	260,66	260,66
SINAPI-I	3993	TABUA DE MADEIRA APARELHADA *2,5 X 15* CM, MACARANDUBA, ANGELIM OU EQUIVALENTE DA REGIAO	M2	108,42	108,42
SINAPI-I	3990	TABUA DE MADEIRA APARELHADA *2,5 X 25* CM, MACARANDUBA, ANGELIM OU EQUIVALENTE DA REGIAO	M	23,96	23,96
SINAPI-I	3992	TABUA DE MADEIRA APARELHADA *2,5 X 30* CM, MACARANDUBA, ANGELIM OU EQUIVALENTE DA REGIAO	M	29,41	29,41
SINAPI-I	4509	TABUA DE MADEIRA NAO APARELHADA *2,5 X 10 CM (1 X 4 ") PINUS, MISTA OU EQUIVALENTE DA REGIAO	M	1,81	1,81
SINAPI-I	6194	TABUA DE MADEIRA NAO APARELHADA *2,5 X 15 CM (1 X 6 ") PINUS, MISTA OU EQUIVALENTE DA REGIAO	M	2,47	2,47
SINAPI-I	6193	TABUA DE MADEIRA NAO APARELHADA *2,5 X 20* CM, CEDRINHO OU EQUIVALENTE DA REGIAO	M	11,42	11,42
SINAPI-I	10567	TABUA DE MADEIRA NAO APARELHADA *2,5 X 23* CM (1 x 9 ") PINUS, MISTA OU EQUIVALENTE DA REGIAO	M	4,09	4,09
SINAPI-I	6212	TABUA DE MADEIRA NAO APARELHADA *2,5 X 30 CM (1 X 12 ") PINUS, MISTA OU EQUIVALENTE DA REGIAO	M	6,71	6,71
SINAPI-I	6189	TABUA DE MADEIRA NAO APARELHADA *2,5 X 30* CM, CEDRINHO OU EQUIVALENTE DA REGIAO	M	16,69	16,69
SINAPI-I	6214	TACO DE MADEIRA PARA PISO, IPE (CERNE) OU EQUIVALENTE DA REGIAO, 7 X 42 CM, E = 2 CM	M2	121,88	121,88
SINAPI-I	36153	TALABARTE DE SEGURANCA, 2 MOSQUETOES TRAVA DUPLA *53* MM DE ABERTURA, COM ABSORVEDOR DE ENERGIA	UN	144,58	144,58
SINAPI-I	10740	TALHA ELETRICA 3 T, VELOCIDADE 2,1 M / MIN, POTENCIA 1,3 KW	UN	10.992,24	10.992,24
SINAPI-I	13914	TALHA MANUAL DE CORRENTE, CAPACIDADE DE 1 T COM ELEVACAO DE 3 M	UN	795,33	795,33
SINAPI-I	10742	TALHA MANUAL DE CORRENTE, CAPACIDADE DE 2 T COM ELEVACAO DE 3 M	UN	1.160,00	1.160,00
SINAPI-I	38465	TALHADEIRA COM PUNHO DE PROTECAO *20 X 250* MM	UN	17,50	17,50
SINAPI-I	7543	TAMPA CEGA EM PVC PARA CONDULETE 4 X 2"	UN	4,53	4,53
SINAPI-I	13255	TAMPA DE CONCRETO PARA PV OU CAIXA DE INSPECAO, DIMENSOES 600 X 600 X 50 MM	UN	51,93	51,93
SINAPI-I	39352	TAMPA PARA CONDULETE, EM PVC, PARA TOMADA HEXAGONAL	UN	2,79	2,79
SINAPI-I	39346	TAMPA PARA CONDULETE, EM PVC, PARA 1 INTERRUPTOR	UN	2,79	2,79
SINAPI-I	39350	TAMPA PARA CONDULETE, EM PVC, PARA 1 MODULO RJ	UN	3,01	3,01
SINAPI-I	39351	TAMPA PARA CONDULETE, EM PVC, PARA 2 MODULOS RJ	UN	3,48	3,48

FONTE	CÓDIGO	DESCRIÇÃO	UNIDADE	DESONERADO	NÃO DESONERADO
SINAPI-I	38952	TAMPAO / CAP, ROSCA FEMEA, METALICO, PARA TUBO PEX, DN 1/2"	UN	2,64	2,64
SINAPI-I	38953	TAMPAO / CAP, ROSCA FEMEA, METALICO, PARA TUBO PEX, DN 3/4"	UN	4,16	4,16
SINAPI-I	38835	TAMPAO / CAP, ROSCA MACHO, PARA TUBO PEX, DN 1/2"	UN	3,73	3,73
SINAPI-I	38837	TAMPAO / CAP, ROSCA MACHO, PARA TUBO PEX, DN 1"	UN	9,72	9,72
SINAPI-I	38836	TAMPAO / CAP, ROSCA MACHO, PARA TUBO PEX, DN 3/4"	UN	5,38	5,38
SINAPI-I	2666	TAMPAO / TERMINAL / PLUG, D = 1 1/4" , PARA DUTO CORRUGADO PEAD (CABEAMENTO SUBTERRANEO)	UN	5,26	5,26
SINAPI-I	2668	TAMPAO / TERMINAL / PLUG, D = 2" , PARA DUTO CORRUGADO PEAD (CABEAMENTO SUBTERRANEO)	UN	6,00	6,00
SINAPI-I	2664	TAMPAO / TERMINAL / PLUG, D = 3" , PARA DUTO CORRUGADO PEAD (CABEAMENTO SUBTERRANEO)	UN	8,85	8,85
SINAPI-I	2662	TAMPAO / TERMINAL / PLUG, D = 4" , PARA DUTO CORRUGADO PEAD (CABEAMENTO SUBTERRANEO)	UN	10,86	10,86
SINAPI-I	20964	TAMPAO COM CORRENTE, EM LATAO, ENGATE RAPIDO 1 1/2", PARA INSTALACAO PREDIAL DE COMBATE A INCENDIO	UN	40,99	40,99
SINAPI-I	10905	TAMPAO COM CORRENTE, EM LATAO, ENGATE RAPIDO 2 1/2", PARA INSTALACAO PREDIAL DE COMBATE A INCENDIO	UN	54,99	54,99
SINAPI-I	42703	TAMPAO COMPLETO PARA TIL, EM PVC, OCRE, DN 100 MM, PARA REDE COLETORA DE ESGOTO	UN	35,56	35,56
SINAPI-I	42704	TAMPAO COMPLETO PARA TIL, EM PVC, OCRE, DN 150 MM, PARA REDE COLETORA DE ESGOTO	UN	54,59	54,59
SINAPI-I	42705	TAMPAO COMPLETO PARA TIL, EM PVC, OCRE, DN 200 MM, PARA REDE COLETORA DE ESGOTO	UN	69,66	69,66
SINAPI-I	42706	TAMPAO COMPLETO PARA TIL, EM PVC, OCRE, DN 250 MM, PARA REDE COLETORA DE ESGOTO	UN	86,27	86,27
SINAPI-I	11289	TAMPAO FOFO ARTICULADO P/ REGISTRO, CLASSE A15 CARGA MAX 1,5 T, *200 X 200* MM	UN	48,18	48,18
SINAPI-I	11241	TAMPAO FOFO ARTICULADO P/ REGISTRO, CLASSE A15 CARGA MAXIMA 1,5 T, *400 X 400* MM	UN	120,46	120,46
SINAPI-I	11301	TAMPAO FOFO ARTICULADO, CLASSE B125 CARGA MAX 12,5 T, REDONDO TAMPA 600 MM, REDE PLUVIAL/ESGOTO	UN	305,46	305,46
SINAPI-I	21090	TAMPAO FOFO ARTICULADO, CLASSE D400 CARGA MAX 40 T, REDONDO TAMPA *600 MM, REDE PLUVIAL/ESGOTO	UN	374,30	374,30
SINAPI-I	14112	TAMPAO FOFO SIMPLES COM BASE, CLASSE A15 CARGA MAX 1,5 T, *400 X 600* MM, REDE TELEFONE	UN	156,17	156,17
SINAPI-I	11315	TAMPAO FOFO SIMPLES COM BASE, CLASSE A15 CARGA MAX 1,5 T, 300 X 300 MM, REDE PLUVIAL/ESGOTO	UN	73,13	73,13
SINAPI-I	11292	TAMPAO FOFO SIMPLES COM BASE, CLASSE A15 CARGA MAX 1,5 T, 300 X 400 MM	UN	171,23	171,23
SINAPI-I	21071	TAMPAO FOFO SIMPLES COM BASE, CLASSE A15 CARGA MAX 1,5 T, 400 X 400 MM, REDE PLUVIAL/ESGOTO/ELETRICA	UN	111,86	111,86
SINAPI-I	11293	TAMPAO FOFO SIMPLES COM BASE, CLASSE A15 CARGA MAX 1,5 T, 400 X 500 MM, COM INSCRICAO INCENDIO	UN	189,30	189,30
SINAPI-I	11316	TAMPAO FOFO SIMPLES COM BASE, CLASSE B125 CARGA MAX 12,5 T, REDONDO TAMPA 500 MM, REDE PLUVIAL/ESGOTO	UN	240,93	240,93
SINAPI-I	6243	TAMPAO FOFO SIMPLES COM BASE, CLASSE B125 CARGA MAX 12,5 T, REDONDO TAMPA 600 MM, REDE PLUVIAL/ESGOTO	UN	277,50	277,50
SINAPI-I	21079	TAMPAO FOFO SIMPLES COM BASE, CLASSE D400 CARGA MAX 40 T, REDONDO TAMPA 500 MM, REDE PLUVIAL/ESGOTO	UN	330,84	330,84
SINAPI-I	6240	TAMPAO FOFO SIMPLES COM BASE, CLASSE D400 CARGA MAX 40 T, REDONDO TAMPA 600 MM, REDE PLUVIAL/ESGOTO	UN	367,41	367,41
SINAPI-I	11296	TAMPAO FOFO SIMPLES COM BASE, CLASSE D400 CARGA MAX 40 T, REDONDO TAMPA 900 MM, REDE PLUVIAL/ESGOTO	UN	1.170,66	1.170,66
SINAPI-I	11299	TAMPAO FOFO SIMPLES, CLASSE A15 CARGA MAX 1,5 T, *550 X 1100* MM, REDE TELEFONE	UN	396,24	396,24
SINAPI-I	11066	TAMPAO PARA TELHA ESTRUTURAL DE FIBROCIMENTO 1 ABA, DE 370 X 155 X 76 MM (SEM AMIANTO)	UN	9,23	9,23
SINAPI-I	11065	TAMPAO PARA TELHA ESTRUTURAL DE FIBROCIMENTO 2 ABAS, DE 787 X 215 X 60 MM (SEM AMIANTO)	UN	10,58	10,58
SINAPI-I	11688	TANQUE ACO INOXIDAVEL (ACO 304) COM ESFREGADOR E VALVULA, DE *50 X 40 X 22* CM	UN	321,26	321,26
SINAPI-I	37736	TANQUE DE ACO CARBONO NAO REVESTIDO, PARA TRANSPORTE DE AGUA COM CAPACIDADE DE 10 M3, COM BOMBA CENTRIFUGA POR TOMADA DE FORCA, VAZAO MAXIMA *75* M3/H (INCLUI MONTAGEM, NAO INCLUI CAMINHAO)	UN	50.000,00	50.000,00
SINAPI-I	37739	TANQUE DE ACO PARA TRANSPORTE DE AGUA COM CAPACIDADE DE 14 M3 (INCLUI MONTAGEM, NAO INCLUI CAMINHAO)	UN	61.538,46	61.538,46
SINAPI-I	37740	TANQUE DE ACO PARA TRANSPORTE DE AGUA COM CAPACIDADE DE 4 M3 (INCLUI MONTAGEM, NAO INCLUI CAMINHAO)	UN	35.117,05	35.117,05
SINAPI-I	37738	TANQUE DE ACO PARA TRANSPORTE DE AGUA COM CAPACIDADE DE 6 M3 (INCLUI MONTAGEM, NAO INCLUI CAMINHAO)	UN	41.722,41	41.722,41
SINAPI-I	37737	TANQUE DE ACO PARA TRANSPORTE DE AGUA COM CAPACIDADE DE 8 M3 (INCLUI MONTAGEM, NAO INCLUI CAMINHAO)	UN	33.193,98	33.193,98
SINAPI-I	25014	TANQUE DE ASFALTO ESTACIONARIO COM MACARICO, CAPACIDADE 20.000 L	UN	69.523,41	69.523,41
SINAPI-I	25013	TANQUE DE ASFALTO ESTACIONARIO COM SERPENTINA, CAPACIDADE 20.000 L	UN	72.867,89	72.867,89
SINAPI-I	14405	TANQUE DE ASFALTO ESTACIONARIO COM SERPENTINA, CAPACIDADE 30.000 L	UN	85.535,11	85.535,11
SINAPI-I	36790	TANQUE DUPLO EM MARMORE SINTETICO COM CUBA LISA E ESFREGADOR, *110 X 60* CM	UN	189,52	189,52
SINAPI-I	20271	TANQUE LOUCA BRANCA COM COLUNA *30* L	UN	523,50	523,50
SINAPI-I	10423	TANQUE LOUCA BRANCA SUSPENSO *20* L	UN	324,69	324,69
SINAPI-I	37589	TANQUE SIMPLES EM MARMORE SINTETICO COM COLUNA, CAPACIDADE *22* L, *60 X 46* CM	UN	232,22	232,22
SINAPI-I	11690	TANQUE SIMPLES EM MARMORE SINTETICO DE FIXAR NA PAREDE, CAPACIDADE *22* L, *60 X 46* CM	UN	123,36	123,36
SINAPI-I	20234	TANQUE SIMPLES EM MARMORE SINTETICO SUSPENSO, CAPACIDADE *38* L, *60 X 60* CM	UN	156,11	156,11
SINAPI-I	4763	TAQUEADOR OU TAQUEIRO	H	18,09	20,94
SINAPI-I	41070	TAQUEADOR OU TAQUEIRO (MENSALISTA)	MES	3.209,10	3.715,40
SINAPI-I	14583	TARIFA "A" ENTRE 0 E 20M3 FORNECIMENTO D'AGUA	M3	17,97	17,97
SINAPI-I	11457	TARJETA TIPO LIVRE / OCUPADO, CROMADA, PARA PORTA DE BANHEIRO	UN	23,44	23,44
SINAPI-I	21121	TE CPVC, SOLDAVEL, 90 GRAUS, 15 MM, PARA AGUA QUENTE PREDIAL	UN	2,20	2,20
SINAPI-I	38010	TE CPVC, SOLDAVEL, 90 GRAUS, 22 MM, PARA AGUA QUENTE PREDIAL	UN	3,60	3,60
SINAPI-I	38011	TE CPVC, SOLDAVEL, 90 GRAUS, 28 MM, PARA AGUA QUENTE PREDIAL	UN	6,64	6,64
SINAPI-I	38012	TE CPVC, SOLDAVEL, 90 GRAUS, 35 MM, PARA AGUA QUENTE PREDIAL	UN	22,68	22,68
SINAPI-I	38013	TE CPVC, SOLDAVEL, 90 GRAUS, 42 MM, PARA AGUA QUENTE PREDIAL	UN	29,44	29,44
SINAPI-I	38014	TE CPVC, SOLDAVEL, 90 GRAUS, 54 MM, PARA AGUA QUENTE PREDIAL	UN	47,92	47,92
SINAPI-I	38015	TE CPVC, SOLDAVEL, 90 GRAUS, 73 MM, PARA AGUA QUENTE PREDIAL	UN	115,71	115,71
SINAPI-I	38016	TE CPVC, SOLDAVEL, 90 GRAUS, 89 MM, PARA AGUA QUENTE PREDIAL	UN	140,79	140,79
SINAPI-I	12741	TE DE COBRE (REF 611) SEM ANEL DE SOLDA, BOLSA X BOLSA X BOLSA, 104 MM	UN	819,90	819,90
SINAPI-I	12733	TE DE COBRE (REF 611) SEM ANEL DE SOLDA, BOLSA X BOLSA X BOLSA, 15 MM	UN	4,12	4,12
SINAPI-I	12734	TE DE COBRE (REF 611) SEM ANEL DE SOLDA, BOLSA X BOLSA X BOLSA, 22 MM	UN	8,79	8,79
SINAPI-I	12735	TE DE COBRE (REF 611) SEM ANEL DE SOLDA, BOLSA X BOLSA X BOLSA, 28 MM	UN	14,46	14,46
SINAPI-I	12736	TE DE COBRE (REF 611) SEM ANEL DE SOLDA, BOLSA X BOLSA X BOLSA, 35 MM	UN	33,06	33,06
SINAPI-I	12737	TE DE COBRE (REF 611) SEM ANEL DE SOLDA, BOLSA X BOLSA X BOLSA, 42 MM	UN	42,60	42,60
SINAPI-I	12738	TE DE COBRE (REF 611) SEM ANEL DE SOLDA, BOLSA X BOLSA X BOLSA, 54 MM	UN	84,20	84,20
SINAPI-I	12739	TE DE COBRE (REF 611) SEM ANEL DE SOLDA, BOLSA X BOLSA X BOLSA, 66 MM	UN	239,68	239,68
SINAPI-I	12740	TE DE COBRE (REF 611) SEM ANEL DE SOLDA, BOLSA X BOLSA X BOLSA, 79 MM	UN	374,99	374,99
SINAPI-I	6297	TE DE FERRO GALVANIZADO, DE 1 1/2"	UN	27,04	27,04
SINAPI-I	6296	TE DE FERRO GALVANIZADO, DE 1 1/4"	UN	21,34	21,34
SINAPI-I	6294	TE DE FERRO GALVANIZADO, DE 1/2"	UN	6,08	6,08
SINAPI-I	6323	TE DE FERRO GALVANIZADO, DE 1"	UN	13,94	13,94
SINAPI-I	6299	TE DE FERRO GALVANIZADO, DE 2 1/2"	UN	81,32	81,32
SINAPI-I	6298	TE DE FERRO GALVANIZADO, DE 2"	UN	42,83	42,83
SINAPI-I	6295	TE DE FERRO GALVANIZADO, DE 3/4"	UN	8,66	8,66
SINAPI-I	6322	TE DE FERRO GALVANIZADO, DE 3"	UN	108,92	108,92
SINAPI-I	6300	TE DE FERRO GALVANIZADO, DE 4"	UN	200,81	200,81
SINAPI-I	6321	TE DE FERRO GALVANIZADO, DE 5"	UN	286,85	286,85
SINAPI-I	6301	TE DE FERRO GALVANIZADO, DE 6"	UN	672,34	672,34
SINAPI-I	7105	TE DE INSPECAO, PVC, 100 X 75 MM, SERIE NORMAL PARA ESGOTO PREDIAL	UN	22,72	22,72
SINAPI-I	20183	TE DE INSPECAO, PVC, SERIE R, 100 X 75 MM, PARA ESGOTO PREDIAL	UN	29,91	29,91
SINAPI-I	38448	TE DE INSPECAO, PVC, SERIE R, 150 X 100 MM, PARA ESGOTO PREDIAL	UN	140,56	140,56
SINAPI-I	20182	TE DE INSPECAO, PVC, SERIE R, 75 X 75 MM, PARA ESGOTO PREDIAL	UN	17,07	17,07
SINAPI-I	7119	TE DE REDUCAO COM ROSCA, PVC, 90 GRAUS, 1 X 3/4", PARA AGUA FRIA PREDIAL	UN	6,40	6,40
SINAPI-I	7120	TE DE REDUCAO COM ROSCA, PVC, 90 GRAUS, 3/4 X 1/2", PARA AGUA FRIA PREDIAL	UN	4,39	4,39
SINAPI-I	6319	TE DE REDUCAO DE FERRO GALVANIZADO, COM ROSCA BSP, DE 1 1/2" X 1"	UN	31,76	31,76
SINAPI-I	6304	TE DE REDUCAO DE FERRO GALVANIZADO, COM ROSCA BSP, DE 1 1/2" X 3/4"	UN	31,76	31,76
SINAPI-I	21116	TE DE REDUCAO DE FERRO GALVANIZADO, COM ROSCA BSP, DE 1 1/4" X 3/4"	UN	24,05	24,05
SINAPI-I	6320	TE DE REDUCAO DE FERRO GALVANIZADO, COM ROSCA BSP, DE 1" X 1/2"	UN	16,36	16,36
SINAPI-I	6303	TE DE REDUCAO DE FERRO GALVANIZADO, COM ROSCA BSP, DE 1" X 3/4"	UN	16,36	16,36
SINAPI-I	6308	TE DE REDUCAO DE FERRO GALVANIZADO, COM ROSCA BSP, DE 2 1/2" X 1 1/2"	UN	87,90	87,90
SINAPI-I	6317	TE DE REDUCAO DE FERRO GALVANIZADO, COM ROSCA BSP, DE 2 1/2" X 1 1/4"	UN	87,90	87,90
SINAPI-I	6307	TE DE REDUCAO DE FERRO GALVANIZADO, COM ROSCA BSP, DE 2 1/2" X 1"	UN	87,90	87,90

FONTE	CÓDIGO	DESCRIÇÃO	UNIDADE	DESONERADO	NÃO DESONERADO
SINAPI-I	6309	TE DE REDUCAO DE FERRO GALVANIZADO, COM ROSCA BSP, DE 2 1/2" X 2"	UN	90,45	90,45
SINAPI-I	6318	TE DE REDUCAO DE FERRO GALVANIZADO, COM ROSCA BSP, DE 2" X 1 1/2"	UN	47,41	47,41
SINAPI-I	6306	TE DE REDUCAO DE FERRO GALVANIZADO, COM ROSCA BSP, DE 2" X 1 1/4"	UN	47,41	47,41
SINAPI-I	6305	TE DE REDUCAO DE FERRO GALVANIZADO, COM ROSCA BSP, DE 2" X 1"	UN	47,41	47,41
SINAPI-I	6302	TE DE REDUCAO DE FERRO GALVANIZADO, COM ROSCA BSP, DE 3/4" X 1/2"	UN	10,05	10,05
SINAPI-I	6312	TE DE REDUCAO DE FERRO GALVANIZADO, COM ROSCA BSP, DE 3" X 1 1/2"	UN	126,43	126,43
SINAPI-I	6311	TE DE REDUCAO DE FERRO GALVANIZADO, COM ROSCA BSP, DE 3" X 1 1/4"	UN	126,43	126,43
SINAPI-I	6310	TE DE REDUCAO DE FERRO GALVANIZADO, COM ROSCA BSP, DE 3" X 1"	UN	126,43	126,43
SINAPI-I	6314	TE DE REDUCAO DE FERRO GALVANIZADO, COM ROSCA BSP, DE 3" X 2 1/2"	UN	126,43	126,43
SINAPI-I	6313	TE DE REDUCAO DE FERRO GALVANIZADO, COM ROSCA BSP, DE 3" X 2"	UN	126,43	126,43
SINAPI-I	6315	TE DE REDUCAO DE FERRO GALVANIZADO, COM ROSCA BSP, DE 4" X 2"	UN	239,40	239,40
SINAPI-I	6316	TE DE REDUCAO DE FERRO GALVANIZADO, COM ROSCA BSP, DE 4" X 3"	UN	239,40	239,40
SINAPI-I	38878	TE DE REDUCAO METALICO, PARA CONEXAO COM ANEL DESLIZANTE EM TUBO PEX, DN 16 X 20 X 16 MM	UN	13,67	13,67
SINAPI-I	38879	TE DE REDUCAO METALICO, PARA CONEXAO COM ANEL DESLIZANTE EM TUBO PEX, DN 16 X 25 X 16 MM	UN	25,63	25,63
SINAPI-I	38881	TE DE REDUCAO METALICO, PARA CONEXAO COM ANEL DESLIZANTE EM TUBO PEX, DN 20 X 16 X 16 MM	UN	13,41	13,41
SINAPI-I	38880	TE DE REDUCAO METALICO, PARA CONEXAO COM ANEL DESLIZANTE EM TUBO PEX, DN 20 X 16 X 20 MM	UN	14,05	14,05
SINAPI-I	38882	TE DE REDUCAO METALICO, PARA CONEXAO COM ANEL DESLIZANTE EM TUBO PEX, DN 20 X 20 X 16 MM	UN	14,56	14,56
SINAPI-I	38883	TE DE REDUCAO METALICO, PARA CONEXAO COM ANEL DESLIZANTE EM TUBO PEX, DN 20 X 25 X 20 MM	UN	21,53	21,53
SINAPI-I	38884	TE DE REDUCAO METALICO, PARA CONEXAO COM ANEL DESLIZANTE EM TUBO PEX, DN 25 X 16 X 16 MM	UN	23,37	23,37
SINAPI-I	38885	TE DE REDUCAO METALICO, PARA CONEXAO COM ANEL DESLIZANTE EM TUBO PEX, DN 25 X 16 X 20 MM	UN	22,61	22,61
SINAPI-I	38886	TE DE REDUCAO METALICO, PARA CONEXAO COM ANEL DESLIZANTE EM TUBO PEX, DN 25 X 16 X 25 MM	UN	24,40	24,40
SINAPI-I	38887	TE DE REDUCAO METALICO, PARA CONEXAO COM ANEL DESLIZANTE EM TUBO PEX, DN 25 X 20 X 20 MM	UN	21,92	21,92
SINAPI-I	38888	TE DE REDUCAO METALICO, PARA CONEXAO COM ANEL DESLIZANTE EM TUBO PEX, DN 25 X 20 X 25 MM	UN	26,05	26,05
SINAPI-I	38890	TE DE REDUCAO METALICO, PARA CONEXAO COM ANEL DESLIZANTE EM TUBO PEX, DN 25 X 32 X 25 MM	UN	38,73	38,73
SINAPI-I	38893	TE DE REDUCAO METALICO, PARA CONEXAO COM ANEL DESLIZANTE EM TUBO PEX, DN 32 X 20 X 32 MM	UN	31,14	31,14
SINAPI-I	38894	TE DE REDUCAO METALICO, PARA CONEXAO COM ANEL DESLIZANTE EM TUBO PEX, DN 32 X 25 X 25 MM	UN	39,55	39,55
SINAPI-I	38896	TE DE REDUCAO METALICO, PARA CONEXAO COM ANEL DESLIZANTE EM TUBO PEX, DN 32 X 25 X 32 MM	UN	40,33	40,33
SINAPI-I	39324	TE DE REDUCAO, CPVC, 22 X 15 MM, PARA AGUA QUENTE PREDIAL	UN	4,87	4,87
SINAPI-I	39325	TE DE REDUCAO, CPVC, 28 X 22 MM, PARA AGUA QUENTE PREDIAL	UN	7,38	7,38
SINAPI-I	39326	TE DE REDUCAO, CPVC, 35 X 28 MM, PARA AGUA QUENTE PREDIAL	UN	19,00	19,00
SINAPI-I	39327	TE DE REDUCAO, CPVC, 42 X 35 MM, PARA AGUA QUENTE PREDIAL	UN	28,79	28,79
SINAPI-I	20176	TE DE REDUCAO, PVC LEVE, CURTO, 90 GRAUS, COM BOLSA PARA ANEL, 150 X 100 MM, PARA ESGOTO	UN	25,78	25,78
SINAPI-I	11378	TE DE REDUCAO, PVC PBA, BBB, JE, DN 100 X 50 / DE 110 X 60 MM, PARA REDE AGUA (NBR 10351)	UN	64,94	64,94
SINAPI-I	11379	TE DE REDUCAO, PVC PBA, BBB, JE, DN 100 X 75 / DE 110 X 85 MM, PARA REDE AGUA (NBR 10351)	UN	54,88	54,88
SINAPI-I	11493	TE DE REDUCAO, PVC PBA, BBB, JE, DN 75 X 50 / DE 85 X 60 MM, PARA REDE AGUA (NBR 10351)	UN	31,65	31,65
SINAPI-I	42717	TE DE REDUCAO, PVC, BBB, JE, 90 GRAUS, DN 200 X 150 MM, PARA TUBO CORRUGADO E/OU LISO, REDE COLETORA ESGOTO (NBR 10569)	UN	211,65	211,65
SINAPI-I	42718	TE DE REDUCAO, PVC, BBB, JE, 90 GRAUS, DN 250 X 150 MM, PARA TUBO CORRUGADO E/OU LISO, REDE COLETORA ESGOTO (NBR 10569)	UN	234,98	234,98
SINAPI-I	7106	TE DE REDUCAO, PVC, SOLDAVEL, 90 GRAUS, 110 MM X 60 MM, PARA AGUA FRIA PREDIAL	UN	104,05	104,05
SINAPI-I	7104	TE DE REDUCAO, PVC, SOLDAVEL, 90 GRAUS, 25 MM X 20 MM, PARA AGUA FRIA PREDIAL	UN	2,17	2,17
SINAPI-I	7136	TE DE REDUCAO, PVC, SOLDAVEL, 90 GRAUS, 32 MM X 25 MM, PARA AGUA FRIA PREDIAL	UN	4,08	4,08
SINAPI-I	7128	TE DE REDUCAO, PVC, SOLDAVEL, 90 GRAUS, 40 MM X 32 MM, PARA AGUA FRIA PREDIAL	UN	6,68	6,68
SINAPI-I	7108	TE DE REDUCAO, PVC, SOLDAVEL, 90 GRAUS, 50 MM X 20 MM, PARA AGUA FRIA PREDIAL	UN	7,15	7,15
SINAPI-I	7129	TE DE REDUCAO, PVC, SOLDAVEL, 90 GRAUS, 50 MM X 25 MM, PARA AGUA FRIA PREDIAL	UN	5,94	5,94
SINAPI-I	7130	TE DE REDUCAO, PVC, SOLDAVEL, 90 GRAUS, 50 MM X 32 MM, PARA AGUA FRIA PREDIAL	UN	9,69	9,69
SINAPI-I	7131	TE DE REDUCAO, PVC, SOLDAVEL, 90 GRAUS, 50 MM X 40 MM, PARA AGUA FRIA PREDIAL	UN	11,89	11,89
SINAPI-I	7132	TE DE REDUCAO, PVC, SOLDAVEL, 90 GRAUS, 75 MM X 50 MM, PARA AGUA FRIA PREDIAL	UN	33,02	33,02
SINAPI-I	7133	TE DE REDUCAO, PVC, SOLDAVEL, 90 GRAUS, 85 MM X 60 MM, PARA AGUA FRIA PREDIAL	UN	51,28	51,28
SINAPI-I	37420	TE DE SERVICO INTEGRADO, EM POLIPROPILENO (PP), PARA TUBOS EM PEAD/PVC, 60 X 20 MM - LIGACAO PREDIAL DE AGUA	UN	36,49	36,49
SINAPI-I	37421	TE DE SERVICO INTEGRADO, EM POLIPROPILENO (PP), PARA TUBOS EM PEAD/PVC, 60 X 32 MM - LIGACAO PREDIAL DE AGUA	UN	49,87	49,87
SINAPI-I	37422	TE DE SERVICO INTEGRADO, EM POLIPROPILENO (PP), PARA TUBOS EM PEAD, 63 X 20 MM - LIGACAO PREDIAL DE AGUA	UN	46,68	46,68
SINAPI-I	37443	TE DE SERVICO, PEAD PE 100, DE 125 X 20 MM, PARA ELETROFUSAO	UN	139,50	139,50
SINAPI-I	37444	TE DE SERVICO, PEAD PE 100, DE 125 X 32 MM, PARA ELETROFUSAO	UN	141,87	141,87
SINAPI-I	37445	TE DE SERVICO, PEAD PE 100, DE 125 X 63 MM, PARA ELETROFUSAO	UN	215,04	215,04
SINAPI-I	37446	TE DE SERVICO, PEAD PE 100, DE 200 X 20 MM, PARA ELETROFUSAO	UN	234,43	234,43
SINAPI-I	37447	TE DE SERVICO, PEAD PE 100, DE 200 X 32 MM, PARA ELETROFUSAO	UN	238,10	238,10
SINAPI-I	37448	TE DE SERVICO, PEAD PE 100, DE 200 X 63 MM, PARA ELETROFUSAO	UN	326,59	326,59
SINAPI-I	37440	TE DE SERVICO, PEAD PE 100, DE 63 X 20 MM, PARA ELETROFUSAO	UN	110,73	110,73
SINAPI-I	37441	TE DE SERVICO, PEAD PE 100, DE 63 X 32 MM, PARA ELETROFUSAO	UN	110,73	110,73
SINAPI-I	37442	TE DE SERVICO, PEAD PE 100, DE 63 X 63 MM, PARA ELETROFUSAO	UN	133,37	133,37
SINAPI-I	38017	TE DE TRANSICAO, CPVC, SOLDAVEL, 15 MM X 1/2", PARA AGUA QUENTE	UN	6,93	6,93
SINAPI-I	38018	TE DE TRANSICAO, CPVC, SOLDAVEL, 22 MM X 1/2", PARA AGUA QUENTE	UN	7,65	7,65
SINAPI-I	39895	TE DUPLA CURVA BRONZE/LATAO (REF 764) SEM ANEL DE SOLDA, ROSCA F X BOLSA X ROSCA F, 1/2" X 15 X 1/2"	UN	29,78	29,78
SINAPI-I	39896	TE DUPLA CURVA BRONZE/LATAO (REF 764) SEM ANEL DE SOLDA, ROSCA F X BOLSA X ROSCA F, 3/4" X 22 X 3/4"	UN	43,65	43,65
SINAPI-I	38873	TE METALICO, PARA CONEXAO COM ANEL DESLIZANTE EM TUBO PEX, DN 16 MM	UN	12,13	12,13
SINAPI-I	38874	TE METALICO, PARA CONEXAO COM ANEL DESLIZANTE EM TUBO PEX, DN 20 MM	UN	14,75	14,75
SINAPI-I	38875	TE METALICO, PARA CONEXAO COM ANEL DESLIZANTE EM TUBO PEX, DN 25 MM	UN	26,07	26,07
SINAPI-I	38876	TE METALICO, PARA CONEXAO COM ANEL DESLIZANTE EM TUBO PEX, DN 32 MM	UN	35,07	35,07
SINAPI-I	39000	TE MISTURADOR COM INSERTO METALICO, FEMEA, PPR, DN 25 MM X 3/4", PARA AGUA QUENTE E FRIA PREDIAL	UN	21,14	21,14
SINAPI-I	38674	TE MISTURADOR DE TRANSICAO, CPVC, COM ROSCA, 22 MM X 3/4", PARA AGUA QUENTE	UN	24,11	24,11
SINAPI-I	38911	TE MISTURADOR METALICO, PARA CONEXAO COM ANEL DESLIZANTE EM TUBO PEX, DN 16 MM X 1/2"	UN	43,49	43,49
SINAPI-I	38912	TE MISTURADOR METALICO, PARA CONEXAO COM ANEL DESLIZANTE EM TUBO PEX, DN 20 MM X 3/4"	UN	55,28	55,28
SINAPI-I	38019	TE MISTURADOR, CPVC, SOLDAVEL, 15 MM, PARA AGUA QUENTE	UN	6,04	6,04
SINAPI-I	38020	TE MISTURADOR, CPVC, SOLDAVEL, 22 MM, PARA AGUA QUENTE	UN	7,65	7,65
SINAPI-I	38454	TE MISTURADOR, PPR, F M M, DN 20 X 20 MM, PARA AGUA QUENTE PREDIAL	UN	3,86	3,86
SINAPI-I	38455	TE MISTURADOR, PPR, F M M, DN 25 X 25 MM, PARA AGUA QUENTE PREDIAL	UN	3,53	3,53
SINAPI-I	38462	TE NORMAL, PPR, SOLDAVEL, 90 GRAUS, DN 110 X 110 X 110 MM, PARA AGUA QUENTE PREDIAL	UN	99,72	99,72
SINAPI-I	36362	TE NORMAL, PPR, SOLDAVEL, 90 GRAUS, DN 20 X 20 X 20 MM, PARA AGUA QUENTE PREDIAL	UN	1,52	1,52
SINAPI-I	36298	TE NORMAL, PPR, SOLDAVEL, 90 GRAUS, DN 25 X 25 X 25 MM, PARA AGUA QUENTE PREDIAL	UN	2,25	2,25
SINAPI-I	38456	TE NORMAL, PPR, SOLDAVEL, 90 GRAUS, DN 32 X 32 X 32 MM, PARA AGUA QUENTE PREDIAL	UN	3,67	3,67
SINAPI-I	38457	TE NORMAL, PPR, SOLDAVEL, 90 GRAUS, DN 40 X 40 X 40 MM, PARA AGUA QUENTE PREDIAL	UN	8,27	8,27
SINAPI-I	38458	TE NORMAL, PPR, SOLDAVEL, 90 GRAUS, DN 50 X 50 X 50 MM, PARA AGUA QUENTE PREDIAL	UN	11,08	11,08
SINAPI-I	38459	TE NORMAL, PPR, SOLDAVEL, 90 GRAUS, DN 63 X 63 X 63 MM, PARA AGUA QUENTE PREDIAL	UN	19,56	19,56
SINAPI-I	38460	TE NORMAL, PPR, SOLDAVEL, 90 GRAUS, DN 75 X 75 X 75 MM, PARA AGUA QUENTE PREDIAL	UN	40,85	40,85
SINAPI-I	38461	TE NORMAL, PPR, SOLDAVEL, 90 GRAUS, DN 90 X 90 X 90 MM, PARA AGUA QUENTE PREDIAL	UN	62,31	62,31
SINAPI-I	7094	TE PVC ROSCAVEL 90 GRAUS, 1", PARA AGUA FRIA PREDIAL	UN	7,49	7,49
SINAPI-I	7116	TE PVC SOLDAVEL, BBB, 90 GRAUS, DN 40 MM, PARA ESGOTO SECUNDARIO PREDIAL	UN	1,92	1,92
SINAPI-I	7118	TE PVC, ROSCAVEL, 90 GRAUS, 1 1/2", AGUA FRIA PREDIAL	UN	16,54	16,54
SINAPI-I	7117	TE PVC, ROSCAVEL, 90 GRAUS, 1 1/4", AGUA FRIA PREDIAL	UN	14,71	14,71
SINAPI-I	7098	TE PVC, ROSCAVEL, 90 GRAUS, 1/2", AGUA FRIA PREDIAL	UN	2,05	2,05
SINAPI-I	7110	TE PVC, ROSCAVEL, 90 GRAUS, 2", AGUA FRIA PREDIAL	UN	35,98	35,98
SINAPI-I	7123	TE PVC, ROSCAVEL, 90 GRAUS, 3/4", AGUA FRIA PREDIAL	UN	2,64	2,64
SINAPI-I	7121	TE PVC, SOLDAVEL, COM BUCHA DE LATAO NA BOLSA CENTRAL, 90 GRAUS, 20 MM X 1/2", PARA AGUA FRIA PREDIAL	UN	6,50	6,50
SINAPI-I	7137	TE PVC, SOLDAVEL, COM BUCHA DE LATAO NA BOLSA CENTRAL, 90 GRAUS, 25 MM X 1/2", PARA AGUA FRIA PREDIAL	UN	5,85	5,85
SINAPI-I	7122	TE PVC, SOLDAVEL, COM BUCHA DE LATAO NA BOLSA CENTRAL, 90 GRAUS, 25 MM X 3/4", PARA AGUA FRIA PREDIAL	UN	7,31	7,31
SINAPI-I	7114	TE PVC, SOLDAVEL, COM BUCHA DE LATAO NA BOLSA CENTRAL, 90 GRAUS, 32 MM X 3/4", PARA AGUA FRIA PREDIAL	UN	11,27	11,27
SINAPI-I	7109	TE PVC, SOLDAVEL, COM ROSCA NA BOLSA CENTRAL, 90 GRAUS, 20 MM X 1/2", PARA AGUA FRIA PREDIAL	UN	1,97	1,97

FONTE	CÓDIGO	DESCRIÇÃO	UNIDADE	DESONERADO	NÃO DESONERADO
SINAPI-I	7135	TE PVC, SOLDAVEL, COM ROSCA NA BOLSA CENTRAL, 90 GRAUS, 25 MM X 1/2", PARA AGUA FRIA PREDIAL	UN	3,08	3,08
SINAPI-I	37947	TE PVC, SOLDAVEL, COM ROSCA NA BOLSA CENTRAL, 90 GRAUS, 25 MM X 3/4", PARA AGUA FRIA PREDIAL	UN	3,12	3,12
SINAPI-I	7103	TE PVC, SOLDAVEL, COM ROSCA NA BOLSA CENTRAL, 90 GRAUS, 32 MM X 3/4", PARA AGUA FRIA PREDIAL	UN	7,15	7,15
SINAPI-I	40419	TE RANHURADO EM FERRO FUNDIDO, DN 50 (2")	UN	27,41	27,41
SINAPI-I	40420	TE RANHURADO EM FERRO FUNDIDO, DN 65 (2 1/2")	UN	40,00	40,00
SINAPI-I	40421	TE RANHURADO EM FERRO FUNDIDO, DN 80 (3")	UN	42,58	42,58
SINAPI-I	7126	TE REDUCAO PVC, ROSCAVEL, 90 GRAUS, 1.1/2" X 3/4", AGUA FRIA PREDIAL	UN	15,01	15,01
SINAPI-I	38905	TE ROSCA FEMEA, METALICO, PARA CONEXAO COM ANEL DESLIZANTE EM TUBO PEX, DN 16 MM X 1/2"	UN	13,63	13,63
SINAPI-I	38907	TE ROSCA FEMEA, METALICO, PARA CONEXAO COM ANEL DESLIZANTE EM TUBO PEX, DN 20 MM X 1/2"	UN	14,50	14,50
SINAPI-I	38908	TE ROSCA FEMEA, METALICO, PARA CONEXAO COM ANEL DESLIZANTE EM TUBO PEX, DN 20 MM X 3/4"	UN	16,32	16,32
SINAPI-I	38909	TE ROSCA FEMEA, METALICO, PARA CONEXAO COM ANEL DESLIZANTE EM TUBO PEX, DN 25 MM X 1/2"	UN	23,46	23,46
SINAPI-I	38910	TE ROSCA FEMEA, METALICO, PARA CONEXAO COM ANEL DESLIZANTE EM TUBO PEX, DN 25 MM X 3/4"	UN	25,34	25,34
SINAPI-I	38897	TE ROSCA MACHO, METALICO, PARA CONEXAO COM ANEL DESLIZANTE EM TUBO PEX, DN 16 MM X 1/2"	UN	13,69	13,69
SINAPI-I	38899	TE ROSCA MACHO, METALICO, PARA CONEXAO COM ANEL DESLIZANTE EM TUBO PEX, DN 20 MM X 1/2"	UN	15,39	15,39
SINAPI-I	38900	TE ROSCA MACHO, METALICO, PARA CONEXAO COM ANEL DESLIZANTE EM TUBO PEX, DN 20 MM X 3/4"	UN	16,05	16,05
SINAPI-I	38901	TE ROSCA MACHO, METALICO, PARA CONEXAO COM ANEL DESLIZANTE EM TUBO PEX, DN 25 MM X 3/4"	UN	26,26	26,26
SINAPI-I	38904	TE ROSCA MACHO, METALICO, PARA CONEXAO COM ANEL DESLIZANTE EM TUBO PEX, DN 32 MM X 1"	UN	42,65	42,65
SINAPI-I	38903	TE ROSCA MACHO, METALICO, PARA CONEXAO COM ANEL DESLIZANTE EM TUBO PEX, DN 32 MM X 3/4"	UN	42,39	42,39
SINAPI-I	7091	TE SANITARIO, PVC, DN 100 X 100 MM, SERIE NORMAL, PARA ESGOTO PREDIAL	UN	9,07	9,07
SINAPI-I	11655	TE SANITARIO, PVC, DN 100 X 50 MM, SERIE NORMAL, PARA ESGOTO PREDIAL	UN	8,66	8,66
SINAPI-I	11656	TE SANITARIO, PVC, DN 100 X 75 MM, SERIE NORMAL PARA ESGOTO PREDIAL	UN	9,06	9,06
SINAPI-I	37948	TE SANITARIO, PVC, DN 40 X 40 MM, SERIE NORMAL, PARA ESGOTO PREDIAL	UN	1,83	1,83
SINAPI-I	7097	TE SANITARIO, PVC, DN 50 X 50 MM, SERIE NORMAL, PARA ESGOTO PREDIAL	UN	4,03	4,03
SINAPI-I	11657	TE SANITARIO, PVC, DN 75 X 50 MM, SERIE NORMAL PARA ESGOTO PREDIAL	UN	7,90	7,90
SINAPI-I	11658	TE SANITARIO, PVC, DN 75 X 75 MM, SERIE NORMAL PARA ESGOTO PREDIAL	UN	8,05	8,05
SINAPI-I	7146	TE SOLDAVEL, PVC, 90 GRAUS, 110 MM, PARA AGUA FRIA PREDIAL (NBR 5648)	UN	111,42	111,42
SINAPI-I	7138	TE SOLDAVEL, PVC, 90 GRAUS, 20 MM, PARA AGUA FRIA PREDIAL (NBR 5648)	UN	0,63	0,63
SINAPI-I	7139	TE SOLDAVEL, PVC, 90 GRAUS, 25 MM, PARA AGUA FRIA PREDIAL (NBR 5648)	UN	0,82	0,82
SINAPI-I	7140	TE SOLDAVEL, PVC, 90 GRAUS, 32 MM, PARA AGUA FRIA PREDIAL (NBR 5648)	UN	2,75	2,75
SINAPI-I	7141	TE SOLDAVEL, PVC, 90 GRAUS, 40 MM, PARA AGUA FRIA PREDIAL (NBR 5648)	UN	6,01	6,01
SINAPI-I	7143	TE SOLDAVEL, PVC, 90 GRAUS, 60 MM, PARA AGUA FRIA PREDIAL (NBR 5648)	UN	20,03	20,03
SINAPI-I	7144	TE SOLDAVEL, PVC, 90 GRAUS, 75 MM, PARA AGUA FRIA PREDIAL (NBR 5648)	UN	40,06	40,06
SINAPI-I	7145	TE SOLDAVEL, PVC, 90 GRAUS, 85 MM, PARA AGUA FRIA PREDIAL (NBR 5648)	UN	65,70	65,70
SINAPI-I	7142	TE SOLDAVEL, PVC, 90 GRAUS,50 MM, PARA AGUA FRIA PREDIAL (NBR 5648)	UN	6,72	6,72
SINAPI-I	3593	TE 45 GRAUS DE FERRO GALVANIZADO, COM ROSCA BSP, DE 1 1/2"	UN	58,68	58,68
SINAPI-I	3588	TE 45 GRAUS DE FERRO GALVANIZADO, COM ROSCA BSP, DE 1 1/4"	UN	45,23	45,23
SINAPI-I	3585	TE 45 GRAUS DE FERRO GALVANIZADO, COM ROSCA BSP, DE 1/2"	UN	13,97	13,97
SINAPI-I	3587	TE 45 GRAUS DE FERRO GALVANIZADO, COM ROSCA BSP, DE 1"	UN	28,07	28,07
SINAPI-I	3590	TE 45 GRAUS DE FERRO GALVANIZADO, COM ROSCA BSP, DE 2 1/2"	UN	166,62	166,62
SINAPI-I	3589	TE 45 GRAUS DE FERRO GALVANIZADO, COM ROSCA BSP, DE 2"	UN	89,43	89,43
SINAPI-I	3586	TE 45 GRAUS DE FERRO GALVANIZADO, COM ROSCA BSP, DE 3/4"	UN	18,30	18,30
SINAPI-I	3592	TE 45 GRAUS DE FERRO GALVANIZADO, COM ROSCA BSP, DE 3"	UN	263,38	263,38
SINAPI-I	3591	TE 45 GRAUS DE FERRO GALVANIZADO, COM ROSCA BSP, DE 4"	UN	422,21	422,21
SINAPI-I	40396	TE 90 GRAUS EM ACO CARBONO, SOLDAVEL, PRESSAO 3.000 LBS, DN 1 1/2"	UN	67,77	67,77
SINAPI-I	40395	TE 90 GRAUS EM ACO CARBONO, SOLDAVEL, PRESSAO 3.000 LBS, DN 1 1/4"	UN	52,01	52,01
SINAPI-I	40392	TE 90 GRAUS EM ACO CARBONO, SOLDAVEL, PRESSAO 3.000 LBS, DN 1/2"	UN	16,73	16,73
SINAPI-I	40394	TE 90 GRAUS EM ACO CARBONO, SOLDAVEL, PRESSAO 3.000 LBS, DN 1"	UN	33,86	33,86
SINAPI-I	40398	TE 90 GRAUS EM ACO CARBONO, SOLDAVEL, PRESSAO 3.000 LBS, DN 2 1/2"	UN	217,42	217,42
SINAPI-I	40397	TE 90 GRAUS EM ACO CARBONO, SOLDAVEL, PRESSAO 3.000 LBS, DN 2"	UN	111,34	111,34
SINAPI-I	40393	TE 90 GRAUS EM ACO CARBONO, SOLDAVEL, PRESSAO 3.000 LBS, DN 3/4"	UN	21,55	21,55
SINAPI-I	40399	TE 90 GRAUS EM ACO CARBONO, SOLDAVEL, PRESSAO 3.000 LBS, DN 3"	UN	355,70	355,70
SINAPI-I	39322	TE, PLASTICO, DN 16 MM, PARA CONEXAO COM CRIMPAGEM EM TUBO PEX	UN	16,53	16,53
SINAPI-I	39289	TE, PLASTICO, DN 20 MM, PARA CONEXAO COM CRIMPAGEM EM TUBO PEX	UN	19,81	19,81
SINAPI-I	39290	TE, PLASTICO, DN 25 MM, PARA CONEXAO COM CRIMPAGEM EM TUBO PEX	UN	33,62	33,62
SINAPI-I	39291	TE, PLASTICO, DN 32 MM, PARA CONEXAO COM CRIMPAGEM EM TUBO PEX	UN	50,33	50,33
SINAPI-I	20174	TE, PVC LEVE, CURTO, 90 GRAUS, 150 MM, PARA ESGOTO	UN	22,11	22,11
SINAPI-I	41892	TE, PVC PBA, BBB, 90 GRAUS, DN 100 / DE 110 MM, PARA REDE AGUA (NBR 10351)	UN	81,73	81,73
SINAPI-I	7048	TE, PVC PBA, BBB, 90 GRAUS, DN 50 / DE 60 MM, PARA REDE AGUA (NBR 10351)	UN	17,64	17,64
SINAPI-I	7088	TE, PVC PBA, BBB, 90 GRAUS, DN 75 / DE 85 MM, PARA REDE AGUA (NBR 10351)	UN	38,57	38,57
SINAPI-I	20179	TE, PVC, SERIE R, 100 X 100 MM, PARA ESGOTO PREDIAL	UN	29,76	29,76
SINAPI-I	20178	TE, PVC, SERIE R, 100 X 75 MM, PARA ESGOTO PREDIAL	UN	26,30	26,30
SINAPI-I	20180	TE, PVC, SERIE R, 150 X 100 MM, PARA ESGOTO PREDIAL	UN	48,33	48,33
SINAPI-I	20181	TE, PVC, SERIE R, 150 X 150 MM, PARA ESGOTO PREDIAL	UN	71,70	71,70
SINAPI-I	20177	TE, PVC, SERIE R, 75 X 75 MM, PARA ESGOTO PREDIAL	UN	17,24	17,24
SINAPI-I	7082	TE, PVC, 90 GRAUS, BBB, JE, DN 100 MM, PARA REDE COLETORA ESGOTO (NBR 10569)	UN	22,80	22,80
SINAPI-I	42707	TE, PVC, 90 GRAUS, BBB, JE, DN 100 MM, PARA TUBO CORRUGADO E/OU LISO, REDE COLETORA ESGOTO (NBR 10569	UN	61,91	61,91
SINAPI-I	7069	TE, PVC, 90 GRAUS, BBB, JE, DN 150 MM, PARA REDE COLETORA ESGOTO (NBR 10569)	UN	50,60	50,60
SINAPI-I	42708	TE, PVC, 90 GRAUS, BBB, JE, DN 150 MM, PARA TUBO CORRUGADO E/OU LISO, REDE COLETORA ESGOTO (NBR 10569)	UN	162,51	162,51
SINAPI-I	7070	TE, PVC, 90 GRAUS, BBB, JE, DN 200 MM, PARA REDE COLETORA ESGOTO (NBR 10569)	UN	72,46	72,46
SINAPI-I	42709	TE, PVC, 90 GRAUS, BBB, JE, DN 200 MM, PARA TUBO CORRUGADO E/OU LISO, REDE COLETORA ESGOTO (NBR 10569)	UN	243,05	243,05
SINAPI-I	42710	TE, PVC, 90 GRAUS, BBB, JE, DN 250 MM, PARA TUBO CORRUGADO E/OU LISO, REDE COLETORA ESGOTO (NBR 10569)	UN	698,65	698,65
SINAPI-I	42716	TE, PVC, 90 GRAUS, BBB, JE, DN 300 MM, PARA TUBO CORRUGADO E/OU LISO, REDE COLETORA ESGOTO (NBR 10569)	UN	869,59	869,59
SINAPI-I	20172	TE, PVC, 90 GRAUS, BBP, JE, DN 100 MM, PARA REDE COLETORA ESGOTO (NBR 10569)	UN	16,72	16,72
SINAPI-I	40945	TECNICO DE EDIFICACOES	H	28,75	33,27
SINAPI-I	40946	TECNICO DE EDIFICACOES (MENSALISTA)	MES	5.095,83	5.899,81
SINAPI-I	7153	TECNICO EM LABORATORIO E CAMPO DE CONSTRUCAO CIVIL	H	22,94	26,54
SINAPI-I	41089	TECNICO EM LABORATORIO E CAMPO DE CONSTRUCAO CIVIL (MENSALISTA)	MES	4.068,40	4.710,28
SINAPI-I	40943	TECNICO EM SEGURANCA DO TRABALHO	H	21,95	25,41
SINAPI-I	40944	TECNICO EM SEGURANCA DO TRABALHO (MENSALISTA)	MES	3.891,51	4.505,48
SINAPI-I	6175	TECNICO EM SONDAGEM	H	24,14	27,94
SINAPI-I	41092	TECNICO EM SONDAGEM (MENSALISTA)	MES	4.281,62	4.957,14
SINAPI-I	37712	TELA ARAME GALVANIZADO REVESTIDO COM POLIMERO, MALHA HEXAGONAL DUPLA TORCAO, 8 X 10 CM (ZN/AL REVESTIDO COM POLIMERO), FIO *2,4* MM	M2	45,13	45,13
SINAPI-I	34547	TELA DE ACO SOLDADA GALVANIZADA/ZINCADA PARA ALVENARIA, FIO D = *1,20 A 1,70* MM, MALHA 15 X 15 MM, (C X L) *50 X 12* CM	M	3,04	3,04
SINAPI-I	34548	TELA DE ACO SOLDADA GALVANIZADA/ZINCADA PARA ALVENARIA, FIO D = *1,20 A 1,70* MM, MALHA 15 X 15 MM, (C X L) *50 X 17,5* CM	M	4,99	4,99
SINAPI-I	34558	TELA DE ACO SOLDADA GALVANIZADA/ZINCADA PARA ALVENARIA, FIO D = *1,20 A 1,70* MM, MALHA 15 X 15 MM, (C X L) *50 X 10,5* CM	M	2,47	2,47
SINAPI-I	34550	TELA DE ACO SOLDADA GALVANIZADA/ZINCADA PARA ALVENARIA, FIO D = *1,20 A 1,70* MM, MALHA 15 X 15 MM, (C X L) *50 X 6* CM	M	1,31	1,31
SINAPI-I	34557	TELA DE ACO SOLDADA GALVANIZADA/ZINCADA PARA ALVENARIA, FIO D = *1,20 A 1,70* MM, MALHA 15 X 15 MM, (C X L) *50 X 7,5* CM	M	1,92	1,92
SINAPI-I	37411	TELA DE ACO SOLDADA GALVANIZADA/ZINCADA PARA ALVENARIA, FIO D = *1,24 MM, MALHA 25 X 25 MM	M2	14,08	14,08
SINAPI-I	39508	TELA DE ACO SOLDADA NERVURADA, CA-60, L-159, (1,69 KG/M2), DIAMETRO DO FIO = 4,5 MM, LARGURA = 2,45 M, ESPACAMENTO DA MALHA = 30 X 10 CM	M2	7,91	7,91
SINAPI-I	39507	TELA DE ACO SOLDADA NERVURADA, CA-60, Q-113, (1,8 KG/M2), DIAMETRO DO FIO = 3,8 MM, LARGURA = 2,45 M, ESPACAMENTO DA MALHA = 10 X 10 CM	M2	11,80	11,80
SINAPI-I	7155	TELA DE ACO SOLDADA NERVURADA, CA-60, Q-138, (2,20 KG/M2), DIAMETRO DO FIO = 4,2 MM, LARGURA = 2,45 M, ESPACAMENTO DA MALHA = 10 X 10 CM	M2	15,15	15,15

FONTE	CÓDIGO	DESCRIÇÃO	UNIDADE	DESONERADO	NÃO DESONERADO
SINAPI-I	42406	TELA DE ACO SOLDADA NERVURADA, CA-60, Q-159, (2,52 KG/M2), DIAMETRO DO FIO = 4,5 MM, LARGURA = 2,45 M, ESPACAMENTO DA MALHA = 10 X 10 CM	M2	17,37	17,37
SINAPI-I	7156	TELA DE ACO SOLDADA NERVURADA, CA-60, Q-196, (3,11 KG/M2), DIAMETRO DO FIO = 5,0 MM, LARGURA = 2,45 M, ESPACAMENTO DA MALHA = 10 X 10 CM	M2	21,74	21,74
SINAPI-I	43127	TELA DE ACO SOLDADA NERVURADA, CA-60, Q-283 (4,48 KG/M2), DIAMETRO DO FIO = 6,0 MM, LARGURA = 2,45 X 6,00 M DE COMPRIMENTO, ESPACAMENTO DA MALHA = 10 X 10 CM	M2	31,11	31,11
SINAPI-I	10917	TELA DE ACO SOLDADA NERVURADA, CA-60, Q-61, (0,97 KG/M2), DIAMETRO DO FIO = 3,4 MM, LARGURA = 2,45 M, ESPACAMENTO DA MALHA = 15 X 15 CM	M2	6,56	6,56
SINAPI-I	21141	TELA DE ACO SOLDADA NERVURADA, CA-60, Q-92, (1,48 KG/M2), DIAMETRO DO FIO = 4,2 MM, LARGURA = 2,45 X 60 M DE COMPRIMENTO, ESPACAMENTO DA MALHA = 15 X 15 CM	M2	10,16	10,16
SINAPI-I	39509	TELA DE ACO SOLDADA NERVURADA, CA-60, T-196, (2,11 KG/M2), DIAMETRO DO FIO = 5,0 MM, LARGURA = 2,45 M, ESPACAMENTO DA MALHA = 30 X 10 CM	M2	9,78	9,78
SINAPI-I	25988	TELA DE ANIAGEM (JUTA)	M2	8,98	8,98
SINAPI-I	7167	TELA DE ARAME GALVANIZADA QUADRANGULAR / LOSANGULAR, FIO 2,11 MM (14 BWG), MALHA 5 X 5 CM, H = 2 M	M2	15,49	15,49
SINAPI-I	10928	TELA DE ARAME GALVANIZADA QUADRANGULAR / LOSANGULAR, FIO 2,11 MM (14 BWG), MALHA 8 X 8 CM, H = 2 M	M2	8,90	8,90
SINAPI-I	10933	TELA DE ARAME GALVANIZADA QUADRANGULAR / LOSANGULAR, FIO 2,77 MM (12 BWG), MALHA 10 X 10 CM, H = 2 M	M2	13,42	13,42
SINAPI-I	7158	TELA DE ARAME GALVANIZADA QUADRANGULAR / LOSANGULAR, FIO 2,77 MM (12 BWG), MALHA 5 X 5 CM, H = 2 M	M2	22,77	22,77
SINAPI-I	10927	TELA DE ARAME GALVANIZADA QUADRANGULAR / LOSANGULAR, FIO 2,77 MM (12 BWG), MALHA 8 X 8 CM, H = 2 M	M2	14,56	14,56
SINAPI-I	7162	TELA DE ARAME GALVANIZADA QUADRANGULAR / LOSANGULAR, FIO 3,4 MM (10 BWG), MALHA 5 X 5 CM, H = 2 M	M2	35,63	35,63
SINAPI-I	10932	TELA DE ARAME GALVANIZADA QUADRANGULAR / LOSANGULAR, FIO 4,19 MM (8 BWG), MALHA 5 X 5 CM, H = 2 M	M2	61,97	61,97
SINAPI-I	10937	TELA DE ARAME GALVANIZADA REVESTIDA EM PVC, QUADRANGULAR / LOSANGULAR, FIO 2,11 MM (14 BWG), BITOLA FINAL = *2,8* MM, MALHA *8 X 8* CM, H = 2 M	M2	15,93	15,93
SINAPI-I	10935	TELA DE ARAME GALVANIZADA REVESTIDA EM PVC, QUADRANGULAR / LOSANGULAR, FIO 2,77 MM (12 BWG), BITOLA FINAL = *3,8* MM, MALHA 7,5 X 7,5 CM, H = 2 M	M2	27,62	27,62
SINAPI-I	10931	TELA DE ARAME GALVANIZADA, HEXAGONAL, FIO 0,56 MM (24 BWG), MALHA 1/2", H = 1 M	M2	7,77	7,77
SINAPI-I	7164	TELA DE ARAME ONDULADA, FIO *2,77* MM (12 BWG), MALHA 5 X 5 CM, H = 2 M	M2	25,71	25,71
SINAPI-I	36887	TELA DE FIBRA DE VIDRO, ACABAMENTO ANTI-ALCALINO, MALHA 10 X 10 MM	M2	12,59	12,59
SINAPI-I	34630	TELA EM MALHA HEXAGONAL DE DUPLA TORCAO 8 X 10 CM (ZN/AL REVESTIDO COM POLIMERO), FIO 2,7 MM, COM GEOMANTA OU BIOMANTA, DIMENSOES 4,0 X 2,0 X 0,6 M, COM INCLINACAO DE 70 GRAUS, PARA SOLO REFORCADO	UN	733,59	733,59
SINAPI-I	7161	TELA EM METAL PARA ESTUQUE (DEPLOYE)	M2	3,20	3,20
SINAPI-I	7170	TELA FACHADEIRA EM POLIETILENO, ROLO DE 3 X 100 M (L X C), COR BRANCA, SEM LOGOMARCA - PARA PROTECAO DE OBRAS	M2	1,79	1,79
SINAPI-I	37524	TELA PLASTICA LARANJA, TIPO TAPUME PARA SINALIZACAO, MALHA RETANGULAR, ROLO 1.20 X 50 M (L X C)	M	1,71	1,71
SINAPI-I	37525	TELA PLASTICA TECIDA LISTRADA BRANCA E LARANJA, TIPO GUARDA CORPO, EM POLIETILENO MONOFILADO, ROLO 1,20 X 50 M (L X C)	M	2,04	2,04
SINAPI-I	36789	TELHA CERAMICA TIPO AMERICANA, COMPRIMENTO DE *45* CM, RENDIMENTO DE *12* TELHAS/M2	UN	1,31	1,31
SINAPI-I	7173	TELHA DE BARRO / CERAMICA, NAO ESMALTADA, TIPO COLONIAL, CANAL, PLAN, PAULISTA, COMPRIMENTO DE *44 A 50* CM, RENDIMENTO DE COBERTURA DE *26* TELHAS/M2	MIL	850,00	850,00
SINAPI-I	7175	TELHA DE BARRO / CERAMICA, TIPO ROMANA, AMERICANA, PORTUGUESA, FRANCESA, COMPRIMENTO DE *41* CM, RENDIMENTO DE *16* TELHAS/M2	UN	0,96	0,96
SINAPI-I	40865	TELHA DE CONCRETO TIPO CLASSICA, COR CINZA, COMPRIMENTO DE *42* CM, RENDIMENTO DE *10* TELHAS/M2 (COLETADO CAIXA)	UN	1,53	1,53
SINAPI-I	7184	TELHA DE FIBRA DE VIDRO ONDULADA INCOLOR, E = 0,6 MM, DE *0,50 X 2,44* M	M2	30,00	30,00
SINAPI-I	34458	TELHA DE FIBROCIMENTO E = 6 MM, DE 3,00 X 1,06 M (SEM AMIANTO)	UN	89,13	89,13
SINAPI-I	34464	TELHA DE FIBROCIMENTO E = 6 MM, DE 4,10 X 1,06 M (SEM AMIANTO)	UN	119,57	119,57
SINAPI-I	34468	TELHA DE FIBROCIMENTO E = 6 MM, DE 4,60 X 1,06 M (SEM AMIANTO)	UN	138,00	138,00
SINAPI-I	34473	TELHA DE FIBROCIMENTO E = 8 MM, DE 3,00 X 1,06 M (SEM AMIANTO)	UN	112,86	112,86
SINAPI-I	34480	TELHA DE FIBROCIMENTO E = 8 MM, DE 4,10 X 1,06 M (SEM AMIANTO)	UN	153,91	153,91
SINAPI-I	34486	TELHA DE FIBROCIMENTO E = 8 MM, DE 4,60 X 1,06 M (SEM AMIANTO)	UN	172,38	172,38
SINAPI-I	7202	TELHA DE FIBROCIMENTO E= 8 MM, DE *3,70 X 1,06* M (SEM AMIANTO)	M2	35,32	35,32
SINAPI-I	7190	TELHA DE FIBROCIMENTO ONDULADA E = 4 MM, DE 1,22 X 0,50 M (SEM AMIANTO)	UN	6,06	6,06
SINAPI-I	34417	TELHA DE FIBROCIMENTO ONDULADA E = 4 MM, DE 2,13 X 0,50 M (SEM AMIANTO)	UN	10,53	10,53
SINAPI-I	7191	TELHA DE FIBROCIMENTO ONDULADA E = 4 MM, DE 2,44 X 0,50 M (SEM AMIANTO)	UN	12,20	12,20
SINAPI-I	7213	TELHA DE FIBROCIMENTO ONDULADA E = 4 MM, DE 2,44 X 0,50 M (SEM AMIANTO)	M2	10,00	10,00
SINAPI-I	7195	TELHA DE FIBROCIMENTO ONDULADA E = 6 MM, DE 1,53 X 1,10 M (SEM AMIANTO)	UN	29,08	29,08
SINAPI-I	7186	TELHA DE FIBROCIMENTO ONDULADA E = 6 MM, DE 1,83 X 1,10 M (SEM AMIANTO)	UN	34,80	34,80
SINAPI-I	7194	TELHA DE FIBROCIMENTO ONDULADA E = 6 MM, DE 2,44 X 1,10 M (SEM AMIANTO)	M2	17,25	17,25
SINAPI-I	7207	TELHA DE FIBROCIMENTO ONDULADA E = 6 MM, DE 2,44 X 1,10 M (SEM AMIANTO)	UN	46,32	46,32
SINAPI-I	7197	TELHA DE FIBROCIMENTO ONDULADA E = 6 MM, DE 3,66 X 1,10 M (SEM AMIANTO)	UN	69,58	69,58
SINAPI-I	7192	TELHA DE FIBROCIMENTO ONDULADA E = 8 MM, DE 1,53 X 1,10 M (SEM AMIANTO)	UN	38,27	38,27
SINAPI-I	7193	TELHA DE FIBROCIMENTO ONDULADA E = 8 MM, DE 1,83 X 1,10 M (SEM AMIANTO)	UN	45,68	45,68
SINAPI-I	7189	TELHA DE FIBROCIMENTO ONDULADA E = 8 MM, DE 2,44 X 1,10 M (SEM AMIANTO)	UN	64,17	64,17
SINAPI-I	7198	TELHA DE FIBROCIMENTO ONDULADA E = 8 MM, DE 3,66 X 1,10 M (SEM AMIANTO)	M2	23,89	23,89
SINAPI-I	34402	TELHA DE FIBROCIMENTO ONDULADA E = 8 MM, DE 3,66 X 1,10 M (SEM AMIANTO)	UN	96,18	96,18
SINAPI-I	7245	TELHA DE VIDRO TIPO FRANCESA, *39 X 23* CM	UN	36,81	36,81
SINAPI-I	34425	TELHA ESTRUTURAL DE FIBROCIMENTO 1 ABA, DE 0,52 X 2,00 M (SEM AMIANTO)	UN	59,47	59,47
SINAPI-I	7223	TELHA ESTRUTURAL DE FIBROCIMENTO 1 ABA, DE 0,52 X 2,50 M (SEM AMIANTO)	UN	69,31	69,31
SINAPI-I	7234	TELHA ESTRUTURAL DE FIBROCIMENTO 1 ABA, DE 0,52 X 3,60 M (SEM AMIANTO)	UN	99,98	99,98
SINAPI-I	7224	TELHA ESTRUTURAL DE FIBROCIMENTO 1 ABA, DE 0,52 X 4,00 M (SEM AMIANTO)	UN	110,43	110,43
SINAPI-I	7221	TELHA ESTRUTURAL DE FIBROCIMENTO 1 ABA, DE 0,52 X 4,50 M (SEM AMIANTO)	M2	53,69	53,69
SINAPI-I	7210	TELHA ESTRUTURAL DE FIBROCIMENTO 1 ABA, DE 0,52 X 4,50 M (SEM AMIANTO)	UN	125,65	125,65
SINAPI-I	7225	TELHA ESTRUTURAL DE FIBROCIMENTO 1 ABA, DE 0,52 X 5,00 M (SEM AMIANTO)	UN	139,62	139,62
SINAPI-I	7226	TELHA ESTRUTURAL DE FIBROCIMENTO 1 ABA, DE 0,52 X 5,50 M (SEM AMIANTO)	UN	153,64	153,64
SINAPI-I	7236	TELHA ESTRUTURAL DE FIBROCIMENTO 1 ABA, DE 0,52 X 6,00 M (SEM AMIANTO)	UN	167,57	167,57
SINAPI-I	7227	TELHA ESTRUTURAL DE FIBROCIMENTO 1 ABA, DE 0,52 X 6,50 M (SEM AMIANTO)	UN	181,53	181,53
SINAPI-I	7212	TELHA ESTRUTURAL DE FIBROCIMENTO 1 ABA, DE 0,52 X 7,20 M (SEM AMIANTO)	UN	201,00	201,00
SINAPI-I	7229	TELHA ESTRUTURAL DE FIBROCIMENTO 2 ABAS, DE 1,00 X 3,00 M (SEM AMIANTO)	UN	132,92	132,92
SINAPI-I	7230	TELHA ESTRUTURAL DE FIBROCIMENTO 2 ABAS, DE 1,00 X 4,60 M (SEM AMIANTO)	UN	211,82	211,82
SINAPI-I	7231	TELHA ESTRUTURAL DE FIBROCIMENTO 2 ABAS, DE 1,00 X 6,00 M (SEM AMIANTO)	UN	278,18	278,18
SINAPI-I	7220	TELHA ESTRUTURAL DE FIBROCIMENTO 2 ABAS, DE 1,00 X 7,40 M (SEM AMIANTO)	UN	342,00	342,00
SINAPI-I	34447	TELHA ESTRUTURAL DE FIBROCIMENTO 2 ABAS, DE 1,00 X 8,20 M (SEM AMIANTO)	UN	380,66	380,66
SINAPI-I	7233	TELHA ESTRUTURAL DE FIBROCIMENTO 2 ABAS, DE 1,00 X 9,20 M (SEM AMIANTO)	UN	426,16	426,16
SINAPI-I	40740	TELHA GALVALUME COM ISOLAMENTO TERMOACUSTICO EM ESPUMA RIGIDA DE POLIURETANO (PU) INJETADO, ESPESSURA DE 30 MM, DENSIDADE DE 35 KG/M3, COM DUAS FACES TRAPEZOIDAIS, ACABAMENTO NATURAL (NAO INCLUI ACESSORIOS DE FIXACAO)	M2	95,23	95,23
SINAPI-I	25007	TELHA ONDULADA EM ACO ZINCADO, ALTURA DE 17 MM, ESPESSURA DE 0,50 MM, LARGURA UTIL DE APROXIMADAMENTE 985 MM, SEM PINTURA	M2	27,25	27,25
SINAPI-I	43071	TELHA TERMOISOLANTE REVESTIDA EM ACO GALVALUME, COM FACE SUPERIOR EM TELHA TRAPEZOIDAL E FACE INFERIOR EM CHAPA PLANA (NÃO INCLUI ACESSORIOS DE FIXACAO), REVESTIMENTO COM ESPESSURA DE 0,50 MM COM PRE-PINTURA DE COR BRANCA NAS DUAS FACES, NUCLEO EM POLIISOCIANURATO (PIR) COM ESPESSURA DE 50 MM	M2	107,23	107,23
SINAPI-I	39520	TELHA TERMOISOLANTE REVESTIDA EM ACO GALVANIZADO, FACE SUPERIOR EM TELHA TRAPEZOIDAL E FACE INFERIOR EM CHAPA PLANA (SEM ACESSORIOS DE FIXACAO), REVESTIMENTO COM ESPESSURA DE 0,50 MM COM PRE-PINTURA NAS DUAS FACES, NUCLEO EM POLIESTIRENO (EPS) DE 30 MM	M2	87,48	87,48
SINAPI-I	39521	TELHA TERMOISOLANTE REVESTIDA EM ACO GALVANIZADO, FACE SUPERIOR EM TELHA TRAPEZOIDAL E FACE INFERIOR EM CHAPA PLANA (SEM ACESSORIOS DE FIXACAO), REVESTIMENTO COM ESPESSURA DE 0,50 MM COM PRE-PINTURA NAS DUAS FACES, NUCLEO EM POLIESTIRENO (EPS) DE 50 MM	M2	90,34	90,34
SINAPI-I	39522	TELHA TERMOISOLANTE REVESTIDA EM ACO GALVANIZADO, FACES SUPERIOR E INFERIOR EM TELHA TRAPEZOIDAL (SEM ACESSORIOS DE FIXACAO), REVESTIMENTO COM ESPESSURA DE 0,50 MM COM PRE-PINTURA NAS DUAS FACES, NUCLEO EM POLIESTIRENO (EPS) DE 50 MM	M2	93,28	93,28

FONTE	CÓDIGO	DESCRIÇÃO	UNIDADE	DESONERADO	NÃO DESONERADO
SINAPI-I	7243	TELHA TRAPEZOIDAL EM ACO ZINCADO, SEM PINTURA, ALTURA DE APROXIMADAMENTE 40 MM, ESPESSURA DE 0,50 MM E LARGURA UTIL DE 980 MM	M2	28,47	28,47
SINAPI-I	11067	TELHA TRAPEZOIDAL EM ALUMINIO, ALTURA DE *38* MM E ESPESSURA DE 0,5 MM (LARGURA TOTAL DE 1056 MM E COMPRIMENTO DE 5000 MM)	UN	248,07	248,07
SINAPI-I	11068	TELHA TRAPEZOIDAL EM ALUMINIO, ALTURA DE *38* MM E ESPESSURA DE 0,7 MM (LARGURA TOTAL DE 1056 MM E COMPRIMENTO DE 5000 MM)	UN	313,39	313,39
SINAPI-I	7246	TELHA VIDRO TIPO CANAL OU COLONIAL, C = 46 A 50 CM	UN	34,25	34,25
SINAPI-I	12869	TELHADOR	H	16,53	19,13
SINAPI-I	41097	TELHADOR (MENSALISTA)	MES	2.932,78	3.395,50
SINAPI-I	1574	TERMINAL A COMPRESSAO EM COBRE ESTANHADO PARA CABO 10 MM2, 1 FURO E 1 COMPRESSAO, PARA PARAFUSO DE FIXACAO M6	UN	1,08	1,08
SINAPI-I	1581	TERMINAL A COMPRESSAO EM COBRE ESTANHADO PARA CABO 120 MM2, 1 FURO E 1 COMPRESSAO, PARA PARAFUSO DE FIXACAO M12	UN	7,50	7,50
SINAPI-I	1575	TERMINAL A COMPRESSAO EM COBRE ESTANHADO PARA CABO 16 MM2, 1 FURO E 1 COMPRESSAO, PARA PARAFUSO DE FIXACAO M6	UN	1,28	1,28
SINAPI-I	1570	TERMINAL A COMPRESSAO EM COBRE ESTANHADO PARA CABO 2,5 MM2, 1 FURO E 1 COMPRESSAO, PARA PARAFUSO DE FIXACAO M5	UN	0,64	0,64
SINAPI-I	1576	TERMINAL A COMPRESSAO EM COBRE ESTANHADO PARA CABO 25 MM2, 1 FURO E 1 COMPRESSAO, PARA PARAFUSO DE FIXACAO M8	UN	1,78	1,78
SINAPI-I	1577	TERMINAL A COMPRESSAO EM COBRE ESTANHADO PARA CABO 35 MM2, 1 FURO E 1 COMPRESSAO, PARA PARAFUSO DE FIXACAO M8	UN	2,00	2,00
SINAPI-I	1571	TERMINAL A COMPRESSAO EM COBRE ESTANHADO PARA CABO 4 MM2, 1 FURO E 1 COMPRESSAO, PARA PARAFUSO DE FIXACAO M5	UN	0,84	0,84
SINAPI-I	1578	TERMINAL A COMPRESSAO EM COBRE ESTANHADO PARA CABO 50 MM2, 1 FURO E 1 COMPRESSAO, PARA PARAFUSO DE FIXACAO M8	UN	3,47	3,47
SINAPI-I	1573	TERMINAL A COMPRESSAO EM COBRE ESTANHADO PARA CABO 6 MM2, 1 FURO E 1 COMPRESSAO, PARA PARAFUSO DE FIXACAO M6	UN	1,00	1,00
SINAPI-I	1579	TERMINAL A COMPRESSAO EM COBRE ESTANHADO PARA CABO 70 MM2, 1 FURO E 1 COMPRESSAO, PARA PARAFUSO DE FIXACAO M10	UN	4,33	4,33
SINAPI-I	1580	TERMINAL A COMPRESSAO EM COBRE ESTANHADO PARA CABO 95 MM2, 1 FURO E 1 COMPRESSAO, PARA PARAFUSO DE FIXACAO M12	UN	5,34	5,34
SINAPI-I	7571	TERMINAL AEREO EM ACO GALVANIZADO DN 5/16", COMPRIMENTO DE 350MM, COM BASE DE FIXACAO HORIZONTAL	UN	11,07	11,07
SINAPI-I	39321	TERMINAL DE VENTILACAO, 100 MM, SERIE NORMAL, ESGOTO PREDIAL	UN	9,99	9,99
SINAPI-I	39319	TERMINAL DE VENTILACAO, 50 MM, SERIE NORMAL, ESGOTO PREDIAL	UN	3,90	3,90
SINAPI-I	39320	TERMINAL DE VENTILACAO, 75 MM, SERIE NORMAL, ESGOTO PREDIAL	UN	6,48	6,48
SINAPI-I	1591	TERMINAL METALICO A PRESSAO PARA 1 CABO DE 120 MM2, COM 1 FURO DE FIXACAO	UN	16,55	16,55
SINAPI-I	1547	TERMINAL METALICO A PRESSAO PARA 1 CABO DE 150 A 185 MM2, COM 2 FUROS PARA FIXACAO	UN	86,74	86,74
SINAPI-I	38196	TERMINAL METALICO A PRESSAO PARA 1 CABO DE 150 MM2, COM 1 FURO DE FIXACAO	UN	16,89	16,89
SINAPI-I	1543	TERMINAL METALICO A PRESSAO PARA 1 CABO DE 16 A 25 MM2, COM 2 FUROS PARA FIXACAO	UN	17,95	17,95
SINAPI-I	1585	TERMINAL METALICO A PRESSAO PARA 1 CABO DE 16 MM2, COM 1 FURO DE FIXACAO	UN	3,47	3,47
SINAPI-I	1593	TERMINAL METALICO A PRESSAO PARA 1 CABO DE 185 MM2, COM 1 FURO DE FIXACAO	UN	18,46	18,46
SINAPI-I	11838	TERMINAL METALICO A PRESSAO PARA 1 CABO DE 240 MM2, COM 1 FURO DE FIXACAO	UN	24,36	24,36
SINAPI-I	1594	TERMINAL METALICO A PRESSAO PARA 1 CABO DE 25 A 35 MM2, COM 2 FUROS PARA FIXACAO	UN	24,63	24,63
SINAPI-I	1586	TERMINAL METALICO A PRESSAO PARA 1 CABO DE 25 MM2, COM 1 FURO DE FIXACAO	UN	4,40	4,40
SINAPI-I	11839	TERMINAL METALICO A PRESSAO PARA 1 CABO DE 300 MM2, COM 1 FURO DE FIXACAO	UN	35,44	35,44
SINAPI-I	1587	TERMINAL METALICO A PRESSAO PARA 1 CABO DE 35 MM2, COM 1 FURO DE FIXACAO	UN	4,48	4,48
SINAPI-I	1545	TERMINAL METALICO A PRESSAO PARA 1 CABO DE 50 A 70 MM2, COM 2 FUROS PARA FIXACAO	UN	42,53	42,53
SINAPI-I	1588	TERMINAL METALICO A PRESSAO PARA 1 CABO DE 50 MM2, COM 1 FURO DE FIXACAO	UN	6,14	6,14
SINAPI-I	1535	TERMINAL METALICO A PRESSAO PARA 1 CABO DE 6 A 10 MM2, COM 1 FURO DE FIXACAO	UN	3,54	3,54
SINAPI-I	1589	TERMINAL METALICO A PRESSAO PARA 1 CABO DE 70 MM2, COM 1 FURO DE FIXACAO	UN	6,34	6,34
SINAPI-I	1546	TERMINAL METALICO A PRESSAO PARA 1 CABO DE 95 A 120 MM2, COM 2 FUROS PARA FIXACAO	UN	71,78	71,78
SINAPI-I	1590	TERMINAL METALICO A PRESSAO PARA 1 CABO DE 95 MM2, COM 1 FURO DE FIXACAO	UN	11,16	11,16
SINAPI-I	1542	TERMINAL METALICO A PRESSAO 1 CABO, PARA CABOS DE 4 A 10 MM2, COM 2 FUROS PARA FIXACAO	UN	14,79	14,79
SINAPI-I	38415	TERMOFUSORA PARA TUBOS E CONEXOES EM PPR COM DIAMETROS DE 20 A 63 MM, POTENCIA DE 800 W, TENSAO 220 V	UN	667,26	667,26
SINAPI-I	38414	TERMOFUSORA PARA TUBOS E CONEXOES EM PPR COM DIAMETROS DE 75 A 110 MM, POTENCIA DE *1100* W, TENSAO 220 V	UN	936,50	936,50
SINAPI-I	38128	TERRA VEGETAL (ENSACADA)	KG	0,48	0,48
SINAPI-I	7253	TERRA VEGETAL (GRANEL)	M3	102,85	102,85
SINAPI-I	4806	TESTEIRA ANTIDERRAPANTE PARA PISO VINILICO *5 X 2,5* CM, E = 2 MM	M	10,65	10,65
SINAPI-I	34401	TIJOLO CERAMICO LAMINADO 5,5 X 11 X 23 CM	UN	0,87	0,87
SINAPI-I	7258	TIJOLO CERAMICO MACICO *5 X 10 X 20* CM	UN	0,27	0,27
SINAPI-I	7260	TIJOLO CERAMICO MACICO APARENTE *6 X 12 X 24* CM	UN	0,84	0,84
SINAPI-I	7256	TIJOLO CERAMICO MACICO APARENTE 2 FUROS, *6,5 X 10 X 20* CM	UN	0,49	0,49
SINAPI-I	34400	TIJOLO CERAMICO REFRATARIO 2,5 X 11,4 X 22,9 CM	UN	2,12	2,12
SINAPI-I	10617	TIJOLO CERAMICO REFRATARIO 6,3 X 11,4 X 22,9 CM	UN	2,96	2,96
SINAPI-I	7274	TIL PARA LIGACAO PREDIAL, EM PVC, JE, BBB, DN 100 X 100 MM, PARA REDE COLETORA ESGOTO (NBR 10569)	UN	20,12	20,12
SINAPI-I	11663	TIL TUBO QUEDA, EM PVC, JE, BBB, DN 100 X 100 MM, PARA REDE COLETORA DE ESGOTO (NBR 10569)	UN	165,51	165,51
SINAPI-I	154	TINTA / REVESTIMENTO A BASE DE RESINA EPOXI COM ALCATRAO, BICOMPONENTE	L	43,09	43,09
SINAPI-I	38121	TINTA A BASE DE RESINA ACRILICA EMULSIONADA EM AGUA, PARA SINALIZACAO HORIZONTAL VIARIA (NBR 13699)	L	13,04	13,04
SINAPI-I	7343	TINTA A BASE DE RESINA ACRILICA, PARA SINALIZACAO HORIZONTAL VIARIA (NBR 11862)	L	13,21	13,21
SINAPI-I	7350	TINTA ACRILICA PARA CERAMICA	L	20,78	20,78
SINAPI-I	7348	TINTA ACRILICA PREMIUM PARA PISO	L	11,65	11,65
SINAPI-I	7356	TINTA ACRILICA PREMIUM, COR BRANCO FOSCO	L	17,47	17,47
SINAPI-I	7313	TINTA ASFALTICA IMPERMEABILIZANTE DILUIDA EM SOLVENTE, PARA MATERIAIS CIMENTICIOS, METAL E MADEIRA	L	10,65	10,65
SINAPI-I	7319	TINTA ASFALTICA IMPERMEABILIZANTE DISPERSA EM AGUA, PARA MATERIAIS CIMENTICIOS	L	6,09	6,09
SINAPI-I	38119	TINTA BORRACHA CLORADA, ACABAMENTO SEMIBRILHO, BRANCA	L	76,71	76,71
SINAPI-I	7314	TINTA BORRACHA CLORADA, ACABAMENTO SEMIBRILHO, CORES VIVAS	L	82,68	82,68
SINAPI-I	38131	TINTA BORRACHA, CLORADA, ACABAMENTO SEMIBRILHO, PRETA	L	77,40	77,40
SINAPI-I	7304	TINTA EPOXI PREMIUM, BRANCA	L	62,74	62,74
SINAPI-I	7293	TINTA ESMALTE SINTETICO GRAFITE COM PROTECAO PARA METAIS FERROSOS	L	28,13	28,13
SINAPI-I	7311	TINTA ESMALTE SINTETICO PREMIUM ACETINADO	L	27,21	27,21
SINAPI-I	7292	TINTA ESMALTE SINTETICO PREMIUM BRILHANTE	L	26,42	26,42
SINAPI-I	7288	TINTA ESMALTE SINTETICO PREMIUM FOSCO	L	29,94	29,94
SINAPI-I	35693	TINTA LATEX ACRILICA ECONOMICA, COR BRANCA	L	8,01	8,01
SINAPI-I	35692	TINTA LATEX ACRILICA STANDARD, COR BRANCA	L	42,96	42,96
SINAPI-I	7342	TINTA MINERAL IMPERMEAVEL EM PO, BRANCA	KG	1,16	1,16
SINAPI-I	7306	TINTA PROTETORA SUPERFICIE METALICA ALUMINIO	L	32,26	32,26
SINAPI-I	39574	TIRANTE COM ELO, EM ARAME GALVANIZADO RIGIDO, NUMERO 10, COMPRIMENTO 2000 MM, PARA PENDURAL DE FORRO REMOVIVEL	UN	2,40	2,40
SINAPI-I	11060	TIRANTE EM FERRO GALVANIZADO PARA CONTRAVENTAMENTO DE TELHA CANALETE 90, 1/4 " X 400 MM	UN	25,75	25,75
SINAPI-I	37401	TOALHEIRO PLASTICO TIPO DISPENSER PARA PAPEL TOALHA INTERFOLHADO	UN	39,01	39,01
SINAPI-I	7525	TOMADA INDUSTRIAL DE EMBUTIR 3P+T 30 A, 440 V, COM TRAVA, COM PLACA	UN	30,97	30,97
SINAPI-I	7524	TOMADA INDUSTRIAL DE EMBUTIR 3P+T 30 A, 440 V, COM TRAVA, SEM PLACA	UN	29,18	29,18
SINAPI-I	38105	TOMADA PARA ANTENA DE TV, CABO COAXIAL DE 9 MM (APENAS MODULO)	UN	7,49	7,49
SINAPI-I	38084	TOMADA PARA ANTENA DE TV, CABO COAXIAL DE 9 MM, CONJUNTO MONTADO PARA EMBUTIR 4" X 2" (PLACA + SUPORTE + MODULO)	UN	10,65	10,65
SINAPI-I	38103	TOMADA RJ11, 2 FIOS (APENAS MODULO)	UN	11,25	11,25
SINAPI-I	38082	TOMADA RJ11, 2 FIOS, CONJUNTO MONTADO PARA EMBUTIR 4" X 2" (PLACA + SUPORTE + MODULO)	UN	13,86	13,86
SINAPI-I	38104	TOMADA RJ45, 8 FIOS, CAT 5E (APENAS MODULO)	UN	22,03	22,03

FONTE	CÓDIGO	DESCRIÇÃO	UNIDADE	DESONERADO	NÃO DESONERADO
SINAPI-I	38083	TOMADA RJ45, 8 FIOS, CAT 5E, CONJUNTO MONTADO PARA EMBUTIR 4" X 2" (PLACA + SUPORTE + MODULO)	UN	24,46	24,46
SINAPI-I	38101	TOMADA 2P+T 10A, 250V (APENAS MODULO)	UN	5,35	5,35
SINAPI-I	7528	TOMADA 2P+T 10A, 250V, CONJUNTO MONTADO PARA EMBUTIR 4" X 2" (PLACA + SUPORTE + MODULO)	UN	6,29	6,29
SINAPI-I	12147	TOMADA 2P+T 10A, 250V, CONJUNTO MONTADO PARA SOBREPOR 4" X 2" (CAIXA + MODULO)	UN	9,59	9,59
SINAPI-I	38075	TOMADA 2P+T 20A 250V, CONJUNTO MONTADO PARA EMBUTIR 4" X 2" (PLACA + SUPORTE + MODULO)	UN	10,89	10,89
SINAPI-I	38102	TOMADA 2P+T 20A, 250V (APENAS MODULO)	UN	6,84	6,84
SINAPI-I	38076	TOMADAS (2 MODULOS) 2P+T 10A, 250V, CONJUNTO MONTADO PARA EMBUTIR 4" X 2" (PLACA + SUPORTE + MODULOS)	UN	12,21	12,21
SINAPI-I	7592	TOPOGRAFO	H	30,14	34,88
SINAPI-I	40820	TOPOGRAFO (MENSALISTA)	MES	5.342,05	6.184,87
SINAPI-I	11762	TORNEIRA CROMADA COM BICO PARA JARDIM/TANQUE 1/2 " OU 3/4 " (REF 1153)	UN	41,63	41,63
SINAPI-I	13418	TORNEIRA CROMADA CURTA SEM BICO PARA TANQUE, PADRAO POPULAR, 1/2 " OU 3/4 " (REF 1140)	UN	11,63	11,63
SINAPI-I	13984	TORNEIRA CROMADA CURTA SEM BICO PARA USO GERAL 1/2 " OU 3/4 " (REF 1152)	UN	29,09	29,09
SINAPI-I	11772	TORNEIRA CROMADA DE MESA PARA COZINHA BICA MOVEL COM AREJADOR 1/2 " OU 3/4 " (REF 1167)	UN	70,65	70,65
SINAPI-I	36795	TORNEIRA CROMADA DE MESA PARA LAVATORIO COM SENSOR DE PRESENCA	UN	454,41	454,41
SINAPI-I	36796	TORNEIRA CROMADA DE MESA PARA LAVATORIO TEMPORIZADA PRESSAO BICA BAIXA	UN	117,00	117,00
SINAPI-I	36791	TORNEIRA CROMADA DE MESA PARA LAVATORIO, BICA ALTA (REF 1195)	UN	60,28	60,28
SINAPI-I	13415	TORNEIRA CROMADA DE MESA PARA LAVATORIO, PADRAO POPULAR, 1/2 " OU 3/4 " (REF 1193)	UN	35,04	35,04
SINAPI-I	36792	TORNEIRA CROMADA DE PAREDE LONGA PARA LAVATORIO (REF 1178)	UN	115,23	115,23
SINAPI-I	11773	TORNEIRA CROMADA DE PAREDE PARA COZINHA BICA MOVEL COM AREJADOR 1/2 " OU 3/4 " (REF 1168)	UN	67,45	67,45
SINAPI-I	11775	TORNEIRA CROMADA DE PAREDE PARA COZINHA COM AREJADOR 1/2 " OU 3/4 " (REF 1157)	UN	70,43	70,43
SINAPI-I	13983	TORNEIRA CROMADA DE PAREDE PARA COZINHA COM AREJADOR, PADRAO POPULAR, 1/2 " OU 3/4 " (REF 1159)	UN	35,98	35,98
SINAPI-I	13416	TORNEIRA CROMADA DE PAREDE PARA COZINHA SEM AREJADOR, PADRAO POPULAR, 1/2 " OU 3/4 " (REF 1158)	UN	29,02	29,02
SINAPI-I	13417	TORNEIRA CROMADA SEM BICO PARA TANQUE 1/2 " OU 3/4 " (REF 1143)	UN	25,60	25,60
SINAPI-I	7604	TORNEIRA CROMADA SEM BICO PARA TANQUE, PADRAO POPULAR, 1/2 " OU 3/4 " (REF 1126)	UN	11,08	11,08
SINAPI-I	11763	TORNEIRA DE BOIA CONVENCIONAL PARA CAIXA D'AGUA, 1.1/2", COM HASTE E TORNEIRA METALICOS E BALAO PLASTICO	UN	50,07	50,07
SINAPI-I	11764	TORNEIRA DE BOIA CONVENCIONAL PARA CAIXA D'AGUA, 1.1/4", COM HASTE E TORNEIRA METALICOS E BALAO PLASTICO	UN	53,48	53,48
SINAPI-I	11829	TORNEIRA DE BOIA CONVENCIONAL PARA CAIXA D'AGUA, 1/2", COM HASTE E TORNEIRA METALICOS E BALAO PLASTICO	UN	12,81	12,81
SINAPI-I	11825	TORNEIRA DE BOIA CONVENCIONAL PARA CAIXA D'AGUA, 1", COM HASTE E TORNEIRA METALICOS E BALAO PLASTICO	UN	21,98	21,98
SINAPI-I	11767	TORNEIRA DE BOIA CONVENCIONAL PARA CAIXA D'AGUA, 2", COM HASTE E TORNEIRA METALICOS E BALAO PLASTICO	UN	88,78	88,78
SINAPI-I	11830	TORNEIRA DE BOIA CONVENCIONAL PARA CAIXA D'AGUA, 3/4", COM HASTE E TORNEIRA METALICOS E BALAO PLASTICO	UN	13,85	13,85
SINAPI-I	11766	TORNEIRA DE BOIA VAZAO TOTAL PARA CAIXA D'AGUA, 1/2", COM HASTE E TORNEIRA METALICOS E BALAO PLASTICO	UN	24,62	24,62
SINAPI-I	11765	TORNEIRA DE BOIA VAZAO TOTAL PARA CAIXA D'AGUA, 1", COM HASTE E TORNEIRA METALICOS E BALAO PLASTICO	UN	33,53	33,53
SINAPI-I	11824	TORNEIRA DE BOIA VAZAO TOTAL PARA CAIXA D'AGUA, 3/4", COM HASTE E TORNEIRA METALICOS E BALAO PLASTICO	UN	25,39	25,39
SINAPI-I	11777	TORNEIRA ELETRICA DE PAREDE, BICA ALTA, PARA COZINHA, 5500 W (110/220 V)	UN	120,84	120,84
SINAPI-I	7602	TORNEIRA METAL AMARELO COM BICO PARA JARDIM, PADRAO POPULAR, 1/2 " OU 3/4 " (REF 1128)	UN	10,99	10,99
SINAPI-I	7603	TORNEIRA METAL AMARELO CURTA SEM BICO PARA TANQUE, PADRAO POPULAR, 1/2 " OU 3/4 " (REF 1120)	UN	10,65	10,65
SINAPI-I	11826	TORNEIRA METALICA DE BOIA CONVENCIONAL PARA CAIXA D'AGUA, 1/2 ", COM HASTE, TORNEIRA E BALAO METALICOS	UN	21,33	21,33
SINAPI-I	7606	TORNEIRA METALICA DE BOIA CONVENCIONAL PARA CAIXA D'AGUA, 3/4 ", COM HASTE, TORNEIRA E BALAO METALICOS	UN	22,22	22,22
SINAPI-I	40329	TORNEIRA PLASTICA DE BOIA CONVENCIONAL PARA CAIXA DE AGUA, 3/4 ", COM HASTE METALICA E COM TORNEIRA E BALAO PLASTICOS (PADRAO POPULAR)	UN	10,75	10,75
SINAPI-I	11823	TORNEIRA PLASTICA DE BOIA PARA CAIXA DE DESCARGA, 1/2", BALAO E TORNEIRA PLASTICOS, COM HASTE METALICA	UN	4,64	4,64
SINAPI-I	11822	TORNEIRA PLASTICA DE MESA, BICA MOVEL, PARA COZINHA 1/2 "	UN	35,30	35,30
SINAPI-I	11831	TORNEIRA PLASTICA PARA TANQUE 1/2 " OU 3/4 " COM BICO PARA MANGUEIRA	UN	26,80	26,80
SINAPI-I	7613	TRANSFORMADOR TRIFASICO DE DISTRIBUICAO, POTENCIA DE 1000 KVA, TENSAO NOMINAL DE 15 KV, TENSAO SECUNDARIA DE 220/127V, EM OLEO ISOLANTE TIPO MINERAL	UN	54.931,48	54.931,48
SINAPI-I	7619	TRANSFORMADOR TRIFASICO DE DISTRIBUICAO, POTENCIA DE 112,5 KVA, TENSAO NOMINAL DE 15 KV, TENSAO SECUNDARIA DE 220/127V, EM OLEO ISOLANTE TIPO MINERAL	UN	8.491,23	8.491,23
SINAPI-I	12076	TRANSFORMADOR TRIFASICO DE DISTRIBUICAO, POTENCIA DE 15 KVA, TENSAO NOMINAL DE 15 KV, TENSAO SECUNDARIA DE 220/127V, EM OLEO ISOLANTE TIPO MINERAL	UN	3.895,06	3.895,06
SINAPI-I	7614	TRANSFORMADOR TRIFASICO DE DISTRIBUICAO, POTENCIA DE 150 KVA, TENSAO NOMINAL DE 15 KV, TENSAO SECUNDARIA DE 220/127V, EM OLEO ISOLANTE TIPO MINERAL	UN	10.709,46	10.709,46
SINAPI-I	7618	TRANSFORMADOR TRIFASICO DE DISTRIBUICAO, POTENCIA DE 1500 KVA, TENSAO NOMINAL DE 15 KV, TENSAO SECUNDARIA DE 220/127V, EM OLEO ISOLANTE TIPO MINERAL	UN	69.458,94	69.458,94
SINAPI-I	7620	TRANSFORMADOR TRIFASICO DE DISTRIBUICAO, POTENCIA DE 225 KVA, TENSAO NOMINAL DE 15 KV, TENSAO SECUNDARIA DE 220/127V, EM OLEO ISOLANTE TIPO MINERAL	UN	15.023,80	15.023,80
SINAPI-I	7610	TRANSFORMADOR TRIFASICO DE DISTRIBUICAO, POTENCIA DE 30 KVA, TENSAO NOMINAL DE 15 KV, TENSAO SECUNDARIA DE 220/127V, EM OLEO ISOLANTE TIPO MINERAL	UN	4.757,53	4.757,53
SINAPI-I	7615	TRANSFORMADOR TRIFASICO DE DISTRIBUICAO, POTENCIA DE 300 KVA, TENSAO NOMINAL DE 15 KV, TENSAO SECUNDARIA DE 220/127V, EM OLEO ISOLANTE TIPO MINERAL	UN	17.527,77	17.527,77
SINAPI-I	7617	TRANSFORMADOR TRIFASICO DE DISTRIBUICAO, POTENCIA DE 45 KVA, TENSAO NOMINAL DE 15 KV, TENSAO SECUNDARIA DE 220/127V, EM OLEO ISOLANTE TIPO MINERAL	UN	5.313,97	5.313,97
SINAPI-I	7616	TRANSFORMADOR TRIFASICO DE DISTRIBUICAO, POTENCIA DE 500 KVA, TENSAO NOMINAL DE 15 KV, TENSAO SECUNDARIA DE 220/127V, EM OLEO ISOLANTE TIPO MINERAL	UN	28.602,54	28.602,54
SINAPI-I	7611	TRANSFORMADOR TRIFASICO DE DISTRIBUICAO, POTENCIA DE 75 KVA, TENSAO NOMINAL DE 15 KV, TENSAO SECUNDARIA DE 220/127V, EM OLEO ISOLANTE TIPO MINERAL	UN	6.872,00	6.872,00
SINAPI-I	7612	TRANSFORMADOR TRIFASICO DE DISTRIBUICAO, POTENCIA DE 750 KVA, TENSAO NOMINAL DE 15 KV, TENSAO SECUNDARIA DE 220/127V, EM OLEO ISOLANTE TIPO MINERAL	UN	39.233,27	39.233,27
SINAPI-I	37371	TRANSPORTE - HORISTA (COLETADO CAIXA)	H	0,80	0,80
SINAPI-I	40861	TRANSPORTE - MENSALISTA (COLETADO CAIXA)	MES	151,32	151,32
SINAPI-I	36510	TRATOR DE ESTEIRAS, POTENCIA BRUTA DE 133 HP, PESO OPERACIONAL DE 14 T, COM LAMINA COM CAPACIDADE DE 3,00 M3	UN	578.440,34	578.440,34
SINAPI-I	25020	TRATOR DE ESTEIRAS, POTENCIA BRUTA DE 347 HP, PESO OPERACIONAL DE 38,5 T, COM ESCARIFICADOR E LAMINA COM CAPACIDADE DE 4,70M3	UN	2.382.970,70	2.382.970,70
SINAPI-I	7622	TRATOR DE ESTEIRAS, POTENCIA DE 100 HP, PESO OPERACIONAL DE 9,4 T, COM LAMINA COM CAPACIDADE DE 2,19 M3	UN	561.171,67	561.171,67
SINAPI-I	7624	TRATOR DE ESTEIRAS, POTENCIA DE 150 HP, PESO OPERACIONAL DE 16,7 T, COM RODA MOTRIZ ELEVADA E LAMINA COM CONTATO DE 3,18M3	UN	727.500,00	727.500,00
SINAPI-I	7625	TRATOR DE ESTEIRAS, POTENCIA DE 170 HP, PESO OPERACIONAL DE 19 T, COM LAMINA COM CAPACIDADE DE 5,2 M3	UN	723.050,39	723.050,39
SINAPI-I	7623	TRATOR DE ESTEIRAS, POTENCIA DE 347 HP, PESO OPERACIONAL DE 38,5 T, COM LAMINA COM CAPACIDADE DE 8,70M3	UN	2.382.970,70	2.382.970,70
SINAPI-I	36508	TRATOR DE ESTEIRAS, POTENCIA NO VOLANTE DE 200 HP, PESO OPERACIONAL DE 20,1 T, COM RODA MOTRIZ ELEVADA E LAMINA COM CAPACIDADE DE 3,89 M3	UN	1.071.716,47	1.071.716,47
SINAPI-I	36509	TRATOR DE ESTEIRAS, POTENCIA 125 HP, PESO OPERACIONAL DE 12,9 T, COM LAMINA COM CAPACIDADE DE 2,7 M3	UN	587.339,41	587.339,41
SINAPI-I	13238	TRATOR DE PNEUS COM POTENCIA DE 105 CV, TRACAO 4 X 4, PESO COM LASTRO DE 5775 KG	UN	164.859,80	164.859,80
SINAPI-I	36511	TRATOR DE PNEUS COM POTENCIA DE 122 CV, TRACAO 4 X 4, PESO COM LASTRO DE 4510 KG	UN	191.028,02	191.028,02
SINAPI-I	36515	TRATOR DE PNEUS COM POTENCIA DE 15 CV, PESO COM LASTRO DE 1160 KG	UN	56.261,67	56.261,67
SINAPI-I	10598	TRATOR DE PNEUS COM POTENCIA DE 50 CV, TRACAO 4 X 2, PESO COM LASTRO DE 2714 KG	UN	91.236,81	91.236,81
SINAPI-I	7640	TRATOR DE PNEUS COM POTENCIA DE 85 CV, TRACAO 4 X 4, PESO COM LASTRO DE 4675 KG	UN	140.000,00	140.000,00
SINAPI-I	36513	TRATOR DE PNEUS COM POTENCIA DE 85 CV, TURBO, PESO COM LASTRO DE 4900 KG	UN	134.864,47	134.864,47
SINAPI-I	36514	TRATOR DE PNEUS COM POTENCIA DE 95 CV, TRACAO 4 X 4, PESO MAXIMO DE 5225 KG	UN	150.467,28	150.467,28
SINAPI-I	36149	TRAVA-QUEDAS EM ACO PARA CORDA DE 12 MM, EXTENSOR DE 25 X 300 MM, COM MOSQUETAO TIPO GANCHO TRAVA DUPLA	UN	127,01	127,01
SINAPI-I	42407	TRELICA NERVURADA (ESPACADOR), ALTURA = 120,0 MM, DIAMETRO DOS BANZOS INFERIORES E SUPERIOR = 6,0 MM, DIAMETRO DA DIAGONAL = 4,2 MM	M	4,96	4,96
SINAPI-I	11581	TRILHO EM ALUMINIO "U", COM ABAULADO PARA ROLDANA DE PORTA DE CORRER, *40 X 40* MM	M	22,43	22,43
SINAPI-I	11580	TRILHO QUADRADO, EM ALUMINIO (VERGALHAO MACICO), 1/4", (*6 X 6* CM), PARA RODIZIOS	M	10,21	10,21
SINAPI-I	38177	TRINCO / FECHO TIPO AVIAO, EM ZAMAC CROMADO, *60* MM, PARA JANELAS - INCLUI PARAFUSOS	UN	6,93	6,93
SINAPI-I	10743	TROLEY MANUAL CAPACIDADE 1 T	UN	642,18	642,18

FONTE	CÓDIGO	DESCRIÇÃO	UNIDADE	DESONERADO	NÃO DESONERADO
SINAPI-I	39848	TUBO / MANGUEIRA PRETA EM POLIETILENO, LINHA PESADA OU REFORCADA, TIPO ESPAGUETE, PARA INJECAO DE CALDA DE CIMENTO, D = 1/2", ESPESSURA 1,5 MM	M	1,32	1,32
SINAPI-I	20999	TUBO ACO CARBONO COM COSTURA, NBR 5580, CLASSE L, DN = 15 MM, E = 2,25 MM, 1,06 KG/M	M	7,29	7,29
SINAPI-I	21001	TUBO ACO CARBONO COM COSTURA, NBR 5580, CLASSE L, DN = 25 MM, E = 2,65 MM, 2,02 KG/M	M	13,61	13,61
SINAPI-I	21003	TUBO ACO CARBONO COM COSTURA, NBR 5580, CLASSE L, DN = 40 MM, E = 3,0 MM, 3,34 KG/M	M	22,36	22,36
SINAPI-I	21006	TUBO ACO CARBONO COM COSTURA, NBR 5580, CLASSE L, DN = 80 MM, E = 3,35 MM, 7,07 KG/M	M	47,46	47,46
SINAPI-I	21019	TUBO ACO CARBONO COM COSTURA, NBR 5580, CLASSE M, DN = 25 MM, E = 3,35 MM, *2,50* KG//M	M	16,50	16,50
SINAPI-I	21021	TUBO ACO CARBONO COM COSTURA, NBR 5580, CLASSE M, DN = 40 MM, E = 3,35 MM, *3,71* KG//M	M	26,08	26,08
SINAPI-I	21024	TUBO ACO CARBONO COM COSTURA, NBR 5580, CLASSE M, DN = 80 MM, E = 4,05 MM, *8,47* KG/M	M	55,88	55,88
SINAPI-I	40624	TUBO ACO CARBONO SEM COSTURA 1 1/2", E= *3,68 MM, SCHEDULE 40, 4,05 KG/M	M	53,90	53,90
SINAPI-I	13127	TUBO ACO CARBONO SEM COSTURA 1/2", E= *2,77 MM, SCHEDULE 40, *1,27 KG/M	M	24,04	24,04
SINAPI-I	13137	TUBO ACO CARBONO SEM COSTURA 1/2", E= *3,73 MM, SCHEDULE 80, *1,62 KG/M	M	31,90	31,90
SINAPI-I	20989	TUBO ACO CARBONO SEM COSTURA 14", E= *11,13 MM, SCHEDULE 40, *94,55 KG/M	M	1.142,91	1.142,91
SINAPI-I	21147	TUBO ACO CARBONO SEM COSTURA 2 1/2", E = 5,16 MM, SCHEDULE 40 (8,62 KG/M)	M	107,16	107,16
SINAPI-I	21148	TUBO ACO CARBONO SEM COSTURA 2", E= *3,91* MM, SCHEDULE 40, *5,43* KG/M	M	66,14	66,14
SINAPI-I	20984	TUBO ACO CARBONO SEM COSTURA 20", E= *12,70 MM, SCHEDULE 30, *154,97 KG/M	M	2.193,03	2.193,03
SINAPI-I	13042	TUBO ACO CARBONO SEM COSTURA 20", E= *6,35 MM, SCHEDULE 10, *78,46 KG/M	M	1.215,26	1.215,26
SINAPI-I	21150	TUBO ACO CARBONO SEM COSTURA 3/4", E= *2,87 MM, SCHEDULE 40, *1,69 KG/M	M	32,79	32,79
SINAPI-I	13141	TUBO ACO CARBONO SEM COSTURA 3/4", E= *3,91 MM, SCHEDULE 80, *2,19 KG/M.	M	41,32	41,32
SINAPI-I	21151	TUBO ACO CARBONO SEM COSTURA 4", E= *6,02 MM, SCHEDULE 40, *16,06 KG/M	M	196,30	196,30
SINAPI-I	13142	TUBO ACO CARBONO SEM COSTURA 4", E= *8,56 MM, SCHEDULE 80, *22,31 KG/M	M	280,63	280,63
SINAPI-I	20994	TUBO ACO CARBONO SEM COSTURA 6", E= *10,97 MM, SCHEDULE 80, *42,56 KG/M	M	529,11	529,11
SINAPI-I	7672	TUBO ACO CARBONO SEM COSTURA 6", E= 7,11 MM, SCHEDULE 40, *28,26 KG/M	M	346,62	346,62
SINAPI-I	20995	TUBO ACO CARBONO SEM COSTURA 8", E= *12,70 MM, SCHEDULE 80, *64,64 KG/M	M	695,35	695,35
SINAPI-I	7690	TUBO ACO CARBONO SEM COSTURA 8", E= *6,35 MM, SCHEDULE 20, *33,27 KG/M	M	402,16	402,16
SINAPI-I	20980	TUBO ACO CARBONO SEM COSTURA 8", E= *7,04 MM, SCHEDULE 30, *36,75 KG/M	M	438,73	438,73
SINAPI-I	7661	TUBO ACO CARBONO SEM COSTURA 8", E= *8,18 MM, SCHEDULE 40, *42,55 KG/M	M	521,90	521,90
SINAPI-I	21016	TUBO ACO GALVANIZADO COM COSTURA, CLASSE LEVE, DN 100 MM (4"), E = 3,75 MM, *10,55* KG/M (NBR 5580)	M	93,23	93,23
SINAPI-I	21008	TUBO ACO GALVANIZADO COM COSTURA, CLASSE LEVE, DN 15 MM (1/2"), E = 2,25 MM, *1,2* KG/M (NBR 5580)	M	10,89	10,89
SINAPI-I	21009	TUBO ACO GALVANIZADO COM COSTURA, CLASSE LEVE, DN 20 MM (3/4"), E = 2,25 MM, *1,3* KG/M (NBR 5580)	M	14,18	14,18
SINAPI-I	21010	TUBO ACO GALVANIZADO COM COSTURA, CLASSE LEVE, DN 25 MM (1"), E = 2,65 MM, *2,11* KG/M (NBR 5580)	M	19,04	19,04
SINAPI-I	21011	TUBO ACO GALVANIZADO COM COSTURA, CLASSE LEVE, DN 32 MM (1 1/4"), E = 2,65 MM, *2,71* KG/M (NBR 5580)	M	27,75	27,75
SINAPI-I	21012	TUBO ACO GALVANIZADO COM COSTURA, CLASSE LEVE, DN 40 MM (1 1/2"), E = 3,00 MM, *3,48* KG/M (NBR 5580)	M	30,66	30,66
SINAPI-I	21013	TUBO ACO GALVANIZADO COM COSTURA, CLASSE LEVE, DN 50 MM (2"), E = 3,00 MM, *4,40* KG/M (NBR 5580)	M	40,02	40,02
SINAPI-I	21014	TUBO ACO GALVANIZADO COM COSTURA, CLASSE LEVE, DN 65 MM (2 1/2"), E = 3,35 MM, * 6,23* KG/M (NBR 5580)	M	55,99	55,99
SINAPI-I	21015	TUBO ACO GALVANIZADO COM COSTURA, CLASSE LEVE, DN 80 MM (3"), E = 3,35 MM, *7,32* KG/M (NBR 5580)	M	64,33	64,33
SINAPI-I	7697	TUBO ACO GALVANIZADO COM COSTURA, CLASSE MEDIA, DN 1.1/2", E = *3,25* MM, PESO *3,61* KG/M (NBR 5580)	M	30,69	30,69
SINAPI-I	7698	TUBO ACO GALVANIZADO COM COSTURA, CLASSE MEDIA, DN 1.1/4", E = *3,25* MM, PESO *3,14* KG/M (NBR 5580)	M	26,42	26,42
SINAPI-I	7691	TUBO ACO GALVANIZADO COM COSTURA, CLASSE MEDIA, DN 1/2", E = *2,65* MM, PESO *1,22* KG/M (NBR 5580)	M	11,16	11,16
SINAPI-I	40626	TUBO ACO GALVANIZADO COM COSTURA, CLASSE MEDIA, DN 1", E = 3,38 MM, PESO 2,50 KG/M (NBR 5580)	M	20,95	20,95
SINAPI-I	7701	TUBO ACO GALVANIZADO COM COSTURA, CLASSE MEDIA, DN 2.1/2", E = *3,65* MM, PESO *6,51* KG/M (NBR 5580)	M	54,93	54,93
SINAPI-I	7696	TUBO ACO GALVANIZADO COM COSTURA, CLASSE MEDIA, DN 2", E = *3,65* MM, PESO *5,10* KG/M (NBR 5580)	M	44,26	44,26
SINAPI-I	7700	TUBO ACO GALVANIZADO COM COSTURA, CLASSE MEDIA, DN 3/4", E = *2,65* MM, PESO *1,58* KG/M (NBR 5580)	M	14,12	14,12
SINAPI-I	7694	TUBO ACO GALVANIZADO COM COSTURA, CLASSE MEDIA, DN 3", E = *4,05* MM, PESO *8,47* KG/M (NBR 5580)	M	73,92	73,92
SINAPI-I	7693	TUBO ACO GALVANIZADO COM COSTURA, CLASSE MEDIA, DN 4", E = 4,50* MM, PESO 12,10* KG/M (NBR 5580)	M	101,80	101,80
SINAPI-I	7692	TUBO ACO GALVANIZADO COM COSTURA, CLASSE MEDIA, DN 5", E = *5,40* MM, PESO *17,80* KG/M (NBR 5580)	M	152,42	152,42
SINAPI-I	7695	TUBO ACO GALVANIZADO COM COSTURA, CLASSE MEDIA, DN 6", E = 4,85* MM, PESO 19,68* KG/M (NBR 5580)	M	165,30	165,30
SINAPI-I	13356	TUBO ACO INDUSTRIAL DN 2" (50,8 MM) E=1,50MM, PESO= 1,8237 KG/M	M	11,98	11,98
SINAPI-I	36365	TUBO COLETOR DE ESGOTO PVC, JEI, DN 100 MM (NBR 7362)	M	12,31	12,31
SINAPI-I	41930	TUBO COLETOR DE ESGOTO PVC, JEI, DN 200 MM (NBR 7362)	M	39,85	39,85
SINAPI-I	41931	TUBO COLETOR DE ESGOTO PVC, JEI, DN 250 MM (NBR 7362)	M	67,95	67,95
SINAPI-I	41932	TUBO COLETOR DE ESGOTO PVC, JEI, DN 300 MM (NBR 7362)	M	109,75	109,75
SINAPI-I	41933	TUBO COLETOR DE ESGOTO PVC, JEI, DN 350 MM (NBR 7362)	M	135,93	135,93
SINAPI-I	41934	TUBO COLETOR DE ESGOTO PVC, JEI, DN 400 MM (NBR 7362)	M	176,06	176,06
SINAPI-I	41936	TUBO COLETOR DE ESGOTO, PVC, JEI, DN 150 MM (NBR 7362)	M	26,54	26,54
SINAPI-I	7720	TUBO CONCRETO ARMADO, CLASSE EA-2, PB JE, DN 1000 MM, PARA ESGOTO SANITARIO (NBR 8890)	M	328,58	328,58
SINAPI-I	40335	TUBO CONCRETO ARMADO, CLASSE EA-2, PB JE, DN 300 MM, PARA ESGOTO SANITARIO (NBR 8890)	M	66,92	66,92
SINAPI-I	7740	TUBO CONCRETO ARMADO, CLASSE EA-2, PB JE, DN 400 MM, PARA ESGOTO SANITARIO (NBR 8890)	M	91,31	91,31
SINAPI-I	7741	TUBO CONCRETO ARMADO, CLASSE EA-2, PB JE, DN 500 MM, PARA ESGOTO SANITARIO (NBR 8890)	M	115,23	115,23
SINAPI-I	7774	TUBO CONCRETO ARMADO, CLASSE EA-2, PB JE, DN 600 MM, PARA ESGOTO SANITARIO (NBR 8890)	M	155,13	155,13
SINAPI-I	7744	TUBO CONCRETO ARMADO, CLASSE EA-2, PB JE, DN 700 MM, PARA ESGOTO SANITARIO (NBR 8890)	M	178,82	178,82
SINAPI-I	7773	TUBO CONCRETO ARMADO, CLASSE EA-2, PB JE, DN 800 MM, PARA ESGOTO SANITARIO (NBR 8890)	M	222,70	222,70
SINAPI-I	7754	TUBO CONCRETO ARMADO, CLASSE EA-2, PB JE, DN 900 MM, PARA ESGOTO SANITARIO (NBR 8890)	M	302,63	302,63
SINAPI-I	7735	TUBO CONCRETO ARMADO, CLASSE EA-3, PB JE, DN 1000 MM, PARA ESGOTO SANITARIO (NBR 8890)	M	414,80	414,80
SINAPI-I	7755	TUBO CONCRETO ARMADO, CLASSE EA-3, PB JE, DN 400 MM, PARA ESGOTO SANITARIO (NBR 8890)	M	111,24	111,24
SINAPI-I	7776	TUBO CONCRETO ARMADO, CLASSE EA-3, PB JE, DN 500 MM, PARA ESGOTO SANITARIO (NBR 8890)	M	144,78	144,78
SINAPI-I	7743	TUBO CONCRETO ARMADO, CLASSE EA-3, PB JE, DN 600 MM, PARA ESGOTO SANITARIO (NBR 8890)	M	191,19	191,19
SINAPI-I	7733	TUBO CONCRETO ARMADO, CLASSE EA-3, PB JE, DN 700 MM, PARA ESGOTO SANITARIO (NBR 8890)	M	213,20	213,20
SINAPI-I	7775	TUBO CONCRETO ARMADO, CLASSE EA-3, PB JE, DN 800 MM, PARA ESGOTO SANITARIO (NBR 8890)	M	262,30	262,30
SINAPI-I	7734	TUBO CONCRETO ARMADO, CLASSE EA-3, PB JE, DN 900 MM, PARA ESGOTO SANITARIO (NBR 8890)	M	379,21	379,21
SINAPI-I	7753	TUBO CONCRETO ARMADO, CLASSE PA-1, PB, DN 1000 MM, PARA AGUAS PLUVIAIS (NBR 8890)	M	192,26	192,26
SINAPI-I	13256	TUBO CONCRETO ARMADO, CLASSE PA-1, PB, DN 1100 MM, PARA AGUAS PLUVIAIS (NBR 8890)	M	224,44	224,44
SINAPI-I	7757	TUBO CONCRETO ARMADO, CLASSE PA-1, PB, DN 1200 MM, PARA AGUAS PLUVIAIS (NBR 8890)	M	272,47	272,47
SINAPI-I	7758	TUBO CONCRETO ARMADO, CLASSE PA-1, PB, DN 1500 MM, PARA AGUAS PLUVIAIS (NBR 8890)	M	405,28	405,28
SINAPI-I	7759	TUBO CONCRETO ARMADO, CLASSE PA-1, PB, DN 2000 MM, PARA AGUAS PLUVIAIS (NBR 8890)	M	882,96	882,96
SINAPI-I	40334	TUBO CONCRETO ARMADO, CLASSE PA-1, PB, DN 300 MM, PARA AGUAS PLUVIAIS (NBR 8890)	M	47,67	47,67
SINAPI-I	7745	TUBO CONCRETO ARMADO, CLASSE PA-1, PB, DN 400 MM, PARA AGUAS PLUVIAIS (NBR 8890)	M	50,37	50,37
SINAPI-I	7714	TUBO CONCRETO ARMADO, CLASSE PA-1, PB, DN 500 MM, PARA AGUAS PLUVIAIS (NBR 8890)	M	66,52	66,52
SINAPI-I	7725	TUBO CONCRETO ARMADO, CLASSE PA-1, PB, DN 600 MM, PARA AGUAS PLUVIAIS (NBR 8890)	M	88,00	88,00
SINAPI-I	7742	TUBO CONCRETO ARMADO, CLASSE PA-1, PB, DN 700 MM, PARA AGUAS PLUVIAIS (NBR 8890)	M	123,52	123,52
SINAPI-I	7750	TUBO CONCRETO ARMADO, CLASSE PA-1, PB, DN 800 MM, PARA AGUAS PLUVIAIS (NBR 8890)	M	140,07	140,07
SINAPI-I	7756	TUBO CONCRETO ARMADO, CLASSE PA-1, PB, DN 900 MM, PARA AGUAS PLUVIAIS (NBR 8890)	M	172,93	172,93
SINAPI-I	7765	TUBO CONCRETO ARMADO, CLASSE PA-2, PB, DN 1000 MM, PARA AGUAS PLUVIAIS (NBR 8890)	M	212,33	212,33
SINAPI-I	12569	TUBO CONCRETO ARMADO, CLASSE PA-2, PB, DN 1100 MM, PARA AGUAS PLUVIAIS (NBR 8890)	M	228,47	228,47
SINAPI-I	7766	TUBO CONCRETO ARMADO, CLASSE PA-2, PB, DN 1200 MM, PARA AGUAS PLUVIAIS (NBR 8890)	M	308,80	308,80
SINAPI-I	7767	TUBO CONCRETO ARMADO, CLASSE PA-2, PB, DN 1500 MM, PARA AGUAS PLUVIAIS (NBR 8890)	M	475,85	475,85
SINAPI-I	7727	TUBO CONCRETO ARMADO, CLASSE PA-2, PB, DN 2000 MM, PARA AGUAS PLUVIAIS (NBR 8890)	M	1.033,39	1.033,39
SINAPI-I	7760	TUBO CONCRETO ARMADO, CLASSE PA-2, PB, DN 300 MM, PARA AGUAS PLUVIAIS (NBR 8890)	M	50,13	50,13
SINAPI-I	7761	TUBO CONCRETO ARMADO, CLASSE PA-2, PB, DN 400 MM, PARA AGUAS PLUVIAIS (NBR 8890)	M	53,28	53,28
SINAPI-I	7752	TUBO CONCRETO ARMADO, CLASSE PA-2, PB, DN 500 MM, PARA AGUAS PLUVIAIS (NBR 8890)	M	64,54	64,54
SINAPI-I	7762	TUBO CONCRETO ARMADO, CLASSE PA-2, PB, DN 600 MM, PARA AGUAS PLUVIAIS (NBR 8890)	M	84,44	84,44
SINAPI-I	7722	TUBO CONCRETO ARMADO, CLASSE PA-2, PB, DN 700 MM, PARA AGUAS PLUVIAIS (NBR 8890)	M	130,21	130,21
SINAPI-I	7763	TUBO CONCRETO ARMADO, CLASSE PA-2, PB, DN 800 MM, PARA AGUAS PLUVIAIS (NBR 8890)	M	145,11	145,11
SINAPI-I	7764	TUBO CONCRETO ARMADO, CLASSE PA-2, PB, DN 900 MM, PARA AGUAS PLUVIAIS (NBR 8890)	M	217,98	217,98
SINAPI-I	12572	TUBO CONCRETO ARMADO, CLASSE PA-3, PB, DN 1000 MM, PARA AGUAS PLUVIAIS (NBR 8890)	M	285,79	285,79
SINAPI-I	12573	TUBO CONCRETO ARMADO, CLASSE PA-3, PB, DN 1100 MM, PARA AGUAS PLUVIAIS (NBR 8890)	M	300,33	300,33
SINAPI-I	12574	TUBO CONCRETO ARMADO, CLASSE PA-3, PB, DN 1200 MM, PARA AGUAS PLUVIAIS (NBR 8890)	M	390,25	390,25
SINAPI-I	12575	TUBO CONCRETO ARMADO, CLASSE PA-3, PB, DN 1500 MM, PARA AGUAS PLUVIAIS (NBR 8890)	M	572,80	572,80
SINAPI-I	12576	TUBO CONCRETO ARMADO, CLASSE PA-3, PB, DN 400 MM, PARA AGUAS PLUVIAIS (NBR 8890)	M	60,55	60,55
SINAPI-I	12577	TUBO CONCRETO ARMADO, CLASSE PA-3, PB, DN 500 MM, PARA AGUAS PLUVIAIS (NBR 8890)	M	78,31	78,31

FONTE	CÓDIGO	DESCRIÇÃO	UNIDADE	DESONERADO	NÃO DESONERADO
SINAPI-I	12578	TUBO CONCRETO ARMADO, CLASSE PA-3, PB, DN 600 MM, PARA AGUAS PLUVIAIS (NBR 8890)	M	105,03	105,03
SINAPI-I	12579	TUBO CONCRETO ARMADO, CLASSE PA-3, PB, DN 700 MM, PARA AGUAS PLUVIAIS (NBR 8890)	M	153,80	153,80
SINAPI-I	12580	TUBO CONCRETO ARMADO, CLASSE PA-3, PB, DN 800 MM, PARA AGUAS PLUVIAIS (NBR 8890)	M	198,54	198,54
SINAPI-I	12581	TUBO CONCRETO ARMADO, CLASSE PA-3, PB, DN 900 MM, PARA AGUAS PLUVIAIS (NBR 8890)	M	271,66	271,66
SINAPI-I	41785	TUBO CORRUGADO PEAD, PAREDE DUPLA, INTERNA LISA, JEI, DN/DI *1000* MM, PARA SANEAMENTO	M	701,84	701,84
SINAPI-I	41781	TUBO CORRUGADO PEAD, PAREDE DUPLA, INTERNA LISA, JEI, DN/DI *400* MM, PARA SANEAMENTO	M	200,10	200,10
SINAPI-I	41783	TUBO CORRUGADO PEAD, PAREDE DUPLA, INTERNA LISA, JEI, DN/DI *800* MM, PARA SANEAMENTO	M	528,03	528,03
SINAPI-I	41786	TUBO CORRUGADO PEAD, PAREDE DUPLA, INTERNA LISA, JEI, DN/DI 1200 MM, PARA SANEAMENTO	M	1.101,53	1.101,53
SINAPI-I	41779	TUBO CORRUGADO PEAD, PAREDE DUPLA, INTERNA LISA, JEI, DN/DI 250 MM, PARA SANEAMENTO	M	76,74	76,74
SINAPI-I	41780	TUBO CORRUGADO PEAD, PAREDE DUPLA, INTERNA LISA, JEI, DN/DI 300 MM, PARA SANEAMENTO	M	90,76	90,76
SINAPI-I	41782	TUBO CORRUGADO PEAD, PAREDE DUPLA, INTERNA LISA, JEI, DN/DI 600 MM, PARA SANEAMENTO	M	374,17	374,17
SINAPI-I	38130	TUBO CPVC SOLDAVEL, 35 MM, AGUA QUENTE PREDIAL (NBR 15884)	M	24,45	24,45
SINAPI-I	21123	TUBO CPVC, SOLDAVEL, 15 MM, AGUA QUENTE PREDIAL (NBR 15884)	M	6,94	6,94
SINAPI-I	21124	TUBO CPVC, SOLDAVEL, 22 MM, AGUA QUENTE PREDIAL (NBR 15884)	M	12,30	12,30
SINAPI-I	21125	TUBO CPVC, SOLDAVEL, 28 MM, AGUA QUENTE PREDIAL (NBR 15884)	M	19,75	19,75
SINAPI-I	38028	TUBO CPVC, SOLDAVEL, 42 MM, AGUA QUENTE PREDIAL (NBR 15884)	M	33,51	33,51
SINAPI-I	38029	TUBO CPVC, SOLDAVEL, 54 MM, AGUA QUENTE PREDIAL (NBR 15884)	M	51,09	51,09
SINAPI-I	38030	TUBO CPVC, SOLDAVEL, 73 MM, AGUA QUENTE PREDIAL (NBR 15884)	M	78,47	78,47
SINAPI-I	38031	TUBO CPVC, SOLDAVEL, 89 MM, AGUA QUENTE PREDIAL (NBR 15884)	M	124,35	124,35
SINAPI-I	39735	TUBO DE BORRACHA ELASTOMERICA FLEXIVEL, PRETA, PARA ISOLAMENTO TERMICO DE TUBULACAO, DN 1 1/8" (28 MM), E= 32 MM, COEFICIENTE DE CONDUTIVIDADE TERMICA 0,036W/mK, VAPOR DE AGUA MAIOR OU IGUAL A 10.000	M	69,89	69,89
SINAPI-I	39734	TUBO DE BORRACHA ELASTOMERICA FLEXIVEL, PRETA, PARA ISOLAMENTO TERMICO DE TUBULACAO, DN 1 3/8" (35 MM), E= 32 MM, COEFICIENTE DE CONDUTIVIDADE TERMICA 0,036W/mK, VAPOR DE AGUA MAIOR OU IGUAL A 10.000	M	82,90	82,90
SINAPI-I	39736	TUBO DE BORRACHA ELASTOMERICA FLEXIVEL, PRETA, PARA ISOLAMENTO TERMICO DE TUBULACAO, DN 1 5/8" (42 MM), E= 32 MM, COEFICIENTE DE CONDUTIVIDADE TERMICA 0,036W/mK, VAPOR DE AGUA MAIOR OU IGUAL A 10.000	M	94,61	94,61
SINAPI-I	39737	TUBO DE BORRACHA ELASTOMERICA FLEXIVEL, PRETA, PARA ISOLAMENTO TERMICO DE TUBULACAO, DN 1/2" (12 MM), E= 19 MM, COEFICIENTE DE CONDUTIVIDADE TERMICA 0,036W/mK, VAPOR DE AGUA MAIOR OU IGUAL A 10.000	M	12,72	12,72
SINAPI-I	39738	TUBO DE BORRACHA ELASTOMERICA FLEXIVEL, PRETA, PARA ISOLAMENTO TERMICO DE TUBULACAO, DN 1/4" (6 MM), E= 9 MM, COEFICIENTE DE CONDUTIVIDADE TERMICA 0,036W/mK, VAPOR DE AGUA MAIOR OU IGUAL A 10.000	M	4,60	4,60
SINAPI-I	39739	TUBO DE BORRACHA ELASTOMERICA FLEXIVEL, PRETA, PARA ISOLAMENTO TERMICO DE TUBULACAO, DN 1" (25 MM), E= 32 MM, COEFICIENTE DE CONDUTIVIDADE TERMICA 0,036W/mK, VAPOR DE AGUA MAIOR OU IGUAL A 10.000	M	65,43	65,43
SINAPI-I	39733	TUBO DE BORRACHA ELASTOMERICA FLEXIVEL, PRETA, PARA ISOLAMENTO TERMICO DE TUBULACAO, DN 2 1/8" (54 MM), E= 32 MM, COEFICIENTE DE CONDUTIVIDADE TERMICA 0,036W/mK, VAPOR DE AGUA MAIOR OU IGUAL A 10.000	M	113,23	113,23
SINAPI-I	39854	TUBO DE BORRACHA ELASTOMERICA FLEXIVEL, PRETA, PARA ISOLAMENTO TERMICO DE TUBULACAO, DN 2 5/8" (*64* MM), E= *32* MM, COEFICIENTE DE CONDUTIVIDADE TERMICA 0,036W/MK, VAPOR DE AGUA MAIOR OU IGUAL A 10.000	M	114,83	114,83
SINAPI-I	39740	TUBO DE BORRACHA ELASTOMERICA FLEXIVEL, PRETA, PARA ISOLAMENTO TERMICO DE TUBULACAO, DN 3/4" (18 MM), E= 32 MM, COEFICIENTE DE CONDUTIVIDADE TERMICA 0,036W/mK, VAPOR DE AGUA MAIOR OU IGUAL A 10.000	M	62,83	62,83
SINAPI-I	39741	TUBO DE BORRACHA ELASTOMERICA FLEXIVEL, PRETA, PARA ISOLAMENTO TERMICO DE TUBULACAO, DN 3/8" (10 MM), E= 19 MM, COEFICIENTE DE CONDUTIVIDADE TERMICA 0,036W/mK, VAPOR DE AGUA MAIOR OU IGUAL A 10.000	M	11,58	11,58
SINAPI-I	39853	TUBO DE BORRACHA ELASTOMERICA FLEXIVEL, PRETA, PARA ISOLAMENTO TERMICO DE TUBULACAO, DN 5/8" (15 MM), E= 19 MM, COEFICIENTE DE CONDUTIVIDADE TERMICA 0,036W/MK, VAPOR DE AGUA MAIOR OU IGUAL A 10.000	M	15,21	15,21
SINAPI-I	39742	TUBO DE BORRACHA ELASTOMERICA FLEXIVEL, PRETA, PARA ISOLAMENTO TERMICO DE TUBULACAO, DN 7/8" (22 MM), E= 32 MM, COEFICIENTE DE CONDUTIVIDADE TERMICA 0,036W/mK, VAPOR DE AGUA MAIOR OU IGUAL A 10.000	M	50,50	50,50
SINAPI-I	39749	TUBO DE COBRE CLASSE "A", DN = 1 " (28 MM), PARA INSTALACOES DE MEDIA PRESSAO PARA GASES COMBUSTIVEIS E MEDICINAIS	M	57,55	57,55
SINAPI-I	39751	TUBO DE COBRE CLASSE "A", DN = 1 1/2 " (42 MM), PARA INSTALACOES DE MEDIA PRESSAO PARA GASES COMBUSTIVEIS E MEDICINAIS	M	104,58	104,58
SINAPI-I	39750	TUBO DE COBRE CLASSE "A", DN = 1 1/4 " (35 MM), PARA INSTALACOES DE MEDIA PRESSAO PARA GASES COMBUSTIVEIS E MEDICINAIS	M	86,93	86,93
SINAPI-I	39747	TUBO DE COBRE CLASSE "A", DN = 1/2 " (15 MM), PARA INSTALACOES DE MEDIA PRESSAO PARA GASES COMBUSTIVEIS E MEDICINAIS	M	27,96	27,96
SINAPI-I	39753	TUBO DE COBRE CLASSE "A", DN = 2 1/2 " (66 MM), PARA INSTALACOES DE MEDIA PRESSAO PARA GASES COMBUSTIVEIS E MEDICINAIS	M	192,51	192,51
SINAPI-I	39754	TUBO DE COBRE CLASSE "A", DN = 3 " (79 MM), PARA INSTALACOES DE MEDIA PRESSAO PARA GASES COMBUSTIVEIS E MEDICINAIS	M	283,63	283,63
SINAPI-I	39748	TUBO DE COBRE CLASSE "A", DN = 3/4 " (22 MM), PARA INSTALACOES DE MEDIA PRESSAO PARA GASES COMBUSTIVEIS E MEDICINAIS	M	45,24	45,24
SINAPI-I	39755	TUBO DE COBRE CLASSE "A", DN = 4 " (104 MM), PARA INSTALACOES DE MEDIA PRESSAO PARA GASES COMBUSTIVEIS E MEDICINAIS	M	430,04	430,04
SINAPI-I	12742	TUBO DE COBRE CLASSE "E", DN = 104 MM, PARA INSTALACAO HIDRAULICA PREDIAL	M	340,52	340,52
SINAPI-I	12713	TUBO DE COBRE CLASSE "E", DN = 15 MM, PARA INSTALACAO HIDRAULICA PREDIAL	M	18,06	18,06
SINAPI-I	12743	TUBO DE COBRE CLASSE "E", DN = 22 MM, PARA INSTALACAO HIDRAULICA PREDIAL	M	31,06	31,06
SINAPI-I	12744	TUBO DE COBRE CLASSE "E", DN = 28 MM, PARA INSTALACAO HIDRAULICA PREDIAL	M	39,43	39,43
SINAPI-I	12745	TUBO DE COBRE CLASSE "E", DN = 35 MM, PARA INSTALACAO HIDRAULICA PREDIAL	M	57,26	57,26
SINAPI-I	12746	TUBO DE COBRE CLASSE "E", DN = 42 MM, PARA INSTALACAO HIDRAULICA PREDIAL	M	77,32	77,32
SINAPI-I	12747	TUBO DE COBRE CLASSE "E", DN = 54 MM, PARA INSTALACAO HIDRAULICA PREDIAL	M	112,13	112,13
SINAPI-I	12748	TUBO DE COBRE CLASSE "E", DN = 66 MM, PARA INSTALACAO HIDRAULICA PREDIAL	M	157,97	157,97
SINAPI-I	12749	TUBO DE COBRE CLASSE "E", DN = 79 MM, PARA INSTALACAO HIDRAULICA PREDIAL	M	230,93	230,93
SINAPI-I	39726	TUBO DE COBRE CLASSE "I", DN = 1 " (28 MM), PARA INSTALACOES INDUSTRIAIS DE ALTA PRESSAO E VAPOR	M	75,85	75,85
SINAPI-I	39728	TUBO DE COBRE CLASSE "I", DN = 1 1/2 " (42 MM), PARA INSTALACOES INDUSTRIAIS DE ALTA PRESSAO E VAPOR	M	133,31	133,31
SINAPI-I	39727	TUBO DE COBRE CLASSE "I", DN = 1 1/4 " (35 MM), PARA INSTALACOES INDUSTRIAIS DE ALTA PRESSAO E VAPOR	M	109,70	109,70
SINAPI-I	39724	TUBO DE COBRE CLASSE "I", DN = 1/2 " (15 MM), PARA INSTALACOES INDUSTRIAIS DE ALTA PRESSAO E VAPOR	M	33,59	33,59
SINAPI-I	39729	TUBO DE COBRE CLASSE "I", DN = 2 " (54 MM), PARA INSTALACOES INDUSTRIAIS DE ALTA PRESSAO E VAPOR	M	184,61	184,61
SINAPI-I	39730	TUBO DE COBRE CLASSE "I", DN = 2 1/2 " (66 MM), PARA INSTALACOES INDUSTRIAIS DE ALTA PRESSAO E VAPOR	M	239,52	239,52
SINAPI-I	39731	TUBO DE COBRE CLASSE "I", DN = 3 " (79 MM), PARA INSTALACOES INDUSTRIAIS DE ALTA PRESSAO E VAPOR	M	354,75	354,75
SINAPI-I	39725	TUBO DE COBRE CLASSE "I", DN = 3/4 " (22 MM), PARA INSTALACOES INDUSTRIAIS DE ALTA PRESSAO E VAPOR	M	54,74	54,74
SINAPI-I	39732	TUBO DE COBRE CLASSE "I", DN = 4" (104 MM), PARA INSTALACOES INDUSTRIAIS DE ALTA PRESSAO E VAPOR	M	522,17	522,17
SINAPI-I	39660	TUBO DE COBRE FLEXIVEL, D = 1/2 ", E = 0,79 MM, PARA AR-CONDICIONADO/ INSTALACOES GAS RESIDENCIAIS E COMERCIAIS	M	23,79	23,79
SINAPI-I	39662	TUBO DE COBRE FLEXIVEL, D = 1/4 ", E = 0,79 MM, PARA AR-CONDICIONADO/ INSTALACOES GAS RESIDENCIAIS E COMERCIAIS	M	11,40	11,40
SINAPI-I	39661	TUBO DE COBRE FLEXIVEL, D = 3/16 ", E = 0,79 MM, PARA AR-CONDICIONADO/ INSTALACOES GAS RESIDENCIAIS E COMERCIAIS	M	7,77	7,77
SINAPI-I	39666	TUBO DE COBRE FLEXIVEL, D = 3/4 ", E = 0,79 MM, PARA AR-CONDICIONADO/ INSTALACOES GAS RESIDENCIAIS E COMERCIAIS	M	35,79	35,79
SINAPI-I	39664	TUBO DE COBRE FLEXIVEL, D = 3/8 ", E = 0,79 MM, PARA AR-CONDICIONADO/ INSTALACOES GAS RESIDENCIAIS E COMERCIAIS	M	17,54	17,54
SINAPI-I	39663	TUBO DE COBRE FLEXIVEL, D = 5/16 ", E = 0,79 MM, PARA AR-CONDICIONADO/ INSTALACOES GAS RESIDENCIAIS E COMERCIAIS	M	14,02	14,02
SINAPI-I	39665	TUBO DE COBRE FLEXIVEL, D = 5/8 ", E = 0,79 MM, PARA AR-CONDICIONADO/ INSTALACOES GAS RESIDENCIAIS E COMERCIAIS	M	29,59	29,59
SINAPI-I	39752	TUBO DE COBRE, CLASSE "A", DN = 2" (54 MM), PARA INSTALACOES DE MEDIA PRESSAO PARA GASES COMBUSTIVEIS E MEDICINAIS	M	148,81	148,81
SINAPI-I	12583	TUBO DE CONCRETO SIMPLES POROSO, MACHO/FEMEA, DN 200 MM	M	23,89	23,89
SINAPI-I	12584	TUBO DE CONCRETO SIMPLES POROSO, MACHO/FEMEA, DN 300 MM	M	22,99	22,99
SINAPI-I	13159	TUBO DE CONCRETO SIMPLES, CLASSE ES, PB JE, DN 400 MM, PARA ESGOTO SANITARIO (NBR 8890)	M	69,66	69,66
SINAPI-I	13168	TUBO DE CONCRETO SIMPLES, CLASSE ES, PB JE, DN 500 MM, PARA ESGOTO SANITARIO (NBR 8890)	M	104,74	104,74
SINAPI-I	13173	TUBO DE CONCRETO SIMPLES, CLASSE ES, PB JE, DN 600 MM, PARA ESGOTO SANITARIO (NBR 8890)	M	129,15	129,15
SINAPI-I	37449	TUBO DE CONCRETO SIMPLES, CLASSE- PS1, MACHO/FEMEA, DN 200 MM, PARA AGUAS PLUVIAIS (NBR 8890)	M	21,35	21,35

FONTE	CÓDIGO	DESCRIÇÃO	UNIDADE	DESONERADO	NÃO DESONERADO
SINAPI-I	37450	TUBO DE CONCRETO SIMPLES, CLASSE- PS1, MACHO/FEMEA, DN 300 MM, PARA AGUAS PLUVIAIS (NBR 8890)	M	26,03	26,03
SINAPI-I	37451	TUBO DE CONCRETO SIMPLES, CLASSE- PS1, MACHO/FEMEA, DN 400 MM, PARA AGUAS PLUVIAIS (NBR 8890)	M	39,86	39,86
SINAPI-I	37452	TUBO DE CONCRETO SIMPLES, CLASSE- PS1, MACHO/FEMEA, DN 500 MM, PARA AGUAS PLUVIAIS (NBR 8890)	M	52,88	52,88
SINAPI-I	37453	TUBO DE CONCRETO SIMPLES, CLASSE- PS1, MACHO/FEMEA, DN 600 MM, PARA AGUAS PLUVIAIS (NBR 8890)	M	66,35	66,35
SINAPI-I	7778	TUBO DE CONCRETO SIMPLES, CLASSE- PS1, PB, DN 200 MM, PARA AGUAS PLUVIAIS (NBR 8890)	M	24,91	24,91
SINAPI-I	7796	TUBO DE CONCRETO SIMPLES, CLASSE- PS1, PB, DN 300 MM, PARA AGUAS PLUVIAIS (NBR 8890)	M	30,00	30,00
SINAPI-I	7781	TUBO DE CONCRETO SIMPLES, CLASSE- PS1, PB, DN 400 MM, PARA AGUAS PLUVIAIS (NBR 8890)	M	39,66	39,66
SINAPI-I	7795	TUBO DE CONCRETO SIMPLES, CLASSE- PS1, PB, DN 500 MM, PARA AGUAS PLUVIAIS (NBR 8890)	M	57,45	57,45
SINAPI-I	7791	TUBO DE CONCRETO SIMPLES, CLASSE- PS1, PB, DN 600 MM, PARA AGUAS PLUVIAIS (NBR 8890)	M	73,22	73,22
SINAPI-I	7783	TUBO DE CONCRETO SIMPLES, CLASSE- PS2, PB, DN 200 MM, PARA AGUAS PLUVIAIS (NBR 8890)	M	27,96	27,96
SINAPI-I	7790	TUBO DE CONCRETO SIMPLES, CLASSE- PS2, PB, DN 300 MM, PARA AGUAS PLUVIAIS (NBR 8890)	M	32,54	32,54
SINAPI-I	7785	TUBO DE CONCRETO SIMPLES, CLASSE- PS2, PB, DN 400 MM, PARA AGUAS PLUVIAIS (NBR 8890)	M	42,71	42,71
SINAPI-I	7792	TUBO DE CONCRETO SIMPLES, CLASSE- PS2, PB, DN 500 MM, PARA AGUAS PLUVIAIS (NBR 8890)	M	62,03	62,03
SINAPI-I	7793	TUBO DE CONCRETO SIMPLES, CLASSE- PS2, PB, DN 600 MM, PARA AGUAS PLUVIAIS (NBR 8890)	M	80,05	80,05
SINAPI-I	12613	TUBO DE DESCARGA PVC, PARA LIGACAO CAIXA DE DESCARGA - EMBUTIR, 40 MM X 150 CM	UN	13,65	13,65
SINAPI-I	1031	TUBO DE DESCIDA EXTERNO DE PVC PARA CAIXA DE DESCARGA EXTERNA ALTA - 40 MM X 1,60 M	UN	9,11	9,11
SINAPI-I	39707	TUBO DE ESPUMA DE POLIETILENO EXPANDIDO FLEXIVEL PARA ISOLAMENTO TERMICO DE TUBULACAO DE AR CONDICIONADO, AGUA QUENTE, DN 1 1/2", E= 10 MM	M	2,79	2,79
SINAPI-I	39708	TUBO DE ESPUMA DE POLIETILENO EXPANDIDO FLEXIVEL PARA ISOLAMENTO TERMICO DE TUBULACAO DE AR CONDICIONADO, AGUA QUENTE, DN 1 1/4", E= 10 MM	M	2,70	2,70
SINAPI-I	39710	TUBO DE ESPUMA DE POLIETILENO EXPANDIDO FLEXIVEL PARA ISOLAMENTO TERMICO DE TUBULACAO DE AR CONDICIONADO, AGUA QUENTE, DN 1 1/8", E= 10 MM	M	1,90	1,90
SINAPI-I	39709	TUBO DE ESPUMA DE POLIETILENO EXPANDIDO FLEXIVEL PARA ISOLAMENTO TERMICO DE TUBULACAO DE AR CONDICIONADO, AGUA QUENTE, DN 1 3/8", E= 10 MM	M	2,64	2,64
SINAPI-I	39711	TUBO DE ESPUMA DE POLIETILENO EXPANDIDO FLEXIVEL PARA ISOLAMENTO TERMICO DE TUBULACAO DE AR CONDICIONADO, AGUA QUENTE, DN 1 5/8", E= 10 MM	M	2,96	2,96
SINAPI-I	39712	TUBO DE ESPUMA DE POLIETILENO EXPANDIDO FLEXIVEL PARA ISOLAMENTO TERMICO DE TUBULACAO DE AR CONDICIONADO, AGUA QUENTE, DN 1/2", E= 10 MM	M	1,04	1,04
SINAPI-I	39713	TUBO DE ESPUMA DE POLIETILENO EXPANDIDO FLEXIVEL PARA ISOLAMENTO TERMICO DE TUBULACAO DE AR CONDICIONADO, AGUA QUENTE, DN 1/4", E= 10 MM	M	0,82	0,82
SINAPI-I	39714	TUBO DE ESPUMA DE POLIETILENO EXPANDIDO FLEXIVEL PARA ISOLAMENTO TERMICO DE TUBULACAO DE AR CONDICIONADO, AGUA QUENTE, DN 1", E= 10 MM	M	1,88	1,88
SINAPI-I	39715	TUBO DE ESPUMA DE POLIETILENO EXPANDIDO FLEXIVEL PARA ISOLAMENTO TERMICO DE TUBULACAO DE AR CONDICIONADO, AGUA QUENTE, DN 3/4", E= 10 MM	M	1,34	1,34
SINAPI-I	39716	TUBO DE ESPUMA DE POLIETILENO EXPANDIDO FLEXIVEL PARA ISOLAMENTO TERMICO DE TUBULACAO DE AR CONDICIONADO, AGUA QUENTE, DN 3/8", E= 10 MM	M	1,01	1,01
SINAPI-I	39718	TUBO DE ESPUMA DE POLIETILENO EXPANDIDO FLEXIVEL PARA ISOLAMENTO TERMICO DE TUBULACAO DE AR CONDICIONADO, AGUA QUENTE, DN 7/8", E= 10 MM	M	1,73	1,73
SINAPI-I	9813	TUBO DE POLIETILENO DE ALTA DENSIDADE (PEAD), PE-80, DE = 20 MM X 2,3 MM DE PAREDE, PARA LIGACAO DE AGUA PREDIAL (NBR 15561)	M	3,79	3,79
SINAPI-I	9815	TUBO DE POLIETILENO DE ALTA DENSIDADE (PEAD), PE-80, DE = 32 MM X 3,0 MM DE PAREDE, PARA LIGACAO DE AGUA PREDIAL (NBR 15561)	M	7,48	7,48
SINAPI-I	25876	TUBO DE POLIETILENO DE ALTA DENSIDADE, PEAD, PE-80, DE = 1000 MM X 38,5 MM PAREDE, (SDR 26 - PN 05) PARA REDE DE AGUA OU ESGOTO (NBR 15561)	M	3.724,30	3.724,30
SINAPI-I	25888	TUBO DE POLIETILENO DE ALTA DENSIDADE, PEAD, PE-80, DE = 110 MM X 10,0 MM PAREDE, (SDR 11 - PN 12,5) PARA REDE DE AGUA OU ESGOTO (NBR 15561)	M	91,28	91,28
SINAPI-I	25874	TUBO DE POLIETILENO DE ALTA DENSIDADE, PEAD, PE-80, DE = 1200 MM X 37,2 MM PAREDE (SDR 32,25 - PN 04) PARA REDE DE AGUA OU ESGOTO (NBR 15561)	M	6.531,87	6.531,87
SINAPI-I	25877	TUBO DE POLIETILENO DE ALTA DENSIDADE, PEAD, PE-80, DE = 1400 MM X 42,9 MM PAREDE, (SDR 32,25 - PN 04) PARA REDE DE AGUA OU ESGOTO (NBR 15561)	M	8.912,98	8.912,98
SINAPI-I	25878	TUBO DE POLIETILENO DE ALTA DENSIDADE, PEAD, PE-80, DE = 160 MM X 14,6 MM PAREDE, (SDR 11 - PN 12,5) PARA REDE DE AGUA OU ESGOTO (NBR 15561)	M	195,93	195,93
SINAPI-I	25879	TUBO DE POLIETILENO DE ALTA DENSIDADE, PEAD, PE-80, DE = 1600 MM X 49,0 MM PAREDE, (SDR 32,25 - PN 04) PARA REDE DE AGUA OU ESGOTO (NBR 15561)	M	8.455,02	8.455,02
SINAPI-I	25887	TUBO DE POLIETILENO DE ALTA DENSIDADE, PEAD, PE-80, DE = 900 MM X 34,7 MM PAREDE, (SDR 26 - PN 05) PARA REDE DE AGUA OU ESGOTO (NBR 15561)	M	3.377,92	3.377,92
SINAPI-I	25880	TUBO DE POLIETILENO DE ALTA DENSIDADE, PEAD, PE-80, DE= 200 MM X 18,2 MM PAREDE, (SDR 11 - PN 12,5) PARA REDE DE AGUA OU ESGOTO (NBR 15561)	M	305,43	305,43
SINAPI-I	25881	TUBO DE POLIETILENO DE ALTA DENSIDADE, PEAD, PE-80, DE= 315 MM X 28,7 MM PAREDE, (SDR 11 - PN 12,5) PARA REDE DE AGUA OU ESGOTO (NBR 15561)	M	748,38	748,38
SINAPI-I	25882	TUBO DE POLIETILENO DE ALTA DENSIDADE, PEAD, PE-80, DE= 400 MM X 36,4 MM PAREDE, (SDR 11 - PN 12,5) PARA REDE DE AGUA OU ESGOTO (NBR 15561)	M	1.205,36	1.205,36
SINAPI-I	25883	TUBO DE POLIETILENO DE ALTA DENSIDADE, PEAD, PE-80, DE= 50 MM X 4,6 MM PAREDE, (SDR 11 - PN 12,5) PARA REDE DE AGUA OU ESGOTO (NBR 15561)	M	19,44	19,44
SINAPI-I	25884	TUBO DE POLIETILENO DE ALTA DENSIDADE, PEAD, PE-80, DE= 500 MM X 45,5 MM PAREDE, (SDR 11 - PN 12,5) PARA REDE DE AGUA OU ESGOTO (NBR 15561)	M	2.116,17	2.116,17
SINAPI-I	25885	TUBO DE POLIETILENO DE ALTA DENSIDADE, PEAD, PE-80, DE= 630 MM X 57,3 MM PAREDE (SDR 11 - PN 12,5) PARA REDE DE AGUA OU ESGOTO (NBR 15561)	M	3.147,35	3.147,35
SINAPI-I	25889	TUBO DE POLIETILENO DE ALTA DENSIDADE, PEAD, PE-80, DE= 730 MM X 34,1 MM PAREDE, (SDR 21 - PN 06) PARA REDE DE AGUA OU ESGOTO (NBR 15561)	M	1.578,31	1.578,31
SINAPI-I	25886	TUBO DE POLIETILENO DE ALTA DENSIDADE, PEAD, PE-80, DE= 75 MM X 6,9 MM PAREDE, (SRD 11 - PN 12,5) PARA REDE DE AGUA OU ESGOTO (NBR 15561)	M	43,49	43,49
SINAPI-I	25875	TUBO DE POLIETILENO DE ALTA DENSIDADE, PEAD, PE-80, DE= 800 MM X 30,8 MM PAREDE, (SDR 26 - PN 05) PARA REDE DE AGUA OU ESGOTO (NBR 15561)	M	2.059,17	2.059,17
SINAPI-I	9876	TUBO DE PVC, PBL, TIPO LEVE, DN = 125 MM, PARA VENTILACAO	M	12,74	12,74
SINAPI-I	9877	TUBO DE PVC, PBL, TIPO LEVE, DN = 250 MM, PARA VENTILACAO	M	44,64	44,64
SINAPI-I	9878	TUBO DE PVC, PBL, TIPO LEVE, DN = 300 MM, PARA VENTILACAO	M	58,14	58,14
SINAPI-I	9879	TUBO DE PVC, PBL, TIPO LEVE, DN = 400 MM, PARA VENTILACAO	M	138,78	138,78
SINAPI-I	42001	TUBO DE REVESTIMENTO, EM ACO, CORPO SCHEDULE 40, PONTEIRA SCHEDULE 80, ROSQUEAVEL E SEGMENTADO PARA PERFURACAO, DIAMETRO 6'' (200 MM) (COLETADO CAIXA)	M	461,88	461,88
SINAPI-I	41998	TUBO DE REVESTIMENTO, EM ACO, CORPO SCHEDULE 40, PONTEIRA SCHEDULE 80, ROSQUEAVEL E SEGMENTADO PARA PERFURACAO, DIAMETRO 10'' (310 MM) (COLETADO CAIXA)	M	1.138,23	1.138,23
SINAPI-I	41999	TUBO DE REVESTIMENTO, EM ACO, CORPO SCHEDULE 40, PONTEIRA SCHEDULE 80, ROSQUEAVEL E SEGMENTADO PARA PERFURACAO, DIAMETRO 14'' (400 MM) (COLETADO CAIXA)	M	2.087,96	2.087,96
SINAPI-I	42000	TUBO DE REVESTIMENTO, EM ACO, CORPO SCHEDULE 40, PONTEIRA SCHEDULE 80, ROSQUEAVEL E SEGMENTADO PARA PERFURACAO, DIAMETRO 16'' (450 MM) (COLETADO CAIXA)	M	3.565,57	3.565,57
SINAPI-I	38053	TUBO DRENO, CORRUGADO, ESPIRALADO, FLEXIVEL, PERFURADO, EM POLIETILENO DE ALTA DENSIDADE (PEAD), DN *160* MM, (6") PARA DRENAGEM - EM BARRA (NORMA DNIT 093/2006 - EM)	M	9,85	9,85
SINAPI-I	38054	TUBO DRENO, CORRUGADO, ESPIRALADO, FLEXIVEL, PERFURADO, EM POLIETILENO DE ALTA DENSIDADE (PEAD), DN *200* MM, (8") PARA DRENAGEM - EM BARRA (NORMA DNIT 093/2006 - EM)	M	16,93	16,93
SINAPI-I	38052	TUBO DRENO, CORRUGADO, ESPIRALADO, FLEXIVEL, PERFURADO, EM POLIETILENO DE ALTA DENSIDADE (PEAD), DN 100 MM, (4") PARA DRENAGEM - EM ROLO (NORMA DNIT 093/2006 - E.M)	M	4,77	4,77
SINAPI-I	38051	TUBO DRENO, CORRUGADO, ESPIRALADO, FLEXIVEL, PERFURADO, EM POLIETILENO DE ALTA DENSIDADE (PEAD), DN 65 MM, (2 1/2") PARA DRENAGEM - EM ROLO (NORMA DNIT 093/2006 - EM)	M	2,97	2,97
SINAPI-I	38787	TUBO MONOCAMADA PEX, DN 16 MM	M	4,06	4,06
SINAPI-I	38825	TUBO MONOCAMADA PEX, DN 20 MM	M	5,32	5,32
SINAPI-I	38826	TUBO MONOCAMADA PEX, DN 25 MM	M	7,88	7,88
SINAPI-I	38827	TUBO MONOCAMADA PEX, DN 32 MM	M	12,66	12,66
SINAPI-I	38830	TUBO MULTICAMADA PEX, DN *26* MM, PARA INSTALACOES A GAS (AMARELO)	M	17,73	17,73
SINAPI-I	38828	TUBO MULTICAMADA PEX, DN 16 MM, PARA INSTALACOES A GAS (AMARELO)	M	7,82	7,82

FONTE	CÓDIGO	DESCRIÇÃO	UNIDADE	DESONERADO	NÃO DESONERADO
SINAPI-I	38829	TUBO MULTICAMADA PEX, DN 20 MM, PARA INSTALACOES A GAS (AMARELO)	M	12,81	12,81
SINAPI-I	38831	TUBO MULTICAMADA PEX, DN 32 MM, PARA INSTALACOES A GAS (AMARELO)	M	24,73	24,73
SINAPI-I	36274	TUBO PPR PN 20, DN 20 MM, PARA AGUA QUENTE PREDIAL	M	4,71	4,71
SINAPI-I	36278	TUBO PPR PN 20, DN 25 MM, PARA AGUA QUENTE PREDIAL	M	6,39	6,39
SINAPI-I	38977	TUBO PPR, CLASSE PN 12, DN 110 MM	M	97,23	97,23
SINAPI-I	38971	TUBO PPR, CLASSE PN 12, DN 32 MM	M	8,01	8,01
SINAPI-I	38972	TUBO PPR, CLASSE PN 12, DN 40 MM	M	12,20	12,20
SINAPI-I	38973	TUBO PPR, CLASSE PN 12, DN 50 MM	M	16,14	16,14
SINAPI-I	38974	TUBO PPR, CLASSE PN 12, DN 63 MM	M	23,53	23,53
SINAPI-I	38975	TUBO PPR, CLASSE PN 12, DN 75 MM	M	39,22	39,22
SINAPI-I	38976	TUBO PPR, CLASSE PN 12, DN 90 MM	M	55,00	55,00
SINAPI-I	38986	TUBO PPR, CLASSE PN 25, DN 110 MM, PARA AGUA QUENTE E FRIA PREDIAL	M	110,69	110,69
SINAPI-I	38978	TUBO PPR, CLASSE PN 25, DN 20 MM, PARA AGUA QUENTE E FRIA PREDIAL	M	4,71	4,71
SINAPI-I	38979	TUBO PPR, CLASSE PN 25, DN 25 MM, PARA AGUA QUENTE E FRIA PREDIAL	M	6,39	6,39
SINAPI-I	38980	TUBO PPR, CLASSE PN 25, DN 32 MM, PARA AGUA QUENTE E FRIA PREDIAL	M	10,68	10,68
SINAPI-I	38981	TUBO PPR, CLASSE PN 25, DN 40 MM, PARA AGUA QUENTE E FRIA PREDIAL	M	14,79	14,79
SINAPI-I	38982	TUBO PPR, CLASSE PN 25, DN 50 MM, PARA AGUA QUENTE E FRIA PREDIAL	M	21,52	21,52
SINAPI-I	38983	TUBO PPR, CLASSE PN 25, DN 63 MM, PARA AGUA QUENTE E FRIA PREDIAL	M	28,53	28,53
SINAPI-I	38984	TUBO PPR, CLASSE PN 25, DN 75 MM, PARA AGUA QUENTE E FRIA PREDIAL	M	55,04	55,04
SINAPI-I	38985	TUBO PPR, CLASSE PN 25, DN 90 MM, PARA AGUA QUENTE E FRIA PREDIAL	M	81,48	81,48
SINAPI-I	9836	TUBO PVC SERIE NORMAL, DN 100 MM, PARA ESGOTO PREDIAL (NBR 5688)	M	8,31	8,31
SINAPI-I	20065	TUBO PVC SERIE NORMAL, DN 150 MM, PARA ESGOTO PREDIAL (NBR 5688)	M	21,26	21,26
SINAPI-I	9835	TUBO PVC SERIE NORMAL, DN 40 MM, PARA ESGOTO PREDIAL (NBR 5688)	M	2,99	2,99
SINAPI-I	38032	TUBO PVC CORRUGADO, PAREDE DUPLA, JE, DN 150 MM, REDE COLETORA ESGOTO	M	20,58	20,58
SINAPI-I	38033	TUBO PVC CORRUGADO, PAREDE DUPLA, JE, DN 200 MM, REDE COLETORA ESGOTO	M	33,68	33,68
SINAPI-I	38034	TUBO PVC CORRUGADO, PAREDE DUPLA, JE, DN 250 MM, REDE COLETORA ESGOTO	M	55,71	55,71
SINAPI-I	38035	TUBO PVC CORRUGADO, PAREDE DUPLA, JE, DN 300 MM, REDE COLETORA ESGOTO	M	77,64	77,64
SINAPI-I	38036	TUBO PVC CORRUGADO, PAREDE DUPLA, JE, DN 350 MM, REDE COLETORA ESGOTO	M	109,55	109,55
SINAPI-I	38037	TUBO PVC CORRUGADO, PAREDE DUPLA, JE, DN 400 MM, REDE COLETORA ESGOTO	M	127,02	127,02
SINAPI-I	9850	TUBO PVC DE REVESTIMENTO GEOMECANICO NERVURADO REFORCADO, DN = 150 MM, COMPRIMENTO = 2 M	M	95,50	95,50
SINAPI-I	9853	TUBO PVC DE REVESTIMENTO GEOMECANICO NERVURADO REFORCADO, DN = 200 MM, COMPRIMENTO = 2 M	M	169,83	169,83
SINAPI-I	9854	TUBO PVC DE REVESTIMENTO GEOMECANICO NERVURADO STANDARD, DN = 154 MM, COMPRIMENTO = 2 M	M	74,41	74,41
SINAPI-I	9851	TUBO PVC DE REVESTIMENTO GEOMECANICO NERVURADO STANDARD, DN = 206 MM, COMPRIMENTO = 2 M	M	129,03	129,03
SINAPI-I	9855	TUBO PVC DE REVESTIMENTO GEOMECANICO NERVURADO STANDARD, DN = 250 MM, COMPRIMENTO = 2 M	M	215,81	215,81
SINAPI-I	9825	TUBO PVC DEFOFO, JEI, 1 MPA, DN 100 MM, PARA REDE DE AGUA (NBR 7665)	M	33,12	33,12
SINAPI-I	9828	TUBO PVC DEFOFO, JEI, 1 MPA, DN 150 MM, PARA REDE DE AGUA (NBR 7665)	M	89,13	89,13
SINAPI-I	9829	TUBO PVC DEFOFO, JEI, 1 MPA, DN 200 MM, PARA REDE DE AGUA (NBR 7665)	M	151,06	151,06
SINAPI-I	9826	TUBO PVC DEFOFO, JEI, 1 MPA, DN 250 MM, PARA REDE DE AGUA (NBR 7665)	M	229,96	229,96
SINAPI-I	9827	TUBO PVC DEFOFO, JEI, 1 MPA, DN 300 MM, PARA REDE DE AGUA (NBR 7665)	M	326,55	326,55
SINAPI-I	36374	TUBO PVC PBA JEI, CLASSE 12, DN 100 MM, PARA REDE DE AGUA (NBR 5647)	M	39,69	39,69
SINAPI-I	36084	TUBO PVC PBA JEI, CLASSE 12, DN 50 MM, PARA REDE DE AGUA (NBR 5647)	M	11,76	11,76
SINAPI-I	36373	TUBO PVC PBA JEI, CLASSE 12, DN 75 MM, PARA REDE DE AGUA (NBR 5647)	M	24,42	24,42
SINAPI-I	36377	TUBO PVC PBA JEI, CLASSE 15, DN 100 MM, PARA REDE DE AGUA (NBR 5647)	M	47,62	47,62
SINAPI-I	36375	TUBO PVC PBA JEI, CLASSE 15, DN 50 MM, PARA REDE DE AGUA (NBR 5647)	M	14,51	14,51
SINAPI-I	36376	TUBO PVC PBA JEI, CLASSE 15, DN 75 MM, PARA REDE DE AGUA (NBR 5647)	M	28,50	28,50
SINAPI-I	36380	TUBO PVC PBA JEI, CLASSE 20, DN 100 MM, PARA REDE DE AGUA (NBR 5647)	M	59,54	59,54
SINAPI-I	36378	TUBO PVC PBA JEI, CLASSE 20, DN 50 MM, PARA REDE DE AGUA (NBR 5647)	M	17,84	17,84
SINAPI-I	36379	TUBO PVC PBA JEI, CLASSE 20, DN 75 MM, PARA REDE DE AGUA (NBR 5647)	M	35,96	35,96
SINAPI-I	9859	TUBO PVC ROSCAVEL, 3/4", AGUA FRIA PREDIAL	M	6,66	6,66
SINAPI-I	9838	TUBO PVC SERIE NORMAL, DN 50 MM, PARA ESGOTO PREDIAL (NBR 5688)	M	5,10	5,10
SINAPI-I	9837	TUBO PVC SERIE NORMAL, DN 75 MM, PARA ESGOTO PREDIAL (NBR 5688)	M	7,36	7,36
SINAPI-I	9833	TUBO PVC, FLEXIVEL, CORRUGADO, PERFURADO, DN 110 MM, PARA DRENAGEM, SISTEMA IRRIGACAO	M	8,91	8,91
SINAPI-I	9830	TUBO PVC, FLEXIVEL, CORRUGADO, PERFURADO, DN 65 MM, PARA DRENAGEM, SISTEMA IRRIGACAO	M	4,77	4,77
SINAPI-I	9834	TUBO PVC, RIGIDO, CORRUGADO, PERFURADO, DN 150 MM, PARA DRENAGEM, SISTEMA IRRIGACAO	M	24,81	24,81
SINAPI-I	9863	TUBO PVC, ROSCAVEL, 2 1/2", AGUA FRIA PREDIAL	M	48,05	48,05
SINAPI-I	9860	TUBO PVC, ROSCAVEL, 2", PARA AGUA FRIA PREDIAL	M	30,85	30,85
SINAPI-I	9862	TUBO PVC, ROSCAVEL, 1 1/2", AGUA FRIA PREDIAL	M	21,77	21,77
SINAPI-I	9861	TUBO PVC, ROSCAVEL, 1 1/4", AGUA FRIA PREDIAL	M	17,49	17,49
SINAPI-I	9856	TUBO PVC, ROSCAVEL, 1/2", AGUA FRIA PREDIAL	M	4,70	4,70
SINAPI-I	9866	TUBO PVC, ROSCAVEL, 1", AGUA FRIA PREDIAL	M	12,92	12,92
SINAPI-I	9857	TUBO PVC, ROSCAVEL, 3", AGUA FRIA PREDIAL	M	62,15	62,15
SINAPI-I	9864	TUBO PVC, ROSCAVEL, 4", AGUA FRIA PREDIAL	M	75,03	75,03
SINAPI-I	9865	TUBO PVC, ROSCAVEL, 5", AGUA FRIA PREDIAL	M	107,90	107,90
SINAPI-I	9858	TUBO PVC, ROSCAVEL, 6", AGUA FRIA PREDIAL	M	113,12	113,12
SINAPI-I	9841	TUBO PVC, SERIE R, DN 100 MM, PARA ESGOTO OU AGUAS PLUVIAIS PREDIAL (NBR 5688)	M	20,51	20,51
SINAPI-I	9840	TUBO PVC, SERIE R, DN 150 MM, PARA ESGOTO OU AGUAS PLUVIAIS PREDIAL (NBR 5688)	M	41,68	41,68
SINAPI-I	20067	TUBO PVC, SERIE R, DN 40 MM, PARA ESGOTO OU AGUAS PLUVIAIS PREDIAL (NBR 5688)	M	7,16	7,16
SINAPI-I	20068	TUBO PVC, SERIE R, DN 50 MM, PARA ESGOTO OU AGUAS PLUVIAIS PREDIAL (NBR 5688)	M	8,93	8,93
SINAPI-I	9839	TUBO PVC, SERIE R, DN 75 MM, PARA ESGOTO OU AGUAS PLUVIAIS PREDIAL (NBR 5688)	M	11,70	11,70
SINAPI-I	9870	TUBO PVC, SOLDAVEL, DN 110 MM, AGUA FRIA (NBR-5648)	M	52,40	52,40
SINAPI-I	9867	TUBO PVC, SOLDAVEL, DN 20 MM, AGUA FRIA (NBR-5648)	M	1,92	1,92
SINAPI-I	9868	TUBO PVC, SOLDAVEL, DN 25 MM, AGUA FRIA (NBR-5648)	M	2,47	2,47
SINAPI-I	9869	TUBO PVC, SOLDAVEL, DN 32 MM, AGUA FRIA (NBR-5648)	M	5,54	5,54
SINAPI-I	9874	TUBO PVC, SOLDAVEL, DN 40 MM, AGUA FRIA (NBR-5648)	M	8,07	8,07
SINAPI-I	9875	TUBO PVC, SOLDAVEL, DN 50 MM, PARA AGUA FRIA (NBR-5648)	M	9,25	9,25
SINAPI-I	9873	TUBO PVC, SOLDAVEL, DN 60 MM, AGUA FRIA (NBR-5648)	M	15,60	15,60
SINAPI-I	9871	TUBO PVC, SOLDAVEL, DN 75 MM, AGUA FRIA (NBR-5648)	M	26,14	26,14
SINAPI-I	9872	TUBO PVC, SOLDAVEL, DN 85 MM, AGUA FRIA (NBR-5648)	M	32,66	32,66
SINAPI-I	7667	TUBO 26" EM CHAPA PRETA, E= 3/16", 147 KG/6 M	M	1.952,28	1.952,28
SINAPI-I	7660	TUBO 30" EM CHAPA PRETA, E= 1/4", 175 KG/6 M	M	2.488,69	2.488,69
SINAPI-I	7676	TUBO 30" EM CHAPA PRETA, E= 3/8", 177 KG/6 M	M	2.517,13	2.517,13
SINAPI-I	12426	UNIAO COM ASSENTO CONICO DE BRONZE, DIAMETRO 1/2"	UN	29,32	29,32
SINAPI-I	12425	UNIAO COM ASSENTO CONICO DE BRONZE, DIAMETRO 1"	UN	40,28	40,28
SINAPI-I	12427	UNIAO COM ASSENTO CONICO DE BRONZE, DIAMETRO 2 1/2"	UN	167,20	167,20
SINAPI-I	12428	UNIAO COM ASSENTO CONICO DE BRONZE, DIAMETRO 2'	UN	107,32	107,32
SINAPI-I	12430	UNIAO COM ASSENTO CONICO DE BRONZE, DIAMETRO 3/4"	UN	35,94	35,94
SINAPI-I	12429	UNIAO COM ASSENTO CONICO DE BRONZE, DIAMETRO 3"	UN	270,37	270,37
SINAPI-I	12431	UNIAO COM ASSENTO CONICO DE BRONZE, DIAMETRO 4"	UN	460,12	460,12
SINAPI-I	12432	UNIAO COM ASSENTO CONICO DE FERRO LONGO (MACHO-FEMEA), DIAMETRO 1 1/2"	UN	94,63	94,63
SINAPI-I	12434	UNIAO COM ASSENTO CONICO DE FERRO LONGO (MACHO-FEMEA), DIAMETRO 1/2"	UN	30,84	30,84
SINAPI-I	12433	UNIAO COM ASSENTO CONICO DE FERRO LONGO (MACHO-FEMEA), DIAMETRO 1"	UN	60,24	60,24
SINAPI-I	12435	UNIAO COM ASSENTO CONICO DE FERRO LONGO (MACHO-FEMEA), DIAMETRO 2 1/2"	UN	186,44	186,44
SINAPI-I	12437	UNIAO COM ASSENTO CONICO DE FERRO LONGO (MACHO-FEMEA), DIAMETRO 2"	UN	150,57	150,57
SINAPI-I	12439	UNIAO COM ASSENTO CONICO DE FERRO LONGO (MACHO-FEMEA), DIAMETRO 3/4"	UN	48,32	48,32
SINAPI-I	12438	UNIAO COM ASSENTO CONICO DE FERRO LONGO (MACHO-FEMEA), DIAMETRO 3'	UN	272,49	272,49
SINAPI-I	12436	UNIAO COM ASSENTO CONICO DE FERRO LONGO (MACHO-FEMEA), DIAMETRO 4"	UN	344,22	344,22
SINAPI-I	36357	UNIAO COM FLANGE PPR, DN 40 MM, PARA AGUA QUENTE PREDIAL	UN	83,79	83,79
SINAPI-I	12424	UNIAO DE FERRO GALVANIZADO, COM ASSENTO CONICO DE BRONZE, DE 1 1/2"	UN	62,02	62,02
SINAPI-I	12440	UNIAO DE FERRO GALVANIZADO, COM ASSENTO CONICO DE BRONZE, DE 1 1/4"	UN	59,95	59,95
SINAPI-I	9884	UNIAO DE FERRO GALVANIZADO, COM ROSCA BSP, COM ASSENTO PLANO, DE 1 1/2"	UN	44,72	44,72

FONTE	CÓDIGO	DESCRIÇÃO	UNIDADE	DESONERADO	NÃO DESONERADO
SINAPI-I	9888	UNIAO DE FERRO GALVANIZADO, COM ROSCA BSP, COM ASSENTO PLANO, DE 1 1/4"	UN	35,93	35,93
SINAPI-I	9883	UNIAO DE FERRO GALVANIZADO, COM ROSCA BSP, COM ASSENTO PLANO, DE 1/2"	UN	15,68	15,68
SINAPI-I	9886	UNIAO DE FERRO GALVANIZADO, COM ROSCA BSP, COM ASSENTO PLANO, DE 1"	UN	21,47	21,47
SINAPI-I	9889	UNIAO DE FERRO GALVANIZADO, COM ROSCA BSP, COM ASSENTO PLANO, DE 2 1/2"	UN	108,80	108,80
SINAPI-I	9887	UNIAO DE FERRO GALVANIZADO, COM ROSCA BSP, COM ASSENTO PLANO, DE 2"	UN	65,76	65,76
SINAPI-I	9885	UNIAO DE FERRO GALVANIZADO, COM ROSCA BSP, COM ASSENTO PLANO, DE 3/4"	UN	20,76	20,76
SINAPI-I	9890	UNIAO DE FERRO GALVANIZADO, COM ROSCA BSP, COM ASSENTO PLANO, DE 3"	UN	168,55	168,55
SINAPI-I	9891	UNIAO DE FERRO GALVANIZADO, COM ROSCA BSP, COM ASSENTO PLANO, DE 4"	UN	236,62	236,62
SINAPI-I	39292	UNIAO DE REDUCAO METALICA, PARA CONEXAO COM ANEL DESLIZANTE EM TUBO PEX, DN 20 X 16 MM	UN	7,66	7,66
SINAPI-I	39293	UNIAO DE REDUCAO METALICA, PARA CONEXAO COM ANEL DESLIZANTE EM TUBO PEX, DN 25 X 16 MM	UN	12,36	12,36
SINAPI-I	39294	UNIAO DE REDUCAO METALICA, PARA CONEXAO COM ANEL DESLIZANTE EM TUBO PEX, DN 25 X 20 MM	UN	12,36	12,36
SINAPI-I	39295	UNIAO DE REDUCAO METALICA, PARA CONEXAO COM ANEL DESLIZANTE EM TUBO PEX, DN 32 X 25 MM	UN	21,08	21,08
SINAPI-I	36313	UNIAO DUPLA PPR DN 20 MM, PARA AGUA QUENTE PREDIAL	UN	19,86	19,86
SINAPI-I	36316	UNIAO DUPLA PPR DN 25 MM, PARA AGUA QUENTE PREDIAL	UN	24,09	24,09
SINAPI-I	64	UNIAO EM POLIPROPILENO (PP), PARA TUBO EM PEAD, 20 MM - LIGACAO PREDIAL DE AGUA	UN	4,34	4,34
SINAPI-I	37423	UNIAO EM POLIPROPILENO (PP), PARA TUBO EM PEAD, 32 MM - LIGACAO PREDIAL DE AGUA	UN	10,72	10,72
SINAPI-I	39296	UNIAO METALICA, PARA CONEXAO COM ANEL DESLIZANTE EM TUBO PEX, DN 16 MM	UN	5,92	5,92
SINAPI-I	39297	UNIAO METALICA, PARA CONEXAO COM ANEL DESLIZANTE EM TUBO PEX, DN 20 MM	UN	8,46	8,46
SINAPI-I	39298	UNIAO METALICA, PARA CONEXAO COM ANEL DESLIZANTE EM TUBO PEX, DN 25 MM	UN	14,91	14,91
SINAPI-I	39299	UNIAO METALICA, PARA CONEXAO COM ANEL DESLIZANTE EM TUBO PEX, DN 32 MM	UN	25,37	25,37
SINAPI-I	9892	UNIAO PVC, ROSCAVEL 1/2", AGUA FRIA PREDIAL	UN	4,20	4,20
SINAPI-I	9893	UNIAO PVC, ROSCAVEL 2", AGUA FRIA PREDIAL	UN	56,99	56,99
SINAPI-I	9901	UNIAO PVC, ROSCAVEL, 1 1/2", AGUA FRIA PREDIAL	UN	25,29	25,29
SINAPI-I	9896	UNIAO PVC, ROSCAVEL, 1 1/4", AGUA FRIA PREDIAL	UN	22,79	22,79
SINAPI-I	9900	UNIAO PVC, ROSCAVEL, 1", AGUA FRIA PREDIAL	UN	13,83	13,83
SINAPI-I	9898	UNIAO PVC, ROSCAVEL, 2 1/2", AGUA FRIA PREDIAL	UN	117,20	117,20
SINAPI-I	9899	UNIAO PVC, ROSCAVEL, 3/4", AGUA FRIA PREDIAL	UN	7,55	7,55
SINAPI-I	9902	UNIAO PVC, ROSCAVEL, 3", AGUA FRIA PREDIAL	UN	148,41	148,41
SINAPI-I	9908	UNIAO PVC, SOLDAVEL, 110 MM, PARA AGUA FRIA PREDIAL	UN	295,92	295,92
SINAPI-I	9905	UNIAO PVC, SOLDAVEL, 20 MM, PARA AGUA FRIA PREDIAL	UN	4,94	4,94
SINAPI-I	9906	UNIAO PVC, SOLDAVEL, 25 MM, PARA AGUA FRIA PREDIAL	UN	5,92	5,92
SINAPI-I	9895	UNIAO PVC, SOLDAVEL, 32 MM, PARA AGUA FRIA PREDIAL	UN	9,72	9,72
SINAPI-I	9894	UNIAO PVC, SOLDAVEL, 40 MM, PARA AGUA FRIA PREDIAL	UN	18,93	18,93
SINAPI-I	9897	UNIAO PVC, SOLDAVEL, 50 MM, PARA AGUA FRIA PREDIAL	UN	20,50	20,50
SINAPI-I	9910	UNIAO PVC, SOLDAVEL, 60 MM, PARA AGUA FRIA PREDIAL	UN	51,61	51,61
SINAPI-I	9909	UNIAO PVC, SOLDAVEL, 75 MM, PARA AGUA FRIA PREDIAL	UN	104,14	104,14
SINAPI-I	9907	UNIAO PVC, SOLDAVEL, 85 MM, PARA AGUA FRIA PREDIAL	UN	160,12	160,12
SINAPI-I	20973	UNIAO TIPO STORZ, COM EMPATACAO INTERNA TIPO ANEL DE EXPANSAO, ENGATE RAPIDO 1 1/2", PARA MANGUEIRA DE COMBATE A INCENDIO PREDIAL	UN	64,30	64,30
SINAPI-I	20974	UNIAO TIPO STORZ, COM EMPATACAO INTERNA TIPO ANEL DE EXPANSAO, ENGATE RAPIDO 2 1/2", PARA MANGUEIRA DE COMBATE A INCENDIO PREDIAL	UN	91,99	91,99
SINAPI-I	37989	UNIAO, CPVC, SOLDAVEL, 15 MM, PARA AGUA QUENTE PREDIAL	UN	7,88	7,88
SINAPI-I	37990	UNIAO, CPVC, SOLDAVEL, 22 MM, PARA AGUA QUENTE PREDIAL	UN	9,15	9,15
SINAPI-I	37991	UNIAO, CPVC, SOLDAVEL, 28 MM, PARA AGUA QUENTE PREDIAL	UN	14,48	14,48
SINAPI-I	37992	UNIAO, CPVC, SOLDAVEL, 35 MM, PARA AGUA QUENTE PREDIAL	UN	22,12	22,12
SINAPI-I	37993	UNIAO, CPVC, SOLDAVEL, 42 MM, PARA AGUA QUENTE PREDIAL	UN	32,84	32,84
SINAPI-I	37994	UNIAO, CPVC, SOLDAVEL, 54 MM, PARA AGUA QUENTE PREDIAL	UN	78,91	78,91
SINAPI-I	37995	UNIAO, CPVC, SOLDAVEL, 73 MM, PARA AGUA QUENTE PREDIAL	UN	114,52	114,52
SINAPI-I	37996	UNIAO, CPVC, SOLDAVEL, 89 MM, PARA AGUA QUENTE PREDIAL	UN	168,86	168,86
SINAPI-I	13883	USINA DE ASFALTO A FRIO, CAPACIDADE DE 30 A 40 T/H, ELETRICA, POTENCIA DE 30 CV	UN	83.655,82	83.655,82
SINAPI-I	38604	USINA DE ASFALTO A FRIO, CAPACIDADE DE 40 A 60 T/H, ELETRICA, POTENCIA DE 30 CV	UN	104.192,22	104.192,22
SINAPI-I	10601	USINA DE ASFALTO A QUENTE, FIXA, TIPO CONTRA FLUXO, CAPACIDADE DE 100 A 140 T/H, POTENCIA DE 280 KW, COM MISTURADOR EXTERNO ROTATIVO	UN	2.026.746,48	2.026.746,48
SINAPI-I	26034	USINA DE ASFALTO, GRAVIMETRICA, CAPACIDADE DE 150 T/H, POTENCIA DE 400 KW	UN	5.336.351,95	5.336.351,95
SINAPI-I	13894	USINA DE CONCRETO FIXA, CAPACIDADE NOMINAL DE 40 M3/H, SEM SILO	UN	392.649,25	392.649,25
SINAPI-I	13895	USINA DE CONCRETO FIXA, CAPACIDADE NOMINAL DE 60 M3/H, SEM SILO	UN	527.982,35	527.982,35
SINAPI-I	13892	USINA DE CONCRETO FIXA, CAPACIDADE NOMINAL DE 80 M3/H, SEM SILO	UN	647.029,46	647.029,46
SINAPI-I	9914	USINA DE CONCRETO FIXA, CAPACIDADE NOMINAL DE 90 A 120 M3/H, SEM SILO	UN	700.000,00	700.000,00
SINAPI-I	36485	USINA DE LAMA ASFALTICA, PROD 30 A 50 T/H, SILO DE AGREGADO 7 M3, RESERVATORIOS PARA EMULSAO E AGUA DE 2,3 M3 CADA, MISTURADOR TIPO PUGG-MILL A SER MONTADO SOBRE CAMINHAO	UN	424.438,89	424.438,89
SINAPI-I	9912	USINA DE MISTURAS ASFALTICAS A QUENTE, MOVEL, TIPO CONTRA FLUXO, CAPACIDADE DE 40 A 80 T/H	UN	1.650.000,00	1.650.000,00
SINAPI-I	9921	USINA MISTURADORA DE SOLOS, DOSADORES TRIPLOS, CALHA VIBRATORIA CAPACIDADE DE 200 A 500 T/H, POTENCIA DE 75 KW	UN	851.148,04	851.148,04
SINAPI-I	21112	VALVULA DE DESCARGA EM METAL CROMADO PARA MICTORIO COM ACIONAMENTO POR PRESSAO E FECHAMENTO AUTOMATICO	UN	166,70	166,70
SINAPI-I	10228	VALVULA DE DESCARGA METALICA, BASE 1 1/2 " E ACABAMENTO METALICO CROMADO	UN	193,66	193,66
SINAPI-I	11781	VALVULA DE DESCARGA METALICA, BASE 1 1/4 " E ACABAMENTO METALICO CROMADO	UN	156,88	156,88
SINAPI-I	11746	VALVULA DE ESFERA BRUTA EM BRONZE, BITOLA 1 " (REF 1552-B)	UN	49,31	49,31
SINAPI-I	11751	VALVULA DE ESFERA BRUTA EM BRONZE, BITOLA 1 1/2 " (REF 1552-B)	UN	88,56	88,56
SINAPI-I	11750	VALVULA DE ESFERA BRUTA EM BRONZE, BITOLA 1 1/4 " (REF 1552-B)	UN	73,49	73,49
SINAPI-I	11748	VALVULA DE ESFERA BRUTA EM BRONZE, BITOLA 1/2 " (REF 1552-B)	UN	31,64	31,64
SINAPI-I	11747	VALVULA DE ESFERA BRUTA EM BRONZE, BITOLA 2 " (REF 1552-B)	UN	136,56	136,56
SINAPI-I	11749	VALVULA DE ESFERA BRUTA EM BRONZE, BITOLA 3/4 " (REF 1552-B)	UN	36,52	36,52
SINAPI-I	10236	VALVULA DE RETENCAO DE BRONZE, PE COM CRIVOS, EXTREMIDADE COM ROSCA, DE 1 1/2", PARA FUNDO DE POCO	UN	88,80	88,80
SINAPI-I	10233	VALVULA DE RETENCAO DE BRONZE, PE COM CRIVOS, EXTREMIDADE COM ROSCA, DE 1 1/4", PARA FUNDO DE POCO	UN	83,22	83,22
SINAPI-I	10234	VALVULA DE RETENCAO DE BRONZE, PE COM CRIVOS, EXTREMIDADE COM ROSCA, DE 1", PARA FUNDO DE POCO	UN	52,42	52,42
SINAPI-I	10231	VALVULA DE RETENCAO DE BRONZE, PE COM CRIVOS, EXTREMIDADE COM ROSCA, DE 2 1/2", PARA FUNDO DE POCO	UN	240,39	240,39
SINAPI-I	10232	VALVULA DE RETENCAO DE BRONZE, PE COM CRIVOS, EXTREMIDADE COM ROSCA, DE 2", PARA FUNDO DE POCO	UN	134,52	134,52
SINAPI-I	10229	VALVULA DE RETENCAO DE BRONZE, PE COM CRIVOS, EXTREMIDADE COM ROSCA, DE 3/4", PARA FUNDO DE POCO	UN	47,41	47,41
SINAPI-I	10235	VALVULA DE RETENCAO DE BRONZE, PE COM CRIVOS, EXTREMIDADE COM ROSCA, DE 3", PARA FUNDO DE POCO	UN	329,55	329,55
SINAPI-I	10230	VALVULA DE RETENCAO DE BRONZE, PE COM CRIVOS, EXTREMIDADE COM ROSCA, DE 4", PARA FUNDO DE POCO	UN	579,99	579,99
SINAPI-I	10409	VALVULA DE RETENCAO HORIZONTAL, DE BRONZE (PN-25), 1 1/2", 400 PSI, TAMPA DE PORCA DE UNIAO, EXTREMIDADES COM ROSCA	UN	172,31	172,31
SINAPI-I	10411	VALVULA DE RETENCAO HORIZONTAL, DE BRONZE (PN-25), 1 1/4", 400 PSI, TAMPA DE PORCA DE UNIAO, EXTREMIDADES COM ROSCA	UN	154,18	154,18
SINAPI-I	10404	VALVULA DE RETENCAO HORIZONTAL, DE BRONZE (PN-25), 1/2", 400 PSI, TAMPA DE PORCA DE UNIAO, EXTREMIDADES COM ROSCA	UN	62,53	62,53
SINAPI-I	10410	VALVULA DE RETENCAO HORIZONTAL, DE BRONZE (PN-25), 1", 400 PSI, TAMPA DE PORCA DE UNIAO, EXTREMIDADES COM ROSCA	UN	102,99	102,99
SINAPI-I	10405	VALVULA DE RETENCAO HORIZONTAL, DE BRONZE (PN-25), 2 1/2", 400 PSI, TAMPA DE PORCA DE UNIAO, EXTREMIDADES COM ROSCA	UN	345,22	345,22
SINAPI-I	10408	VALVULA DE RETENCAO HORIZONTAL, DE BRONZE (PN-25), 2", 400 PSI, TAMPA DE PORCA DE UNIAO, EXTREMIDADES COM ROSCA	UN	241,40	241,40
SINAPI-I	10412	VALVULA DE RETENCAO HORIZONTAL, DE BRONZE (PN-25), 3/4", 400 PSI, TAMPA DE PORCA DE UNIAO, EXTREMIDADES COM ROSCA	UN	75,77	75,77
SINAPI-I	10406	VALVULA DE RETENCAO HORIZONTAL, DE BRONZE (PN-25), 3", 400 PSI, TAMPA DE PORCA DE UNIAO, EXTREMIDADES COM ROSCA	UN	476,82	476,82
SINAPI-I	10407	VALVULA DE RETENCAO HORIZONTAL, DE BRONZE (PN-25), 4", 400 PSI, TAMPA DE PORCA DE UNIAO, EXTREMIDADES COM ROSCA	UN	739,54	739,54
SINAPI-I	10416	VALVULA DE RETENCAO VERTICAL, DE BRONZE (PN-16), 1 1/2", 200 PSI, EXTREMIDADES COM ROSCA	UN	91,73	91,73

FONTE	CÓDIGO	DESCRIÇÃO	UNIDADE	DESONERADO	NÃO DESONERADO
SINAPI-I	10419	VALVULA DE RETENCAO VERTICAL, DE BRONZE (PN-16), 1 1/4", 200 PSI, EXTREMIDADES COM ROSCA	UN	79,62	79,62
SINAPI-I	21092	VALVULA DE RETENCAO VERTICAL, DE BRONZE (PN-16), 1/2", 200 PSI, EXTREMIDADES COM ROSCA	UN	45,52	45,52
SINAPI-I	10418	VALVULA DE RETENCAO VERTICAL, DE BRONZE (PN-16), 1", 200 PSI, EXTREMIDADES COM ROSCA	UN	53,07	53,07
SINAPI-I	12657	VALVULA DE RETENCAO VERTICAL, DE BRONZE (PN-16), 2 1/2", 200 PSI, EXTREMIDADES COM ROSCA	UN	214,17	214,17
SINAPI-I	10417	VALVULA DE RETENCAO VERTICAL, DE BRONZE (PN-16), 2", 200 PSI, EXTREMIDADES COM ROSCA	UN	133,66	133,66
SINAPI-I	10413	VALVULA DE RETENCAO VERTICAL, DE BRONZE (PN-16), 3/4", 200 PSI, EXTREMIDADES COM ROSCA	UN	48,57	48,57
SINAPI-I	10414	VALVULA DE RETENCAO VERTICAL, DE BRONZE (PN-16), 3", 200 PSI, EXTREMIDADES COM ROSCA	UN	292,47	292,47
SINAPI-I	10415	VALVULA DE RETENCAO VERTICAL, DE BRONZE (PN-16), 4", 200 PSI, EXTREMIDADES COM ROSCA	UN	507,60	507,60
SINAPI-I	38643	VALVULA EM METAL CROMADO PARA LAVATORIO, 1 " SEM LADRAO	UN	27,70	27,70
SINAPI-I	6157	VALVULA EM METAL CROMADO PARA PIA AMERICANA 3.1/2 X 1.1/2 "	UN	37,84	37,84
SINAPI-I	37588	VALVULA EM METAL CROMADO PARA TANQUE, 1.1/2 " SEM LADRAO	UN	15,83	15,83
SINAPI-I	6152	VALVULA EM PLASTICO BRANCO COM SAIDA LISA PARA TANQUE 1.1/4 " X 1.1/2 "	UN	2,89	2,89
SINAPI-I	6158	VALVULA EM PLASTICO BRANCO PARA LAVATORIO 1 ", SEM UNHO, COM LADRAO	UN	3,49	3,49
SINAPI-I	6153	VALVULA EM PLASTICO BRANCO PARA TANQUE OU LAVATORIO 1 ", SEM UNHO E SEM LADRAO	UN	2,71	2,71
SINAPI-I	6156	VALVULA EM PLASTICO BRANCO PARA TANQUE 1.1/4 " X 1.1/2 ", SEM UNHO E SEM LADRAO	UN	3,43	3,43
SINAPI-I	6154	VALVULA EM PLASTICO CROMADO PARA LAVATORIO 1 ", SEM UNHO, COM LADRAO	UN	6,47	6,47
SINAPI-I	6155	VALVULA EM PLASTICO CROMADO TIPO AMERICANA PARA PIA DE COZINHA 3.1/2 " X 1.1/2 ", SEM ADAPTADOR	UN	13,40	13,40
SINAPI-I	38108	VARIADOR DE LUMINOSIDADE ROTATIVO (DIMMER) 127 V, 300 W (APENAS MODULO)	UN	32,76	32,76
SINAPI-I	38087	VARIADOR DE LUMINOSIDADE ROTATIVO (DIMMER) 127V, 300W, CONJUNTO MONTADO PARA EMBUTIR 4" X 2" (PLACA + SUPORTE + MODULO)	UN	42,13	42,13
SINAPI-I	38109	VARIADOR DE LUMINOSIDADE ROTATIVO (DIMMER) 220 V, 600 W (APENAS MODULO)	UN	52,35	52,35
SINAPI-I	38088	VARIADOR DE LUMINOSIDADE ROTATIVO (DIMMER) 220V, 600W, CONJUNTO MONTADO PARA EMBUTIR 4" X 2" (PLACA + SUPORTE + MODULO)	UN	55,05	55,05
SINAPI-I	38110	VARIADOR DE VELOCIDADE PARA VENTILADOR 127 V, 150 W (APENAS MODULO)	UN	20,14	20,14
SINAPI-I	38089	VARIADOR DE VELOCIDADE PARA VENTILADOR 127V, 150W + 2 INTERRUPTORES PARALELOS, PARA REVERSAO E LAMPADA, CONJUNTO MONTADO PARA EMBUTIR 4" X 2" (PLACA + SUPORTE + MODULOS)	UN	35,09	35,09
SINAPI-I	38111	VARIADOR DE VELOCIDADE PARA VENTILADOR 220 V, 250 W (APENAS MODULO)	UN	22,52	22,52
SINAPI-I	38090	VARIADOR DE VELOCIDADE PARA VENTILADOR 220V, 250W + 2 INTERRUPTORES PARALELOS, PARA REVERSAO E LAMPADA, CONJUNTO MONTADO PARA EMBUTIR 4" X 2" (PLACA + SUPORTE + MODULOS)	UN	36,27	36,27
SINAPI-I	11786	VASO SANITARIO SIFONADO INFANTIL LOUCA BRANCA	UN	270,06	270,06
SINAPI-I	13726	VASSOURA MECANICA REBOCAVEL COM ESCOVA CILINDRICA LARGURA UTIL DE VARRIMENTO = 2,44M	UN	35.934,71	35.934,71
SINAPI-I	38400	VASSOURA 40 CM COM CABO	UN	12,49	12,49
SINAPI-I	12627	VEDACAO DE CALHA, EM BORRACHA COR PRETA, MEDIDA ENTRE 119 E 170 MM, PARA DRENAGEM PLUVIAL PREDIAL	UN	0,36	0,36
SINAPI-I	6138	VEDACAO PVC, 100 MM, PARA SAIDA VASO SANITARIO	UN	1,69	1,69
SINAPI-I	39996	VERGALHAO ZINCADO ROSCA TOTAL, 1/4 " (6,3 MM)	M	1,80	1,80
SINAPI-I	10478	VERNIZ POLIURETANO BRILHANTE PARA MADEIRA, COM FILTRO SOLAR, USO INTERNO E EXTERNO	L	29,30	29,30
SINAPI-I	10475	VERNIZ SINTETICO BRILHANTE PARA MADEIRA TIPO COPAL, USO INTERNO	L	25,77	25,77
SINAPI-I	10481	VERNIZ SINTETICO BRILHANTE PARA MADEIRA, COM FILTRO SOLAR, USO INTERNO E EXTERNO (BASE SOLVENTE)	L	28,11	28,11
SINAPI-I	4031	VEU DE VIDRO/VEU DE SUPERFICIE 30 A 35 G/M2	M2	22,26	22,26
SINAPI-I	4030	VEU POLIESTER	M2	4,73	4,73
SINAPI-I	39399	VIBRADOR DE IMERSAO, COM PONTEIRA DE *35* MM, MANGOTE DE 5 M, SEM MOTOR	UN	975,91	975,91
SINAPI-I	39400	VIBRADOR DE IMERSAO, COM PONTEIRA DE *45* MM, MANGOTE DE 5 M, SEM MOTOR.	UN	1.060,77	1.060,77
SINAPI-I	39401	VIBRADOR DE IMERSAO, COM PONTEIRA DE *60* MM, MANGOTE DE 5 M, SEM MOTOR.	UN	1.189,93	1.189,93
SINAPI-I	11652	VIBRADOR DE IMERSAO, DIAMETRO DA PONTEIRA DE *35* MM, COM MOTOR 4 TEMPOS A GASOLINA DE 5,5 HP (5,5 CV)	UN	2.560,00	2.560,00
SINAPI-I	13896	VIBRADOR DE IMERSAO, DIAMETRO DA PONTEIRA DE *45* MM, COM MOTOR ELETRICO TRIFASICO DE 2 HP (2 CV)	UN	2.296,54	2.296,54
SINAPI-I	13475	VIBRADOR DE IMERSAO, DIAMETRO DA PONTEIRA DE *45* MM, COM MOTOR 4 TEMPOS A GASOLINA DE 5,5 HP (5,5 CV)	UN	2.797,46	2.797,46
SINAPI-I	25971	VIBROACABADORA DE ASFALTO SOBRE ESTEIRAS, LARG. PAVIM. MAX. 8,00 M, POT. 100 KW/ 134 HP, CAP. 600 T/ H	UN	3.005.199,90	3.005.199,90
SINAPI-I	25970	VIBROACABADORA DE ASFALTO SOBRE ESTEIRAS, LARG. PAVIM. 2,13 M A 4,55 M, POT. 74 KW/ 100 HP, CAP. 400 T/ H	UN	1.265.154,28	1.265.154,28
SINAPI-I	13476	VIBROACABADORA DE ASFALTO SOBRE ESTEIRAS, LARG. PAVIM. 2,60 M A 5,75 M, POT. 110 HP, CAP. 450 T/ H	UN	1.274.322,15	1.274.322,15
SINAPI-I	10488	VIBROACABADORA DE ASFALTO SOBRE ESTEIRAS, LARG. PAVIMENT. 1,90 A 5,3 M, POT. 78 KW/105 HP, CAP. 450 T/H	UN	1.543.855,00	1.543.855,00
SINAPI-I	13606	VIBROACABADORA DE ASFALTO SOBRE RODAS, LARGURA DE PAVIMENTACAO DE 1,70 A 4,20 M, POTENCIA 78 KW/105 HP, CAPACIDADE 300 T/H	UN	1.367.833,45	1.367.833,45
SINAPI-I	10489	VIDRACEIRO	H	11,97	13,85
SINAPI-I	41073	VIDRACEIRO (MENSALISTA)	MES	2.122,49	2.457,36
SINAPI-I	34391	VIDRO COMUM LAMINADO LISO INCOLOR DUPLO, ESPESSURA TOTAL 8 MM (CADA CAMADA DE 4 MM) - COLOCADO	M2	446,74	446,74
SINAPI-I	10496	VIDRO COMUM LAMINADO, LISO, INCOLOR, DUPLO, ESPESSURA TOTAL 6 MM (CADA CAMADA E= 3 MM) - COLOCADO	M2	388,88	388,88
SINAPI-I	10497	VIDRO COMUM LAMINADO, LISO, INCOLOR, TRIPLO, ESPESSURA TOTAL 12 MM (CADA CAMADA E= 4 MM) - COLOCADO	M2	1.011,11	1.011,11
SINAPI-I	10504	VIDRO COMUM LAMINADO, LISO, INCOLOR, TRIPLO, ESPESSURA TOTAL 15 MM (CADA CAMADA E = 5 MM) - COLOCADO	M2	1.182,22	1.182,22
SINAPI-I	34390	VIDRO CRISTAL COLORIDO, 10 MM, PINTADO NA COR BRANCA	M2	348,44	348,44
SINAPI-I	34389	VIDRO CRISTAL COLORIDO, 4 MM, PINTADO NA COR BRANCA	M2	108,88	108,88
SINAPI-I	34388	VIDRO CRISTAL COLORIDO, 6 MM, PINTADO NA COR BRANCA	M2	154,75	154,75
SINAPI-I	34387	VIDRO CRISTAL COLORIDO, 8 MM, PINTADO NA COR BRANCA	M2	251,22	251,22
SINAPI-I	11188	VIDRO LISO FUME E = 4MM - SEM COLOCACAO	M2	124,44	124,44
SINAPI-I	11189	VIDRO LISO FUME E = 6MM - SEM COLOCACAO	M2	186,66	186,66
SINAPI-I	21107	VIDRO LISO FUME, E = 5 MM - SEM COLOCACAO	M2	134,33	134,33
SINAPI-I	34386	VIDRO LISO INCOLOR 10 MM - SEM COLOCACAO	M2	233,33	233,33
SINAPI-I	10490	VIDRO LISO INCOLOR 2 A 3 MM - SEM COLOCACAO	M2	70,00	70,00
SINAPI-I	10492	VIDRO LISO INCOLOR 4MM - SEM COLOCACAO	M2	93,33	93,33
SINAPI-I	10493	VIDRO LISO INCOLOR 5MM - SEM COLOCACAO	M2	108,88	108,88
SINAPI-I	10491	VIDRO LISO INCOLOR 6 MM - SEM COLOCACAO	M2	132,22	132,22
SINAPI-I	34385	VIDRO LISO INCOLOR 8MM - SEM COLOCACAO	M2	192,88	192,88
SINAPI-I	10499	VIDRO MARTELADO OU CANELADO, 4 MM - SEM COLOCACAO	M2	77,77	77,77
SINAPI-I	34384	VIDRO PLANO ARAMADO E = 6 MM - SEM COLOCACAO	M2	233,33	233,33
SINAPI-I	11185	VIDRO PLANO ARMADO E = 7MM - SEM COLOCACAO	M2	241,11	241,11
SINAPI-I	10507	VIDRO TEMPERADO INCOLOR E = 10 MM, SEM COLOCACAO	M2	187,22	187,22
SINAPI-I	10505	VIDRO TEMPERADO INCOLOR E = 6 MM, SEM COLOCACAO	M2	110,47	110,47
SINAPI-I	10506	VIDRO TEMPERADO INCOLOR E = 8 MM, SEM COLOCACAO	M2	144,21	144,21
SINAPI-I	5031	VIDRO TEMPERADO INCOLOR PARA PORTA DE ABRIR, E = 10 MM (SEM FERRAGENS E SEM COLOCACAO)	M2	202,50	202,50
SINAPI-I	10502	VIDRO TEMPERADO VERDE E = 10 MM, SEM COLOCACAO	M2	235,96	235,96
SINAPI-I	10501	VIDRO TEMPERADO VERDE E = 6 MM, SEM COLOCACAO	M2	133,31	133,31
SINAPI-I	10503	VIDRO TEMPERADO VERDE E = 8 MM, SEM COLOCACAO	M2	180,10	180,10
SINAPI-I	40270	VIGA DE ESCORAMAENTO H20, DE MADEIRA, PESO DE 5,00 A 5,20 KG/M, COM EXTREMIDADES PLASTICAS	M	49,28	49,28
SINAPI-I	20213	VIGA DE MADEIRA APARELHADA *6 X 12* CM, MACARANDUBA, ANGELIM OU EQUIVALENTE DA REGIAO	M	22,38	22,38
SINAPI-I	20211	VIGA DE MADEIRA APARELHADA *6 X 16* CM, MACARANDUBA, ANGELIM OU EQUIVALENTE DA REGIAO	M	33,05	33,05
SINAPI-I	4472	VIGA DE MADEIRA NAO APARELHADA *6 X 16* CM, MACARANDUBA, ANGELIM OU EQUIVALENTE DA REGIAO	M	28,89	28,89
SINAPI-I	35272	VIGA DE MADEIRA NAO APARELHADA *6 X 20* CM, MACARANDUBA, ANGELIM OU EQUIVALENTE DA REGIAO	M	37,95	37,95
SINAPI-I	4448	VIGA DE MADEIRA NAO APARELHADA *7,5 X 15 CM (3 X 6 ") PINUS, MISTA OU EQUIVALENTE DA REGIAO	M	19,22	19,22
SINAPI-I	4425	VIGA DE MADEIRA NAO APARELHADA 6 X 12 CM, MACARANDUBA, ANGELIM OU EQUIVALENTE DA REGIAO	M	21,22	21,22
SINAPI-I	4481	VIGA DE MADEIRA NAO APARELHADA 8 X 16 CM, MACARANDUBA, ANGELIM OU EQUIVALENTE DA REGIAO	M	39,10	39,10
SINAPI-I	34345	VIGIA DIURNO	H	10,06	11,64
SINAPI-I	41096	VIGIA DIURNO (MENSALISTA)	MES	1.783,29	2.064,64
SINAPI-I	41776	VIGIA NOTURNO, HORA EFETIVAMENTE TRABALHADA DE 22 H AS 5 H (COM ADICIONAL NOTURNO)	H	13,77	15,93
SINAPI-I	11157	WASH PRIMER PARA TINTA AUTOMOTIVA	GL	158,57	158,57
SETOP SUL					
SETOP SUL					
SETOP SUL					
SETOP SUL					
SETOP SUL					
SETOP SUL					
SETOP SUL					

FONTE	CÓDIGO	DESCRIÇÃO	UNIDADE	DESONERADO	NÃO DESONERADO
SETOP SUL					
SETOP SUL					
SETOP SUL					
SETOP SUL					
SETOP SUL					
SETOP SUL					
SETOP SUL					
SETOP SUL					
SETOP SUL					
SETOP SUL					
SETOP SUL					
SETOP SUL					
SETOP SUL					
SETOP SUL					
SETOP SUL					
SETOP SUL					
SETOP SUL					
SETOP SUL					
SETOP SUL					
SETOP SUL					
SETOP SUL					
SETOP SUL					
SETOP SUL					
SETOP SUL					
SETOP SUL					
SETOP SUL					
SETOP SUL					
SETOP SUL					
SETOP SUL					
SETOP SUL					
SETOP SUL					
SETOP SUL					
SETOP SUL					
SETOP SUL					
SETOP SUL					
SETOP SUL					
SETOP SUL					
SETOP SUL					
SETOP SUL					
SETOP SUL	:EÇOS UNITÁRIOS PARA OBRAS RODOVIÁRIAS				
SETOP SUL	REGIÃO SUL				
SETOP SUL		C/ DESONERAÇÃO			JANEIRO/2020
SETOP SUL	CÓDIGO	DESCRIÇÃO DO SERVIÇO	UNIDADE		CUSTO UNITÁRIO
SETOP SUL	00 - CONSULTORIA				
SETOP SUL	RO-40091	VEÍCULO TIPO GOL 1.6, QUATRO PORTAS, OU SIMILAR, COM MOTORISTA	KM		2,01
SETOP SUL	RO-40096	VEÍCULO TIPO GOL 1.6, QUATRO PORTAS, OU SIMILAR, SEM MOTORISTA	KM		1,13
SETOP SUL	RO-40102	VEÍCULO TIPO KOMBI OU SIMILAR COM MOTORISTA	KM		2,10
SETOP SUL	RO-40103	VEÍCULO TIPO KOMBI OU SIMILAR, SEM MOTORISTA	KM		1,22
SETOP SUL					
SETOP SUL					
SETOP SUL					
SETOP SUL					
SETOP SUL					
SETOP SUL					
SETOP SUL					
SETOP SUL					
SETOP SUL					
SETOP SUL					
SETOP SUL					
SETOP SUL					
SETOP SUL					
SETOP SUL					
SETOP SUL					
SETOP SUL					
SETOP SUL					
SETOP SUL					
SETOP SUL					
SETOP SUL					
SETOP SUL					
SETOP SUL					
SETOP SUL					
SETOP SUL					
SETOP SUL					
SETOP SUL					
SETOP SUL					
SETOP SUL					
SETOP SUL					
SETOP SUL					
SETOP SUL					
SETOP SUL					
SETOP SUL					
SETOP SUL					
SETOP SUL					
SETOP SUL					
SETOP SUL					
SETOP SUL	1 - TERRAPLENAGEM				
SETOP SUL	RO-43333	DESMATAMENTO, DESTOCAMENTO E LIMPEZA DE ÁRVORES, ARBUSTOS E VEGETAÇÃO RASTEIRA. (EXECUÇÃO NA ESPESSURA DE ATÉ 30CM, INCLUINDO REMANEJAMENTO PARA FORA DA LINHA DE OFFSETS E ACERTO DO MATERIAL)	M2		0,28
SETOP SUL	RO-40108	CORTE DE ÁRVORE NATIVA COM MOTO-SERRA 0,15M =< Ø < 0,30M - ATÉ 1.000 UNIDADES	U		24,51
SETOP SUL	RO-43419	CORTE DE ÁRVORE NATIVA COM MOTO-SERRA 0,15M =< Ø < 0,30M - ACIMA DE 1.000 UNIDADES	U		18,36
SETOP SUL	RO-42488	CORTE DE ÁRVORE NATIVA COM MOTO-SERRA Ø >= 0,30M - ATÉ 1.000 UNIDADES	U		35,01
SETOP SUL	RO-43420	CORTE DE ÁRVORE NATIVA COM MOTO-SERRA Ø >= 0,30M - ACIMA DE 1.000 UNIDADES	U		26,23
SETOP SUL	RO-40114	RASPAGEM E LIMPEZA DE VEGETAÇÃO COM REGULARIZAÇÃO DO TERRENO	M2		0,09
SETOP SUL	RO-40118	REMOÇÃO, TRANSPORTE E ESPALHAMENTO DE SOLO MOLE. DISTÂNCIA MÉDIA DE TRANSPORTE <= 200 M	M3		9,19
SETOP SUL	RO-40120	REMOÇÃO, TRANSPORTE E ESPALHAMENTO DE SOLO MOLE. DISTÂNCIA MÉDIA DE TRANSPORTE DE 201 A 400 M	M3		9,75
SETOP SUL	RO-40121	REMOÇÃO, TRANSPORTE E ESPALHAMENTO DE SOLO MOLE. DISTÂNCIA MÉDIA DE TRANSPORTE DE 401 A 600 M	M3		10,30
SETOP SUL	RO-40122	REMOÇÃO, TRANSPORTE E ESPALHAMENTO DE SOLO MOLE. DISTÂNCIA MÉDIA DE TRANSPORTE DE 601 A 800 M	M3		11,09
SETOP SUL	RO-40123	REMOÇÃO, TRANSPORTE E ESPALHAMENTO DE SOLO MOLE. DISTÂNCIA MÉDIA DE TRANSPORTE DE 801 A 1.000 M	M3		11,56
SETOP SUL	RO-40124	REMOÇÃO, TRANSPORTE E ESPALHAMENTO DE SOLO MOLE. DISTÂNCIA MÉDIA DE TRANSPORTE DE 1.001 A 1.500 M	M3		11,89
SETOP SUL	RO-40125	REMOÇÃO, TRANSPORTE E ESPALHAMENTO DE SOLO MOLE. DISTÂNCIA MÉDIA DE TRANSPORTE DE 1.501 A 2.000 M	M3		13,39

FONTE	CÓDIGO	DESCRIÇÃO	UNIDADE	DESONERADO	NÃO DESONERADO
SETOP SUL	RO-40128	REMOÇÃO, TRANSPORTE E ESPALHAMENTO DE SOLO MOLE. DISTÂNCIA MÉDIA DE TRANSPORTE DE 2.001 A 3.000 M	M3		15,02
SETOP SUL	RO-43144	REMOÇÃO, TRANSPORTE E ESPALHAMENTO DE SOLO MOLE. DISTÂNCIA MÉDIA DE TRANSPORTE DE 3.001 A 4.000 M	M3		15,88
SETOP SUL	RO-40129	ESCAVAÇÃO, CARGA, DESCARGA, ESPALHAMENTO E TRANSPORTE DE MATERIAL DE 1ª CATEGORIA, COM MOTOSCRAPER. DISTÂNCIA MÉDIA DE TRANSPORTE <= 200 M	M3		4,63
SETOP SUL	RO-40130	ESCAVAÇÃO, CARGA, DESCARGA, ESPALHAMENTO E TRANSPORTE DE MATERIAL DE 1ª CATEGORIA, COM MOTOSCRAPER. DISTÂNCIA MÉDIA DE TRANSPORTE DE 201 A 400 M	M3		5,10
SETOP SUL	RO-40131	ESCAVAÇÃO, CARGA, DESCARGA, ESPALHAMENTO E TRANSPORTE DE MATERIAL DE 1ª CATEGORIA, COM MOTOSCRAPER. DISTÂNCIA MÉDIA DE TRANSPORTE DE 401 A 600 M	M3		6,03
SETOP SUL	RO-40134	ESCAVAÇÃO, CARGA, DESCARGA, ESPALHAMENTO E TRANSPORTE DE MATERIAL DE 1ª CATEGORIA, COM MOTOSCRAPER. DISTÂNCIA MÉDIA DE TRANSPORTE DE 601 A 800 M	M3		6,36
SETOP SUL	RO-40135	ESCAVAÇÃO, CARGA, DESCARGA, ESPALHAMENTO E TRANSPORTE DE MATERIAL DE 1ª CATEGORIA, COM MOTOSCRAPER. DISTÂNCIA MÉDIA DE TRANSPORTE DE 801 A 1.000 M	M3		7,10
SETOP SUL	RO-40137	ESCAVAÇÃO, CARGA, DESCARGA, ESPALHAMENTO E TRANSPORTE DE MATERIAL DE 2ª CATEGORIA COM MOTOSCRAPER. DISTÂNCIA MÉDIA DE TRANSPORTE DE 0 A 200 M	M3		6,27
SETOP SUL	RO-40138	ESCAVAÇÃO, CARGA, DESCARGA, ESPALHAMENTO E TRANSPORTE DE MATERIAL DE 2ª CATEGORIA COM MOTOSCRAPER. DISTÂNCIA MÉDIA DE TRANSPORTE DE 201 A 400 M	M3		7,16
SETOP SUL	RO-40140	ESCAVAÇÃO, CARGA, DESCARGA, ESPALHAMENTO E TRANSPORTE DE MATERIAL DE 2ª CATEGORIA COM MOTOSCRAPER. DISTÂNCIA MÉDIA DE TRANSPORTE DE 401 A 600 M	M3		7,67
SETOP SUL	RO-40143	ESCAVAÇÃO, CARGA, DESCARGA, ESPALHAMENTO E TRANSPORTE DE MATERIAL DE 2ª CATEGORIA COM MOTOSCRAPER. DISTÂNCIA MÉDIA DE TRANSPORTE DE 601 A 800 M	M3		8,51
SETOP SUL	RO-40144	ESCAVAÇÃO, CARGA, DESCARGA, ESPALHAMENTO E TRANSPORTE DE MATERIAL DE 2ª CATEGORIA COM MOTOSCRAPER. DISTÂNCIA MÉDIA DE TRANSPORTE DE 801 A 1.000 M	M3		8,91
SETOP SUL	RO-40148	ESCAVAÇÃO, CARGA, DESCARGA, ESPALHAMENTO E TRANSPORTE DE MATERIAL DE 1ª CATEGORIA, COM CAMINHÃO. DISTÂNCIA MÉDIA DE TRANSPORTE <= 200 M	M3		3,22
SETOP SUL	RO-40149	ESCAVAÇÃO, CARGA, DESCARGA, ESPALHAMENTO E TRANSPORTE DE MATERIAL DE 1ª CATEGORIA, COM CAMINHÃO. DISTÂNCIA MÉDIA DE TRANSPORTE DE 201 A 400 M	M3		3,74
SETOP SUL	RO-40150	ESCAVAÇÃO, CARGA, DESCARGA, ESPALHAMENTO E TRANSPORTE DE MATERIAL DE 1ª CATEGORIA, COM CAMINHÃO. DISTÂNCIA MÉDIA DE TRANSPORTE DE 401 A 600 M	M3		4,00
SETOP SUL	RO-40151	ESCAVAÇÃO, CARGA, DESCARGA, ESPALHAMENTO E TRANSPORTE DE MATERIAL DE 1ª CATEGORIA, COM CAMINHÃO. DISTÂNCIA MÉDIA DE TRANSPORTE DE 601 A 800 M	M3		4,52
SETOP SUL	RO-40152	ESCAVAÇÃO, CARGA, DESCARGA, ESPALHAMENTO E TRANSPORTE DE MATERIAL DE 1ª CATEGORIA, COM CAMINHÃO. DISTÂNCIA MÉDIA DE TRANSPORTE DE 801 A 1.000 M	M3		4,68
SETOP SUL	RO-40153	ESCAVAÇÃO, CARGA, DESCARGA, ESPALHAMENTO E TRANSPORTE DE MATERIAL DE 1ª CATEGORIA, COM CAMINHÃO. DISTÂNCIA MÉDIA DE TRANSPORTE DE 1.001 A 1.200 M	M3		4,87
SETOP SUL	RO-40154	ESCAVAÇÃO, CARGA, DESCARGA, ESPALHAMENTO E TRANSPORTE DE MATERIAL DE 1ª CATEGORIA, COM CAMINHÃO. DISTÂNCIA MÉDIA DE TRANSPORTE DE 1.201 A 1.400 M	M3		5,04
SETOP SUL	RO-40155	ESCAVAÇÃO, CARGA, DESCARGA, ESPALHAMENTO E TRANSPORTE DE MATERIAL DE 1ª CATEGORIA, COM CAMINHÃO. DISTÂNCIA MÉDIA DE TRANSPORTE DE 1.401 A 1.600 M	M3		5,45
SETOP SUL	RO-40156	ESCAVAÇÃO, CARGA, DESCARGA, ESPALHAMENTO E TRANSPORTE DE MATERIAL DE 1ª CATEGORIA, COM CAMINHÃO. DISTÂNCIA MÉDIA DE TRANSPORTE DE 1.601 A 1.800 M	M3		5,60
SETOP SUL	RO-40157	ESCAVAÇÃO, CARGA, DESCARGA, ESPALHAMENTO E TRANSPORTE DE MATERIAL DE 1ª CATEGORIA, COM CAMINHÃO. DISTÂNCIA MÉDIA DE TRANSPORTE DE 1.801 A 2.000 M	M3		5,73
SETOP SUL	RO-40158	ESCAVAÇÃO, CARGA, DESCARGA, ESPALHAMENTO E TRANSPORTE DE MATERIAL DE 1ª CATEGORIA, COM CAMINHÃO. DISTÂNCIA MÉDIA DE TRANSPORTE DE 2.001 A 2.500 M	M3		6,01
SETOP SUL	RO-40159	ESCAVAÇÃO, CARGA, DESCARGA, ESPALHAMENTO E TRANSPORTE DE MATERIAL DE 1ª CATEGORIA, COM CAMINHÃO. DISTÂNCIA MÉDIA DE TRANSPORTE DE 2.501 A 3.000 M	M3		6,48
SETOP SUL	RO-40160	ESCAVAÇÃO, CARGA, DESCARGA, ESPALHAMENTO E TRANSPORTE DE MATERIAL DE 1ª CATEGORIA, COM CAMINHÃO. DISTÂNCIA MÉDIA DE TRANSPORTE DE 3.001 A 4.000 M	M3		7,20
SETOP SUL	RO-40162	ESCAVAÇÃO, CARGA, DESCARGA, ESPALHAMENTO E TRANSPORTE DE MATERIAL DE 2ª. CATEGORIA COM CAMINHÃO. DISTÂNCIA MÉDIA DE TRANSPORTE <= 200 M	M3		4,25
SETOP SUL	RO-40163	ESCAVAÇÃO, CARGA, DESCARGA, ESPALHAMENTO E TRANSPORTE DE MATERIAL DE 2ª. CATEGORIA COM CAMINHÃO. DISTÂNCIA MÉDIA DE TRANSPORTE DE 201 A 400 M	M3		4,90
SETOP SUL	RO-40164	ESCAVAÇÃO, CARGA, DESCARGA, ESPALHAMENTO E TRANSPORTE DE MATERIAL DE 2ª. CATEGORIA COM CAMINHÃO. DISTÂNCIA MÉDIA DE TRANSPORTE DE 401 A 600 M	M3		5,20
SETOP SUL	RO-40165	ESCAVAÇÃO, CARGA, DESCARGA, ESPALHAMENTO E TRANSPORTE DE MATERIAL DE 2ª. CATEGORIA COM CAMINHÃO. DISTÂNCIA MÉDIA DE TRANSPORTE DE 601 A 800 M	M3		5,53
SETOP SUL	RO-40166	ESCAVAÇÃO, CARGA, DESCARGA, ESPALHAMENTO E TRANSPORTE DE MATERIAL DE 2ª. CATEGORIA COM CAMINHÃO. DISTÂNCIA MÉDIA DE TRANSPORTE DE 801 A 1.000 M	M3		6,05
SETOP SUL	RO-40167	ESCAVAÇÃO, CARGA, DESCARGA, ESPALHAMENTO E TRANSPORTE DE MATERIAL DE 2ª. CATEGORIA COM CAMINHÃO. DISTÂNCIA MÉDIA DE TRANSPORTE DE 1.001 A 1.200 M	M3		6,28
SETOP SUL	RO-40168	ESCAVAÇÃO, CARGA, DESCARGA, ESPALHAMENTO E TRANSPORTE DE MATERIAL DE 2ª. CATEGORIA COM CAMINHÃO. DISTÂNCIA MÉDIA DE TRANSPORTE DE 1.201 A 1.400 M	M3		6,49
SETOP SUL	RO-40169	ESCAVAÇÃO, CARGA, DESCARGA, ESPALHAMENTO E TRANSPORTE DE MATERIAL DE 2ª. CATEGORIA COM CAMINHÃO. DISTÂNCIA MÉDIA DE TRANSPORTE DE 1.401 A 1.600 M	M3		6,68
SETOP SUL	RO-40170	ESCAVAÇÃO, CARGA, DESCARGA, ESPALHAMENTO E TRANSPORTE DE MATERIAL DE 2ª. CATEGORIA COM CAMINHÃO. DISTÂNCIA MÉDIA DE TRANSPORTE DE 1.601 A 1.800 M	M3		6,85
SETOP SUL	RO-40171	ESCAVAÇÃO, CARGA, DESCARGA, ESPALHAMENTO E TRANSPORTE DE MATERIAL DE 2ª. CATEGORIA COM CAMINHÃO. DISTÂNCIA MÉDIA DE TRANSPORTE DE 1.801 A 2.000 M	M3		7,34
SETOP SUL	RO-40172	ESCAVAÇÃO, CARGA, DESCARGA, ESPALHAMENTO E TRANSPORTE DE MATERIAL DE 2ª. CATEGORIA COM CAMINHÃO. DISTÂNCIA MÉDIA DE TRANSPORTE DE 2.001 A 2.500 M	M3		7,67
SETOP SUL	RO-40173	ESCAVAÇÃO, CARGA, DESCARGA, ESPALHAMENTO E TRANSPORTE DE MATERIAL DE 2ª. CATEGORIA COM CAMINHÃO. DISTÂNCIA MÉDIA DE TRANSPORTE DE 2.501 A 3.000 M	M3		7,94
SETOP SUL	RO-40174	ESCAVAÇÃO, CARGA, DESCARGA, ESPALHAMENTO E TRANSPORTE DE MATERIAL DE 2ª. CATEGORIA COM CAMINHÃO. DISTÂNCIA MÉDIA DE TRANSPORTE DE 3.001 A 4.000 M	M3		8,83
SETOP SUL	RO-40182	ESCAVAÇÃO, CARGA, DESCARGA, ESPALHAMENTO E TRANSPORTE DE MATERIAL DE 3ª CATEGORIA. DISTÂNCIA MÉDIA DE TRANSPORTE <= 200 M	M3		26,86
SETOP SUL	RO-40183	ESCAVAÇÃO, CARGA, DESCARGA, ESPALHAMENTO E TRANSPORTE DE MATERIAL DE 3ª CATEGORIA. DISTÂNCIA MÉDIA DE TRANSPORTE DE 201 A 400 M	M3		28,05
SETOP SUL	RO-40184	ESCAVAÇÃO, CARGA, DESCARGA, ESPALHAMENTO E TRANSPORTE DE MATERIAL DE 3ª CATEGORIA. DISTÂNCIA MÉDIA DE TRANSPORTE DE 401 A 600 M	M3		28,64
SETOP SUL	RO-40185	ESCAVAÇÃO, CARGA, DESCARGA, ESPALHAMENTO E TRANSPORTE DE MATERIAL DE 3ª CATEGORIA. DISTÂNCIA MÉDIA DE TRANSPORTE DE 601 A 800 M	M3		29,83
SETOP SUL	RO-41776	ESCAVAÇÃO, CARGA, DESCARGA, ESPALHAMENTO E TRANSPORTE DE MATERIAL DE 3ª CATEGORIA. DISTÂNCIA MÉDIA DE TRANSPORTE DE 801 A 1.000 M	M3		30,43
SETOP SUL	RO-41777	ESCAVAÇÃO, CARGA, DESCARGA, ESPALHAMENTO E TRANSPORTE DE MATERIAL DE 3ª CATEGORIA. DISTÂNCIA MÉDIA DE TRANSPORTE DE 1.001 A 1.200 M	M3		30,88
SETOP SUL	RO-41778	ESCAVAÇÃO, CARGA, DESCARGA, ESPALHAMENTO E TRANSPORTE DE MATERIAL DE 3ª CATEGORIA. DISTÂNCIA MÉDIA DE TRANSPORTE DE 1.201 A 1.400 M	M3		32,04
SETOP SUL	RO-41834	ESCAVAÇÃO, CARGA, DESCARGA, ESPALHAMENTO E TRANSPORTE DE MATERIAL DE 3ª CATEGORIA. DISTÂNCIA MÉDIA DE TRANSPORTE DE 1.401 A 1.600 M	M3		32,61
SETOP SUL	RO-41835	ESCAVAÇÃO, CARGA, DESCARGA, ESPALHAMENTO E TRANSPORTE DE MATERIAL DE 3ª CATEGORIA. DISTÂNCIA MÉDIA DE TRANSPORTE DE 1.601 A 1.800 M	M3		33,17
SETOP SUL	RO-41836	ESCAVAÇÃO, CARGA, DESCARGA, ESPALHAMENTO E TRANSPORTE DE MATERIAL DE 3ª CATEGORIA. DISTÂNCIA MÉDIA DE TRANSPORTE DE 1.801 A 2.000 M	M3		34,34
SETOP SUL	RO-40186	ESCAVAÇÃO, CARGA, DESCARGA, ESPALHAMENTO E TRANSPORTE DE MATERIAL DE 3ª CATEGORIA. DISTÂNCIA MÉDIA DE TRANSPORTE DE 2.001 A 2.500 M	M3		35,09
SETOP SUL	RO-42329	ESCAVAÇÃO, CARGA, DESCARGA, ESPALHAMENTO E TRANSPORTE DE MATERIAL DE 3ª. CATEGORIA . DISTÂNCIA MÉDIA DE TRANSPORTE DE 2.501 A 3.000 M	M3		36,48
SETOP SUL	RO-42330	ESCAVAÇÃO, CARGA, DESCARGA, ESPALHAMENTO E TRANSPORTE DE MATERIAL DE 3ª. CATEGORIA. DISTÂNCIA MÉDIA DE TRANSPORTE DE 3.001 A 4.000 M	M3		37,49

FONTE	CÓDIGO	DESCRIÇÃO	UNIDADE	DESONERADO	NÃO DESONERADO
SETOP SUL	RO-40192	ESCAVAÇÃO E CARGA COM TRATOR E CARREGADEIRA (MATERIAL DE 1ª CATEGORIA)	M3		2,72
SETOP SUL	RO-40194	ESCAVAÇÃO E TRANSPORTE COM TRATOR DE MATERIAL DE 1ª CATEGORIA.DISTÂNCIA MÉDIA DE TRANSPORTE <= 50 M	M3		1,88
SETOP SUL	RO-40193	ESCAVAÇÃO E TRANSPORTE COM TRATOR DE MATERIAL DE 2ª CATEGORIA.DISTÂNCIA MÉDIA DE TRANSPORTE <=50 M	M3		3,88
SETOP SUL	RO-40198	CARGA, TRANSPORTE E DESCARGA DE MATERIAL DE 1ª CATEGORIA, COM CAMINHÃO. DISTÂNCIA MÉDIA DE TRANSPORTE <= 200 M	M3		3,59
SETOP SUL	RO-40199	CARGA, TRANSPORTE E DESCARGA DE MATERIAL DE 1ª CATEGORIA, COM CAMINHÃO. DISTÂNCIA MÉDIA DE TRANSPORTE DE 201 A 400 M	M3		3,89
SETOP SUL	RO-40200	CARGA ,TRANSPORTE E DESCARGA DE MATERIAL DE 1ª CATEGORIA, COM CAMINHÃO. DISTÂNCIA MÉDIA DE TRANSPORTE 401 A 600 M	M3		4,40
SETOP SUL	RO-40201	CARGA, TRANSPORTE E DESCARGA DE MATERIAL DE 1ª CATEGORIA, COM CAMINHÃO. DISTÂNCIA MÉDIA DE TRANSPORTE DE 601 A 800 M	M3		4,70
SETOP SUL	RO-40202	CARGA, TRANSPORTE E DESCARGA DE MATERIAL DE 1ª CATEGORIA, COM CAMINHÃO. DISTÂNCIA MÉDIA DE TRANSPORTE DE 801 A 1.000 M	M3		5,20
SETOP SUL	RO-43394	CARGA, TRANSPORTE E DESCARGA DE MATERIAL DE 1ª CATEGORIA, COM CAMINHÃO.DISTÂNCIA MÉDIA DE TRANSPORTE 1.001 A 1.200 M	M3		5,43
SETOP SUL	RO-42767	CARGA, TRANSPORTE E DESCARGA DE MATERIAL DE 1ª CATEGORIA, COM CAMINHÃO.DISTÂNCIA MÉDIA DE TRANSPORTE DE 1.201 A 1.400 M	M3		5,92
SETOP SUL	RO-43901	CARGA, TRANSPORTE E DESCARGA DE MATERIAL DE 1ª CATEGORIA, COM CAMINHÃO.DISTÂNCIA MÉDIA DE TRANSPORTE DE 1.401 A 1.600 M	M3		6,21
SETOP SUL	RO-43902	CARGA, TRANSPORTE E DESCARGA DE MATERIAL DE 1ª CATEGORIA, COM CAMINHÃO.DISTÂNCIA MÉDIA DE TRANSPORTE DE 1.601 A 1.800 M	M3		6,70
SETOP SUL	RO-43398	CARGA, TRANSPORTE E DESCARGA DE MATERIAL DE 1ª CATEGORIA, COM CAMINHÃO.DISTÂNCIA MÉDIA DE TRANSPORTE DE 1.801 A 2.000 M	M3		6,99
SETOP SUL	RO-43681	CARGA, TRANSPORTE E DESCARGA DE MATERIAL DE 1ª CATEGORIA, COM CAMINHÃO. DISTÂNCIA MÉDIA DE TRANSPORTE DE 2.001 A 2.500 M	M3		7,57
SETOP SUL	RO-43886	CARGA, TRANSPORTE E DESCARGA DE MATERIAL DE 1ª CATEGORIA, COM CAMINHÃO.DISTÂNCIA MÉDIA DE TRANSPORTE DE 2.501 A 3.000 M	M3		8,18
SETOP SUL	RO-40210	REVESTIMENTO PRIMÁRIO (EXECUÇÃO, INCLUINDO ESCAVAÇÃO, CARGA, DESCARGA, ESPALHAMENTO E COMPACTAÇÃO DO MATERIAL)	M3		9,01
SETOP SUL	RO-40211	ESCAVAÇÃO MANUAL DE VALAS EM SOLO, COM ALTURA DE 0 A 1,50 M	M3		46,83
SETOP SUL	RO-40213	ESCAVAÇÃO MANUAL DE VALAS EM SOLO, COM ALTURA DE 1,50 M A 3,00 M	M3		59,14
SETOP SUL	RO-40216	ESCAVAÇÃO MANUAL EM MATERIAL DE 1ª CATEGORIA COM ESGOTAMENTO DE ÀGUA	M3		56,47
SETOP SUL	RO-40217	ESCAVAÇÃO EM MATERIAL DE 3ª CATEGORIA COM ESGOTAMENTO DE ÀGUA	M3		87,89
SETOP SUL	RO-40215	ESCAVAÇÃO MECÂNICA DE VALAS EM MATERIAL DE 1ª E 2ª CATEGORIA (EXECUÇÃO, INCLUINDO REMOÇÃO PARA FORA DO LEITO ESTRADAL)	M3		6,77
SETOP SUL	RO-40218	ESCAVAÇÃO MECÂNICA DE VALAS EM MATERIAL DE 1ª CATEGORIA (EXECUÇÃO, INCLUINDO REMOÇÃO PARA FORA DO LEITO ESTRADAL)	M3		5,89
SETOP SUL	RO-40219	ESCAVAÇÃO MECÂNICA DE VALAS EM MATERIAL DE 2ª CATEGORIA (EXECUÇÃO, INCLUINDO REMOÇÃO PARA FORA DO LEITO ESTRADAL)	M3		7,50
SETOP SUL	RO-40220	ESCAVAÇÃO MECÂNICA DE VALAS EM ROCHA (EXECUÇÃO, INCLUINDO REMOÇÃO PARA FORA DO LEITO ESTRADAL)	M3		79,59
SETOP SUL	RO-40230	MURO DE ARRIMO EM GABIÃO CAIXA, TELA GALVANIZADA (EXECUÇÃO, INCLUINDO FORNECIMENTO DE TODOS OS MATERIAIS)	M3		316,74
SETOP SUL	RO-40221	MURO DE ARRIMO EM GABIÃO CAIXA, TELA REVESTIDA COM PVC (EXECUÇÃO, INCLUINDO FORNECIMENTO DE TODOS OS MATERIAIS)	M3		355,59
SETOP SUL	RO-40222	DEMOLIÇÃO DE MURO DE ARRIMO EM GABIÃO	M3		54,16
SETOP SUL	RO-40231	GABIÃO TIPO COLCHÃO RENO ESPESSURA = 0,30 M, TELA REVESTIDA COM PVC (EXECUÇÃO, INCLUINDO FORNECIMENTO DE TODOS OS MATERIAIS)	M2		136,75
SETOP SUL	RO-40229	ENROCAMENTO DE PEDRA DE MÃO JOGADA (EXECUÇÃO INCLUINDO O FORNECIMENTO DE TODOS OS MATERIAIS)	M3		88,76
SETOP SUL	RO-40233	MURO DE ARRIMO EM RIP-RAP, COM ENCHIMENTO DE AREIA E CIMENTO. TRAÇO - 1:10 (EXECUÇÃO, INCLUINDO FORNECIMENTO E TRANSPORTE DE TODOS OS MATERIAIS)	M3		164,86
SETOP SUL	RO-40232	MURO DE ARRIMO EM RIP-RAP (VEGETATIVO)	M3		162,84
SETOP SUL	RO-40234	REATERRO E COMPACTAÇÃO MANUAL DE VALA	M3		26,83
SETOP SUL	RO-40238	COMPACTAÇÃO MANUAL DE ATERROS	M3		34,28
SETOP SUL	RO-40239	APILOAMENTO DE FUNDO DE VALAS	M2		2,87
SETOP SUL	RO-40240	PATROLAMENTO (RECONFORMAÇÃO MECÂNICA DA PLATAFORMA)	M2		0,04
SETOP SUL	RO-40242	ESCALONAMENTO DE TALUDES DE ATERRO	M3		4,07
SETOP SUL	RO-40241	COMPACTAÇÃO DE BOTA-FORA A 80% PROCTOR NORMAL	M3		2,11
SETOP SUL	RO-40249	COMPACTAÇÃO DE ATERRO A 95% PROCTOR NORMAL	M3		2,60
SETOP SUL	RO-40251	COMPACTAÇÃO DE ATERRO A 100% PROCTOR NORMAL	M3		3,00
SETOP SUL	RO-40253	COMPACTAÇÃO DE ATERRO A 100% PROCTOR INTERNORMAL (150%PROCTOR NORMAL)	M3		3,10
SETOP SUL	RO-40252	COMPACTAÇÃO DE ATERRO A 100% DO PROCTOR INTERMEDIÁRIO	M3		3,19
SETOP SUL	RO-40254	COMPACTAÇÃO DE ATERRO A 100% PROCTOR NORMAL COM INTERFERÊNCIA DE FILTRO VERTICAL	M3		4,35
SETOP SUL	RO-40255	COMPACTAÇÃO DE ATERRO A 100% PROCTOR NORMAL, COM INTERFERÊNCIA DE SOLO ENVELOPADO	M3		3,58
SETOP SUL	RO-42263	ESPALHAMENTO DE MATERIAL EM BOTA-FORA	M3		0,17
SETOP SUL					
SETOP SUL					
SETOP SUL					
SETOP SUL					
SETOP SUL					
SETOP SUL					
SETOP SUL					
SETOP SUL					
SETOP SUL					
SETOP SUL					
SETOP SUL	102 - DRENAGEM				
SETOP SUL	RO-40269	BUEIRO SIMPLES TUBULAR DE CONCRETO CLASSE CA-1. BSTC Ø 0,40 M - CORPO (EXECUÇÃO, INCLUINDO FORNECIMENTO E TRANSPORTE DE TODOS OS MATERIAIS E BERÇO, EXCLUSIVE ESCAVAÇÃO E COMPACTAÇÃO)	M		157,21
SETOP SUL	RO-40270	BUEIRO SIMPLES TUBULAR DE CONCRETO, CLASSE CA-1. BSTC Ø 0,60 M - CORPO (EXECUÇÃO, INCLUINDO FORNECIMENTO E TRANSPORTE DE TODOS OS MATERIAIS E BERÇO, EXCLUSIVE ESCAVAÇÃO E COMPACTAÇÃO)	M		251,19
SETOP SUL	RO-40271	BUEIRO SIMPLES TUBULAR DE CONCRETO, CLASSE CA-1. BSTC Ø 0,80 M - CORPO (EXECUÇÃO, INCLUINDO FORNECIMENTO E TRANSPORTE DE TODOS OS MATERIAIS E BERÇO, EXCLUSIVE ESCAVAÇÃO E COMPACTAÇÃO)	M		382,32
SETOP SUL	RO-40272	BUEIRO SIMPLES TUBULAR DE CONCRETO, CLASSE CA-1. BSTC Ø 1,00 M - CORPO (EXECUÇÃO, INCLUINDO FORNECIMENTO E TRANSPORTE DE TODOS OS MATERIAIS E BERÇO, EXCLUSIVE ESCAVAÇÃO E COMPACTAÇÃO)	M		577,47
SETOP SUL	RO-40273	BUEIRO SIMPLES TUBULAR DE CONCRETO, CLASSE CA-1. BSTC Ø 1,20 M - CORPO (EXECUÇÃO, INCLUINDO FORNECIMENTO E TRANSPORTE DE TODOS OS MATERIAIS E BERÇO, EXCLUSIVE ESCAVAÇÃO E COMPACTAÇÃO)	M		756,92
SETOP SUL	RO-40274	BUEIRO SIMPLES TUBULAR DE CONCRETO, CLASSE CA-1. BSTC Ø 1,50 M - CORPO (EXECUÇÃO, INCLUINDO FORNECIMENTO E TRANSPORTE DE TODOS OS MATERIAIS E BERÇO, EXCLUSIVE ESCAVAÇÃO E COMPACTAÇÃO)	M		1.097,79
SETOP SUL	RO-40275	BUEIRO SIMPLES TUBULAR DE CONCRETO, CLASSE CA-2. BSTC Ø 0,40 M - CORPO (EXECUÇÃO, INCLUINDO FORNECIMENTO E TRANSPORTE DE TODOS OS MATERIAIS E BERÇO, EXCLUSIVE ESCAVAÇÃO E COMPACTAÇÃO)	M		157,99
SETOP SUL	RO-40276	BUEIRO SIMPLES TUBULAR DE CONCRETO, CLASSE CA-2. BSTC Ø 0,60 M - CORPO (EXECUÇÃO, INCLUINDO FORNECIMENTO E TRANSPORTE DE TODOS OS MATERIAIS E BERÇO, EXCLUSIVE ESCAVAÇÃO E COMPACTAÇÃO)	M		245,60
SETOP SUL	RO-40277	BUEIRO SIMPLES TUBULAR DE CONCRETO, CLASSE CA-2. BSTC Ø 0,80 M - CORPO (EXECUÇÃO, INCLUINDO FORNECIMENTO E TRANSPORTE DE TODOS OS MATERIAIS E BERÇO, EXCLUSIVE ESCAVAÇÃO E COMPACTAÇÃO)	M		389,47
SETOP SUL	RO-40278	BUEIRO SIMPLES TUBULAR DE CONCRETO, CLASSE CA-2. BSTC Ø 1,00 M - CORPO (EXECUÇÃO, INCLUINDO FORNECIMENTO E TRANSPORTE DE TODOS OS MATERIAIS E BERÇO, EXCLUSIVE ESCAVAÇÃO E COMPACTAÇÃO)	M		612,57
SETOP SUL	RO-40279	BUEIRO SIMPLES TUBULAR DE CONCRETO, CLASSE CA-2. BSTC Ø 1,20 M - CORPO (EXECUÇÃO, INCLUINDO FORNECIMENTO E TRANSPORTE DE TODOS OS MATERIAIS E BERÇO, EXCLUSIVE ESCAVAÇÃO E COMPACTAÇÃO)	M		814,15
SETOP SUL	RO-40280	BUEIRO SIMPLES TUBULAR DE CONCRETO, CLASSE CA-2. BSTC Ø 1,50 M - CORPO (EXECUÇÃO, INCLUINDO FORNECIMENTO E TRANSPORTE DE TODOS OS MATERIAIS E BERÇO, EXCLUSIVE ESCAVAÇÃO E COMPACTAÇÃO)	M		1.170,76

FONTE	CÓDIGO	DESCRIÇÃO	UNIDADE	DESONERADO	NÃO DESONERADO
SETOP SUL	RO-40281	BUEIRO SIMPLES TUBULAR DE CONCRETO, CLASSE CA-3. BSTC Ø 0,60 M - CORPO (EXECUÇÃO, INCLUINDO FORNECIMENTO E TRANSPORTE DE TODOS OS MATERIAIS E BERÇO, EXCLUSIVE ESCAVAÇÃO E COMPACTAÇÃO)	M		264,42
SETOP SUL	RO-40282	BUEIRO SIMPLES TUBULAR DE CONCRETO, CLASSE CA-3. BSTC Ø 0,80 M - CORPO (EXECUÇÃO, INCLUINDO FORNECIMENTO E TRANSPORTE DE TODOS OS MATERIAIS E BERÇO, EXCLUSIVE ESCAVAÇÃO E COMPACTAÇÃO)	M		447,18
SETOP SUL	RO-40283	BUEIRO SIMPLES TUBULAR DE CONCRETO, CLASSE CA-3. BSTC Ø 1,00 M - CORPO (EXECUÇÃO, INCLUINDO FORNECIMENTO E TRANSPORTE DE TODOS OS MATERIAIS E BERÇO, EXCLUSIVE ESCAVAÇÃO E COMPACTAÇÃO)	M		623,99
SETOP SUL	RO-40284	BUEIRO SIMPLES TUBULAR DE CONCRETO, CLASSE CA-3. BSTC Ø 1,20 M - CORPO (EXECUÇÃO, INCLUINDO FORNECIMENTO E TRANSPORTE DE TODOS OS MATERIAIS E BERÇO, EXCLUSIVE ESCAVAÇÃO E COMPACTAÇÃO)	M		808,33
SETOP SUL	RO-40285	BUEIRO SIMPLES TUBULAR DE CONCRETO, CLASSE CA-3. BSTC Ø 1,50 M - CORPO (EXECUÇÃO, INCLUINDO FORNECIMENTO E TRANSPORTE DE TODOS OS MATERIAIS E BERÇO, EXCLUSIVE ESCAVAÇÃO E COMPACTAÇÃO)	M		1.214,15
SETOP SUL	RO-40286	BUEIRO SIMPLES TUBULAR DE CONCRETO, BSTC Ø 0,40 M - BOCA (EXECUÇÃO, INCLUINDO FORNECIMENTO E TRANSPORTE DE TODOS OS MATERIAIS, EXCLUSIVE ESCAVAÇÃO E COMPACTAÇÃO)	U		270,58
SETOP SUL	RO-40287	BUEIRO SIMPLES TUBULAR DE CONCRETO, BSTC Ø 0,60 M - BOCA (EXECUÇÃO, INCLUINDO FORNECIMENTO E TRANSPORTE DE TODOS OS MATERIAIS, EXCLUSIVE ESCAVAÇÃO E COMPACTAÇÃO)	U		756,70
SETOP SUL	RO-40288	BUEIRO SIMPLES TUBULAR DE CONCRETO, BSTC Ø 0,80 M - BOCA (EXECUÇÃO, INCLUINDO FORNECIMENTO E TRANSPORTE DE TODOS OS MATERIAIS, EXCLUSIVE ESCAVAÇÃO E COMPACTAÇÃO)	U		1.277,31
SETOP SUL	RO-41754	BUEIRO SIMPLES TUBULAR DE CONCRETO. BSTC Ø 1,00 M - BOCA (EXECUÇÃO, INCLUINDO FORNECIMENTO E TRANSPORTE DE TODOS OS MATERIAIS, EXCLUSIVE ESCAVAÇÃO E COMPACTAÇÃO)	U		1.988,44
SETOP SUL	RO-41783	BUEIRO SIMPLES TUBULAR DE CONCRETO. BSTC Ø 1,20 M - BOCA (EXECUÇÃO, INCLUINDO FORNECIMENTO E TRANSPORTE DE TODOS OS MATERIAIS, EXCLUSIVE ESCAVAÇÃO E COMPACTAÇÃO)	U		2.899,33
SETOP SUL	RO-42197	BUEIRO SIMPLES TUBULAR DE CONCRETO. BSTC Ø 1,50 M - BOCA (EXECUÇÃO, INCLUINDO FORNECIMENTO E TRANSPORTE DE TODOS OS MATERIAIS, EXCLUSIVE ESCAVAÇÃO E COMPACTAÇÃO)	U		5.309,38
SETOP SUL	RO-40292	BUEIRO DUPLO TUBULAR DE CONCRETO, CLASSE CA-1. BDTC Ø 0,60 M - CORPO (EXECUÇÃO, INCLUINDO FORNECIMENTO E TRANSPORTE DE TODOS OS MATERIAIS E BERÇO, EXCLUSIVE ESCAVAÇÃO E COMPACTAÇÃO)	M		470,81
SETOP SUL	RO-40293	BUEIRO DUPLO TUBULAR DE CONCRETO, CLASSE CA-1. BDTC Ø 0,80 M - CORPO (EXECUÇÃO, INCLUINDO FORNECIMENTO E TRANSPORTE DE TODOS OS MATERIAIS E BERÇO, EXCLUSIVE ESCAVAÇÃO E COMPACTAÇÃO)	M		723,51
SETOP SUL	RO-40294	BUEIRO DUPLO TUBULAR DE CONCRETO, CLASSE CA-1. BDTC Ø 1,00 M - CORPO (EXECUÇÃO, INCLUINDO FORNECIMENTO E TRANSPORTE DE TODOS OS MATERIAIS E BERÇO, EXCLUSIVE ESCAVAÇÃO E COMPACTAÇÃO)	M		1.102,32
SETOP SUL	RO-40295	BUEIRO DUPLO TUBULAR DE CONCRETO, CLASSE CA-1. BDTC Ø 1,20 M - CORPO (EXECUÇÃO, INCLUINDO FORNECIMENTO E TRANSPORTE DE TODOS OS MATERIAIS E BERÇO, EXCLUSIVE ESCAVAÇÃO E COMPACTAÇÃO)	M		1.450,68
SETOP SUL	RO-40296	BUEIRO DUPLO TUBULAR DE CONCRETO, CLASSE CA-1. BDTC Ø 1,50 M - CORPO (EXECUÇÃO, INCLUINDO FORNECIMENTO E TRANSPORTE DE TODOS OS MATERIAIS E BERÇO, EXCLUSIVE ESCAVAÇÃO E COMPACTAÇÃO)	M		2.116,15
SETOP SUL	RO-40297	BUEIRO DUPLO TUBULAR DE CONCRETO, CLASSE CA-2. BDTC Ø 0,60 M - CORPO (EXECUÇÃO, INCLUINDO FORNECIMENTO E TRANSPORTE DE TODOS OS MATERIAIS E BERÇO, EXCLUSIVE ESCAVAÇÃO E COMPACTAÇÃO)	M		459,63
SETOP SUL	RO-40298	BUEIRO DUPLO TUBULAR DE CONCRETO, CLASSE CA-2. BDTC Ø 0,80 M - CORPO (EXECUÇÃO, INCLUINDO FORNECIMENTO E TRANSPORTE DE TODOS OS MATERIAIS E BERÇO, EXCLUSIVE ESCAVAÇÃO E COMPACTAÇÃO)	M		737,81
SETOP SUL	RO-40299	BUEIRO DUPLO TUBULAR DE CONCRETO, CLASSE CA-2. BDTC Ø 1,00 M - CORPO (EXECUÇÃO, INCLUINDO FORNECIMENTO E TRANSPORTE DE TODOS OS MATERIAIS E BERÇO, EXCLUSIVE ESCAVAÇÃO E COMPACTAÇÃO)	M		1.172,52
SETOP SUL	RO-40300	BUEIRO DUPLO TUBULAR DE CONCRETO, CLASSE CA-2. BDTC Ø 1,20 M - CORPO (EXECUÇÃO, INCLUINDO FORNECIMENTO E TRANSPORTE DE TODOS OS MATERIAIS E BERÇO, EXCLUSIVE ESCAVAÇÃO E COMPACTAÇÃO)	M		1.565,14
SETOP SUL	RO-40301	BUEIRO DUPLO TUBULAR DE CONCRETO, CLASSE CA-2. BDTC Ø 1,50 M - CORPO (EXECUÇÃO, INCLUINDO FORNECIMENTO E TRANSPORTE DE TODOS OS MATERIAIS E BERÇO, EXCLUSIVE ESCAVAÇÃO E COMPACTAÇÃO)	M		2.262,09
SETOP SUL	RO-40302	BUEIRO DUPLO TUBULAR DE CONCRETO, CLASSE CA-3. BDTC Ø 0,60 M - CORPO (EXECUÇÃO, INCLUINDO FORNECIMENTO E TRANSPORTE DE TODOS OS MATERIAIS E BERÇO, EXCLUSIVE ESCAVAÇÃO E COMPACTAÇÃO)	M		497,27
SETOP SUL	RO-40303	BUEIRO DUPLO TUBULAR DE CONCRETO, CLASSE CA-3. BDTC Ø 0,80 M - CORPO (EXECUÇÃO, INCLUINDO FORNECIMENTO E TRANSPORTE DE TODOS OS MATERIAIS E BERÇO, EXCLUSIVE ESCAVAÇÃO E COMPACTAÇÃO)	M		853,23
SETOP SUL	RO-40304	BUEIRO DUPLO TUBULAR DE CONCRETO, CLASSE CA-3. BDTC Ø 1,00 M - CORPO (EXECUÇÃO, INCLUINDO FORNECIMENTO E TRANSPORTE DE TODOS OS MATERIAIS E BERÇO, EXCLUSIVE ESCAVAÇÃO E COMPACTAÇÃO)	M		1.195,36
SETOP SUL	RO-40305	BUEIRO DUPLO TUBULAR DE CONCRETO, CLASSE CA-3. BDTC Ø 1,20 M - CORPO (EXECUÇÃO, INCLUINDO FORNECIMENTO E TRANSPORTE DE TODOS OS MATERIAIS E BERÇO, EXCLUSIVE ESCAVAÇÃO E COMPACTAÇÃO)	M		1.553,50
SETOP SUL	RO-40306	BUEIRO DUPLO TUBULAR DE CONCRETO, CLASSE CA-3. BDTC Ø 1,50 M - CORPO (EXECUÇÃO, INCLUINDO FORNECIMENTO E TRANSPORTE DE TODOS OS MATERIAIS E BERÇO, EXCLUSIVE ESCAVAÇÃO E COMPACTAÇÃO)	M		2.348,87
SETOP SUL	RO-40307	BUEIRO DUPLO TUBULAR DE CONCRETO, BDTC Ø 0,60 M - BOCA (EXECUÇÃO, INCLUINDO FORNECIMENTO E TRANSPORTE DE TODOS OS MATERIAIS, EXCLUSIVE ESCAVAÇÃO E COMPACTAÇÃO)	U		1.127,86
SETOP SUL	RO-40308	BUEIRO DUPLO TUBULAR DE CONCRETO, BDTC Ø 0,80 M - BOCA (EXECUÇÃO, INCLUINDO FORNECIMENTO E TRANSPORTE DE TODOS OS MATERIAIS, EXCLUSIVE ESCAVAÇÃO E COMPACTAÇÃO)	U		1.842,19
SETOP SUL	RO-40309	BUEIRO DUPLO TUBULAR DE CONCRETO, BDTC Ø 1,00 M - BOCA (EXECUÇÃO, INCLUINDO FORNECIMENTO E TRANSPORTE DE TODOS OS MATERIAIS, EXCLUSIVE ESCAVAÇÃO E COMPACTAÇÃO)	U		2.781,06
SETOP SUL	RO-40310	BUEIRO DUPLO TUBULAR DE CONCRETO, BDTC Ø 1,20 M - BOCA (EXECUÇÃO, INCLUINDO FORNECIMENTO E TRANSPORTE DE TODOS OS MATERIAIS, EXCLUSIVE ESCAVAÇÃO E COMPACTAÇÃO)	U		4.066,25
SETOP SUL	RO-40311	BUEIRO DUPLO TUBULAR DE CONCRETO, BDTC Ø 1,50 M - BOCA (EXECUÇÃO, INCLUINDO FORNECIMENTO E TRANSPORTE DE TODOS OS MATERIAIS, EXCLUSIVE ESCAVAÇÃO E COMPACTAÇÃO)	U		7.271,08
SETOP SUL	RO-40316	BUEIRO TRIPLO TUBULAR DE CONCRETO, CLASSE CA-1. BTTC Ø 0,60 M - CORPO (EXECUÇÃO, INCLUINDO FORNECIMENTO E TRANSPORTE DE TODOS OS MATERIAIS E BERÇO, EXCLUSIVE ESCAVAÇÃO E COMPACTAÇÃO)	M		690,30
SETOP SUL	RO-40317	BUEIRO TRIPLO TUBULAR DE CONCRETO, CLASSE CA-1. BTTC Ø 0,80 M - CORPO (EXECUÇÃO, INCLUINDO FORNECIMENTO E TRANSPORTE DE TODOS OS MATERIAIS E BERÇO, EXCLUSIVE ESCAVAÇÃO E COMPACTAÇÃO)	M		1.064,69
SETOP SUL	RO-40318	BUEIRO TRIPLO TUBULAR DE CONCRETO, CLASSE CA-1. BTTC Ø 1,00 M - CORPO (EXECUÇÃO, INCLUINDO FORNECIMENTO E TRANSPORTE DE TODOS OS MATERIAIS E BERÇO, EXCLUSIVE ESCAVAÇÃO E COMPACTAÇÃO)	M		1.627,38
SETOP SUL	RO-40319	BUEIRO TRIPLO TUBULAR DE CONCRETO, CLASSE CA-1. BTTC Ø 1,20 M - CORPO (EXECUÇÃO, INCLUINDO FORNECIMENTO E TRANSPORTE DE TODOS OS MATERIAIS E BERÇO, EXCLUSIVE ESCAVAÇÃO E COMPACTAÇÃO)	M		2.144,18
SETOP SUL	RO-40320	BUEIRO TRIPLO TUBULAR DE CONCRETO, CLASSE CA-1. BTTC Ø 1,50 M - CORPO (EXECUÇÃO, INCLUINDO FORNECIMENTO E TRANSPORTE DE TODOS OS MATERIAIS E BERÇO, EXCLUSIVE ESCAVAÇÃO E COMPACTAÇÃO)	M		3.134,52
SETOP SUL	RO-40321	BUEIRO TRIPLO TUBULAR DE CONCRETO, CLASSE CA-2. BTTC Ø 0,60 M - CORPO (EXECUÇÃO, INCLUINDO FORNECIMENTO E TRANSPORTE DE TODOS OS MATERIAIS E BERÇO, EXCLUSIVE ESCAVAÇÃO E COMPACTAÇÃO)	M		673,53
SETOP SUL	RO-40322	BUEIRO TRIPLO TUBULAR DE CONCRETO, CLASSE CA-2. BTTC Ø 0,80 M - CORPO (EXECUÇÃO, INCLUINDO FORNECIMENTO E TRANSPORTE DE TODOS OS MATERIAIS E BERÇO, EXCLUSIVE ESCAVAÇÃO E COMPACTAÇÃO)	M		1.086,14
SETOP SUL	RO-40323	BUEIRO TRIPLO TUBULAR DE CONCRETO, CLASSE CA-2. BTTC Ø 1,00 M - CORPO (EXECUÇÃO, INCLUINDO FORNECIMENTO E TRANSPORTE DE TODOS OS MATERIAIS E BERÇO, EXCLUSIVE ESCAVAÇÃO E COMPACTAÇÃO)	M		1.732,68
SETOP SUL	RO-40324	BUEIRO TRIPLO TUBULAR DE CONCRETO, CLASSE CA-2. BTTC Ø 1,20 M - CORPO (EXECUÇÃO, INCLUINDO FORNECIMENTO E TRANSPORTE DE TODOS OS MATERIAIS E BERÇO, EXCLUSIVE ESCAVAÇÃO E COMPACTAÇÃO)	M		2.316,11
SETOP SUL	RO-40325	BUEIRO TRIPLO TUBULAR DE CONCRETO, CLASSE CA-2. BTTC Ø 1,50 M - CORPO (EXECUÇÃO, INCLUINDO FORNECIMENTO E TRANSPORTE DE TODOS OS MATERIAIS E BERÇO, EXCLUSIVE ESCAVAÇÃO E COMPACTAÇÃO)	M		3.353,43
SETOP SUL	RO-40327	BUEIRO TRIPLO TUBULAR DE CONCRETO, CLASSE CA-3. BTTC Ø 0,80 M - CORPO (EXECUÇÃO, INCLUINDO FORNECIMENTO E TRANSPORTE DE TODOS OS MATERIAIS E BERÇO, EXCLUSIVE ESCAVAÇÃO E COMPACTAÇÃO)	M		1.259,27
SETOP SUL	RO-40328	BUEIRO TRIPLO TUBULAR DE CONCRETO, CLASSE CA-3. BTTC Ø 1,00 M - CORPO (EXECUÇÃO, INCLUINDO FORNECIMENTO E TRANSPORTE DE TODOS OS MATERIAIS E BERÇO, EXCLUSIVE ESCAVAÇÃO E COMPACTAÇÃO)	M		1.766,94
SETOP SUL	RO-40329	BUEIRO TRIPLO TUBULAR DE CONCRETO, CLASSE CA-3. BTTC Ø 1,20 M - CORPO (EXECUÇÃO, INCLUINDO FORNECIMENTO E TRANSPORTE DE TODOS OS MATERIAIS E BERÇO, EXCLUSIVE ESCAVAÇÃO E COMPACTAÇÃO)	M		2.298,65
SETOP SUL	RO-40330	BUEIRO TRIPLO TUBULAR DE CONCRETO, CLASSE CA-3. BTTC Ø 1,50 M - CORPO (EXECUÇÃO, INCLUINDO FORNECIMENTO E TRANSPORTE DE TODOS OS MATERIAIS E BERÇO, EXCLUSIVE ESCAVAÇÃO E COMPACTAÇÃO)	M		3.483,60
SETOP SUL	RO-40331	BUEIRO TRIPLO TUBULAR DE CONCRETO. BTTC Ø 0,60 M - BOCA (EXECUÇÃO, INCLUINDO FORNECIMENTO E TRANSPORTE DE TODOS OS MATERIAIS, EXCLUSIVE ESCAVAÇÃO E COMPACTAÇÃO)	U		1.469,05
SETOP SUL	RO-40332	BUEIRO TRIPLO TUBULAR DE CONCRETO. BTTC Ø 0,80 M - BOCA (EXECUÇÃO, INCLUINDO FORNECIMENTO E TRANSPORTE DE TODOS OS MATERIAIS, EXCLUSIVE ESCAVAÇÃO E COMPACTAÇÃO)	U		2.375,62
SETOP SUL	RO-40333	BUEIRO TRIPLO TUBULAR DE CONCRETO. BTTC Ø 1,00 M - BOCA (EXECUÇÃO, INCLUINDO FORNECIMENTO E TRANSPORTE DE TODOS OS MATERIAIS, EXCLUSIVE ESCAVAÇÃO E COMPACTAÇÃO)	U		3.573,66
SETOP SUL	RO-40334	BUEIRO TRIPLO TUBULAR DE CONCRETO. BTTC Ø 1,20 M - BOCA (EXECUÇÃO, INCLUINDO FORNECIMENTO E TRANSPORTE DE TODOS OS MATERIAIS, EXCLUSIVE ESCAVAÇÃO E COMPACTAÇÃO)	U		5.232,70
SETOP SUL	RO-40335	BUEIRO TRIPLO TUBULAR DE CONCRETO. BTTC Ø 1,50 M - BOCA (EXECUÇÃO, INCLUINDO FORNECIMENTO E TRANSPORTE DE TODOS OS MATERIAIS, EXCLUSIVE ESCAVAÇÃO E COMPACTAÇÃO)	U		9.265,92

FONTE	CÓDIGO	DESCRIÇÃO	UNIDADE	DESONERADO	NÃO DESONERADO
SETOP SUL	RO-40342	GIGANTE DE SUSTENTAÇÃO PARA BUEIRO SIMPLES TUBULAR DE CONCRETO - BSTC Ø 0,60 M (EXECUÇÃO, INCLUINDO FORNECIMENTO E TRANSPORTE DE TODOS OS MATERIAIS,EXCLUSIVE ESCAVAÇÃO E COMPACTAÇÃO)	U		395,99
SETOP SUL	RO-40343	GIGANTE DE SUSTENTAÇÃO PARA BUEIRO SIMPLES TUBULAR DE CONCRETO - BSTC Ø 0,80 M (EXECUÇÃO, INCLUINDO FORNECIMENTO E TRANSPORTE DE TODOS OS MATERIAIS,EXCLUSIVE ESCAVAÇÃO E COMPACTAÇÃO)	U		425,56
SETOP SUL	RO-40344	GIGANTE DE SUSTENTAÇÃO PARA BUEIRO SIMPLES TUBULAR DE CONCRETO - BSTC Ø 1,00 M (EXECUÇÃO, INCLUINDO FORNECIMENTO E TRANSPORTE DE TODOS OS MATERIAIS,EXCLUSIVE ESCAVAÇÃO E COMPACTAÇÃO)	U		512,02
SETOP SUL	RO-40345	GIGANTE DE SUSTENTAÇÃO PARA BUEIRO DUPLO TUBULAR DE CONCRETO - BDTC Ø 0,80 M (EXECUÇÃO, INCLUINDO FORNECIMENTO E TRANSPORTE DE TODOS OS MATERIAIS,EXCLUSIVE ESCAVAÇÃO E COMPACTAÇÃO)	U		793,44
SETOP SUL	RO-40346	GIGANTE DE SUSTENTAÇÃO PARA BUEIRO TRIPLO TUBULAR DE CONCRETO - BTTC Ø 1,00 M (EXECUÇÃO, INCLUINDO FORNECIMENTO E TRANSPORTE DE TODOS OS MATERIAIS,EXCLUSIVE ESCAVAÇÃO E COMPACTAÇÃO)	U		1.085,94
SETOP SUL	RO-41040	REMOÇÃO DE BUEIRO SIMPLES TUBULAR DE CONCRETO. BSTC Ø 0,40 M - CORPO	M		30,91
SETOP SUL	RO-41046	REMOÇÃO DE BUEIRO SIMPLES TUBULAR DE CONCRETO. BSTC Ø 0,40 M - BOCA	U		86,75
SETOP SUL	RO-41041	REMOÇÃO DE BUEIRO SIMPLES TUBULAR DE CONCRETO. BSTC Ø 0,60 M - CORPO	M		60,02
SETOP SUL	RO-41047	REMOÇÃO DE BUEIRO SIMPLES TUBULAR DE CONCRETO. BSTC Ø 0,60 M - BOCA	U		176,85
SETOP SUL	RO-41042	REMOÇÃO DE BUEIRO SIMPLES TUBULAR DE CONCRETO. BSTC Ø 0,80 M - CORPO	M		95,33
SETOP SUL	RO-41048	REMOÇÃO DE BUEIRO SIMPLES TUBULAR DE CONCRETO. BSTC Ø 0,80 M - BOCA	U		291,95
SETOP SUL	RO-41043	REMOÇÃO DE BUEIRO SIMPLES TUBULAR DE CONCRETO. BSTC Ø 1,00 M - CORPO	M		137,10
SETOP SUL	RO-41049	REMOÇÃO DE BUEIRO SIMPLES TUBULAR DE CONCRETO. BSTC Ø 1,00 M - BOCA	U		449,46
SETOP SUL	RO-41044	REMOÇÃO DE BUEIRO SIMPLES TUBULAR DE CONCRETO. BSTC Ø 1,20 M - CORPO	M		183,58
SETOP SUL	RO-41050	REMOÇÃO DE BUEIRO SIMPLES TUBULAR DE CONCRETO. BSTC Ø 1,20 M - BOCA	U		663,49
SETOP SUL	RO-41045	REMOÇÃO DE BUEIRO SIMPLES TUBULAR DE CONCRETO. BSTC Ø 1,50 M - CORPO	M		253,53
SETOP SUL	RO-41051	REMOÇÃO DE BUEIRO SIMPLES TUBULAR DE CONCRETO. BSTC Ø 1,50 M - BOCA	U		1.248,94
SETOP SUL	RO-41052	REMOÇÃO DE BUEIRO DUPLO TUBULAR DE CONCRETO. BDTC Ø 0,60 M - CORPO	M		106,93
SETOP SUL	RO-41057	REMOÇÃO DE BUEIRO DUPLO TUBULAR DE CONCRETO. BDTC Ø 0,60 M - BOCA	U		260,03
SETOP SUL	RO-41053	REMOÇÃO DE BUEIRO DUPLO TUBULAR DE CONCRETO. BDTC Ø 0,80 M - CORPO	M		170,04
SETOP SUL	RO-41058	REMOÇÃO DE BUEIRO DUPLO TUBULAR DE CONCRETO. BDTC Ø 0,80 M - BOCA	U		417,42
SETOP SUL	RO-41054	REMOÇÃO DE BUEIRO DUPLO TUBULAR DE CONCRETO. BDTC Ø 1,00 M - CORPO	M		250,24
SETOP SUL	RO-41059	REMOÇÃO DE BUEIRO DUPLO TUBULAR DE CONCRETO. BDTC Ø 1.00 M - BOCA	U		623,61
SETOP SUL	RO-41055	REMOÇÃO DE BUEIRO DUPLO TUBULAR DE CONCRETO. BDTC Ø 1,20 M - CORPO	M		334,38
SETOP SUL	RO-41060	REMOÇÃO DE BUEIRO DUPLO TUBULAR DE CONCRETO. BDTC Ø 1,20 M - BOCA	U		930,79
SETOP SUL	RO-41056	REMOÇÃO DE BUEIRO DUPLO TUBULAR DE CONCRETO. BDTC Ø 1,50 M - CORPO	M		466,07
SETOP SUL	RO-41061	REMOÇÃO DE BUEIRO DUPLO TUBULAR DE CONCRETO. BDTC Ø 1,50 M - BOCA	U		1.730,94
SETOP SUL	RO-41062	REMOÇÃO DE BUEIRO TRIPLO TUBULAR DE CONCRETO. BTTC Ø 0,60 M - CORPO	M		160,35
SETOP SUL	RO-41067	REMOÇÃO DE BUEIRO TRIPLO TUBULAR DE CONCRETO. BTTC Ø 0,60 M - BOCA	U		333,84
SETOP SUL	RO-41063	REMOÇÃO DE BUEIRO TRIPLO TUBULAR DE CONCRETO. BTTC Ø 0,80 M - CORPO	M		254,85
SETOP SUL	RO-41068	REMOÇÃO DE BUEIRO TRIPLO TUBULAR DE CONCRETO. BTTC Ø 0,80 M - BOCA	U		532,72
SETOP SUL	RO-41064	REMOÇÃO DE BUEIRO TRIPLO TUBULAR DE CONCRETO. BTTC Ø 1,00 M - CORPO	M		375,19
SETOP SUL	RO-41069	REMOÇÃO DE BUEIRO TRIPLO TUBULAR DE CONCRETO. BTTC Ø 1,00 M - BOCA	U		797,74
SETOP SUL	RO-41065	REMOÇÃO DE BUEIRO TRIPLO TUBULAR DE CONCRETO. BTTC Ø 1,20 M - CORPO	M		502,80
SETOP SUL	RO-41070	REMOÇÃO DE BUEIRO TRIPLO TUBULAR DE CONCRETO. BTTC Ø 1.20 M - BOCA	U		1.198,09
SETOP SUL	RO-41066	REMOÇÃO DE BUEIRO TRIPLO TUBULAR DE CONCRETO. BTTC Ø 1,50 M - CORPO	M		699,66
SETOP SUL	RO-41071	REMOÇÃO DE BUEIRO TRIPLO TUBULAR DE CONCRETO. BTTC Ø 1,50 M - BOCA	U		2.218,44
SETOP SUL	RO-40354	BUEIRO SIMPLES CELULAR DE CONCRETO PADRÃO DER/MG. PARA ALTURA DE ATERRO DE 0 A 5,00 M. BSCC (1,00 X 1,00)M - CORPO (EXECUÇÃO, INCLUINDO FORNECIMENTO E TRANSPORTE DE TODOS OS MATERIAIS, EXCLUSIVE ESCAVAÇÃO E COMPACTAÇÃO)	M		949,69
SETOP SUL	RO-40392	BUEIRO SIMPLES CELULAR DE CONCRETO PADRÃO DER/MG. PARA ALTURA DE ATERRO DE 0 A 5,00 M. BSCC (1,00 X 1,00)M - BOCA (EXECUÇÃO, INCLUINDO FORNECIMENTO E TRANSPORTE DE TODOS OS MATERIAIS, EXCLUSIVE ESCAVAÇÃO E COMPACTAÇÃO)	U		1.093,99
SETOP SUL	RO-40355	BUEIRO SIMPLES CELULAR DE CONCRETO PADRÃO DER/MG. PARA ALTURA DE ATERRO DE 0 A 5,00 M. BSCC (1,00 X 1,50)M - CORPO (EXECUÇÃO, INCLUINDO FORNECIMENTO E TRANSPORTE DE TODOS OS MATERIAIS, EXCLUSIVE ESCAVAÇÃO E COMPACTAÇÃO)	M		1.277,67
SETOP SUL	RO-40393	BUEIRO SIMPLES CELULAR DE CONCRETO PADRÃO DER/MG. PARA ALTURA DE ATERRO DE 0 A 5,00 M. BSCC (1,00 X 1,50)M - BOCA (EXECUÇÃO, INCLUINDO FORNECIMENTO E TRANSPORTE DE TODOS OS MATERIAIS, EXCLUSIVE ESCAVAÇÃO E COMPACTAÇÃO)	U		2.084,04
SETOP SUL	RO-40356	BUEIRO SIMPLES CELULAR DE CONCRETO PADRÃO DER/MG. PARA ALTURA DE ATERRO DE 0 A 5,00 M. BSCC (1,00 X 2,00)M - CORPO (EXECUÇÃO, INCLUINDO FORNECIMENTO E TRANSPORTE DE TODOS OS MATERIAIS, EXCLUSIVE ESCAVAÇÃO E COMPACTAÇÃO)	M		1.681,89
SETOP SUL	RO-40394	BUEIRO SIMPLES CELULAR DE CONCRETO PADRÃO DER/MG. PARA ALTURA DE ATERRO DE 0 A 5,00 M. BSCC (1,00 X 2,00 M - BOCA (EXECUÇÃO, INCLUINDO FORNECIMENTO E TRANSPORTE DE TODOS OS MATERIAIS, EXCLUSIVE ESCAVAÇÃO E COMPACTAÇÃO)	U		3.569,14
SETOP SUL	RO-40357	BUEIRO SIMPLES CELULAR DE CONCRETO PADRÃO DER/MG. PARA ALTURA DE ATERRO DE 0 A 5,00 M. BSCC (1,50 X 1,00)M - CORPO (EXECUÇÃO, INCLUINDO FORNECIMENTO E TRANSPORTE DE TODOS OS MATERIAIS, EXCLUSIVE ESCAVAÇÃO E COMPACTAÇÃO)	M		1.311,55
SETOP SUL	RO-40395	BUEIRO SIMPLES CELULAR DE CONCRETO PADRÃO DER/MG. PARA ALTURA DE ATERRO DE 0 A 5,00 M. BSCC (1,50 X 1,00)M - BOCA (EXECUÇÃO, INCLUINDO FORNECIMENTO E TRANSPORTE DE TODOS OS MATERIAIS, EXCLUSIVE ESCAVAÇÃO E COMPACTAÇÃO)	U		1.260,53
SETOP SUL	RO-40358	BUEIRO SIMPLES CELULAR DE CONCRETO PADRÃO DER/MG. PARA ALTURA DE ATERRO DE 0 A 5,00 M. BSCC (1,50 X 1,50)M - CORPO (EXECUÇÃO, INCLUINDO FORNECIMENTO E TRANSPORTE DE TODOS OS MATERIAIS, EXCLUSIVE ESCAVAÇÃO E COMPACTAÇÃO)	M		1.653,28
SETOP SUL	RO-40396	BUEIRO SIMPLES CELULAR DE CONCRETO PADRÃO DER/MG. PARA ALTURA DE ATERRO DE 0 A 5,00 M. BSCC (1,50 X 1,50)M - BOCA (EXECUÇÃO, INCLUINDO FORNECIMENTO E TRANSPORTE DE TODOS OS MATERIAIS, EXCLUSIVE ESCAVAÇÃO E COMPACTAÇÃO)	U		2.341,72
SETOP SUL	RO-40359	BUEIRO SIMPLES CELULAR DE CONCRETO PADRÃO DER/MG. PARA ALTURA DE ATERRO DE 0 A 5,00 M. BSCC (1,50 X 2,00)M - CORPO (EXECUÇÃO, INCLUINDO FORNECIMENTO E TRANSPORTE DE TODOS OS MATERIAIS, EXCLUSIVE ESCAVAÇÃO E COMPACTAÇÃO)	M		2.057,84
SETOP SUL	RO-40397	BUEIRO SIMPLES CELULAR DE CONCRETO PADRÃO DER/MG. PARA ALTURA DE ATERRO DE 0 A 5,00 M. BSCC (1,50 X 2,00)M - BOCA (EXECUÇÃO, INCLUINDO FORNECIMENTO E TRANSPORTE DE TODOS OS MATERIAIS, EXCLUSIVE ESCAVAÇÃO E COMPACTAÇÃO)	U		3.845,41
SETOP SUL	RO-41796	BUEIRO SIMPLES CELULAR DE CONCRETO PADRÃO DER/MG. PARA ALTURA DE ATERRO DE 0 A 5,00 M. BSCC (2,00 X 1,00)M - CORPO (EXECUÇÃO, INCLUINDO FORNECIMENTO E TRANSPORTE DE TODOS OS MATERIAIS, EXCLUSIVE ESCAVAÇÃO E COMPACTAÇÃO)	M		1.733,91
SETOP SUL	RO-41797	BUEIRO SIMPLES CELULAR DE CONCRETO PADRÃO DER/MG. PARA ALTURA DE ATERRO DE 0 A 5,00 M. BSCC (2,00 X 1,00)M - BOCA (EXECUÇÃO, INCLUINDO FORNECIMENTO E TRANSPORTE DE TODOS OS MATERIAIS, EXCLUSIVE ESCAVAÇÃO E COMPACTAÇÃO)	U		1.438,65
SETOP SUL	RO-40360	BUEIRO SIMPLES CELULAR DE CONCRETO PADRÃO DER/MG. PARA ALTURA DE ATERRO DE 0 A 5,00 M. BSCC (2,00 X 1,50)M - CORPO (EXECUÇÃO, INCLUINDO FORNECIMENTO E TRANSPORTE DE TODOS OS MATERIAIS, EXCLUSIVE ESCAVAÇÃO E COMPACTAÇÃO)	M		2.093,12
SETOP SUL	RO-40398	BUEIRO SIMPLES CELULAR DE CONCRETO PADRÃO DER/MG. PARA ALTURA DE ATERRO DE 0 A 5,00 M. BSCC (2,00 X 1,50)M - BOCA (EXECUÇÃO, INCLUINDO FORNECIMENTO E TRANSPORTE DE TODOS OS MATERIAIS, EXCLUSIVE ESCAVAÇÃO E COMPACTAÇÃO)	U		2.610,34
SETOP SUL	RO-40361	BUEIRO SIMPLES CELULAR DE CONCRETO PADRÃO DER/MG. PARA ALTURA DE ATERRO DE 0 A 5,00 M. BSCC (2,00 X 2,00)M - CORPO (EXECUÇÃO, INCLUINDO FORNECIMENTO E TRANSPORTE DE TODOS OS MATERIAIS, EXCLUSIVE ESCAVAÇÃO E COMPACTAÇÃO)	M		2.503,86
SETOP SUL	RO-40399	BUEIRO SIMPLES CELULAR DE CONCRETO PADRÃO DER/MG. PARA ALTURA DE ATERRO DE 0 A 5,00 M. BSCC (2,00 X 2,00)M - BOCA (EXECUÇÃO, INCLUINDO FORNECIMENTO E TRANSPORTE DE TODOS OS MATERIAIS, EXCLUSIVE ESCAVAÇÃO E COMPACTAÇÃO)	U		4.222,63
SETOP SUL	RO-40362	BUEIRO SIMPLES CELULAR DE CONCRETO PADRÃO DER/MG. PARA ALTURA DE ATERRO DE 0 A 5,00 M. BSCC (2,00 X 2,50)M - CORPO (EXECUÇÃO, INCLUINDO FORNECIMENTO E TRANSPORTE DE TODOS OS MATERIAIS, EXCLUSIVE ESCAVAÇÃO E COMPACTAÇÃO)	M		2.954,31

FONTE	CÓDIGO	DESCRIÇÃO	UNIDADE	DESONERADO	NÃO DESONERADO
SETOP SUL	RO-40400	BUEIRO SIMPLES CELULAR DE CONCRETO PADRÃO DER/MG. PARA ALTURA DE ATERRO DE 0 A 5,00 M. BSCC (2,00 X 2,50)M - BOCA (EXECUÇÃO, INCLUINDO FORNECIMENTO E TRANSPORTE DE TODOS OS MATERIAIS, EXCLUSIVE ESCAVAÇÃO E COMPACTAÇÃO)	U		6.253,28
SETOP SUL	RO-40363	BUEIRO SIMPLES CELULAR DE CONCRETO PADRÃO DER/MG. PARA ALTURA DE ATERRO DE 0 A 5,00 M. BSCC (2,00 X 3,00)M - CORPO (EXECUÇÃO, INCLUINDO FORNECIMENTO E TRANSPORTE DE TODOS OS MATERIAIS, EXCLUSIVE ESCAVAÇÃO E COMPACTAÇÃO)	M		3.476,45
SETOP SUL	RO-40401	BUEIRO SIMPLES CELULAR DE CONCRETO PADRÃO DER/MG. PARA ALTURA DE ATERRO DE 0 A 5,00 M. BSCC (2,00 X 3,00)M - BOCA (EXECUÇÃO, INCLUINDO FORNECIMENTO E TRANSPORTE DE TODOS OS MATERIAIS, EXCLUSIVE ESCAVAÇÃO E COMPACTAÇÃO)	U		8.900,09
SETOP SUL	RO-40366	BUEIRO SIMPLES CELULAR DE CONCRETO PADRÃO DER/MG. PARA ALTURA DE ATERRO DE 0 A 5,00 M. BSCC (2,50 X 2,00)M - CORPO (EXECUÇÃO, INCLUINDO FORNECIMENTO E TRANSPORTE DE TODOS OS MATERIAIS, EXCLUSIVE ESCAVAÇÃO E COMPACTAÇÃO)	M		3.001,20
SETOP SUL	RO-40404	BUEIRO SIMPLES CELULAR DE CONCRETO PADRÃO DER/MG. PARA ALTURA DE ATERRO DE 0 A 5,00 M. BSCC (2,50 X 2,00)M - BOCA (EXECUÇÃO, INCLUINDO FORNECIMENTO E TRANSPORTE DE TODOS OS MATERIAIS, EXCLUSIVE ESCAVAÇÃO E COMPACTAÇÃO)	U		4.531,54
SETOP SUL	RO-40367	BUEIRO SIMPLES CELULAR DE CONCRETO PADRÃO DER/MG. PARA ALTURA DE ATERRO DE 0 A 5,00 M. BSCC (2,50 X 2,50)M - CORPO (EXECUÇÃO, INCLUINDO FORNECIMENTO E TRANSPORTE DE TODOS OS MATERIAIS, EXCLUSIVE ESCAVAÇÃO E COMPACTAÇÃO)	M		3.490,78
SETOP SUL	RO-40405	BUEIRO SIMPLES CELULAR DE CONCRETO PADRÃO DER/MG. PARA ALTURA DE ATERRO DE 0 A 5,00 M. BSCC (2,50 X 2,50)M - BOCA (EXECUÇÃO, INCLUINDO FORNECIMENTO E TRANSPORTE DE TODOS OS MATERIAIS, EXCLUSIVE ESCAVAÇÃO E COMPACTAÇÃO)	U		6.754,66
SETOP SUL	RO-40368	BUEIRO SIMPLES CELULAR DE CONCRETO PADRÃO DER/MG. PARA ALTURA DE ATERRO DE 0 A 5,00 M. BSCC (2,50 X 3,00)M - CORPO (EXECUÇÃO, INCLUINDO FORNECIMENTO E TRANSPORTE DE TODOS OS MATERIAIS, EXCLUSIVE ESCAVAÇÃO E COMPACTAÇÃO)	M		3.992,25
SETOP SUL	RO-40406	BUEIRO SIMPLES CELULAR DE CONCRETO PADRÃO DER/MG. PARA ALTURA DE ATERRO DE 0 A 5,00 M. BSCC (2,50 X 3,00)M - BOCA (EXECUÇÃO, INCLUINDO FORNECIMENTO E TRANSPORTE DE TODOS OS MATERIAIS, EXCLUSIVE ESCAVAÇÃO E COMPACTAÇÃO)	U		9.438,67
SETOP SUL	RO-40370	BUEIRO SIMPLES CELULAR DE CONCRETO PADRÃO DER/MG. PARA ALTURA DE ATERRO DE 0 A 5,00 M. BSCC (3,00 X 1,50)M - CORPO (EXECUÇÃO, INCLUINDO FORNECIMENTO E TRANSPORTE DE TODOS OS MATERIAIS, EXCLUSIVE ESCAVAÇÃO E COMPACTAÇÃO)	M		3.192,80
SETOP SUL	RO-40408	BUEIRO SIMPLES CELULAR DE CONCRETO PADRÃO DER/MG. PARA ALTURA DE ATERRO DE 0 A 5,00 M. BSCC (3,00 X 1,50)M - BOCA (EXECUÇÃO, INCLUINDO FORNECIMENTO E TRANSPORTE DE TODOS OS MATERIAIS, EXCLUSIVE ESCAVAÇÃO E COMPACTAÇÃO)	U		3.138,29
SETOP SUL	RO-40371	BUEIRO SIMPLES CELULAR DE CONCRETO PADRÃO DER/MG. PARA ALTURA DE ATERRO DE 0 A 5,00 M. BSCC (3,00 X 2,00)M - CORPO (EXECUÇÃO, INCLUINDO FORNECIMENTO E TRANSPORTE DE TODOS OS MATERIAIS, EXCLUSIVE ESCAVAÇÃO E COMPACTAÇÃO)	M		3.632,22
SETOP SUL	RO-40409	BUEIRO SIMPLES CELULAR DE CONCRETO PADRÃO DER/MG. PARA ALTURA DE ATERRO DE 0 A 5,00 M. BSCC (3,00 X 2,00)M - BOCA (EXECUÇÃO, INCLUINDO FORNECIMENTO E TRANSPORTE DE TODOS OS MATERIAIS, EXCLUSIVE ESCAVAÇÃO E COMPACTAÇÃO)	U		4.954,80
SETOP SUL	RO-40372	BUEIRO SIMPLES CELULAR DE CONCRETO PADRÃO DER/MG. PARA ALTURA DE ATERRO DE 0 A 5,00 M. BSCC (3,00 X 2,50)M - CORPO (EXECUÇÃO, INCLUINDO FORNECIMENTO E TRANSPORTE DE TODOS OS MATERIAIS, EXCLUSIVE ESCAVAÇÃO E COMPACTAÇÃO)	M		4.083,97
SETOP SUL	RO-40410	BUEIRO SIMPLES CELULAR DE CONCRETO PADRÃO DER/MG. PARA ALTURA DE ATERRO DE 0 A 5,00 M. BSCC (3,00 X 2,50)M - BOCA (EXECUÇÃO, INCLUINDO FORNECIMENTO E TRANSPORTE DE TODOS OS MATERIAIS, EXCLUSIVE ESCAVAÇÃO E COMPACTAÇÃO)	U		7.195,33
SETOP SUL	RO-40373	BUEIRO SIMPLES CELULAR DE CONCRETO PADRÃO DER/MG. PARA ALTURA DE ATERRO DE 0 A 5,00 M. BSCC (3,00 X 3,00)M - CORPO (EXECUÇÃO, INCLUINDO FORNECIMENTO E TRANSPORTE DE TODOS OS MATERIAIS, EXCLUSIVE ESCAVAÇÃO E COMPACTAÇÃO)	M		4.599,16
SETOP SUL	RO-40411	BUEIRO SIMPLES CELULAR DE CONCRETO PADRÃO DER/MG. PARA ALTURA DE ATERRO DE 0 A 5,00 M. BSCC (3,00 X 3,00)M - BOCA (EXECUÇÃO, INCLUINDO FORNECIMENTO E TRANSPORTE DE TODOS OS MATERIAIS, EXCLUSIVE ESCAVAÇÃO E COMPACTAÇÃO)	U		9.968,96
SETOP SUL	RO-43343	BUEIRO SIMPLES CELULAR DE CONCRETO PADRÃO DER/MG. PARA ALTURA DE ATERRO DE 0 A 5,00 M. BSCC (3,00 X 3,50)M - CORPO (EXECUÇÃO, INCLUINDO FORNECIMENTO E TRANSPORTE DE TODOS OS MATERIAIS, EXCLUSIVE ESCAVAÇÃO E COMPACTAÇÃO)	M		5.161,66
SETOP SUL	RO-40412	BUEIRO SIMPLES CELULAR DE CONCRETO PADRÃO DER/MG. PARA ALTURA DE ATERRO DE 0 A 5,00 M. BSCC (3,00 X 3,50)M - BOCA (EXECUÇÃO, INCLUINDO FORNECIMENTO E TRANSPORTE DE TODOS OS MATERIAIS, EXCLUSIVE ESCAVAÇÃO E COMPACTAÇÃO)	U		13.341,60
SETOP SUL	RO-40375	BUEIRO SIMPLES CELULAR DE CONCRETO PADRÃO DER/MG. PARA ALTURA DE ATERRO DE 0 A 5,00 M. BSCC (3,50 X 2,50)M - CORPO (EXECUÇÃO, INCLUINDO FORNECIMENTO E TRANSPORTE DE TODOS OS MATERIAIS, EXCLUSIVE ESCAVAÇÃO E COMPACTAÇÃO)	M		4.751,60
SETOP SUL	RO-40414	BUEIRO SIMPLES CELULAR DE CONCRETO PADRÃO DER/MG. PARA ALTURA DE ATERRO DE 0 A 5,00 M. BSCC (3,50 X 2,50)M - BOCA (EXECUÇÃO, INCLUINDO FORNECIMENTO E TRANSPORTE DE TODOS OS MATERIAIS, EXCLUSIVE ESCAVAÇÃO E COMPACTAÇÃO)	U		7.633,19
SETOP SUL	RO-40376	BUEIRO SIMPLES CELULAR DE CONCRETO PADRÃO DER/MG. PARA ALTURA DE ATERRO DE 0 A 5,00 M. BSCC (3,50 X 3,00)M - CORPO (EXECUÇÃO, INCLUINDO FORNECIMENTO E TRANSPORTE DE TODOS OS MATERIAIS, EXCLUSIVE ESCAVAÇÃO E COMPACTAÇÃO)	M		5.263,73
SETOP SUL	RO-40415	BUEIRO SIMPLES CELULAR DE CONCRETO PADRÃO DER/MG. PARA ALTURA DE ATERRO DE 0 A 5,00 M. BSCC (3,50 X 3,00)M - BOCA (EXECUÇÃO, INCLUINDO FORNECIMENTO E TRANSPORTE DE TODOS OS MATERIAIS, EXCLUSIVE ESCAVAÇÃO E COMPACTAÇÃO)	U		10.533,63
SETOP SUL	RO-40388	BUEIRO SIMPLES CELULAR DE CONCRETO PADRÃO DER/MG. PARA ALTURA DE ATERRO DE 0 A 5,00 M. BSCC (3,50 X 3,50)M - CORPO (EXECUÇÃO, INCLUINDO FORNECIMENTO E TRANSPORTE DE TODOS OS MATERIAIS, EXCLUSIVE ESCAVAÇÃO E COMPACTAÇÃO)	M		5.833,71
SETOP SUL	RO-40416	BUEIRO SIMPLES CELULAR DE CONCRETO PADRÃO DER/MG. PARA ALTURA DE ATERRO DE 0 A 5,00 M. BSCC (3,50 X 3,50)M - BOCA (EXECUÇÃO, INCLUINDO FORNECIMENTO E TRANSPORTE DE TODOS OS MATERIAIS, EXCLUSIVE ESCAVAÇÃO E COMPACTAÇÃO)	U		14.005,95
SETOP SUL	RO-40389	BUEIRO SIMPLES CELULAR DE CONCRETO PADRÃO DER/MG. PARA ALTURA DE ATERRO DE 0 A 5,00 M. BSCC (3,50 X 4,00)M - CORPO (EXECUÇÃO, INCLUINDO FORNECIMENTO E TRANSPORTE DE TODOS OS MATERIAIS, EXCLUSIVE ESCAVAÇÃO E COMPACTAÇÃO)	M		6.535,61
SETOP SUL	RO-40417	BUEIRO SIMPLES CELULAR DE CONCRETO PADRÃO DER/MG. PARA ALTURA DE ATERRO DE 0 A 5,00 M. BSCC (3,50 X 4,00)M - BOCA (EXECUÇÃO, INCLUINDO FORNECIMENTO E TRANSPORTE DE TODOS OS MATERIAIS, EXCLUSIVE ESCAVAÇÃO E COMPACTAÇÃO)	U		18.365,87
SETOP SUL	RO-40429	BUEIRO DUPLO CELULAR DE CONCRETO PADRÃO DER/MG. PARA ALTURA DE ATERRO DE 0 A 5,00 M. BDCC (1,00 X 1,00)M - CORPO (EXECUÇÃO, INCLUINDO FORNECIMENTO E TRANSPORTE DE TODOS OS MATERIAIS, EXCLUSIVE ESCAVAÇÃO E COMPACTAÇÃO)	M		1.496,42
SETOP SUL	RO-40453	BUEIRO DUPLO CELULAR DE CONCRETO PADRÃO DER/MG. PARA ALTURA DE ATERRO DE 0 A 5,00 M. BDCC (1,00 X 1,00)M - BOCA (EXECUÇÃO, INCLUINDO FORNECIMENTO E TRANSPORTE DE TODOS OS MATERIAIS, EXCLUSIVE ESCAVAÇÃO E COMPACTAÇÃO)	U		1.093,99
SETOP SUL	RO-40431	BUEIRO DUPLO CELULAR DE CONCRETO PADRÃO DER/MG. PARA ALTURA DE ATERRO DE 0 A 5,00 M. BDCC (1,50 X 2,00)M - CORPO (EXECUÇÃO, INCLUINDO FORNECIMENTO E TRANSPORTE DE TODOS OS MATERIAIS, EXCLUSIVE ESCAVAÇÃO E COMPACTAÇÃO)	M		3.125,34
SETOP SUL	RO-40455	BUEIRO DUPLO CELULAR DE CONCRETO PADRÃO DER/MG. PARA ALTURA DE ATERRO DE 0 A 5,00 M. BDCC (1,50 X 2,00)M - BOCA (EXECUÇÃO, INCLUINDO FORNECIMENTO E TRANSPORTE DE TODOS OS MATERIAIS, EXCLUSIVE ESCAVAÇÃO E COMPACTAÇÃO)	U		3.845,41
SETOP SUL	RO-40432	BUEIRO DUPLO CELULAR DE CONCRETO PADRÃO DER/MG. PARA ALTURA DE ATERRO DE 0 A 5,00 M. BDCC (2,00 X 1,50)M - CORPO (EXECUÇÃO, INCLUINDO FORNECIMENTO E TRANSPORTE DE TODOS OS MATERIAIS, EXCLUSIVE ESCAVAÇÃO E COMPACTAÇÃO)	M		3.386,90
SETOP SUL	RO-40456	BUEIRO DUPLO CELULAR DE CONCRETO PADRÃO DER/MG. PARA ALTURA DE ATERRO DE 0 A 5,00 M. BDCC (2,00 X 1,50)M - BOCA (EXECUÇÃO, INCLUINDO FORNECIMENTO E TRANSPORTE DE TODOS OS MATERIAIS, EXCLUSIVE ESCAVAÇÃO E COMPACTAÇÃO)	U		2.610,34

FONTE	CÓDIGO	DESCRIÇÃO	UNIDADE	DESONERADO	NÃO DESONERADO
SETOP SUL	RO-40433	BUEIRO DUPLO CELULAR DE CONCRETO PADRÃO DER/MG. PARA ALTURA DE ATERRO DE 0 A 5,00 M. BDCC (2,00 X 2,00)M - CORPO (EXECUÇÃO, INCLUINDO FORNECIMENTO E TRANSPORTE DE TODOS OS MATERIAIS, EXCLUSIVE ESCAVAÇÃO E COMPACTAÇÃO)	M		3.961,17
SETOP SUL	RO-40457	BUEIRO DUPLO CELULAR DE CONCRETO PADRÃO DER/MG. PARA ALTURA DE ATERRO DE 0 A 5,00 M. BDCC (2,00 X 2,00)M - BOCA (EXECUÇÃO, INCLUINDO FORNECIMENTO E TRANSPORTE DE TODOS OS MATERIAIS, EXCLUSIVE ESCAVAÇÃO E COMPACTAÇÃO)	U		4.222,63
SETOP SUL	RO-40434	BUEIRO DUPLO CELULAR DE CONCRETO PADRÃO DER/MG. PARA ALTURA DE ATERRO DE 0 A 5,00 M. BDCC (2,00 X 2,50)M - CORPO (EXECUÇÃO, INCLUINDO FORNECIMENTO E TRANSPORTE DE TODOS OS MATERIAIS, EXCLUSIVE ESCAVAÇÃO E COMPACTAÇÃO)	M		4.585,67
SETOP SUL	RO-40458	BUEIRO DUPLO CELULAR DE CONCRETO PADRÃO DER/MG. PARA ALTURA DE ATERRO DE 0 A 5,00 M. BDCC (2,00 X 2,50)M - BOCA (EXECUÇÃO, INCLUINDO FORNECIMENTO E TRANSPORTE DE TODOS OS MATERIAIS, EXCLUSIVE ESCAVAÇÃO E COMPACTAÇÃO)	U		6.253,28
SETOP SUL	RO-40435	BUEIRO DUPLO CELULAR DE CONCRETO PADRÃO DER/MG. PARA ALTURA DE ATERRO DE 0 A 5,00 M. BDCC (2,00 X 3,00)M - CORPO (EXECUÇÃO, INCLUINDO FORNECIMENTO E TRANSPORTE DE TODOS OS MATERIAIS, EXCLUSIVE ESCAVAÇÃO E COMPACTAÇÃO)	M		5.313,07
SETOP SUL	RO-40459	BUEIRO DUPLO CELULAR DE CONCRETO PADRÃO DER/MG. PARA ALTURA DE ATERRO DE 0 A 5,00 M. BDCC (2,00 X 3,00)M - BOCA (EXECUÇÃO, INCLUINDO FORNECIMENTO E TRANSPORTE DE TODOS OS MATERIAIS, EXCLUSIVE ESCAVAÇÃO E COMPACTAÇÃO)	U		8.900,09
SETOP SUL	RO-40436	BUEIRO DUPLO CELULAR DE CONCRETO PADRÃO DER/MG. PARA ALTURA DE ATERRO DE 0 A 5,00 M. BDCC (2,50 X 1,50)M - CORPO (EXECUÇÃO, INCLUINDO FORNECIMENTO E TRANSPORTE DE TODOS OS MATERIAIS, EXCLUSIVE ESCAVAÇÃO E COMPACTAÇÃO)	M		4.286,29
SETOP SUL	RO-40460	BUEIRO DUPLO CELULAR DE CONCRETO PADRÃO DER/MG. PARA ALTURA DE ATERRO DE 0 A 5,00 M. BDCC (2,50 X 1,50)M - BOCA (EXECUÇÃO, INCLUINDO FORNECIMENTO E TRANSPORTE DE TODOS OS MATERIAIS, EXCLUSIVE ESCAVAÇÃO E COMPACTAÇÃO)	U		2.896,57
SETOP SUL	RO-40437	BUEIRO DUPLO CELULAR DE CONCRETO PADRÃO DER/MG. PARA ALTURA DE ATERRO DE 0 A 5,00 M. BDCC (2,50 X 2,00)M - CORPO (EXECUÇÃO, INCLUINDO FORNECIMENTO E TRANSPORTE DE TODOS OS MATERIAIS, EXCLUSIVE ESCAVAÇÃO E COMPACTAÇÃO)	M		4.835,88
SETOP SUL	RO-40461	BUEIRO DUPLO CELULAR DE CONCRETO PADRÃO DER/MG. PARA ALTURA DE ATERRO DE 0 A 5,00 M. BDCC (2,50 X 2,00)M - BOCA (EXECUÇÃO, INCLUINDO FORNECIMENTO E TRANSPORTE DE TODOS OS MATERIAIS, EXCLUSIVE ESCAVAÇÃO E COMPACTAÇÃO)	U		4.531,54
SETOP SUL	RO-40438	BUEIRO DUPLO CELULAR DE CONCRETO PADRÃO DER/MG. PARA ALTURA DE ATERRO DE 0 A 5,00 M. BDCC (2,50 X 2,50)M - CORPO (EXECUÇÃO, INCLUINDO FORNECIMENTO E TRANSPORTE DE TODOS OS MATERIAIS, EXCLUSIVE ESCAVAÇÃO E COMPACTAÇÃO)	M		5.509,53
SETOP SUL	RO-40462	BUEIRO DUPLO CELULAR DE CONCRETO PADRÃO DER/MG. PARA ALTURA DE ATERRO DE 0 A 5,00 M. BDCC (2,50 X 2,50)M - BOCA (EXECUÇÃO, INCLUINDO FORNECIMENTO E TRANSPORTE DE TODOS OS MATERIAIS, EXCLUSIVE ESCAVAÇÃO E COMPACTAÇÃO)	U		6.754,66
SETOP SUL	RO-40439	BUEIRO DUPLO CELULAR DE CONCRETO PADRÃO DER/MG. PARA ALTURA DE ATERRO DE 0 A 5,00 M. BDCC (2,50 X 3,00)M - CORPO (EXECUÇÃO, INCLUINDO FORNECIMENTO E TRANSPORTE DE TODOS OS MATERIAIS, EXCLUSIVE ESCAVAÇÃO E COMPACTAÇÃO)	M		6.193,09
SETOP SUL	RO-40463	BUEIRO DUPLO CELULAR DE CONCRETO PADRÃO DER/MG. PARA ALTURA DE ATERRO DE 0 A 5,00 M. BDCC (2,50 X 3,00)M - BOCA (EXECUÇÃO, INCLUINDO FORNECIMENTO E TRANSPORTE DE TODOS OS MATERIAIS, EXCLUSIVE ESCAVAÇÃO E COMPACTAÇÃO)	U		9.438,67
SETOP SUL	RO-40440	BUEIRO DUPLO CELULAR DE CONCRETO PADRÃO DER/MG. PARA ALTURA DE ATERRO DE 0 A 5,00 M. BDCC (3,00 X 2,00)M - CORPO (EXECUÇÃO, INCLUINDO FORNECIMENTO E TRANSPORTE DE TODOS OS MATERIAIS, EXCLUSIVE ESCAVAÇÃO E COMPACTAÇÃO)	M		5.904,34
SETOP SUL	RO-40464	BUEIRO DUPLO CELULAR DE CONCRETO PADRÃO DER/MG. PARA ALTURA DE ATERRO DE 0 A 5,00 M. BDCC (3,00 X 2,00)M - BOCA (EXECUÇÃO, INCLUINDO FORNECIMENTO E TRANSPORTE DE TODOS OS MATERIAIS, EXCLUSIVE ESCAVAÇÃO E COMPACTAÇÃO)	U		4.954,80
SETOP SUL	RO-40441	BUEIRO DUPLO CELULAR DE CONCRETO PADRÃO DER/MG. PARA ALTURA DE ATERRO DE 0 A 5,00 M. BDCC (3,00 X 2,50)M - CORPO (EXECUÇÃO, INCLUINDO FORNECIMENTO E TRANSPORTE DE TODOS OS MATERIAIS, EXCLUSIVE ESCAVAÇÃO E COMPACTAÇÃO)	M		6.512,64
SETOP SUL	RO-40465	BUEIRO DUPLO CELULAR DE CONCRETO PADRÃO DER/MG. PARA ALTURA DE ATERRO DE 0 A 5,00 M. BDCC (3,00 X 2,50)M - BOCA (EXECUÇÃO, INCLUINDO FORNECIMENTO E TRANSPORTE DE TODOS OS MATERIAIS, EXCLUSIVE ESCAVAÇÃO E COMPACTAÇÃO)	U		7.195,33
SETOP SUL	RO-40442	BUEIRO DUPLO CELULAR DE CONCRETO PADRÃO DER/MG. PARA ALTURA DE ATERRO DE 0 A 5,00 M. BDCC (3,00 X 3,00)M - CORPO (EXECUÇÃO, INCLUINDO FORNECIMENTO E TRANSPORTE DE TODOS OS MATERIAIS, EXCLUSIVE ESCAVAÇÃO E COMPACTAÇÃO)	M		7.200,45
SETOP SUL	RO-40466	BUEIRO DUPLO CELULAR DE CONCRETO PADRÃO DER/MG. PARA ALTURA DE ATERRO DE 0 A 5,00 M. BDCC (3,00 X 3,00)M - BOCA (EXECUÇÃO, INCLUINDO FORNECIMENTO E TRANSPORTE DE TODOS OS MATERIAIS, EXCLUSIVE ESCAVAÇÃO E COMPACTAÇÃO)	U		9.968,96
SETOP SUL	RO-40443	BUEIRO DUPLO CELULAR DE CONCRETO PADRÃO DER/MG. PARA ALTURA DE ATERRO DE 0 A 5,00 M. BDCC (3,00 X 3,50)M - CORPO (EXECUÇÃO, INCLUINDO FORNECIMENTO E TRANSPORTE DE TODOS OS MATERIAIS, EXCLUSIVE ESCAVAÇÃO E COMPACTAÇÃO)	M		7.982,10
SETOP SUL	RO-40467	BUEIRO DUPLO CELULAR DE CONCRETO PADRÃO DER/MG. PARA ALTURA DE ATERRO DE 0 A 5,00 M. BDCC (3,00 X 3,50)M - BOCA (EXECUÇÃO, INCLUINDO FORNECIMENTO E TRANSPORTE DE TODOS OS MATERIAIS, EXCLUSIVE ESCAVAÇÃO E COMPACTAÇÃO)	U		13.341,60
SETOP SUL	RO-40444	BUEIRO DUPLO CELULAR DE CONCRETO PADRÃO DER/MG. PARA ALTURA DE ATERRO DE 0 A 5,00 M. BDCC (3,50 X 3,00)M - CORPO (EXECUÇÃO, INCLUINDO FORNECIMENTO E TRANSPORTE DE TODOS OS MATERIAIS, EXCLUSIVE ESCAVAÇÃO E COMPACTAÇÃO)	M		8.329,97
SETOP SUL	RO-40469	BUEIRO DUPLO CELULAR DE CONCRETO PADRÃO DER/MG. PARA ALTURA DE ATERRO DE 0 A 5,00 M. BDCC (3,50 X 3,00)M - BOCA (EXECUÇÃO, INCLUINDO FORNECIMENTO E TRANSPORTE DE TODOS OS MATERIAIS, EXCLUSIVE ESCAVAÇÃO E COMPACTAÇÃO)	U		10.533,63
SETOP SUL	RO-40445	BUEIRO DUPLO CELULAR DE CONCRETO PADRÃO DER/MG. PARA ALTURA DE ATERRO DE 0 A 5,00 M. BDCC (3,50 X 3,50)M - CORPO (EXECUÇÃO, INCLUINDO FORNECIMENTO E TRANSPORTE DE TODOS OS MATERIAIS, EXCLUSIVE ESCAVAÇÃO E COMPACTAÇÃO)	M		9.100,71
SETOP SUL	RO-41798	BUEIRO DUPLO CELULAR DE CONCRETO PADRÃO DER/MG. PARA ALTURA DE ATERRO DE 0 A 5,00 M. BDCC (3,50 X 3,50)M - BOCA (EXECUÇÃO, INCLUINDO FORNECIMENTO E TRANSPORTE DE TODOS OS MATERIAIS, EXCLUSIVE ESCAVAÇÃO E COMPACTAÇÃO)	U		14.005,95
SETOP SUL	RO-40447	BUEIRO DUPLO CELULAR DE CONCRETO PADRÃO DER/MG. PARA ALTURA DE ATERRO DE 0 A 5,00 M. BDCC (4,00 X 4,00)M - CORPO (EXECUÇÃO, INCLUINDO FORNECIMENTO E TRANSPORTE DE TODOS OS MATERIAIS, EXCLUSIVE ESCAVAÇÃO E COMPACTAÇÃO)	M		11.289,01
SETOP SUL	RO-40471	BUEIRO DUPLO CELULAR DE CONCRETO PADRÃO DER/MG. PARA ALTURA DE ATERRO DE 0 A 5,00 M. BDCC (4,00 X 4,00)M - BOCA (EXECUÇÃO, INCLUINDO FORNECIMENTO E TRANSPORTE DE TODOS OS MATERIAIS, EXCLUSIVE ESCAVAÇÃO E COMPACTAÇÃO)	U		18.780,36
SETOP SUL	RO-40483	BUEIRO TRIPLO CELULAR DE CONCRETO PADRÃO DER/MG. PARA ALTURA DE ATERRO DE 0 A 5,00 M. BTCC (2,00 X 2,00)M - CORPO (EXECUÇÃO, INCLUINDO FORNECIMENTO E TRANSPORTE DE TODOS OS MATERIAIS, EXCLUSIVE ESCAVAÇÃO E COMPACTAÇÃO)	M		5.507,31
SETOP SUL	RO-40504	BUEIRO TRIPLO CELULAR DE CONCRETO PADRÃO DER/MG. PARA ALTURA DE ATERRO DE 0 A 5,00 M. BTCC (2,00 X 2,00)M - BOCA (EXECUÇÃO, INCLUINDO FORNECIMENTO E TRANSPORTE DE TODOS OS MATERIAIS, EXCLUSIVE ESCAVAÇÃO E COMPACTAÇÃO)	U		4.222,63
SETOP SUL	RO-42271	BUEIRO TRIPLO CELULAR DE CONCRETO PADRÃO DER/MG. PARA ALTURA DE ATERRO DE 0 A 5,00 M. BTCC (2,50 X 1,50)M - CORPO (EXECUÇÃO, INCLUINDO FORNECIMENTO E TRANSPORTE DE TODOS OS MATERIAIS, EXCLUSIVE ESCAVAÇÃO E COMPACTAÇÃO)	M		6.095,49
SETOP SUL	RO-42272	BUEIRO TRIPLO CELULAR DE CONCRETO PADRÃO DER/MG. PARA ALTURA DE ATERRO DE 0 A 5,00 M. BTCC (2,50 X 1,50)M - BOCA (EXECUÇÃO, INCLUINDO FORNECIMENTO E TRANSPORTE DE TODOS OS MATERIAIS, EXCLUSIVE ESCAVAÇÃO E COMPACTAÇÃO)	U		2.896,57
SETOP SUL	RO-40494	BUEIRO TRIPLO CELULAR DE CONCRETO PADRÃO DER/MG. PARA ALTURA DE ATERRO DE 0 A 5,00 M. BTCC (2,50 X 2,50)M - CORPO (EXECUÇÃO, INCLUINDO FORNECIMENTO E TRANSPORTE DE TODOS OS MATERIAIS, EXCLUSIVE ESCAVAÇÃO E COMPACTAÇÃO)	M		7.649,16

FONTE	CÓDIGO	DESCRIÇÃO	UNIDADE	DESONERADO	NÃO DESONERADO
SETOP SUL	RO-40505	BUEIRO TRIPLO CELULAR DE CONCRETO PADRÃO DER/MG. PARA ALTURA DE ATERRO DE 0 A 5,00 M. BTCC (2,50 X 2,50)M - BOCA (EXECUÇÃO, INCLUINDO FORNECIMENTO E TRANSPORTE DE TODOS OS MATERIAIS, EXCLUSIVE ESCAVAÇÃO E COMPACTAÇÃO)	U		6.754,66
SETOP SUL	RO-41799	BUEIRO TRIPLO CELULAR DE CONCRETO PADRÃO DER/MG. PARA ALTURA DE ATERRO DE 0 A 5,00 M. BTCC (3,00 X2,00)M - CORPO (EXECUÇÃO, INCLUINDO FORNECIMENTO E TRANSPORTE DE TODOS OS MATERIAIS, EXCLUSIVE ESCAVAÇÃO E COMPACTAÇÃO)	M		8.334,86
SETOP SUL	RO-44766	BUEIRO TRIPLO CELULAR DE CONCRETO PADRÃO DER/MG PARA ALTURA DE ATERRO DE 0 A 5,00M. BTCC (3,00 X 2,00)M - BOCA (EXECUÇÃO, INCLUINDO FORNECIMENTO E TRANSPORTE DE TODOS OS MATERIAIS, EXCLUSIVE ESCAVAÇÃO E COMPACTAÇÃO)	U		4.954,80
SETOP SUL	RO-40485	BUEIRO TRIPLO CELULAR DE CONCRETO PADRÃO DER/MG. PARA ALTURA DE ATERRO DE 0 A 5,00 M. BTCC (3,00 X 2,50)M - CORPO (EXECUÇÃO, INCLUINDO FORNECIMENTO E TRANSPORTE DE TODOS OS MATERIAIS, EXCLUSIVE ESCAVAÇÃO E COMPACTAÇÃO)	M		9.105,46
SETOP SUL	RO-40496	BUEIRO TRIPLO CELULAR DE CONCRETO PADRÃO DER/MG. PARA ALTURA DE ATERRO DE 0 A 5,00 M. BTCC (3,00 X 2,50)M - BOCA (EXECUÇÃO, INCLUINDO FORNECIMENTO E TRANSPORTE DE TODOS OS MATERIAIS, EXCLUSIVE ESCAVAÇÃO E COMPACTAÇÃO)	U		7.195,33
SETOP SUL	RO-40486	BUEIRO TRIPLO CELULAR DE CONCRETO PADRÃO DER/MG. PARA ALTURA DE ATERRO DE 0 A 5,00 M. BTCC (3,00 X 3,00)M - CORPO (EXECUÇÃO, INCLUINDO FORNECIMENTO E TRANSPORTE DE TODOS OS MATERIAIS, EXCLUSIVE ESCAVAÇÃO E COMPACTAÇÃO)	M		9.965,56
SETOP SUL	RO-40497	BUEIRO TRIPLO CELULAR DE CONCRETO PADRÃO DER/MG. PARA ALTURA DE ATERRO DE 0 A 5,00 M. BTCC (3,00 X 3,00 M - BOCA (EXECUÇÃO, INCLUINDO FORNECIMENTO E TRANSPORTE DE TODOS OS MATERIAIS, EXCLUSIVE ESCAVAÇÃO E COMPACTAÇÃO)	U		9.968,96
SETOP SUL	RO-40487	BUEIRO TRIPLO CELULAR DE CONCRETO PADRÃO DER/MG. PARA ALTURA DE ATERRO DE 0 A 5,00 M. BTCC (3,00 X 3,50)M - CORPO (EXECUÇÃO, INCLUINDO FORNECIMENTO E TRANSPORTE DE TODOS OS MATERIAIS, EXCLUSIVE ESCAVAÇÃO E COMPACTAÇÃO)	M		10.954,86
SETOP SUL	RO-40498	BUEIRO TRIPLO CELULAR DE CONCRETO PADRÃO DER/MG. PARA ALTURA DE ATERRO DE 0 A 5,00 M. BTCC (3,00 X 3,50)M - BOCA (EXECUÇÃO, INCLUINDO FORNECIMENTO E TRANSPORTE DE TODOS OS MATERIAIS, EXCLUSIVE ESCAVAÇÃO E COMPACTAÇÃO)	U		13.341,60
SETOP SUL	RO-40492	BUEIRO TRIPLO CELULAR DE CONCRETO PADRÃO DER/MG. PARA ALTURA DE ATERRO DE 0 A 5,00 M. BTCC (3,50 X 3,50)M - CORPO (EXECUÇÃO, INCLUINDO FORNECIMENTO E TRANSPORTE DE TODOS OS MATERIAIS, EXCLUSIVE ESCAVAÇÃO E COMPACTAÇÃO)	M		12.567,85
SETOP SUL	RO-40507	BUEIRO TRIPLO CELULAR DE CONCRETO PADRÃO DER/MG. PARA ALTURA DE ATERRO DE 0 A 5,00 M. BTCC (3,50 X 3,50)M - BOCA (EXECUÇÃO, INCLUINDO FORNECIMENTO E TRANSPORTE DE TODOS OS MATERIAIS, EXCLUSIVE ESCAVAÇÃO E COMPACTAÇÃO)	U		14.005,95
SETOP SUL	RO-40500	BUEIRO TRIPLO CELULAR DE CONCRETO PADRÃO DER/MG. PARA ALTURA DE ATERRO DE 0 A 5,00 M. BTCC (4,00 X 4,00)M - CORPO (EXECUÇÃO, INCLUINDO FORNECIMENTO E TRANSPORTE DE TODOS OS MATERIAIS, EXCLUSIVE ESCAVAÇÃO E COMPACTAÇÃO)	M		15.946,26
SETOP SUL	RO-40509	BUEIRO TRIPLO CELULAR DE CONCRETO PADRÃO DER/MG. PARA ALTURA DE ATERRO DE 0 A 5,00 M. BTCC (4,00 X 4,00)M - BOCA (EXECUÇÃO, INCLUINDO FORNECIMENTO E TRANSPORTE DE TODOS OS MATERIAIS, EXCLUSIVE ESCAVAÇÃO E COMPACTAÇÃO)	U		18.780,36
SETOP SUL	RO-40377	BUEIRO SIMPLES CELULAR DE CONCRETO PADRÃO DER/MG. PARA ALTURA DE ATERRO DE 5,10 A 10,00 M. BSCC (1,50 X 1,50)M - CORPO (EXECUÇÃO, INCLUINDO FORNECIMENTO E TRANSPORTE DE TODOS OS MATERIAIS, EXCLUSIVE ESCAVAÇÃO E COMPACTAÇÃO)	M		1.997,31
SETOP SUL	RO-40418	BUEIRO SIMPLES CELULAR DE CONCRETO PADRÃO DER/MG. PARA ALTURA DE ATERRO DE 5,10 A 10,00 M. BSCC (1,50 X 1,50)M - BOCA (EXECUÇÃO, INCLUINDO FORNECIMENTO E TRANSPORTE DE TODOS OS MATERIAIS, EXCLUSIVE ESCAVAÇÃO E COMPACTAÇÃO)	U		2.728,51
SETOP SUL	RO-40378	BUEIRO SIMPLES CELULAR DE CONCRETO PADRÃO DER/MG. PARA ALTURA DE ATERRO DE 5,10 A 10,00 M. BSCC (2,00 X 1,50)M - CORPO (EXECUÇÃO, INCLUINDO FORNECIMENTO E TRANSPORTE DE TODOS OS MATERIAIS, EXCLUSIVE ESCAVAÇÃO E COMPACTAÇÃO)	M		2.626,90
SETOP SUL	RO-40419	BUEIRO SIMPLES CELULAR DE CONCRETO PADRÃO DER/MG. PARA ALTURA DE ATERRO DE 5,10 A 10,00 M. BSCC (2,00 X 1,50)M - BOCA (EXECUÇÃO, INCLUINDO FORNECIMENTO E TRANSPORTE DE TODOS OS MATERIAIS, EXCLUSIVE ESCAVAÇÃO E COMPACTAÇÃO)	U		3.205,97
SETOP SUL	RO-40379	BUEIRO SIMPLES CELULAR DE CONCRETO PADRÃO DER/MG. PARA ALTURA DE ATERRO DE 5,10 A 10,00 M. BSCC (2,00 X 2,00)M - CORPO (EXECUÇÃO, INCLUINDO FORNECIMENTO E TRANSPORTE DE TODOS OS MATERIAIS, EXCLUSIVE ESCAVAÇÃO E COMPACTAÇÃO)	M		3.096,91
SETOP SUL	RO-40420	BUEIRO SIMPLES CELULAR DE CONCRETO PADRÃO DER/MG. PARA ALTURA DE ATERRO DE 5,10 A 10,00 M. BSCC (2,00 X 2,00)M - BOCA (EXECUÇÃO, INCLUINDO FORNECIMENTO E TRANSPORTE DE TODOS OS MATERIAIS, EXCLUSIVE ESCAVAÇÃO E COMPACTAÇÃO)	U		5.035,32
SETOP SUL	RO-40380	BUEIRO SIMPLES CELULAR DE CONCRETO PADRÃO DER/MG. PARA ALTURA DE ATERRO DE 5,10 A 10,00 M. BSCC (2,00 X 2,50)M - CORPO (EXECUÇÃO, INCLUINDO FORNECIMENTO E TRANSPORTE DE TODOS OS MATERIAIS, EXCLUSIVE ESCAVAÇÃO E COMPACTAÇÃO)	M		3.613,69
SETOP SUL	RO-40421	BUEIRO SIMPLES CELULAR DE CONCRETO PADRÃO DER/MG. PARA ALTURA DE ATERRO DE 5,10 A 10,00 M. BSCC (2,00 X 2,50)M - BOCA (EXECUÇÃO, INCLUINDO FORNECIMENTO E TRANSPORTE DE TODOS OS MATERIAIS, EXCLUSIVE ESCAVAÇÃO E COMPACTAÇÃO)	U		7.417,73
SETOP SUL	RO-40381	BUEIRO SIMPLES CELULAR DE CONCRETO PADRÃO DER/MG. PARA ALTURA DE ATERRO DE 5,10 A 10,00 M. BSCC (2,00 X 3,00)M - CORPO (EXECUÇÃO, INCLUINDO FORNECIMENTO E TRANSPORTE DE TODOS OS MATERIAIS, EXCLUSIVE ESCAVAÇÃO E COMPACTAÇÃO)	M		4.195,96
SETOP SUL	RO-40422	BUEIRO SIMPLES CELULAR DE CONCRETO PADRÃO DER/MG. PARA ALTURA DE ATERRO DE 5,10 A 10,00 M. BSCC (2,00 X 3,00)M - BOCA (EXECUÇÃO, INCLUINDO FORNECIMENTO E TRANSPORTE DE TODOS OS MATERIAIS, EXCLUSIVE ESCAVAÇÃO E COMPACTAÇÃO)	U		10.358,77
SETOP SUL	RO-40382	BUEIRO SIMPLES CELULAR DE CONCRETO PADRÃO DER/MG. PARA ALTURA DE ATERRO DE 5,10 A 10,00 M. BSCC (2,50 X 2,00)M - CORPO (EXECUÇÃO, INCLUINDO FORNECIMENTO E TRANSPORTE DE TODOS OS MATERIAIS, EXCLUSIVE ESCAVAÇÃO E COMPACTAÇÃO)	M		3.828,19
SETOP SUL	RO-40423	BUEIRO SIMPLES CELULAR DE CONCRETO PADRÃO DER/MG. PARA ALTURA DE ATERRO DE 5,10 A 10,00 M. BSCC (2,50 X 2,00)M - BOCA (EXECUÇÃO, INCLUINDO FORNECIMENTO E TRANSPORTE DE TODOS OS MATERIAIS, EXCLUSIVE ESCAVAÇÃO E COMPACTAÇÃO)	U		5.668,53
SETOP SUL	RO-40383	BUEIRO SIMPLES CELULAR DE CONCRETO PADRÃO DER/MG. PARA ALTURA DE ATERRO DE 5,10 A 10,00 M. BSCC (2,50 X 2,50)M - CORPO (EXECUÇÃO, INCLUINDO FORNECIMENTO E TRANSPORTE DE TODOS OS MATERIAIS, EXCLUSIVE ESCAVAÇÃO E COMPACTAÇÃO)	M		4.378,86
SETOP SUL	RO-40424	BUEIRO SIMPLES CELULAR DE CONCRETO PADRÃO DER/MG.PARA ALTURA DE ATERRO DE 5,10 A 10,00 M.BSCC (2,50 X 2,50)M - BOCA (EXECUÇÃO, INCLUINDO FORNECIMENTO E TRANSPORTE DE TODOS OS MATERIAIS, EXCLUSIVE ESCAVAÇÃO E COMPACTAÇÃO)	U		8.226,13
SETOP SUL	RO-40384	BUEIRO SIMPLES CELULAR DE CONCRETO PADRÃO DER/MG. PARA ALTURA DE ATERRO DE 5,10 A 10,00 M. BSCC (3,00 X 2,50)M - CORPO (EXECUÇÃO, INCLUINDO FORNECIMENTO E TRANSPORTE DE TODOS OS MATERIAIS, EXCLUSIVE ESCAVAÇÃO E COMPACTAÇÃO)	M		5.237,80
SETOP SUL	RO-40425	BUEIRO SIMPLES CELULAR DE CONCRETO PADRÃO DER/MG. PARA ALTURA DE ATERRO DE 5,10 A 10,00 M. BSCC (3,00 X 2,50)M - BOCA (EXECUÇÃO, INCLUINDO FORNECIMENTO E TRANSPORTE DE TODOS OS MATERIAIS, EXCLUSIVE ESCAVAÇÃO E COMPACTAÇÃO)	U		8.937,93
SETOP SUL	RO-40385	BUEIRO SIMPLES CELULAR DE CONCRETO PADRÃO DER/MG. PARA ALTURA DE ATERRO DE 5,10 A 10,00 M. BSCC (3,00 X 3,00)M - CORPO (EXECUÇÃO, INCLUINDO FORNECIMENTO E TRANSPORTE DE TODOS OS MATERIAIS, EXCLUSIVE ESCAVAÇÃO E COMPACTAÇÃO)	M		5.869,20
SETOP SUL	RO-40426	BUEIRO SIMPLES CELULAR DE CONCRETO PADRÃO DER/MG. PARA ALTURA DE ATERRO DE 5,10 A 10,00 M. BSCC (3,00 X 3,00)M - BOCA (EXECUÇÃO, INCLUINDO FORNECIMENTO E TRANSPORTE DE TODOS OS MATERIAIS, EXCLUSIVE ESCAVAÇÃO E COMPACTAÇÃO)	U		12.312,10
SETOP SUL	RO-40448	BUEIRO DUPLO CELULAR DE CONCRETO PADRÃO DER/MG. PARA ALTURA DE ATERRO DE 5,10 A 10,00 M. BDCC (2,50 X 2,00)M - CORPO (EXECUÇÃO, INCLUINDO FORNECIMENTO E TRANSPORTE DE TODOS OS MATERIAIS, EXCLUSIVE ESCAVAÇÃO E COMPACTAÇÃO)	M		6.109,21
SETOP SUL	RO-40472	BUEIRO DUPLO CELULAR DE CONCRETO PADRÃO DER/MG. PARA ALTURA DE ATERRO DE 5,10 A 10,00 M. BDCC (2,50 X 2,00)M - BOCA (EXECUÇÃO, INCLUINDO FORNECIMENTO E TRANSPORTE DE TODOS OS MATERIAIS, EXCLUSIVE ESCAVAÇÃO E COMPACTAÇÃO)	U		5.668,53

FONTE	CÓDIGO	DESCRIÇÃO	UNIDADE	DESONERADO	NÃO DESONERADO
SETOP SUL	RO-40450	BUEIRO DUPLO CELULAR DE CONCRETO PADRÃO DER/MG. PARA ALTURA DE ATERRO DE 5,10 A 10,00 M. BDCC (3,00 X 2,00)M - CORPO (EXECUÇÃO, INCLUINDO FORNECIMENTO E TRANSPORTE DE TODOS OS MATERIAIS, EXCLUSIVE ESCAVAÇÃO E COMPACTAÇÃO)	M		7.578,15
SETOP SUL	RO-40474	BUEIRO DUPLO CELULAR DE CONCRETO PADRÃO DER/MG. PARA ALTURA DE ATERRO DE 5,10 A 10,00 M. BDCC (3,00 X 2,00)M - BOCA (EXECUÇÃO, INCLUINDO FORNECIMENTO E TRANSPORTE DE TODOS OS MATERIAIS, EXCLUSIVE ESCAVAÇÃO E COMPACTAÇÃO)	U		6.341,03
SETOP SUL	RO-40451	BUEIRO DUPLO CELULAR DE CONCRETO PADRÃO DER/MG. PARA ALTURA DE ATERRO DE 5,10 A 10,00 M. BDCC (3,00 X 3,00)M - CORPO (EXECUÇÃO, INCLUINDO FORNECIMENTO E TRANSPORTE DE TODOS OS MATERIAIS, EXCLUSIVE ESCAVAÇÃO E COMPACTAÇÃO)	M		9.145,65
SETOP SUL	RO-40475	BUEIRO DUPLO CELULAR DE CONCRETO PADRÃO DER/MG. PARA ALTURA DE ATERRO DE 5,10 A 10,00 M. BDCC (3,00 X 3,00)M - BOCA (EXECUÇÃO, INCLUINDO FORNECIMENTO E TRANSPORTE DE TODOS OS MATERIAIS, EXCLUSIVE ESCAVAÇÃO E COMPACTAÇÃO)	U		12.312,10
SETOP SUL	RO-42820	BUEIRO TRIPLO CELULAR DE CONCRETO PADRÃO DER/MG. PARA ALTURA DE ATERRO DE 5,10 A 10,00 M. BTCC (3,50 X 2,50)M - CORPO (EXECUÇÃO, INCLUINDO FORNECIMENTO E TRANSPORTE DE TODOS OS MATERIAIS, EXCLUSIVE ESCAVAÇÃO E COMPACTAÇÃO)	M		14.101,47
SETOP SUL	RO-42821	BUEIRO TRIPLO CELULAR DE CONCRETO PADRÃO DER/MG. PARA ALTURA DE ATERRO DE 5,10 A 10,00 M. BTCC (3,50 X 2,50)M - BOCA (EXECUÇÃO, INCLUINDO FORNECIMENTO E TRANSPORTE DE TODOS OS MATERIAIS, EXCLUSIVE ESCAVAÇÃO E COMPACTAÇÃO)	U		9.862,51
SETOP SUL	RO-40452	BUEIRO DUPLO CELULAR DE CONCRETO PADRÃO DER/MG. PARA ALTURA DE ATERRO DE 5,10 A 10,00 M. BDCC (3,50 X 3,50)M - CORPO (EXECUÇÃO, INCLUINDO FORNECIMENTO E TRANSPORTE DE TODOS OS MATERIAIS, EXCLUSIVE ESCAVAÇÃO E COMPACTAÇÃO)	M		11.751,73
SETOP SUL	RO-40476	BUEIRO DUPLO CELULAR DE CONCRETO PADRÃO DER/MG. PARA ALTURA DE ATERRO DE 5,10 A 10,00 M. BDCC (3,50 X 3,50)M - BOCA (EXECUÇÃO, INCLUINDO FORNECIMENTO E TRANSPORTE DE TODOS OS MATERIAIS, EXCLUSIVE ESCAVAÇÃO E COMPACTAÇÃO)	U		17.512,12
SETOP SUL	RO-40488	BUEIRO TRIPLO CELULAR DE CONCRETO PADRÃO DER/MG. PARA ALTURA DE ATERRO DE 5,10 A 10,00 M. BTCC (2,00 X 1,50)M - CORPO (EXECUÇÃO, INCLUINDO FORNECIMENTO E TRANSPORTE DE TODOS OS MATERIAIS, EXCLUSIVE ESCAVAÇÃO E COMPACTAÇÃO)	M		5.913,52
SETOP SUL	RO-40501	BUEIRO TRIPLO CELULAR DE CONCRETO PADRÃO DER/MG. PARA ALTURA DE ATERRO DE 5,10 A 10,00 M. BTCC (2,00 X 1,50)M - BOCA (EXECUÇÃO, INCLUINDO FORNECIMENTO E TRANSPORTE DE TODOS OS MATERIAIS, EXCLUSIVE ESCAVAÇÃO E COMPACTAÇÃO)	U		3.205,97
SETOP SUL	RO-40478	BUEIRO TRIPLO CELULAR DE CONCRETO PADRÃO DER/MG. PARA ALTURA DE ATERRO DE 5,10 A 10,00 M. BTCC (3,50 X 3,50)M - CORPO (EXECUÇÃO, INCLUINDO FORNECIMENTO E TRANSPORTE DE TODOS OS MATERIAIS, EXCLUSIVE ESCAVAÇÃO E COMPACTAÇÃO)	M		16.315,87
SETOP SUL	RO-40503	BUEIRO TRIPLO CELULAR DE CONCRETO PADRÃO DER/MG. PARA ALTURA DE ATERRO DE 5,10 A 10,00 M. BTCC (3,50 X 3,50)M - BOCA (EXECUÇÃO, INCLUINDO FORNECIMENTO E TRANSPORTE DE TODOS OS MATERIAIS, EXCLUSIVE ESCAVAÇÃO E COMPACTAÇÃO)	U		17.512,12
SETOP SUL	RO-40519	VALETA DE PROTEÇÃO DE CORTE, TIPO DR.VP-01., TIPO 75/50 (EXECUÇÃO, INCLUINDO ESCAVAÇÃO)	M		15,31
SETOP SUL	RO-40520	VALETA DE PROTEÇÃO DE CORTE, TIPO DR.VP-01., TIPO 75/60 (EXECUÇÃO, INCLUINDO ESCAVAÇÃO)	M		16,48
SETOP SUL	RO-40521	VALETA DE PROTEÇÃO DE CORTE, TIPO DR.VP-01., TIPO 75/70 (EXECUÇÃO, INCLUINDO ESCAVAÇÃO)	M		17,65
SETOP SUL	RO-40522	VALETA DE PROTEÇÃO DE CORTE, TIPO DR.VP-01., TIPO 85/60 (EXECUÇÃO, INCLUINDO ESCAVAÇÃO)	M		17,84
SETOP SUL	RO-40523	VALETA DE PROTEÇÃO DE CORTE, TIPO DR.VP-01., TIPO 85/70 (EXECUÇÃO, INCLUINDO ESCAVAÇÃO)	M		19,01
SETOP SUL	RO-40524	VALETA DE PROTEÇÃO DE CORTE, TIPO DR.VP-01., TIPO 85/80 (EXECUÇÃO, INCLUINDO ESCAVAÇÃO)	M		20,18
SETOP SUL	RO-40525	VALETA DE PROTEÇÃO DE CORTE, TIPO DR.VP-01., TIPO 95/70 (EXECUÇÃO, INCLUINDO ESCAVAÇÃO)	M		20,37
SETOP SUL	RO-40526	VALETA DE PROTEÇÃO DE CORTE, TIPO DR.VP-01., TIPO 95/80 (EXECUÇÃO, INCLUINDO ESCAVAÇÃO)	M		21,54
SETOP SUL	RO-40527	VALETA DE PROTEÇÃO DE CORTE, TIPO DR.VP-01., TIPO 95/90 (EXECUÇÃO, INCLUINDO ESCAVAÇÃO)	M		22,71
SETOP SUL	RO-40529	VALETA DE PROTEÇÃO DE CORTE, TIPO DR.VP-01., TIPO 105/80 (EXECUÇÃO, INCLUINDO ESCAVAÇÃO)	M		22,94
SETOP SUL	RO-40530	VALETA DE PROTEÇÃO DE CORTE, TIPO DR.VP-01., TIPO 105/90 (EXECUÇÃO, INCLUINDO ESCAVAÇÃO)	M		24,11
SETOP SUL	RO-40528	VALETA DE PROTEÇÃO DE CORTE, TIPO DR.VP-01., TIPO 105/100 (EXECUÇÃO, INCLUINDO ESCAVAÇÃO)	M		25,28
SETOP SUL	RO-40532	VALETA DE PROTEÇÃO DE CORTE, TIPO DR.VP-01., TIPO 115/80 (EXECUÇÃO, INCLUINDO ESCAVAÇÃO)	M		24,39
SETOP SUL	RO-40533	VALETA DE PROTEÇÃO DE CORTE, TIPO DR.VP-01., TIPO 115/90 (EXECUÇÃO, INCLUINDO ESCAVAÇÃO)	M		25,56
SETOP SUL	RO-40531	VALETA DE PROTEÇÃO DE CORTE, TIPO DR.VP-01., TIPO 115/100 (EXECUÇÃO, INCLUINDO ESCAVAÇÃO)	M		26,73
SETOP SUL	RO-40535	VALETA DE PROTEÇÃO DE CORTE, TIPO DR.VP-01., TIPO 125/90 (EXECUÇÃO, INCLUINDO ESCAVAÇÃO)	M		27,02
SETOP SUL	RO-40534	VALETA DE PROTEÇÃO DE CORTE, TIPO DR.VP-01., TIPO 125/100 (EXECUÇÃO, INCLUINDO ESCAVAÇÃO)	M		28,19
SETOP SUL	RO-40536	VALETA DE PROTEÇÃO DE CORTE, TIPO DR.VP-02., TIPO 75/50 (EXECUÇÃO, INCLUINDO ESCAVAÇÃO, FORNECIMENTO, TRANSPORTE E PLANTIO DA GRAMA)	M		24,96
SETOP SUL	RO-40537	VALETA DE PROTEÇÃO DE CORTE, TIPO DR.VP-02., TIPO 75/60 (EXECUÇÃO, INCLUINDO ESCAVAÇÃO, FORNECIMENTO, TRANSPORTE E PLANTIO DA GRAMA)	M		26,50
SETOP SUL	RO-40538	VALETA DE PROTEÇÃO DE CORTE, TIPO DR.VP-02., TIPO 75/70 (EXECUÇÃO, INCLUINDO ESCAVAÇÃO, FORNECIMENTO, TRANSPORTE E PLANTIO DA GRAMA)	M		28,28
SETOP SUL	RO-40539	VALETA DE PROTEÇÃO DE CORTE, TIPO DR.VP-02., TIPO 85/60 (EXECUÇÃO, INCLUINDO ESCAVAÇÃO, FORNECIMENTO, TRANSPORTE E PLANTIO DA GRAMA)	M		28,10
SETOP SUL	RO-40540	VALETA DE PROTEÇÃO DE CORTE, TIPO DR.VP-02., TIPO 85/70 (EXECUÇÃO, INCLUINDO ESCAVAÇÃO, FORNECIMENTO, TRANSPORTE E PLANTIO DA GRAMA)	M		29,76
SETOP SUL	RO-40541	VALETA DE PROTEÇÃO DE CORTE, TIPO DR.VP-02., TIPO 85/80 (EXECUÇÃO, INCLUINDO ESCAVAÇÃO, FORNECIMENTO, TRANSPORTE E PLANTIO DA GRAMA)	M		31,54
SETOP SUL	RO-40542	VALETA DE PROTEÇÃO DE CORTE, TIPO DR.VP-02., TIPO 95/70 (EXECUÇÃO, INCLUINDO ESCAVAÇÃO, FORNECIMENTO, TRANSPORTE E PLANTIO DA GRAMA)	M		31,24
SETOP SUL	RO-40543	VALETA DE PROTEÇÃO DE CORTE, TIPO DR.VP-02., TIPO 95/80 (EXECUÇÃO, INCLUINDO ESCAVAÇÃO, FORNECIMENTO, TRANSPORTE E PLANTIO DA GRAMA)	M		32,90
SETOP SUL	RO-40544	VALETA DE PROTEÇÃO DE CORTE, TIPO DR.VP-02., TIPO 95/90 (EXECUÇÃO, INCLUINDO ESCAVAÇÃO, FORNECIMENTO, TRANSPORTE E PLANTIO DA GRAMA)	M		34,62
SETOP SUL	RO-40546	VALETA DE PROTEÇÃO DE CORTE, TIPO DR.VP-02., TIPO 105/80 (EXECUÇÃO, INCLUINDO ESCAVAÇÃO, FORNECIMENTO, TRANSPORTE E PLANTIO DA GRAMA)	M		34,42
SETOP SUL	RO-40547	VALETA DE PROTEÇÃO DE CORTE, TIPO DR.VP-02., TIPO 105/90 (EXECUÇÃO, INCLUINDO ESCAVAÇÃO, FORNECIMENTO, TRANSPORTE E PLANTIO DA GRAMA)	M		36,02
SETOP SUL	RO-40545	VALETA DE PROTEÇÃO DE CORTE, TIPO DR.VP-02., TIPO 105/100 (EXECUÇÃO, INCLUINDO ESCAVAÇÃO, FORNECIMENTO, TRANSPORTE E PLANTIO DA GRAMA)	M		37,80
SETOP SUL	RO-40549	VALETA DE PROTEÇÃO DE CORTE, TIPO DR.VP-02., TIPO 115/80 (EXECUÇÃO, INCLUINDO ESCAVAÇÃO, FORNECIMENTO, TRANSPORTE E PLANTIO DA GRAMA)	M		36,12
SETOP SUL	RO-40550	VALETA DE PROTEÇÃO DE CORTE, TIPO DR.VP-02., TIPO 115/90 (EXECUÇÃO, INCLUINDO ESCAVAÇÃO, FORNECIMENTO, TRANSPORTE E PLANTIO DA GRAMA)	M		37,65
SETOP SUL	RO-40548	VALETA DE PROTEÇÃO DE CORTE, TIPO DR.VP-02., TIPO 115/100 (EXECUÇÃO, INCLUINDO ESCAVAÇÃO,FORNECIMENTO, TRANSPORTE E PLANTIO DA GRAMA)	M		39,31
SETOP SUL	RO-40552	VALETA DE PROTEÇÃO DE CORTE, TIPO DR.VP-02., TIPO 125/90 (EXECUÇÃO, INCLUINDO ESCAVAÇÃO,FORNECIMENTO, TRANSPORTE E PLANTIO DA GRAMA)	M		39,48
SETOP SUL	RO-40551	VALETA DE PROTEÇÃO DE CORTE, TIPO DR.VP-02., TIPO 125/100 (EXECUÇÃO, INCLUINDO ESCAVAÇÃO,FORNECIMENTO, TRANSPORTE E PLANTIO DA GRAMA)	M		41,02
SETOP SUL	RO-40554	VALETA DE PROTEÇÃO DE CORTE, TIPO DR.VP-03., TIPO 75/50 (EXECUÇÃO, INCLUINDO ESCAVAÇÃO,FORNECIMENTO E TRANSPORTE DE TODOS OS MATERIAIS)	M		70,10
SETOP SUL	RO-40555	VALETA DE PROTEÇÃO DE CORTE, TIPO DR.VP-03., TIPO 75/60 (EXECUÇÃO, INCLUINDO ESCAVAÇÃO,FORNECIMENTO E TRANSPORTE DE TODOS OS MATERIAIS)	M		73,66
SETOP SUL	RO-40556	VALETA DE PROTEÇÃO DE CORTE, TIPO DR.VP-03., TIPO 75/70 (EXECUÇÃO, INCLUINDO ESCAVAÇÃO,FORNECIMENTO E TRANSPORTE DE TODOS OS MATERIAIS)	M		77,60
SETOP SUL	RO-40557	VALETA DE PROTEÇÃO DE CORTE, TIPO DR.VP-03., TIPO 85/60 (EXECUÇÃO, INCLUINDO ESCAVAÇÃO,FORNECIMENTO E TRANSPORTE DE TODOS OS MATERIAIS)	M		75,41
SETOP SUL	RO-40558	VALETA DE PROTEÇÃO DE CORTE, TIPO DR.VP-03., TIPO 85/70 (EXECUÇÃO, INCLUINDO ESCAVAÇÃO,FORNECIMENTO E TRANSPORTE DE TODOS OS MATERIAIS)	M		78,96
SETOP SUL	RO-40559	VALETA DE PROTEÇÃO DE CORTE, TIPO DR.VP-03., TIPO 85/80 (EXECUÇÃO, INCLUINDO ESCAVAÇÃO,FORNECIMENTO E TRANSPORTE DE TODOS OS MATERIAIS)	M		82,91

FONTE	CÓDIGO	DESCRIÇÃO	UNIDADE	DESONERADO	NÃO DESONERADO
SETOP SUL	RO-40560	VALETA DE PROTEÇÃO DE CORTE, TIPO DR.VP-03., TIPO 95/70 (EXECUÇÃO, INCLUINDO ESCAVAÇÃO,FORNECIMENTO E TRANSPORTE DE TODOS OS MATERIAIS)	M		80,72
SETOP SUL	RO-40561	VALETA DE PROTEÇÃO DE CORTE, TIPO DR.VP-03., TIPO 95/80 (EXECUÇÃO, INCLUINDO ESCAVAÇÃO,FORNECIMENTO E TRANSPORTE DE TODOS OS MATERIAIS)	M		83,88
SETOP SUL	RO-40562	VALETA DE PROTEÇÃO DE CORTE, TIPO DR.VP-03., TIPO 95/90 (EXECUÇÃO, INCLUINDO ESCAVAÇÃO,FORNECIMENTO E TRANSPORTE DE TODOS OS MATERIAIS)	M		88,23
SETOP SUL	RO-40564	VALETA DE PROTEÇÃO DE CORTE, TIPO DR.VP-03., TIPO 105/80 (EXECUÇÃO, INCLUINDO ESCAVAÇÃO,FORNECIMENTO E TRANSPORTE DE TODOS OS MATERIAIS)	M		86,08
SETOP SUL	RO-40565	VALETA DE PROTEÇÃO DE CORTE, TIPO DR.VP-03., TIPO 105/90 (EXECUÇÃO, INCLUINDO ESCAVAÇÃO,FORNECIMENTO E TRANSPORTE DE TODOS OS MATERIAIS)	M		90,03
SETOP SUL	RO-40563	VALETA DE PROTEÇÃO DE CORTE, TIPO DR.VP-03., TIPO 105/100 (EXECUÇÃO, INCLUINDO ESCAVAÇÃO,FORNECIMENTO E TRANSPORTE DE TODOS OS MATERIAIS)	M		93,98
SETOP SUL	RO-40567	VALETA DE PROTEÇÃO DE CORTE, TIPO DR.VP-03., TIPO 115/80 (EXECUÇÃO, INCLUINDO ESCAVAÇÃO,FORNECIMENTO E TRANSPORTE DE TODOS OS MATERIAIS)	M		88,72
SETOP SUL	RO-40568	VALETA DE PROTEÇÃO DE CORTE, TIPO DR.VP-03., TIPO 115/90 (EXECUÇÃO, INCLUINDO ESCAVAÇÃO,FORNECIMENTO E TRANSPORTE DE TODOS OS MATERIAIS)	M		91,48
SETOP SUL	RO-40566	VALETA DE PROTEÇÃO DE CORTE, TIPO DR.VP-03., TIPO 115/100 (EXECUÇÃO, INCLUINDO ESCAVAÇÃO,FORNECIMENTO E TRANSPORTE DE TODOS OS MATERIAIS)	M		95,03
SETOP SUL	RO-40570	VALETA DE PROTEÇÃO DE CORTE, TIPO DR.VP-03., TIPO 125/90 (EXECUÇÃO, INCLUINDO ESCAVAÇÃO,FORNECIMENTO E TRANSPORTE DE TODOS OS MATERIAIS)	M		94,52
SETOP SUL	RO-40569	VALETA DE PROTEÇÃO DE CORTE, TIPO DR.VP-03., TIPO 125/100 (EXECUÇÃO, INCLUINDO ESCAVAÇÃO,FORNECIMENTO E TRANSPORTE DE TODOS OS MATERIAIS)	M		98,08
SETOP SUL	RO-40514	VALETA DE PROTEÇÃO DE ATERRO TIPO DR.VPA (EXECUÇÃO, INCLUINDO ESCAVAÇÃO)	M		22,26
SETOP SUL	RO-40571	SARJETA DE TERRA EM CORTE TIPO DR.SCT- X/Y. LARGURA = 50 CM TIPO 50/10 (EXECUÇÃO, INCLUINDO ESCAVAÇÃO)	M		1,17
SETOP SUL	RO-40572	SARJETA DE TERRA EM CORTE TIPO DR.SCT- X/Y. LARGURA = 50 CM TIPO 50/15 (EXECUÇÃO, INCLUINDO ESCAVAÇÃO)	M		1,77
SETOP SUL	RO-40573	SARJETA DE TERRA EM CORTE TIPO DR.SCT- X/Y. LARGURA = 60 CM TIPO 60/10 (EXECUÇÃO, INCLUINDO ESCAVAÇÃO)	M		1,40
SETOP SUL	RO-40574	SARJETA DE TERRA EM CORTE TIPO DR.SCT- X/Y. LARGURA = 60 CM TIPO 60/15 (EXECUÇÃO, INCLUINDO ESCAVAÇÃO)	M		2,10
SETOP SUL	RO-40575	SARJETA DE TERRA EM CORTE TIPO DR.SCT- X/Y. LARGURA = 60 CM TIPO 60/20 (EXECUÇÃO, INCLUINDO ESCAVAÇÃO)	M		2,80
SETOP SUL	RO-40576	SARJETA DE TERRA EM CORTE TIPO DR.SCT- X/Y. LARGURA = 70 CM TIPO 70/10 (EXECUÇÃO, INCLUINDO ESCAVAÇÃO)	M		1,63
SETOP SUL	RO-40577	SARJETA DE TERRA EM CORTE TIPO DR.SCT- X/Y. LARGURA = 70 CM TIPO 70/15 (EXECUÇÃO, INCLUINDO ESCAVAÇÃO)	M		2,48
SETOP SUL	RO-40578	SARJETA DE TERRA EM CORTE TIPO DR.SCT- X/Y. LARGURA = 70 CM TIPO 70/20 (EXECUÇÃO, INCLUINDO ESCAVAÇÃO)	M		3,27
SETOP SUL	RO-40579	SARJETA DE TERRA EM CORTE TIPO DR.SCT- X/Y. LARGURA = 80 CM TIPO 80/10 (EXECUÇÃO, INCLUINDO ESCAVAÇÃO)	M		1,87
SETOP SUL	RO-40580	SARJETA DE TERRA EM CORTE TIPO DR.SCT- X/Y. LARGURA = 80 CM TIPO 80/15 (EXECUÇÃO, INCLUINDO ESCAVAÇÃO)	M		2,80
SETOP SUL	RO-40581	SARJETA DE TERRA EM CORTE TIPO DR.SCT- X/Y. LARGURA = 80 CM TIPO 80/20 (EXECUÇÃO, INCLUINDO ESCAVAÇÃO)	M		3,74
SETOP SUL	RO-40582	SARJETA DE TERRA EM CORTE TIPO DR.SCT- X/Y. LARGURA = 80 CM TIPO 80/25 (EXECUÇÃO, INCLUINDO ESCAVAÇÃO)	M		4,68
SETOP SUL	RO-40583	SARJETA DE TERRA EM CORTE TIPO DR.SCT- X/Y. LARGURA = 90 CM TIPO 90/10 (EXECUÇÃO, INCLUINDO ESCAVAÇÃO)	M		2,10
SETOP SUL	RO-40584	SARJETA DE TERRA EM CORTE TIPO DR.SCT- X/Y. LARGURA = 90 CM TIPO 90/15 (EXECUÇÃO, INCLUINDO ESCAVAÇÃO)	M		3,18
SETOP SUL	RO-40585	SARJETA DE TERRA EM CORTE TIPO DR.SCT- X/Y. LARGURA = 90 CM TIPO 90/20 (EXECUÇÃO, INCLUINDO ESCAVAÇÃO)	M		4,21
SETOP SUL	RO-40586	SARJETA DE TERRA EM CORTE TIPO DR.SCT- X/Y. LARGURA = 90 CM TIPO 90/25 (EXECUÇÃO, INCLUINDO ESCAVAÇÃO)	M		5,29
SETOP SUL	RO-40587	SARJETA DE TERRA EM CORTE TIPO DR.SCT- X/Y. LARGURA = 100 CM TIPO 100/10 (EXECUÇÃO, INCLUINDO ESCAVAÇÃO)	M		2,34
SETOP SUL	RO-40588	SARJETA DE TERRA EM CORTE TIPO DR.SCT- X/Y. LARGURA = 100 CM TIPO 100/15 (EXECUÇÃO, INCLUINDO ESCAVAÇÃO)	M		3,51
SETOP SUL	RO-40589	SARJETA DE TERRA EM CORTE TIPO DR.SCT- X/Y. LARGURA = 100 CM TIPO 100/20 (EXECUÇÃO, INCLUINDO ESCAVAÇÃO)	M		4,68
SETOP SUL	RO-40590	SARJETA DE TERRA EM CORTE TIPO DR.SCT- X/Y. LARGURA = 100 CM TIPO 100/25 (EXECUÇÃO, INCLUINDO ESCAVAÇÃO)	M		5,85
SETOP SUL	RO-40591	SARJETA DE GRAMA EM CORTE TIPO SGC-X/Y. LARGURA = 50 CM TIPO 50/10 (EXECUÇÃO, INCLUINDO ESCAVAÇÃO,FORNECIMENTO, TRANSPORTE E PLANTIO DA GRAMA)	M		4,65
SETOP SUL	RO-40592	SARJETA DE GRAMA EM CORTE TIPO SGC-X/Y. LARGURA = 50 CM TIPO 50/15 (EXECUÇÃO, INCLUINDO ESCAVAÇÃO,FORNECIMENTO, TRANSPORTE E PLANTIO DA GRAMA)	M		5,55
SETOP SUL	RO-40593	SARJETA DE GRAMA EM CORTE TIPO SGC-X/Y. LARGURA = 60 CM TIPO 60/10 (EXECUÇÃO, INCLUINDO ESCAVAÇÃO,FORNECIMENTO, TRANSPORTE E PLANTIO DA GRAMA)	M		5,55
SETOP SUL	RO-40594	SARJETA DE GRAMA EM CORTE TIPO SGC-X/Y. LARGURA = 60 CM TIPO 60/15 (EXECUÇÃO, INCLUINDO ESCAVAÇÃO,FORNECIMENTO, TRANSPORTE E PLANTIO DA GRAMA)	M		6,43
SETOP SUL	RO-40595	SARJETA DE GRAMA EM CORTE TIPO SGC-X/Y. LARGURA = 60 CM TIPO 60/20 (EXECUÇÃO, INCLUINDO ESCAVAÇÃO,FORNECIMENTO, TRANSPORTE E PLANTIO DA GRAMA)	M		7,32
SETOP SUL	RO-40596	SARJETA DE GRAMA EM CORTE TIPO SGC-X/Y. LARGURA = 70 CM TIPO 70/10 (EXECUÇÃO, INCLUINDO ESCAVAÇÃO,FORNECIMENTO, TRANSPORTE E PLANTIO DA GRAMA)	M		6,39
SETOP SUL	RO-40597	SARJETA DE GRAMA EM CORTE TIPO SGC-X/Y. LARGURA = 70 CM TIPO 70/15 (EXECUÇÃO, INCLUINDO ESCAVAÇÃO,FORNECIMENTO, TRANSPORTE E PLANTIO DA GRAMA)	M		7,42
SETOP SUL	RO-40598	SARJETA DE GRAMA EM CORTE TIPO SGC-X/Y. LARGURA = 70 CM TIPO 70/20 (EXECUÇÃO, INCLUINDO ESCAVAÇÃO,FORNECIMENTO, TRANSPORTE E PLANTIO DA GRAMA)	M		8,52
SETOP SUL	RO-40599	SARJETA DE GRAMA EM CORTE TIPO SGC-X/Y. LARGURA = 80 CM TIPO 80/10 (EXECUÇÃO, INCLUINDO ESCAVAÇÃO,FORNECIMENTO, TRANSPORTE E PLANTIO DA GRAMA)	M		7,12
SETOP SUL	RO-40600	SARJETA DE GRAMA EM CORTE TIPO SGC-X/Y. LARGURA = 80 CM TIPO 80/15 (EXECUÇÃO, INCLUINDO ESCAVAÇÃO,FORNECIMENTO, TRANSPORTE E PLANTIO DA GRAMA)	M		8,29
SETOP SUL	RO-40601	SARJETA DE GRAMA EM CORTE TIPO SGC-X/Y. LARGURA = 80 CM TIPO 80/20 (EXECUÇÃO, INCLUINDO ESCAVAÇÃO,FORNECIMENTO, TRANSPORTE E PLANTIO DA GRAMA)	M		9,48
SETOP SUL	RO-40602	SARJETA DE GRAMA EM CORTE TIPO SGC-X/Y. LARGURA = 80 CM TIPO 80/25 (EXECUÇÃO, INCLUINDO ESCAVAÇÃO,FORNECIMENTO, TRANSPORTE E PLANTIO DA GRAMA)	M		10,72
SETOP SUL	RO-40603	SARJETA DE GRAMA EM CORTE TIPO SGC-X/Y. LARGURA = 90 CM TIPO 90/10 (EXECUÇÃO, INCLUINDO ESCAVAÇÃO,FORNECIMENTO, TRANSPORTE E PLANTIO DA GRAMA)	M		7,90
SETOP SUL	RO-40604	SARJETA DE GRAMA EM CORTE TIPO SGC-X/Y. LARGURA = 90 CM TIPO 90/15 (EXECUÇÃO, INCLUINDO ESCAVAÇÃO,FORNECIMENTO, TRANSPORTE E PLANTIO DA GRAMA)	M		9,35
SETOP SUL	RO-40605	SARJETA DE GRAMA EM CORTE TIPO SGC-X/Y. LARGURA = 90 CM TIPO 90/20 (EXECUÇÃO, INCLUINDO ESCAVAÇÃO,FORNECIMENTO, TRANSPORTE E PLANTIO DA GRAMA)	M		10,56
SETOP SUL	RO-40606	SARJETA DE GRAMA EM CORTE TIPO SGC-X/Y. LARGURA = 90 CM TIPO 90/25 (EXECUÇÃO, INCLUINDO ESCAVAÇÃO,FORNECIMENTO, TRANSPORTE E PLANTIO DA GRAMA)	M		11,76
SETOP SUL	RO-40607	SARJETA DE GRAMA EM CORTE TIPO SGC-X/Y. LARGURA = 100 CM TIPO 100/10 (EXECUÇÃO, INCLUINDO ESCAVAÇÃO,FORNECIMENTO, TRANSPORTE E PLANTIO DA GRAMA)	M		8,69
SETOP SUL	RO-40608	SARJETA DE GRAMA EM CORTE TIPO SGC-X/Y. LARGURA = 100 CM TIPO 100/15 (EXECUÇÃO, INCLUINDO ESCAVAÇÃO,FORNECIMENTO, TRANSPORTE E PLANTIO DA GRAMA)	M		10,16
SETOP SUL	RO-40609	SARJETA DE GRAMA EM CORTE TIPO SGC-X/Y. LARGURA = 100 CM TIPO 100/20 (EXECUÇÃO, INCLUINDO ESCAVAÇÃO,FORNECIMENTO, TRANSPORTE E PLANTIO DA GRAMA)	M		11,58
SETOP SUL	RO-40610	SARJETA DE GRAMA EM CORTE TIPO SGC-X/Y. LARGURA = 100 CM TIPO 100/25 (EXECUÇÃO, INCLUINDO ESCAVAÇÃO,FORNECIMENTO, TRANSPORTE E PLANTIO DA GRAMA)	M		12,99
SETOP SUL	RO-40613	SARJETA DE CONCRETO EM ATERRO, TIPO DR.SCA-X/Y. LARGURA = 60 CM TIPO 30/10 (EXECUÇÃO, INCLUINDO ESCAVAÇÃO,FORNECIMENTO, TRANSPORTE E PLANTIO DA GRAMA)	M		26,68
SETOP SUL	RO-40614	SARJETA DE CONCRETO EM ATERRO, TIPO DR.SCA-X/Y. LARGURA = 60 CM TIPO 30/15 (EXECUÇÃO, INCLUINDO ESCAVAÇÃO,FORNECIMENTO, TRANSPORTE E PLANTIO DA GRAMA)	M		31,19
SETOP SUL	RO-40615	SARJETA DE CONCRETO EM ATERRO, TIPO DR.SCA-X/Y. LARGURA = 60 CM TIPO 30/20 (EXECUÇÃO, INCLUINDO ESCAVAÇÃO, FORNECIMENTO E TRANSPORTE DE TODOS OS MATERIAIS)	M		36,10
SETOP SUL	RO-40616	SARJETA DE CONCRETO EM ATERRO, TIPO DR.SCA-X/Y. LARGURA = 70 CM TIPO 40/10 (EXECUÇÃO, INCLUINDO ESCAVAÇÃO, FORNECIMENTO E TRANSPORTE DE TODOS OS MATERIAIS)	M		30,07
SETOP SUL	RO-40617	SARJETA DE CONCRETO EM ATERRO, TIPO DR.SCA-X/Y. LARGURA = 70 CM TIPO 40/15 (EXECUÇÃO, INCLUINDO ESCAVAÇÃO, FORNECIMENTO E TRANSPORTE DE TODOS OS MATERIAIS)	M		34,82
SETOP SUL	RO-40618	SARJETA DE CONCRETO EM ATERRO, TIPO DR.SCA-X/Y. LARGURA = 70 CM TIPO 40/20 (EXECUÇÃO, INCLUINDO ESCAVAÇÃO, FORNECIMENTO E TRANSPORTE DE TODOS OS MATERIAIS)	M		38,08
SETOP SUL	RO-40619	SARJETA DE CONCRETO EM ATERRO, TIPO DR.SCA-X/Y. LARGURA = 70 CM TIPO 40/25 (EXECUÇÃO, INCLUINDO ESCAVAÇÃO, FORNECIMENTO E TRANSPORTE DE TODOS OS MATERIAIS)	M		43,83
SETOP SUL	RO-40620	SARJETA DE CONCRETO EM ATERRO, TIPO DR.SCA-X/Y. LARGURA = 80 CM TIPO 50/10 (EXECUÇÃO, INCLUINDO ESCAVAÇÃO, FORNECIMENTO E TRANSPORTE DE TODOS OS MATERIAIS)	M		32,90

FONTE	CÓDIGO	DESCRIÇÃO	UNIDADE	DESONERADO	NÃO DESONERADO
SETOP SUL	RO-40621	SARJETA DE CONCRETO EM ATERRO, TIPO DR.SCA-X/Y. LARGURA = 80 CM TIPO 50/15 (EXECUÇÃO, INCLUINDO ESCAVAÇÃO, FORNECIMENTO E TRANSPORTE DE TODOS OS MATERIAIS)	M		36,83
SETOP SUL	RO-40622	SARJETA DE CONCRETO EM ATERRO, TIPO DR.SCA-X/Y. LARGURA = 80 CM TIPO 50/20 (EXECUÇÃO, INCLUINDO ESCAVAÇÃO, FORNECIMENTO E TRANSPORTE DE TODOS OS MATERIAIS)	M		41,14
SETOP SUL	RO-40623	SARJETA DE CONCRETO EM ATERRO, TIPO DR.SCA-X/Y. LARGURA = 80 CM TIPO 50/25 (EXECUÇÃO, INCLUINDO ESCAVAÇÃO, FORNECIMENTO E TRANSPORTE DE TODOS OS MATERIAIS)	M		46,19
SETOP SUL	RO-40624	SARJETA DE CONCRETO EM ATERRO, TIPO DR.SCA-X/Y. LARGURA = 80 CM TIPO 50/30 (EXECUÇÃO, INCLUINDO ESCAVAÇÃO, FORNECIMENTO E TRANSPORTE DE TODOS OS MATERIAIS)	M		51,53
SETOP SUL	RO-40625	SARJETA DE CONCRETO EM ATERRO, TIPO DR.SCA-X/Y. LARGURA = 90 CM TIPO 60/10 (EXECUÇÃO, INCLUINDO ESCAVAÇÃO, FORNECIMENTO E TRANSPORTE DE TODOS OS MATERIAIS)	M		35,73
SETOP SUL	RO-40626	SARJETA DE CONCRETO EM ATERRO, TIPO DR.SCA-X/Y. LARGURA = 90 CM TIPO 60/15 (EXECUÇÃO, INCLUINDO ESCAVAÇÃO, FORNECIMENTO E TRANSPORTE DE TODOS OS MATERIAIS)	M		39,11
SETOP SUL	RO-40627	SARJETA DE CONCRETO EM ATERRO, TIPO DR.SCA-X/Y. LARGURA = 90 CM TIPO 60/20 (EXECUÇÃO, INCLUINDO ESCAVAÇÃO, FORNECIMENTO E TRANSPORTE DE TODOS OS MATERIAIS)	M		44,25
SETOP SUL	RO-40628	SARJETA DE CONCRETO EM ATERRO, TIPO DR.SCA-X/Y. LARGURA = 90 CM TIPO 60/25 (EXECUÇÃO, INCLUINDO ESCAVAÇÃO, FORNECIMENTO E TRANSPORTE DE TODOS OS MATERIAIS)	M		49,10
SETOP SUL	RO-40629	SARJETA DE CONCRETO EM ATERRO, TIPO DR.SCA-X/Y. LARGURA = 90 CM TIPO 60/30 (EXECUÇÃO, INCLUINDO ESCAVAÇÃO, FORNECIMENTO E TRANSPORTE DE TODOS OS MATERIAIS)	M		54,43
SETOP SUL	RO-40630	SARJETA DE CONCRETO EM ATERRO, TIPO DR.SCA-X/Y. LARGURA = 100 CM TIPO 70/10 (EXECUÇÃO, INCLUINDO ESCAVAÇÃO, FORNECIMENTO E TRANSPORTE DE TODOS OS MATERIAIS)	M		37,13
SETOP SUL	RO-40631	SARJETA DE CONCRETO EM ATERRO, TIPO DR.SCA-X/Y. LARGURA = 100 CM TIPO 70/15 (EXECUÇÃO, INCLUINDO ESCAVAÇÃO, FORNECIMENTO E TRANSPORTE DE TODOS OS MATERIAIS)	M		41,35
SETOP SUL	RO-40632	SARJETA DE CONCRETO EM ATERRO, TIPO DR.SCA-X/Y. LARGURA = 100 CM TIPO 70/20 (EXECUÇÃO, INCLUINDO ESCAVAÇÃO, FORNECIMENTO E TRANSPORTE DE TODOS OS MATERIAIS)	M		47,07
SETOP SUL	RO-40633	SARJETA DE CONCRETO EM ATERRO, TIPO DR.SCA-X/Y. LARGURA = 100 CM TIPO 70/25 (EXECUÇÃO, INCLUINDO ESCAVAÇÃO, FORNECIMENTO E TRANSPORTE DE TODOS OS MATERIAIS)	M		52,01
SETOP SUL	RO-40634	SARJETA DE CONCRETO EM ATERRO, TIPO DR.SCA-X/Y. LARGURA = 100 CM TIPO 70/30 (EXECUÇÃO, INCLUINDO ESCAVAÇÃO, FORNECIMENTO E TRANSPORTE DE TODOS OS MATERIAIS)	M		57,86
SETOP SUL	RO-40647	SARJETA DE CONCRETO EM CORTE TIPO DR.SCC-X/Y. LARGURA = 50 CM TIPO 40/10 (EXECUÇÃO, INCLUINDO ESCAVAÇÃO, FORNECIMENTO E TRANSPORTE DE TODOS OS MATERIAIS)	M		27,58
SETOP SUL	RO-40648	SARJETA DE CONCRETO EM CORTE TIPO DR.SCC-X/Y. LARGURA = 50 CM TIPO 40/15 (EXECUÇÃO, INCLUINDO ESCAVAÇÃO, FORNECIMENTO E TRANSPORTE DE TODOS OS MATERIAIS)	M		29,65
SETOP SUL	RO-40649	SARJETA DE CONCRETO EM CORTE TIPO DR.SCC-X/Y. LARGURA = 60 CM TIPO 50/10 (EXECUÇÃO, INCLUINDO ESCAVAÇÃO, FORNECIMENTO E TRANSPORTE DE TODOS OS MATERIAIS)	M		31,03
SETOP SUL	RO-40650	SARJETA DE CONCRETO EM CORTE TIPO DR.SCC-X/Y. LARGURA = 60 CM TIPO 50/15 (EXECUÇÃO, INCLUINDO ESCAVAÇÃO, FORNECIMENTO E TRANSPORTE DE TODOS OS MATERIAIS)	M		32,86
SETOP SUL	RO-40651	SARJETA DE CONCRETO EM CORTE TIPO DR.SCC-X/Y. LARGURA = 60 CM TIPO 50/20 (EXECUÇÃO, INCLUINDO ESCAVAÇÃO, FORNECIMENTO E TRANSPORTE DE TODOS OS MATERIAIS)	M		35,03
SETOP SUL	RO-40652	SARJETA DE CONCRETO EM CORTE TIPO DR.SCC-X/Y. LARGURA = 70 CM TIPO 60/10 (EXECUÇÃO, INCLUINDO ESCAVAÇÃO, FORNECIMENTO E TRANSPORTE DE TODOS OS MATERIAIS)	M		34,43
SETOP SUL	RO-40653	SARJETA DE CONCRETO EM CORTE TIPO DR.SCC-X/Y. LARGURA = 70 CM TIPO 60/15 (EXECUÇÃO, INCLUINDO ESCAVAÇÃO, FORNECIMENTO E TRANSPORTE DE TODOS OS MATERIAIS)	M		36,01
SETOP SUL	RO-40654	SARJETA DE CONCRETO EM CORTE TIPO DR.SCC-X/Y. LARGURA = 70 CM TIPO 60/20 (EXECUÇÃO, INCLUINDO ESCAVAÇÃO, FORNECIMENTO E TRANSPORTE DE TODOS OS MATERIAIS)	M		38,70
SETOP SUL	RO-40655	SARJETA DE CONCRETO EM CORTE TIPO DR.SCC-X/Y. LARGURA = 70 CM TIPO 60/25 (EXECUÇÃO, INCLUINDO ESCAVAÇÃO, FORNECIMENTO E TRANSPORTE DE TODOS OS MATERIAIS)	M		41,02
SETOP SUL	RO-40656	SARJETA DE CONCRETO EM CORTE TIPO DR.SCC-X/Y. LARGURA = 80 CM TIPO 70/10 (EXECUÇÃO, INCLUINDO ESCAVAÇÃO, FORNECIMENTO E TRANSPORTE DE TODOS OS MATERIAIS)	M		38,02
SETOP SUL	RO-40657	SARJETA DE CONCRETO EM CORTE TIPO DR.SCC-X/Y. LARGURA = 80 CM TIPO 70/15 (EXECUÇÃO, INCLUINDO ESCAVAÇÃO, FORNECIMENTO E TRANSPORTE DE TODOS OS MATERIAIS)	M		38,91
SETOP SUL	RO-40658	SARJETA DE CONCRETO EM CORTE TIPO DR.SCC-X/Y. LARGURA = 80 CM TIPO 70/20 (EXECUÇÃO, INCLUINDO ESCAVAÇÃO, FORNECIMENTO E TRANSPORTE DE TODOS OS MATERIAIS)	M		41,61
SETOP SUL	RO-40659	SARJETA DE CONCRETO EM CORTE TIPO DR.SCC-X/Y. LARGURA = 80 CM TIPO 70/25 (EXECUÇÃO, INCLUINDO ESCAVAÇÃO, FORNECIMENTO E TRANSPORTE DE TODOS OS MATERIAIS)	M		44,40
SETOP SUL	RO-40660	SARJETA DE CONCRETO EM CORTE TIPO DR.SCC-X/Y. LARGURA = 80 CM TIPO 70/30 (EXECUÇÃO, INCLUINDO ESCAVAÇÃO, FORNECIMENTO E TRANSPORTE DE TODOS OS MATERIAIS)	M		46,66
SETOP SUL	RO-40661	SARJETA DE CONCRETO EM CORTE TIPO DR.SCC-X/Y. LARGURA = 90 CM TIPO 80/10 (EXECUÇÃO, INCLUINDO ESCAVAÇÃO, FORNECIMENTO E TRANSPORTE DE TODOS OS MATERIAIS)	M		41,08
SETOP SUL	RO-40662	SARJETA DE CONCRETO EM CORTE TIPO DR.SCC-X/Y. LARGURA = 90 CM TIPO 80/15 (EXECUÇÃO, INCLUINDO ESCAVAÇÃO, FORNECIMENTO E TRANSPORTE DE TODOS OS MATERIAIS)	M		42,80
SETOP SUL	RO-40663	SARJETA DE CONCRETO EM CORTE TIPO DR.SCC-X/Y. LARGURA = 90 CM TIPO 80/20 (EXECUÇÃO, INCLUINDO ESCAVAÇÃO, FORNECIMENTO E TRANSPORTE DE TODOS OS MATERIAIS)	M		45,34
SETOP SUL	RO-40664	SARJETA DE CONCRETO EM CORTE TIPO DR.SCC-X/Y. LARGURA = 90 CM TIPO 80/25 (EXECUÇÃO, INCLUINDO ESCAVAÇÃO, FORNECIMENTO E TRANSPORTE DE TODOS OS MATERIAIS)	M		47,79
SETOP SUL	RO-40665	SARJETA DE CONCRETO EM CORTE TIPO DR.SCC-X/Y. LARGURA = 90 CM TIPO 80/30 (EXECUÇÃO, INCLUINDO ESCAVAÇÃO, FORNECIMENTO E TRANSPORTE DE TODOS OS MATERIAIS)	M		50,34
SETOP SUL	RO-40666	SARJETA DE CONCRETO EM CORTE TIPO DR.SCC-X/Y. LARGURA = 100 CM TIPO 90/10 (EXECUÇÃO, INCLUINDO ESCAVAÇÃO, FORNECIMENTO E TRANSPORTE DE TODOS OS MATERIAIS)	M		44,53
SETOP SUL	RO-40667	SARJETA DE CONCRETO EM CORTE TIPO DR.SCC-X/Y. LARGURA = 100 CM TIPO 90/15 (EXECUÇÃO, INCLUINDO ESCAVAÇÃO, FORNECIMENTO E TRANSPORTE DE TODOS OS MATERIAIS)	M		46,82
SETOP SUL	RO-40668	SARJETA DE CONCRETO EM CORTE TIPO DR.SCC-X/Y. LARGURA = 100 CM TIPO 90/20 (EXECUÇÃO, INCLUINDO ESCAVAÇÃO, FORNECIMENTO E TRANSPORTE DE TODOS OS MATERIAIS)	M		48,98
SETOP SUL	RO-40669	SARJETA DE CONCRETO EM CORTE TIPO DR.SCC-X/Y. LARGURA = 100 CM TIPO 90/25 (EXECUÇÃO, INCLUINDO ESCAVAÇÃO, FORNECIMENTO E TRANSPORTE DE TODOS OS MATERIAIS)	M		51,52
SETOP SUL	RO-40670	SARJETA DE CONCRETO EM CORTE TIPO DR.SCC-X/Y. LARGURA = 100 CM TIPO 90/30 (EXECUÇÃO, INCLUINDO ESCAVAÇÃO, FORNECIMENTO E TRANSPORTE DE TODOS OS MATERIAIS)	M		53,86
SETOP SUL	RO-40638	MEIO-FIO DE CONCRETO, TIPO DR.MF-01 (EXECUÇÃO, INCLUINDO ESCAVAÇÃO, FORNECIMENTO E TRANSPORTE DE TODOS OS MATERIAIS)	M		33,34
SETOP SUL	RO-40553	MURETA DE PROTEÇÃO, TIPO DR.MP-01 (EXECUÇÃO, FORNECIMENTO E TRANSPORTE DE TODOS OS MATERIAIS)	M		33,88
SETOP SUL	RO-42379	BACIA DE ACUMULAÇÃO TIPO I (JUSANTE DE SAÍDAS D'ÁGUA E VALETAS DE PROTEÇÃO)	U		520,88
SETOP SUL	RO-42380	BACIA DE ACUMULAÇÃO TIPO II (JUSANTE DE BUEIROS DE GREIDE)	U		788,36
SETOP SUL	RO-42910	BACIA DE ACUMULAÇÃO TIPO I - A (JUSANTE DE SAÍDAS D'ÁGUA E VALETAS DE PROTEÇÃO)	U		506,80
SETOP SUL	RO-42911	BACIA DE ACUMULAÇÃO TIPO II - A (JUSANTE DE BUEIROS DE GREIDE)	U		732,05
SETOP SUL	RO-40925	DRENO DE TALVEGUE COM PEDRA DE MÃO, BRITA E AREIA, TIPO DR.DT (EXECUÇÃO, INCLUINDO FORNECIMENTO DE TODOS OS MATERIAIS, EXCETO TRANSPORTE DOS AGREGADOS E ESCAVAÇÃO)	M3		94,91
SETOP SUL	RO-43467	DRENO DE TALVEGUE TIPO DR-DT COM PEDRA DE MÃO (EXECUÇÃO, INCLUINDO FORNECIMENTO DE TODOS OS MATERIAIS, EXCETO TRANSPORTE DOS AGREGADOS E ESCAVAÇÃO)	M3		84,52
SETOP SUL	RO-40928	DRENO ESPINHA DE PEIXE DE AREIA, TIPO DR.EP-01 (EXECUÇÃO INCLUINDO ESCAVAÇÃO ,FORNECIMENTO DE TODOS OS MATERIAIS, EXCETO TRANSPORTE DOS AGREGADOS)	M		11,21
SETOP SUL	RO-40930	DRENO ESPINHA DE PEIXE DE BRITA, TIPO DR.EP-01 (EXECUÇÃO INCLUINDO ESCAVAÇÃO ,FORNECIMENTO DE TODOS OS MATERIAIS, EXCETO TRANSPORTE DOS AGREGADOS)	M		12,11
SETOP SUL	RO-40935	DRENO DE ALIVIO DE PAVIMENTO, TIPO DR.DA-01 (EXECUÇÃO INCLUINDO ESCAVAÇÃO ,FORNECIMENTO DE TODOS OS MATERIAIS, EXCETO TRANSPORTE DOS AGREGADOS)	M		5,39
SETOP SUL	RO-40955	DRENO VERTICAL DE BRITA (EXECUÇÃO INCLUINDO ESCAVAÇÃO ,FORNECIMENTO DE TODOS OS MATERIAIS, EXCETO TRANSPORTE DOS AGREGADOS)	M3		86,80
SETOP SUL	RO-40956	DRENO VERTICAL DE AREIA (EXECUÇÃO INCLUINDO ESCAVAÇÃO ,FORNECIMENTO DE TODOS OS MATERIAIS, EXCETO TRANSPORTE DOS AGREGADOS)	M3		71,80
SETOP SUL	RO-43118	COLCHÃO DRENANTE DE BRITA COM GEOTEXTIL NÃO TECIDO (EXECUÇÃO, INCLUINDO ESPALHAMENTO E FORNECIMENTO DE TODOS OS MATERIAIS, EXCETO TRANSPORTE DOS AGREGADOS)	M3		74,54

FONTE	CÓDIGO	DESCRIÇÃO	UNIDADE	DESONERADO	NÃO DESONERADO
SETOP SUL	RO-40988	COLCHÃO DRENANTE DE AREIA (EXECUÇÃO, INCLUINDO ESPALHAMENTO E FORNECIMENTO DE TODOS OS MATERIAIS, EXCETO TRANSPORTE DOS AGREGADOS)	M3		49,80
SETOP SUL	RO-40942	DRENO PROFUNDO DE AREIA COM SELO, COM (1,50 X 0,40)M E TUBO DE PVC PERFURADO COM Ø 100MM, TIPO DPS-02 (EXECUÇÃO INCLUINDO ESCAVAÇÃO, FORNECIMENTO DE TODOS OS MATERIAIS, EXCETO TRANSPORTE DOS AGREGADOS)	M		51,12
SETOP SUL	RO-42808	DRENO PROFUNDO COM AREIA, SEM SELO, COM 1,50X0,40 M E TUBO DE POLIETILENO DE ALTA DENSIDADE PERFURADO, DE 100MM ENVOLVIDO EM MANTA GEOTÊXTIL NÃO TECIDA, TIPO DR.DP-02 (EXECUÇÃO INCLUINDO ESCAVAÇÃO , FORNECIMENTO DE TODOS OS MATERIAIS, EXCETO TRANSPORTE DOS AGREGADOS)	M		58,05
SETOP SUL	RO-42935	DRENO PROFUNDO COM BRITA, COM SELO, COM 1,50X0,40 M ENVOLVIDO EM MANTA GEOTÊXTIL NÃO TECIDA, COM TUBO DE POLIETILENO DE ALTA DENSIDADE PERFURADO, DE 100MM TIPO DR.DPS-02 (EXECUÇÃO INCLUINDO ESCAVAÇÃO, FORNECIMENTO DE TODOS OS MATERIAIS, EXCETO TRANSPORTE DOS AGREGADOS)	M		66,81
SETOP SUL	RO-42838	DRENO PROFUNDO COM BRITA, SEM SELO, COM 1,50X0,40 M ENVOLVIDO EM MANTA GEOTÊXTIL NÃO TECIDA, COM TUBO DE POLIETILENO DE ALTA DENSIDADE PERFURADO, DE 100MM TIPO DR.DP-02 (EXECUÇÃO INCLUINDO ESCAVAÇÃO, FORNECIMENTO DE TODOS OS MATERIAIS, EXCETO TRANSPORTE DOS AGREGADOS)	M		72,35
SETOP SUL	RO-43276	DRENO PROFUNDO COM BRITA, SEM SELO, COM 1,50X0,60 M ENVOLVIDO EM MANTA GEOTÊXTIL NÃO TECIDA, COM TUBO DE POLIETILENO DE ALTA DENSIDADE PERFURADO, DE 100MM TIPO DR.DP-02 (EXECUÇÃO INCLUINDO ESCAVAÇÃO, FORNECIMENTO DE TODOS OS MATERIAIS, EXCETO TRANSPORTE DOS AGREGADOS)	M		102,41
SETOP SUL	RO-40953	DRENO PROFUNDO DE CORTE EM ROCHA TIPO DR.DPR (EXECUÇÃO INCLUINDO ESCAVAÇÃO, FORNECIMENTO DE TODOS OS MATERIAIS, EXCETO TRANSPORTE DOS AGREGADOS)	M		36,75
SETOP SUL	RO-40984	TERMINAL DE DRENO DE ALIVIO, TIPO DR.DA-01 (EXECUÇÃO, INCLUINDO ESCAVAÇÃO, FORNECIMENTO E TRANSPORTE DE TODOS OS MATERIAIS)	U		22,87
SETOP SUL	RO-40974	TERMINAL DE DRENO PROFUNDO, TIPO DR.TDP (EXECUÇÃO, INCLUINDO ESCAVAÇÃO, FORNECIMENTO E TRANSPORTE DE TODOS OS MATERIAIS)	U		72,45
SETOP SUL	RO-40975	TERMINAL DE DRENO PROFUNDO DE CORTE EM ROCHA PARA DR.DPR (EXECUÇÃO, INCLUINDO ESCAVAÇÃO, FORNECIMENTO E TRANSPORTE DE TODOS OS MATERIAIS)	U		122,68
SETOP SUL	RO-40976	MANTA GEOTEXTIL TECIDA, 2004 OU SIMILAR, RESISTÊNCIA A TRAÇÃO DE 22 KN/M2 (EEXECUÇÃO, INCLUINDO FORNECIMENTO, TRANSPORTE E COLOCAÇÃO)	M2		3,12
SETOP SUL	RO-40977	MANTA GEOTEXTIL TECIDA, 2008 OU SIMILAR, RESISTÊNCIA À TRAÇÃO DE 35 KN/M2. (EXECUÇÃO, INCLUINDO FORNECIMENTO, TRANSPORTE E COLOCAÇÃO)	M2		6,04
SETOP SUL	RO-40978	MANTA GEOTEXTIL TECIDA, 2010A OU SIMILAR, RESISTÊNCIA A TRAÇÃO DE 42 KN/M2. (EXECUÇÃO, INCLUINDO FORNECIMENTO, TRANSPORTE E COLOCAÇÃO)	M2		6,77
SETOP SUL	RO-43310	MANTA GEOTÊXTIL NÃO TECIDA, A/150, OP/15 OU SIMILAR, RESISTÊNCIA À TRAÇÃO DE 10 KN/M2 (EXECUÇÃO, INCLUINDO FORNECIMENTO, TRANSPORTE E COLOCAÇÃO)	M2		4,86
SETOP SUL	RO-40980	MANTA GEOTÊXTIL NÃO TECIDA, A/180, OP/20 OU SIMILAR, RESISTÊNCIA À TRAÇÃO DE 12 KN/M2 (INCLUINDO FORNECIMENTO, TRANSPORTE E COLOCAÇÃO)	M2		3,25
SETOP SUL	RO-40981	MANTA GEOTÊXTIL NÃO TECIDA, A/300, OP/30 OU SIMILAR, RESISTÊNCIA À TRAÇÃO DE 21 KN/M2 (EXECUÇÃO, INCLUINDO FORNECIMENTO, TRANSPORTE E COLOCAÇÃO)	M2		4,86
SETOP SUL	RO-43147	MANTA GEOTÊXTIL NÃO TECIDA, OP/40 OU SIMILAR, RESISTÊNCIA À TRAÇÃO DE 27 KN/M2 (EXECUÇÃO, INCLUINDO FORNECIMENTO, TRANSPORTE E COLOCAÇÃO)	M2		6,98
SETOP SUL	RO-40982	MANTA GEOTÊXTIL NÃO TECIDA, A/500, OP/60 OU SIMILAR, RESISTÊNCIA À TRAÇÃO DE 39 KN/M2 (EXECUÇÃO, INCLUINDO FORNECIMENTO, TRANSPORTE E COLOCAÇÃO)	M2		9,54
SETOP SUL	RO-41030	PASSAGEM DE GADO, TIPO OC.PG-01 - CORPO (EXECUÇÃO, INCLUINDO GUARDAD-CORPO, FORNECIMENTO E TRANSPORTE DE TODOS OS MATERIAIS, EXCLUSIVE ESCAVAÇÃO, COMPACTAÇÃO E FUNDAÇÃO PARA A PASSAGEM DE GADO)	M		2.713,10
SETOP SUL	RO-41031	PASSAGEM DE GADO, TIPO OC.PG-01 - BOCA (EXECUÇÃO, INCLUINDO GUARDAD-CORPO, FORNECIMENTO E TRANSPORTE DE TODOS OS MATERIAIS, EXCLUSIVE ESCAVAÇÃO, COMPACTAÇÃO E FUNDAÇÃO PARA A PASSAGEM DE GADO)	U		4.762,35
SETOP SUL	RO-41028	PASSAGEM DE GADO, TIPO OC.PG-03 - CORPO (EXECUÇÃO, INCLUINDO GUARDAD-CORPO, FORNECIMENTO E TRANSPORTE DE TODOS OS MATERIAIS, EXCLUSIVE ESCAVAÇÃO, COMPACTAÇÃO E FUNDAÇÃO PARA A PASSAGEM DE GADO)	M		4.088,83
SETOP SUL	RO-41029	PASSAGEM DE GADO, TIPO OC.PG-03 - BOCA (EXECUÇÃO, INCLUINDO GUARDAD-CORPO, FORNECIMENTO E TRANSPORTE DE TODOS OS MATERIAIS, EXCLUSIVE ESCAVAÇÃO, COMPACTAÇÃO E FUNDAÇÃO PARA A PASSAGEM DE GADO)	U		7.201,53
SETOP SUL	RO-42920	PASSAGEM SOBRE SARJETA, TIPO OC.PS-01A COM LAJES DE LARGURA = 1,00M (EXECUÇÃO INCLUINDO ESCAVAÇÃO, FORNECIMENTO E TRANSPORTE DE TODOS OS MATERIAIS)	U		970,09
SETOP SUL	RO-41033	PASSAGEM SOBRE SARJETA, TIPO OC.PS-02A COM LAJES DE LARGURA = 2,00M (EXECUÇÃO INCLUINDO ESCAVAÇÃO, FORNECIMENTO E TRANSPORTE DE TODOS OS MATERIAIS)	U		1.324,26
SETOP SUL	RO-41037	ENROCAMENTO DE TALUDE, TIPO OC.ET-01 (EXECUÇÃO, INCLUINDO FORNECIMENTO DE TODOS OS MATERIAIS, EXCLUI TRANSPORTE DO AGREGADO)	M3		132,61
SETOP SUL	RO-41034	GUARDA-CORPO, TIPO OC.NJ-S1 (EXECUÇÃO INCLUINDO FORNECIMENTO E TRANSPORTE DE TODOS OS MATERIAIS)	M		267,38
SETOP SUL					
SETOP SUL					
SETOP SUL					
SETOP SUL					
SETOP SUL					
SETOP SUL					
SETOP SUL					
SETOP SUL					
SETOP SUL					
SETOP SUL					
SETOP SUL					
SETOP SUL					
SETOP SUL					
SETOP SUL					
SETOP SUL					
SETOP SUL					
SETOP SUL					
SETOP SUL					
SETOP SUL	3 - PAVIMENTAÇÃO				
SETOP SUL	RO-42650	FRESAGEM CONTÍNUA DE PAVIMENTO ASFÁLTICO (3CM)	M2		3,78
SETOP SUL	RO-42643	FRESAGEM DESCONTÍNUA DE PAVIMENTO ASFÁLTICO (3CM)	M2		4,55
SETOP SUL	RO-43833	RECICLAGEM E RECONFECÇÃO DO PAVIMENTO COM ADIÇÃO DE 2% DE CIMENTO , COMPACTADA NA ENERGIA DO PROCTOR INTERMEDIÁRIO (EXECUÇÃO, COM REAPROVEITAMENTO DO MATERIAL, INCLUINDO FORNECIMENTO E TRANSPORTE DO CIMENTO)	M3		39,59
SETOP SUL	RO-41079	RECICLAGEM E RECONFECÇÃO DO PAVIMENTO COM ADIÇÃO DE 3% DE CIMENTO, COMPACTADA NA ENERGIA DO PROCTOR INTERMEDIÁRIO (EXECUÇÃO COM REAPROVEITAMENTO DO MATERIAL , INCLUINDO O FORNECIMENTO E TRANSPORTE DO CIMENTO)	M3		45,79
SETOP SUL	RO-41081	REGULARIZAÇÃO DO SUB-LEITO (PROCTOR NORMAL)	M2		0,79
SETOP SUL	RO-41083	REGULARIZAÇÃO DO SUB-LEITO (PROCTOR INTERNORMAL)	M2		0,83
SETOP SUL	RO-41082	REGULARIZAÇÃO DO SUB-LEITO (PROCTOR INTERMEDIÁRIO)	M2		0,81
SETOP SUL	RO-41087	ESCAVAÇÃO E CARGA DE MATERIAL DE JAZIDA (INCLUSIVE EXPURGO E CAPEAMENTO)	M3		5,55
SETOP SUL	RO-41093	REFORÇO DO SUB-LEITO (EXECUÇÃO, INCLUINDO ESCAVAÇÃO, CARGA, DESCARGA, HOMOGENIZAÇÃO, UMIDECIMENTO, ESPALHAMENTO E COMPACTAÇÃO DO MATERIAL)	M3		10,04
SETOP SUL	RO-41092	REFORÇO DO SUB-LEITO COM ADIÇÃO DE 3% DE CAL E COMPACTAÇÃO À 100% (EXECUÇÃO, INCLUINDO FORNRCIMENTO DA CAL, ESCAVAÇÃO, CARGA, DESCARGA, HOMOGENIZAÇÃO, UMIDECIMENTO, ESPALHAMENTO E COMPACTAÇÃO DO MATERIAL)	M3		21,65
SETOP SUL	RO-43112	SUB-BASE, SEM MISTURA, COMPACTADA NA ENERGIA DO PROCTOR INTERMEDIÁRIO (EXECUÇÃO, INCLUINDO ESCAVAÇÃO, CARGA, DESCARGA, ESPALHAMENTO, UMIDECIMENTO E COMPACTAÇÃO DO MATERIAL; EXCLUI AQUISIÇÃO E TRANSPORTE DO MATERIAL)	M3		13,50

FONTE	CÓDIGO	DESCRIÇÃO	UNIDADE	DESONERADO	NÃO DESONERADO
SETOP SUL	RO-42280	SUB-BASE, SEM MISTURA, COMPACTADA NA ENERGIA DE PROCTOR INTERMODIFICADO (EXECUÇÃO, INCLUINDO ESCAVAÇÃO, CARGA, DESCARGA, ESPALHAMENTO, UMIDECIMENTO E COMPACTAÇÃO DO MATERIAL; EXCLUI AQUISIÇÃO E TRANSPORTE DO MATERIAL)	M3		13,86
SETOP SUL	RO-43195	SUB-BASE, SEM MISTURA, COMPACTADO NA ENERGIA DO PROCTOR MODIFICADO (EXECUÇÃO, INCLUINDO ESCAVAÇÃO, CARGA, DESCARGA, ESPALHAMENTO, UMIDECIMENTO E COMPACTAÇÃO DO MATERIAL; EXCLUI AQUISIÇÃO E TRANSPORTE DO MATERIAL)	M3		14,25
SETOP SUL	RO-41104	SUB-BASE DE SOLO, COM MISTURA NA PISTA, COMPACTADA NA ENERGIA DO PROCTOR INTERMEDIÁRIO (EXECUÇÃO, INCLUINDO ESCAVAÇÃO, CARGA E DESCARGA DO MATERIAL DE JAZIDA, ESPALHAMENTO, UMIDECIMENTO, HOMOGENIZAÇÃO E COMPACTAÇÃO DA MISTURA; EXCLUI AQUISIÇÃO E TRANSPORTE DO MATERIAL)	M3		14,64
SETOP SUL	RO-41135	SUB-BASE DE SOLO, COM MISTURA NA PISTA, COMPACTADA NA ENERGIA DE PROCTOR INTERMODIFICADO (EXECUÇÃO, INCLUINDO ESCAVAÇÃO, CARGA E DESCARGA DO MATERIAL DE JAZIDA, ESPALHAMENTO, UMIDECIMENTO, HOMOGENIZAÇÃO E COMPACTAÇÃO DA MISTURA; EXCLUI AQUISIÇÃO E TRANSPORTE DO MATERIAL)	M3		15,10
SETOP SUL	RO-43113	BASE DE SOLO SEM MISTURA, COMPACTADA NA ENERGIA DO PROCTOR INTERMEDIÁRIO (EXECUÇÃO, INCLUINDO ESCAVAÇÃO, CARGA, DESCARGA, ESPALHAMENTO, UMIDECIMENTO E COMPACTAÇÃO DO MATERIAL; EXCLUI AQUISIÇÃO E TRANSPORTE DO MATERIAL)	M3		13,50
SETOP SUL	RO-42395	BASE DE SOLO SEM MISTURA, COMPACTADA NA ENERGIA DO PROCTOR INTERMODIFICADO (EXECUÇÃO, INCLUINDO ESCAVAÇÃO, CARGA, DESCARGA, ESPALHAMENTO, UMIDECIMENTO E COMPACTAÇÃO DO MATERIAL; EXCLUI AQUISIÇÃO E TRANSPORTE DO MATERIAL)	M3		13,86
SETOP SUL	RO-41098	BASE DE SOLO SEM MISTURA, COMPACTADA NA ENERGIA DO PROCTOR MODIFICADO (EXECUÇÃO, INCLUINDO ESCAVAÇÃO, CARGA, DESCARGA, ESPALHAMENTO, UMIDECIMENTO E COMPACTAÇÃO DO MATERIAL; EXCLUI AQUISIÇÃO E TRANSPORTE DO MATERIAL)	M3		14,25
SETOP SUL	RO-44242	BASE DE SOLO COM MISTURA NA PISTA, COMPACTADA NA ENERGIA DO PROCTOR INTERMODIFICADO (EXECUÇÃO, INCLUINDO ESCAVAÇÃO, CARGA E DESCARGA DO MATERIAL DE JAZIDA, ESPALHAMENTO, UMIDECIMENTO, HOMOGENIZAÇÃO E COMPACTAÇÃO DA MISTURA; EXCLUI AQUISIÇÃO E TRANSPORTE DO MATERIAL)	M3		15,10
SETOP SUL	RO-42186	BASE DE SOLO COM MISTURA EM USINA, COMPACTADA NA ENERGIA DO PROCTOR INTERMEDIARIO (EXECUÇÃO, INCLUINDO ESCAVAÇÃO, CARGA, DESCARGA, ESPALHAMENTO E COMPACTAÇÃO DA MISTURA; EXCLUI AQUISIÇÃO E TRANSPORTE DO MATERIAL E DA MISTURA)	M3		15,88
SETOP SUL	RO-43164	BASE DE SOLO COM MISTURA EM USINA, COMPACTADA NA ENERGIA DO PROCTOR INTERMODIFICADO (EXECUÇÃO, INCLUINDO ESCAVAÇÃO, CARGA, DESCARGA, ESPALHAMENTO E COMPACTAÇÃO DA MISTURA; EXCLUI AQUISIÇÃO E TRANSPORTE DO MATERIAL E DA MISTURA)	M3		16,14
SETOP SUL	RO-41163	BASE, COM MISTURA NA PISTA, 80% DE SOLO E 20% DE ARGILA, COMPACTADA NA ENERGIA DO PROCTOR INTERMODIFICADO (EXECUÇÃO, INCLUINDO ESCAVAÇÃO, CARGA E DESCARGA DO MATERIAL DE JAZIDA, ESPALHAMENTO, UMIDECIMENTO, HOMOGENIZAÇÃO E COMPACTAÇÃO DA MISTURA; EXCLUI ESCAVAÇÃO E CARGA DA ARGILA, AQUISIÇÃO DO SOLO E TRANSPORTE DOS MATERIAIS)	M3		13,72
SETOP SUL	RO-43165	BASE, COM MISTURA EM USINA, 80% DE SOLO E 20% DE ARGILA, COMPACTADA NA ENERGIA DO PROCTOR INTERMODIFICADO (EXECUÇÃO, INCLUINDO ESCAVAÇÃO E CARGA DO MATERIAL DE JAZIDA; CARGA E DESCARGA, ESPALHAMENTO E COMPACTAÇÃO DA MISTURA; EXCLUI ESCAVAÇÃO E CARGA DA ARGILA, AQUISIÇÃO DO SOLO E TRANSPORTE DOS MATERIAIS E DA MISTURA)	M3		14,76
SETOP SUL	RO-43170	BASE, COM MISTURA EM USINA, 80% DE SOLO E 20% DE ARGILA, COMPACTADA NA ENERGIA DO PROCTOR MODIFICADO (EXECUÇÃO, INCLUINDO ESCAVAÇÃO E CARGA DO MATERIAL DE JAZIDA; CARGA E DESCARGA, ESPALHAMENTO E COMPACTAÇÃO DA MISTURA; EXCLUI ESCAVAÇÃO E CARGA DA ARGILA, AQUISIÇÃO DO SOLO E TRANSPORTE DOS MATERIAIS E DA MISTURA)	M3		15,04
SETOP SUL	RO-41144	BASE, COM MISTURA EM USINA, 70% DE SOLO E 30% DE BRITA, COMPACTADA NA ENERGIA DO PROCTOR INTERMEDIÁRIO (EXECUÇÃO, INCLUINDO FORNECIMENTO DA BRITA, ESCAVAÇÃO E CARGA DO MATERIAL DE JAZIDA; CARGA E DESCARGA, ESPALHAMENTO E COMPACTAÇÃO DA MISTURA; EXCLUI A AQUISIÇÃO DO SOLO E TRANSPORTE DOS MATERIAIS E DA MISTURA)	M3		34,71
SETOP SUL	RO-41113	BASE, COM MISTURA NA PISTA, 67% DE SOLO E 33% DE BICA CORRIDA, COMPACTADA NA ENERGIA DO PROCTOR INTERMEDIÁRIO (EXECUÇÃO, INCLUINDO FORNECIMENTO DA BICA CORRIDA, ESCAVAÇÃO E CARGA DO MATERIAL DE JAZIDA, ESPALHAMENTO, UMIDECIMENTO, HOMOGENIZAÇÃO E COMPACTAÇÃO DA MISTURA; EXCLUI A AQUISIÇÃO DO SOLO E TRANSPORTE DOS MATERIAIS)	M3		28,13
SETOP SUL	RO-41138	BASE, COM MISTURA NA PISTA, DE SOLO-CIMENTO A 3% DE CIMENTO COMPACTADA NA ENERGIA DO PROCTOR INTERMEDIÁRIO (EXECUÇÃO, INCLUINDO FORNECIMENTO E TRANSPORTE DO CIMENTO, ESCAVAÇÃO E CARGA DO MATERIAL DE JAZIDA, ESPALHAMENTO, UMIDECIMENTO, HOMOGENEIZAÇÃO E COMPACTAÇÃO DA MISTURA; EXCLUI A AQUISIÇÃO DO SOLO E TRANSPORTE DO MATERIAL)	M3		36,55
SETOP SUL	RO-41137	BASE, COM MISTURA EM USINA, DE SOLO-CIMENTO A 3% DE CIMENTO COMPACTADA NA ENERGIA DO PROCTOR MODIFICADO (EXECUÇÃO, INCLUINDO FORNECIMENTO E TRANSPORTE DO CIMENTO, ESCAVAÇÃO E CARGA DO MATERIAL DE JAZIDA, CARGA E DESCARGA, ESPALHAMENTO E COMPACTAÇÃO DA MISTURA; EXCLUI A AQUISIÇÃO DO SOLO E TRANSPORTE DO MATERIAL E DA MISTURA)	M3		36,83
SETOP SUL	RO-44461	BASE, COM MISTURA NA PISTA, DE BICA CORRIDA MELHORADA COM 2% DE CIMENTO, COMPACTADA NA ENERGIA DO PROCTOR MODIFICADO (EXECUÇÃO, INCLUINDO FORNECIMENTO E TRANSPORTE DO CIMENTO, FORNECIMENTO DA BICA CORRIDA, ESPALHAMENTO, UMIDECIMENTO, HOMOGENEIZAÇÃO E COMPACTAÇÃO DA MISTURA; EXCLUI O TRANSPORTE DA BICA CORRIDA)	M3		69,81
SETOP SUL	RO-43836	BASE, COM MISTURA NA PISTA, DE BICA CORRIDA MELHORADA COM 2% DE CIMENTO, COMPACTADA NA ENERGIA DO PROCTOR INTERMEDIÁRIO (EXECUÇÃO, INCLUINDO FORNECIMENTO E TRANSPORTE DO CIMENTO, FORNECIMENTO DA BICA CORRIDA, ESPALHAMENTO, UMIDECIMENTO, HOMOGENEIZAÇÃO E COMPACTAÇÃO DA MISTURA; EXCLUI O TRANSPORTE DA BICA CORRIDA)	M3		68,47
SETOP SUL	RO-41688	BASE, COM MISTURA EM USINA, DE BRITA GRADUADA TRATADA COM 1,5% DE CIMENTO, COMPACTADA NA ENERGIA DO PROCTOR INTERMODIFICADO (EXECUÇÃO, INCLUINDO FORNECIMENTO E TRANSPORTE DO CIMENTO, FORNECIMENTO DA BRITA, CARGA E DESCARGA, ESPALHAMENTO E COMPACTAÇÃO DA MISTURA; EXCLUI O TRANSPORTE DA BRITA E DA MISTURA)	M3		98,56
SETOP SUL	RO-43859	BASE, COM MISTURA EM USINA, DE BRITA GRADUADA TRATADA COM 1,5% DE CIMENTO, COMPACTADA NA ENERGIA DO PROCTOR MODIFICADO (EXECUÇÃO, INCLUINDO FORNECIMENTO E TRANSPORTE DO CIMENTO, FORNECIMENTO DA BRITA, CARGA E DESCARGA, ESPALHAMENTO E COMPACTAÇÃO DA MISTURA; EXCLUI O TRANSPORTE DA BRITA E DA MISTURA)	M3		98,84
SETOP SUL	RO-41164	IMPRIMAÇÃO SEM FORNECIMENTO DO MATERIAL BETUMINOSO (EXECUÇÃO, INCLUINDO TRANSPORTE DO MATERIAL BETUMINOSO DENTRO DO CANTEIRO DE OBRAS)	M2		0,26
SETOP SUL	RO-51228	IMPRIMAÇÃO (EXECUÇÃO E FORNECIMENTO DO MATERIAL BETUMINOSO, EXCLUSIVE TRANSPORTE DO MATERIAL BETUMINOSO)	M2		6,73
SETOP SUL	RO-41166	PINTURA DE LIGAÇÃO SEM FORNECIMENTO DO MATERIAL BETUMINOSO (EXECUÇÃO, INCLUINDO O TRANSPORTE DO MATERIAL BETUMINOSO DENTRO DO CANTEIRO DE OBRAS)	M2		0,18
SETOP SUL	RO-51229	PINTURA DE LIGAÇÃO (EXECUÇÃO E FORNECIMENTO DO MATERIAL BETUMINOSO, EXCLUSIVE TRANSPORTE DO MATERIAL BETUMINOSO)	M2		1,41
SETOP SUL	RO-41168	TRATAMENTO SUPERFICIAL SIMPLES COM BANHO DILUÍDO (EXECUÇÃO, INCLUINDO FORNECIMENTO E LIMPEZA DOS AGREGADOS)	M2		2,35
SETOP SUL	RO-13320	TRATAMENTO SUPERFICIAL SIMPLES COM BANHO DILUÍDO (EXECUÇÃO, INCLUINDO FORNECIMENTO E LIMPEZA DOS AGREGADOS E FORNECIMENTO DO MATERIAL BETUMINOSO, EXCLUSIVE TRANSPORTE DO MATERIAL BETUMINOSO)	M2		6,09
SETOP SUL	RO-43449	TRATAMENTO SUPERFICIAL DUPLO COM BANHO DILUÍDO (EXECUÇÃO, INCLUINDO FORNECIMENTO E LIMPEZA DOS AGREGADOS)	M2		4,02
SETOP SUL	RO-13321	TRATAMENTO SUPERFICIAL DUPLO COM BANHO DILUÍDO E FORNECIMENTO DO MATERIAL BETUMINOSO (EXECUÇÃO, INCLUINDO FORNECIMENTO E LIMPEZA DOS AGREGADOS E FORNECIMENTO DO MATERIAL BETUMINOSO, EXCLUSIVE TRANSPORTE DO MATERIAL BETUMINOSO)	M2		9,95
SETOP SUL	RO-42664	TRATAMENTO SUPERFICIAL DUPLO COM APLICAÇÃO DE EMULSÃO ASFÁLTICA MODIFICADA POR POLÍMERO (EXECUÇÃO, INCLUINDO FORNECIMENTO E LIMPEZA DOS AGREGADOS)	M2		3,92
SETOP SUL	RO-41170	TRATAMENTO SUPERFICIAL TRIPLO COM BANHO DILUÍDO (EXECUÇÃO, INCLUINDO FORNECIMENTO E LIMPEZA DOS AGREGADOS E TRANSPORTE DO MATERIAL BETUMINOSO DENTRO DO CANTEIRO DE OBRAS)	M2		5,40
SETOP SUL	RO-41171	TRATAMENTO ANTI-PÓ (EXECUÇÃO, INCLUINDO O FORNECIMENTO DA AREIA)	M2		0,72
SETOP SUL	RO-41177	CONCRETO BETUMINOSO USINADO A QUENTE (FAIXA C) (EXECUÇÃO, INCLUINDO USINAGEM, APLICAÇÃO, ESPALHAMENTO E COMPACTAÇÃO, FORNECIMENTO DOS AGREGADOS; EXCLUI O FORNECIMENTO E TRANSPORTE DO MATERIAL BETUMINOSO, O TRANSPORTE DOS AGREGADOS E O TRANSPORTE DA USINA ATÉ A PISTA)	M3		214,36

FONTE	CÓDIGO	DESCRIÇÃO	UNIDADE	DESONERADO	NÃO DESONERADO
SETOP SUL	RO-14019	CONCRETO BETUMINOSO USINADO A QUENTE - CBUQ (EXECUÇÃO, INCLUINDO USINAGEM, APLICAÇÃO, ESPALHAMENTO E COMPACTAÇÃO, FORNECIMENTO DOS AGREGADOS E MATERIAL BETUMINOSO, EXCLUI TRANSPORTE DOS AGREGADOS E DO MATERIAL BETUMINOSO ATÉ USINA E DA MASSA PRONTA ATÉ A PISTA)	M3		695,80
SETOP SUL	RO-14020	CONCRETO BETUMINOSO USINADO A QUENTE - CBUQ (EXECUÇÃO, INCLUINDO USINAGEM, APLICAÇÃO, ESPALHAMENTO E COMPACTAÇÃO, FORNECIMENTO DOS AGREGADOS E MATERIAL BETUMINOSO, EXCLUI TRANSPORTE DOS AGREGADOS E DO MATERIAL BETUMINOSO ATÉ USINA E DA MASSA PRONTA ATÉ A PISTA)	T		289,92
SETOP SUL	RO-43829	CONCRETO BETUMINOSO USINADO A QUENTE, MODIFICADO POR BORRACHA (FAIXA C) (EXECUÇÃO, INCLUINDO USINAGEM, APLICAÇÃO, ESPALHAMENTO E COMPACTAÇÃO, FORNECIMENTO DOS AGREGADOS; EXCLUI O FORNECIMENTO E TRANSPORTE DO MATERIAL BETUMINOSO, O TRANSPORTE DOS AGREGADOS E O TRANSPORTE DA USINA ATÉ A PISTA)	M3		226,91
SETOP SUL	RO-42208	USINAGEM DE CONCRETO BETUMINOSO USINADO A QUENTE PARA REPERFILAMENTO (FAIXA C) (EXECUÇÃO, INCLUINDO O FORNECIMENTO DOS AGREGADOS; EXCLUI O FORNECIMENTO E TRANSPORTE DO MATERIAL BETUMINOSO E O TRANSPORTE DOS AGREGADOS)	M3		176,44
SETOP SUL	RO-41178	USINAGEM DE CONCRETO BETUMINOSO USINADO A QUENTE (FAIXA C) (EXECUÇÃO, INCLUINDO O FORNECIMENTO DOS AGREGADOS; EXCLUI O FORNECIMENTO E TRANSPORTE DO MATERIAL BETUMINOSO E O TRANSPORTE DOS AGREGADOS)	T		73,52
SETOP SUL	RO-42649	MICRO-REVESTIMENTO ASFÁTICO A FRIO COM ESPESSURA DE 12MM (EXECUÇÃO, INCLUINDO O FORNECIMENTO DE TODOS OS MATERIAIS, EXCETO A EMULSÃO)	M2		1,72
SETOP SUL	RO-42831	MICRO-REVESTIMENTO ASFÁTICO A FRIO (COM ESPESSURA DE 15MM (EXECUÇÃO, INCLUINDO O FORNECIMENTO DE TODOS OS MATERIAIS, EXCETO A EMULSÃO)	M2		2,21
SETOP SUL	RO-43228	PRÉ-MISTURADO A FRIO (EXECUÇÃO, INCLUINDO O FORNECIMENTO DOS AGREGADOS, EXCLUI O TRANSPORTE DOS MATERIAIS, O FORNECIMENTO E TRANSPORTE DO MATERIAL BETUMINOSO)	M3		116,02
SETOP SUL	RO-43402	USINAGEM DE PRÉ-MISTURADO A FRIO (EXECUÇÃO, INCLUINDO O FORNECIMENTO DOS AGREGADOS)	M3		85,23
SETOP SUL	RO-14021	PRÉ-MISTURADO A FRIO - PMF (EXECUÇÃO, INCLUINDO USINAGEM, APLICAÇÃO, ESPALHAMENTO E COMPACTAÇÃO, FORNECIMENTO DOS AGREGADOS E MATERIAL BETUMINOSO, EXCLUI TRANSPORTE DOS AGREGADOS E DO MATERIAL BETUMINOSO ATÉ USINA E DA MASSA PRONTA ATÉ A PISTA)	M3		507,43
SETOP SUL	RO-14022	PRÉ-MISTURADO A FRIO - PMF (EXECUÇÃO, INCLUINDO USINAGEM, APLICAÇÃO, ESPALHAMENTO E COMPACTAÇÃO, FORNECIMENTO DOS AGREGADOS E MATERIAL BETUMINOSO, EXCLUI TRANSPORTE DOS AGREGADOS E DO MATERIAL BETUMINOSO ATÉ USINA E DA MASSA PRONTA ATÉ A PISTA)	T		241,63
SETOP SUL	RO-43327	LAMA ASFALTICA COM ESPESSURA DE 6,0 MM SEM FORNECIMENTO DO MATERIAL BETUMINOSO (EXECUÇÃO, INCLUINDO FORNECIMENTO DOS AGREGADOS E O TRANSPORTE DENTRO DO CANTEIRO DE OBRAS DO MATERIAL BETUMINOSO E DOS AGREGADOS)	M2		1,35
SETOP SUL	RO-43422	LAMA ASFÁLTICA COM ESPESSURA DE 6,0 MM COM FORNECIMENTO DO MATERIAL BETUMINOSO (EXECUÇÃO, INCLUINDO FORNECIMENTO E O TRANSPORTE DENTRO DO CANTEIRO DE OBRAS DOS AGREGADOS E DO MATERIAL BETUMINOSO)	M2		3,91
SETOP SUL	RO-43326	LAMA ASFALTICA COM ESPESSURA DE 12,0 MM SEM FORNECIMENTO DO MATERIAL BETUMINOSO (EXECUÇÃO, INCLUINDO FORNECIMENTO DOS AGREGADOS E O TRANSPORTE DENTRO DO CANTEIRO DE OBRAS DO MATERIAL BETUMINOSO E DOS AGREGADOS)	M2		2,57
SETOP SUL	RO-41204	LAMA ASFALTICA COM ESPESSURA DE 12,0 MM COM FORNECIMENTO DO MATERIAL BETUMINOSO (EXECUÇÃO, INCLUINDO FORNECIMENTO E TRANSPORTE DENTRO DO CANTEIRO DE OBRAS DOS AGREGADOS E DO MATERIAL BETUMINOSO)	M2		6,29
SETOP SUL	RO-41207	REPERFILAMENTO DE PAVIMENTO (PARA CBUQ E PRÉ-MISTURADO A FRIO) (APLICAÇÃO COM MOTONIVELADORA, EXCLUI O FORNECIMENTO DA MASSA)	T		10,97
SETOP SUL	RO-43971	PAVIMENTO DE ALVENARIA POLIÉDRICA COM 8,0 CM DE ESPESSURA (EXECUÇÃO, INCLUINDO O FORNECIMENTO DO MATERIAL DO COLCHÃO DE ASSENTAMENTO E DAS PEDRAS; EXCLUI OS TRANSPORTES DOS MATERIAIS)	M2		19,73
SETOP SUL	RO-41208	PAVIMENTO DE PARALEPÍPEDO COM 10,0 CM DE ESPESSURA (EXECUÇÃO, INCLUINDO O FORNECIMENTO DO MATERIAL DO COLCHÃO DE ASSENTAMENTO E DAS PEDRAS; EXCLUI OS TRANSPORTES DOS MATERIAIS)	M2		34,58
SETOP SUL	RO-41773	REMOÇÃO E CARGA DA CAMADA DE MATERIAL GRANULAR DO PAVIMENTO (BASE E/OU SUB-BASE)	M3		6,11
SETOP SUL	RO-41209	REMOÇAO E CARGA DO REVESTIMENTO ASFALTICO EM TRATAMENTO SUPERFICIAL	M2		0,38
SETOP SUL	RO-41212	REMOÇÃO E CARGA DO REVESTIMENTO ASFALTICO EM PRÉ-MISTURADO OU CONCRETO BETUMINOSO USINADO A QUENTE	M2		0,71
SETOP SUL	RO-41211	REMOÇÃO E CARGA DE TODO PAVIMENTO EXISTENTE	M3		6,51
SETOP SUL					
SETOP SUL					
SETOP SUL					
SETOP SUL					
SETOP SUL					
SETOP SUL					
SETOP SUL					
SETOP SUL					
SETOP SUL					
SETOP SUL					
SETOP SUL					
SETOP SUL	VIMENTAÇÃO CONCRETO				
SETOP SUL	RO-43473	CORDÃO TRAPEZOIDAL DE CONCRETO NAS DIMENSÕES 15X12 CM E H=35 CM (FCK >=35 MPA) (EXECUÇÃO, INCLUINDO O FORNECIMENTO E TRANSPORTE DE TODOS OS MATERIAIS)	M		21,98
SETOP SUL	RO-42387	REMOÇÃO DE BLOCOS SEXTAVADOS (BLOQUETES)	M2		9,02
SETOP SUL	RO-43415	REMOÇÃO MANUAL DE CALÇAMENTO INTERTRAVADO	M2		10,83
SETOP SUL					
SETOP SUL					
SETOP SUL					
SETOP SUL					
SETOP SUL					
SETOP SUL					
SETOP SUL					
SETOP SUL					
SETOP SUL					
SETOP SUL					
SETOP SUL					
SETOP SUL					
SETOP SUL					
SETOP SUL					
SETOP SUL					
SETOP SUL					
SETOP SUL					
SETOP SUL					
SETOP SUL					
SETOP SUL					
SETOP SUL					
SETOP SUL					
SETOP SUL					
SETOP SUL					
SETOP SUL					
SETOP SUL					
SETOP SUL					
SETOP SUL					
SETOP SUL					
SETOP SUL					
SETOP SUL					
SETOP SUL					

FONTE	CÓDIGO	DESCRIÇÃO	UNIDADE	DESONERADO	NÃO DESONERADO
SETOP SUL					
SETOP SUL					
SETOP SUL					
SETOP SUL					
SETOP SUL					
SETOP SUL	AÇÃO HORIZONTAL E VERTICAL				
SETOP SUL	RO-41228	TACHÃO REFLETIVO TIPO SHTRG, COM CATADIÓPTRICO NAS DUAS FACES (EXECUÇÃO, INCLUINDO FORNECIMENTO, COLOCAÇÃO E TRANSPORTE DE TODOS OS MATERIAIS)	U		23,35
SETOP SUL	RO-41229	TACHÃO REFLETIVO TIPO SHTRG, COM CATADIÓPTRICO EM APENAS UMA FACE (EXECUÇÃO, INCLUINDO FORNECIMENTO, COLOCAÇÃO E TRANSPORTE DE TODOS OS MATERIAIS)	U		22,07
SETOP SUL	RO-41230	TACHA REFLETIVA TIPO SHTRP, COM CATADIÓPTRICO NAS DUAS FACES (EXECUÇÃO, INCLUINDO FORNECIMENTO, COLOCAÇÃO E TRANSPORTE DE TODOS OS MATERIAIS)	U		13,52
SETOP SUL	RO-41231	TACHA REFLETIVA TIPO SHTRP, COM CATADIÓPTRICO EM APENAS UMA FACE (EXECUÇÃO, INCLUINDO FORNECIMENTO, COLOCAÇÃO E TRANSPORTE DE TODOS OS MATERIAIS)	U		11,03
SETOP SUL	RO-43269	BANDA RUGOSA EM PRÉ-MISTURADO A FRIO COM FORNECIMENTO DO MATERIAL BETUMINOSO (EXECUÇÃO INCLUINDO O FORNECIMENTO E TRANSPORTE DOS AGREGADOS, MATERIAL BETUMINOSO E PINTURA DE LIGAÇÃO)	M3		788,30
SETOP SUL	RO-42215	BANDA RUGOSA EM PRÉ-MISTURADO A FRIO SEM FORNECIMENTO DO MATERIAL BETUMINOSO (EXECUÇÃO, INCLUINDO O FORNECIMENTO DOS AGREGADOS E PINTURA DE LIGAÇÃO)	M3		354,36
SETOP SUL	RO-42399	BANDA RUGOSA EM CONCRETO BETUMINOSO USINADO A QUENTE COM FORNECIMENTO DO MATERIAL BETUMINOSO (EXECUÇÃO, INCLUINDO O FORNECIMENTO E TRANSPORTE DOS AGREGADOS, MATERIAL BETUMINOSO E PINTURA DE LIGAÇÃO)	M3		923,19
SETOP SUL	RO-42198	LINHAS DE RESINA ACRILICA 0,6MM DE ESPESSURA E LARGURA = 0,08M (EXECUÇÃO, INCLUSIVE PRÉ-MARCAÇÃO, FORNECIMENTO E TRANSPORTE DE TODOS OS MATERIAIS)	M		1,38
SETOP SUL	RO-41237	LINHAS DE RESINA ACRILICA DE 0,6MM DE ESPESSURA E LARGURA = 0,10M (EXECUÇÃO, INCLUINDO PRÉ-MARCAÇÃO, FORNECIMENTO E TRANSPORTE DE TODOS OS MATERIAIS)	M		1,70
SETOP SUL	RO-41239	LINHAS DE RESINA ACRILICA 0,6MM DE ESPESSURA E LARGURA = 0,20M (EXECUÇÃO, INCLUSIVE PRÉ-MARCAÇÃO, FORNECIMENTO E TRANSPORTE DE TODOS OS MATERIAIS)	M		3,31
SETOP SUL	RO-41240	LINHAS DE RESINA ACRILICA 0,6MM DE ESPESSURA E LARGURA = 0,30M (EXECUÇÃO, INCLUSIVE PRÉ-MARCAÇÃO, FORNECIMENTO E TRANSPORTE DE TODOS OS MATERIAIS)	M		4,91
SETOP SUL	RO-41243	LINHAS DE RESINA ACRILICA 0,6MM COM LARGURA > 0,30M (EXECUÇÃO, INCLUSIVE PRÉ-MARCAÇÃO, FORNECIMENTO E TRANSPORTE DE TODOS OS MATERIAIS)	M2		16,06
SETOP SUL	RO-41779	SETAS, SIMBOLOS E DIZERES DE RESINA ACRÍLICA 0,6MM DE ESPESSURA (EXECUÇÃO, INCLUINDO PRÉ-MARCAÇÃO, FORNECIMENTO E TRANSPORTE DE TODOS OS MATERIAIS)	M2		24,09
SETOP SUL	RO-41227	PRÉ-MARCAÇÃO PARA LINHAS DE SINALIZAÇÃO HORIZONTAL POR ALINHAMENTO (EXECUÇÃO, INCLUINDO FORNECIMENTO E TRANSPORTE DE TODOS OS MATERIAIS EIXO, BORDO ESQUERDO E BORDO DIREITO)	KM		102,11
SETOP SUL	RO-41841	PLACA DE AÇO CARBONO COM PELÍCULA REFLETIVA GRAU TÉCNICO TIPO I DA ABNT - PLACA CIRCULAR (EXECUÇÃO, INCLUINDO FORNECIMENTO E TRANSPORTE DE TODOS OS MATERIAIS, INCLUSIVE POSTE DE SUSTENTAÇÃO)	M2		327,10
SETOP SUL	RO-41842	PLACA DE AÇO CARBONO COM PELÍCULA REFLETIVA GRAU TÉCNICO TIPO I DA ABNT - PLACA OCTOGONAL (EXECUÇÃO, INCLUINDO FORNECIMENTO E TRANSPORTE DE TODOS OS MATERIAIS, INCLUSIVE POSTE DE SUSTENTAÇÃO)	M2		306,97
SETOP SUL	RO-41843	PLACA DE AÇO CARBONO COM PELÍCULA REFLETIVA GRAU TÉCNICO TIPO I DA ABNT - PLACA TRIANGULAR (EXECUÇÃO, INCLUINDO FORNECIMENTO E TRANSPORTE DE TODOS OS MATERIAIS, INCLUSIVE POSTE DE SUSTENTAÇÃO)	M2		292,40
SETOP SUL	RO-41844	PLACA DE AÇO CARBONO COM PELÍCULA REFLETIVA GRAU TÉCNICO TIPO I DA ABNT - PLACA QUADRADA (EXECUÇÃO, INCLUINDO FORNECIMENTO E TRANSPORTE DE TODOS OS MATERIAIS, INCLUSIVE POSTE DE SUSTENTAÇÃO)	M2		316,62
SETOP SUL	RO-42193	PLACA DE AÇO CARBONO COM PELÍCULA REFLETIVA GRAU TÉCNICO TIPO I DA ABNT - PLACA RETANGULAR (EXECUÇÃO, INCLUINDO FORNECIMENTO E TRANSPORTE DE TODOS OS MATERIAIS, INCLUSIVE POSTE DE SUSTENTAÇÃO)	M2		335,44
SETOP SUL	RO-42196	PLACA DE AÇO CARBONO COM PELÍCULA REFLETIVA GRAU TÉCNICO TIPO I DA ABNT - MARCO QUILOMÉTRICO (EXECUÇÃO, INCLUINDO FORNECIMENTO E TRANSPORTE DE TODOS OS MATERIAIS, INCLUSIVE POSTE DE SUSTENTAÇÃO)	M2		335,44
SETOP SUL	RO-42210	PLACA DE AÇO CARBONO COM PELÍCULA REFLETIVA GRAU TÉCNICO TIPO I DA ABNT - ESCUDO (EXECUÇÃO, INCLUINDO FORNECIMENTO E TRANSPORTE DE TODOS OS MATERIAIS, INCLUSIVE POSTE DE SUSTENTAÇÃO)	M2		335,44
SETOP SUL	RO-42194	PLACA DE AÇO CARBONO COM PELÍCULA REFLETIVA GRAU TÉCNICO TIPO I DA ABNT - MARCADOR DE ALINHAMENTO (EXECUÇÃO, INCLUINDO FORNECIMENTO E TRANSPORTE DE TODOS OS MATERIAIS, INCLUSIVE POSTE DE SUSTENTAÇÃO)	M2		127,35
SETOP SUL	RO-42195	PLACA DE AÇO CARBONO COM PELÍCULA REFLETIVA GRAU TÉCNICO TIPO I DA ABNT - MARCADOR DE PERIGO 0,30 X 0,90M (EXECUÇÃO, INCLUINDO FORNECIMENTO E TRANSPORTE DE TODOS OS MATERIAIS, INCLUSIVE POSTE DE SUSTENTAÇÃO)	M2		127,35
SETOP SUL	RO-42977	PLACA DE AÇO CARBONO COM PELÍCULA REFLETIVA ALTA INTENSIDADE PRISMÁTICA TIPO III DA ABNT - PLACA CIRCULAR (EXECUÇÃO, INCLUINDO FORNECIMENTO E TRANSPORTE DE TODOS OS MATERIAIS, INCLUSIVE POSTES DE SUSTENTAÇÃO)	M2		371,78
SETOP SUL	RO-42978	PLACA DE AÇO CARBONO COM PELÍCULA REFLETIVA ALTA INTENSIDADE PRISMÁTICA TIPO III DA ABNT - PLACA OCTOGONAL (EXECUÇÃO, INCLUINDO FORNECIMENTO E TRANSPORTE DE TODOS OS MATERIAIS, INCLUSIVE POSTES DE SUSTENTAÇÃO)	M2		344,22
SETOP SUL	RO-42979	PLACA DE AÇO CARBONO COM PELÍCULA REFLETIVA ALTA INTENSIDADE PRISMÁTICA TIPO III DA ABNT - PLACA TRIANGULAR (EXECUÇÃO, INCLUINDO FORNECIMENTO E TRANSPORTE DE TODOS OS MATERIAIS, INCLUSIVE POSTES DE SUSTENTAÇÃO)	M2		330,52
SETOP SUL	RO-42980	PLACA DE AÇO CARBONO COM PELÍCULA REFLETIVA ALTA INTENSIDADE PRISMÁTICA TIPO III DA ABNT - PLACA QUADRADA (EXECUÇÃO, INCLUINDO FORNECIMENTO E TRANSPORTE DE TODOS OS MATERIAIS, INCLUSIVE POSTES DE SUSTENTAÇÃO)	M2		357,44
SETOP SUL	RO-42981	PLACA DE AÇO CARBONO COM PELÍCULA REFLETIVA ALTA INTENSIDADE PRISMÁTICA TIPO III DA ABNT - PLACA RETANGULAR (EXECUÇÃO, INCLUINDO FORNECIMENTO E TRANSPORTE DE TODOS OS MATERIAIS, INCLUSIVE POSTES DE SUSTENTAÇÃO)	M2		381,91
SETOP SUL	RO-44586	PLACA DE AÇO CARBONO COM PELÍCULA REFLETIVA ALTA INTENSIDADE PRISMÁTICA TIPO III DA ABNT - MARCO QUILOMÉTRICO (EXECUÇÃO, INCLUINDO FORNECIMENTO E TRANSPORTE DE TODOS OS MATERIAIS, INCLUSIVE POSTES DE SUSTENTAÇÃO)	M2		381,91
SETOP SUL	RO-42983	PLACA DE AÇO CARBONO COM PELÍCULA REFLETIVA ALTA INTENSIDADE PRISMÁTICA TIPO III DA ABNT - ESCUDO (EXECUÇÃO, INCLUINDO FORNECIMENTO E TRANSPORTE DE TODOS OS MATERIAIS, INCLUSIVE POSTES DE SUSTENTAÇÃO)	M2		381,91
SETOP SUL	RO-44777	PLACA DE AÇO CARBONO COM PELÍCULA REFLETIVA ALTA INTENSIDADE PRISMÁTICA TIPO III DA ABNT - MARCADOR DE ALINHAMENTO (EXECUÇÃO, INCLUINDO FORNECIMENTO E TRANSPORTE DE TODOS OS MATERIAIS, INCLUSIVE POSTES DE SUSTENTAÇÃO)	M2		144,41
SETOP SUL	RO-44585	PLACA DE AÇO CARBONO COM PELÍCULA REFLETIVA ALTA INTENSIDADE PRISMÁTICA TIPO III DA ABNT - MARCADOR DE PERIGO 0,30X0,90 M (EXECUÇÃO, INCLUINDO FORNECIMENTO E TRANSPORTE DE TODOS OS MATERIAIS, INCLUSIVE POSTE DE SUSTENTAÇÃO)	M2		144,41
SETOP SUL	RO-42878	PLACA DE AÇO CARBONO COM PELÍCULA REFLETIVA GRAU DIAMANTE TIPO X DA ABNT - PLACA CIRCULAR (EXECUÇÃO, INCLUINDO FORNECIMENTO E TRANSPORTE DE TODOS OS MATERIAIS, INCLUSIVE POSTE DE SUSTENTAÇÃO)	M2		661,19
SETOP SUL	RO-42879	PLACA DE AÇO CARBONO COM PELÍCULA REFLETIVA GRAU DIAMANTE TIPO X DA ABNT - PLACA OCTOGONAL (EXECUÇÃO, INCLUINDO FORNECIMENTO E TRANSPORTE DE TODOS OS MATERIAIS, INCLUSIVE POSTES DE SUSTENTAÇÃO)	M2		585,40
SETOP SUL	RO-42880	PLACA DE AÇO CARBONO COM PELÍCULA REFLETIVA GRAU DIAMANTE TIPO X DA ABNT - PLACA TRIANGULAR (EXECUÇÃO, INCLUINDO FORNECIMENTO E TRANSPORTE DE TODOS OS MATERIAIS, INCLUSIVE POSTE DE SUSTENTAÇÃO)	M2		577,51
SETOP SUL	RO-42881	PLACA DE AÇO CARBONO COM PELÍCULA REFLETIVA GRAU DIAMANTE TIPO X DA ABNT - PLACA QUADRADA (EXECUÇÃO, INCLUINDO FORNECIMENTO E TRANSPORTE DE TODOS OS MATERIAIS, INCLUSIVE POSTE DE SUSTENTAÇÃO)	M2		621,78
SETOP SUL	RO-42887	BALIZADOR DE LÂMINA FLEXIVEL DE PVC, TIPO SV-BLF (EXECUÇÃO, INCLUINDO FORNECIMENTO E TRANSPORTE DE TODOS MATERIAIS)	U		16,06
SETOP SUL	RO-42882	PLACA DE AÇO CARBONO COM PELÍCULA REFLETIVA GRAU DIAMANTE TIPO X DA ABNT - PLACA RETANGULAR (EXECUÇÃO, INCLUINDO FORNECIMENTO E TRANSPORTE DE TODOS OS MATERIAIS, INCLUSIVE POSTE DE SUSTENTAÇÃO)	M2		682,91
SETOP SUL	RO-42885	PLACA DE AÇO CARBONO COM PELÍCULA REFLETIVA GRAU DIAMANTE TIPO X DA ABNT - MARCO QUILOMÉTRICO (EXECUÇÃO, INCLUINDO FORNECIMENTO TRANSPORTE DE TODOS MATERIAIS, INCLUSIVE POSTE DE SUSTENTAÇÃO)	M2		682,91
SETOP SUL	RO-42886	PLACA DE AÇO CARBONO COM PELÍCULA REFLETIVA GRAU DIAMANTE TIPO X DA ABNT - ESCUDO (EXECUÇÃO, INCLUINDO FORNECIMENTO TRANSPORTE DE TODOS MATERIAIS, INCLUSIVE POSTE DE SUSTENTAÇÃO)	M2		682,91

FONTE	CÓDIGO	DESCRIÇÃO	UNIDADE	DESONERADO	NÃO DESONERADO
SETOP SUL	RO-42883	PLACA DE AÇO CARBONO COM PELÍCULA REFLETIVA GRAU DIAMANTE TIPO X DA ABNT, COM SUPORTE DE MADEIRA - MARCADOR DE ALINHAMENTO (EXECUÇÃO, INCLUINDO FORNECIMENTO TRANSPORTE DE TODOS MATERIAIS, INCLUSIVE POSTE DE SUSTENTAÇÃO)	M2		254,92
SETOP SUL	RO-42884	PLACA DE AÇO CARBONO COM PELÍCULA REFLETIVA GRAU DIAMANTE TIPO X DA ABNT - MARCADOR DE PERIGO 0,30 X 0,90 M (EXECUÇÃO, INCLUINDO FORNECIMENTO TRANSPORTE DE TODOS MATERIAIS, INCLUSIVE POSTE DE SUSTENTAÇÃO)	M2		254,92
SETOP SUL	RO-43226	COLOCAÇÃO DE PLACAS	M2		59,54
SETOP SUL	RO-43014	REMOÇÃO DE PLACAS	U		12,11
SETOP SUL	RO-42830	BRAÇO PROJETADO COM ALTURA MAIOR OU IGUAL À 5,50 METROS E VÃO DE 3,80 METROS (EXECUÇÃO, INCLUINDO INSTALAÇÃO, BASE DE CONCRETO, CHUMBADORES, COLOCAÇÃO DA PLACA,FORNECIMENTO E TRANSPORTE DOS MATERIAIS)	U		1.567,01
SETOP SUL	RO-42829	BRAÇO PROJETADO COM ALTURA MAIOR OU IGUAL À 5,50 METROS E VÃO DE 4,80 METROS (EXECUÇÃO, INCLUINDO INSTALAÇÃO, BASE DE CONCRETO, CHUMBADORES, COLOCAÇÃO DA PLACA, FORNECIMENTO E TRANSPORTE DOS MATERIAIS)	U		1.928,39
SETOP SUL					
SETOP SUL					
SETOP SUL					
SETOP SUL					
SETOP SUL					
SETOP SUL					
SETOP SUL					
SETOP SUL					
SETOP SUL					
SETOP SUL					
SETOP SUL					
SETOP SUL					
SETOP SUL					
SETOP SUL					
SETOP SUL					
SETOP SUL					
SETOP SUL					
SETOP SUL					
SETOP SUL					
SETOP SUL					
SETOP SUL					
SETOP SUL					
SETOP SUL					
SETOP SUL					
SETOP SUL					
SETOP SUL					
SETOP SUL					
SETOP SUL					
SETOP SUL	07 - CONSERVAÇÃO				
SETOP SUL	RO-41292	ROÇADA MANUAL LEVE (EXECUÇÃO, INCLUINDO REMOÇÃO DO MATERIAL ATÉ 5 KM)	HA		1.402,84
SETOP SUL	RO-41293	ROÇADA MANUAL PESADA (EXECUÇÃO, INCLUINDO REMOÇÃO DO MATERIAL ATÉ 5 KM)	HA		2.008,75
SETOP SUL	RO-41295	ROÇADA MECANIZADA (EXECUÇÃO, INCLUINDO REMOÇÃO DO MATERIAL ATÉ 5 KM)	HA		551,97
SETOP SUL	RO-41296	CAPINA (EXECUÇÃO, INCLUINDO REMOÇÃO DO MATERIAL ATÉ 5 KM)	HA		5.326,40
SETOP SUL	RO-41388	ENCASCALHAMENTO (EXECUÇÃO, INCLUINDO ESCAVAÇÃO, CARGA E DESCARGA, UMIDECIMENTO E ESPALHAMENTO DO MATERIAL)	M3		6,67
SETOP SUL	RO-43246	CONFORMAÇÃO DO LEITO ESTRADAL, INCLUSIVE UMIDECIMENTO	HA		583,34
SETOP SUL	RO-41278	CERCA DE ARAME FARPADO, TIPO OC.CA-01 (COM 4 FIOS E MOURÃO DE MADEIRA COM ESPAÇAMENTO DE 2,5 METROS) ((EXECUÇÃO, INCLUINDO ESCAVAÇÃO , FORNECIMENTO, ASSENTAMENTO E TRANSPORTE DE TODOS OS MATERIAIS)	M		12,24
SETOP SUL	RO-41279	RECONFECÇÃO DE CERCA COM REAPROVEITAMENTO DE 70% DE MATERIAIS (EXECUÇÃO, INCLUINDO FORNECIMENTO, ASSENTAMENTO E TRANSPORTE DE TODOS OS MATERIAIS)	M		8,74
SETOP SUL	RO-41288	REMANEJAMENTO DE CERCA, COM APROVEITAMENTO DO MATERIAL (EXECUÇÃO, INCLUINDO ESCAVAÇÃO E ASSENTAMENTO DE TODOS OS MATERIAIS)	M		11,49
SETOP SUL	RO-41291	REMOÇÃO DE CERCAS	M		5,99
SETOP SUL	RO-42216	MATA-BURRO EM TRILHOS TIPO OC.MB-01 (EXECUÇÃO, INCLUINDO ESCAVAÇÃO, FORNECIMENTO E TRANSPORTE DE TODOS OS MATERIAIS)	U		4.581,12
SETOP SUL	RO-42282	REMOÇÃO DE MATA-BURRO	U		356,00
SETOP SUL	RO-41763	DEFENSA SINGELA SEMI-MALEÁVEL SV-DSM-02 (EXECUÇÃO, INCLUINDO FORNECIMENTO, COLOCAÇÃO E TRANSPORTE DE TODOS OS MATERIAIS)	M		260,38
SETOP SUL	RO-41379	PORTEIRA TIPO OC.PT (EXECUÇÃO, INCLUINDO ESCAVAÇÃO , FORNECIMENTO, ASSENTAMENTO E TRANSPORTE DOS MATERIAIS)	U		1.018,84
SETOP SUL	RO-41387	ARMAÇÃO DE AÇO TIPO CA-50 (EXECUÇÃO, INCLUINDO PREPARO, DOBRAGEM, COLOCAÇÃO NAS FORMAS E TRANSPORTE DE TODOS OS MATERIAIS)	KG		6,47
SETOP SUL	RO-42283	PASSEIO DE CONCRETO (FCK >= 11 MPA - ESPESSURA DE 6 CM) (EXECUÇÃO, INCLUINDO FORNECIMENTO E TRANSPORTE DE TODOS OS MATERIAIS)	M2		31,60
SETOP SUL	RO-41396	CONFORMAÇÃO DAS CAIXAS DE EMPRÉSTIMOS E JAZIDAS (EXECUÇÃO, INCLUINDO REGULARIZAÇÃO, FORNECIMENTO E TRANSPORTE DE TODOS OS MATERIAIS)	M2		0,21
SETOP SUL	RO-41399	CONFORMAÇÃO E PROTEÇÃO DOS LOCAIS DE BOTA FORA (EXECUÇÃO, INCLUINDO REGULARIZAÇÃO, FORNECIMENTO E TRANSPORTE DE TODOS OS MATERIAIS)	M2		0,21
SETOP SUL	RO-41400	ESTOCAGEM DA CAMADA VEGETAL DE CAIXAS DE EMPRESTIMO E JAZIDAS	M2		0,14
SETOP SUL	RO-41401	REPOSIÇÃO DE CAMADA VEGETAL EM CAIXA DE EMPRÉSTIMO E JAZIDAS	M2		0,63
SETOP SUL	RO-41402	REVESTIMENTO VEGETAL COM GRAMAS EM PLACAS (EXECUÇÃO, INCLUINDO FORNECIMENTO, UMIDECIMENTO, CORTE E CARGA DA GRAMA, ADUBAÇÃO E PLANTIO)	M2		6,11
SETOP SUL	RO-41404	REVESTIMENTO VEGETAL COM SEMEADURA MANUAL (EXECUÇÃO, INCLUINDO FORNECIMENTO E TRANSPORTE DE TODOS OS MATERIAIS)	M2		1,64
SETOP SUL	RO-41781	ARBORIZAÇÃO COM O FORNECIMENTO E TRANSPORTE DA MUDA ((EXECUÇÃO, INCLUINDO ESCAVAÇÃO, FORNECIMENTO E TRANSPORTE DA MUDA)	U		10,16
SETOP SUL	RO-41732	TRANSPORTE DA GRAMA	M2*KM		0,05
SETOP SUL	RO-41297	LIMPEZA DE DISPOSITIVO DE DRENAGEM SUPERFICIAL (EXECUÇÃO, INCLUINDO CAPINA LATERAL NA LARGURA DE 0,20 M E REMOÇÃO DE ENTULHO)	KM		539,15
SETOP SUL	RO-41300	LIMPEZA DE BUEIROS (EXECUÇÃO, INCLUINDO REMOÇÃO DO MATERIAL PARA LOCAL ADEQUADO)	HXH		16,13
SETOP SUL	RO-42874	LIMPEZA MECÂNICA DE BUEIROS POR HIDROJATEAMENTO, COM OBSTRUÇÃO MÉDIA - Ø 0,40M	M		26,48
SETOP SUL	RO-42875	LIMPEZA MECÂNICA DE BUEIROS POR HIDROJATEAMENTO, COM OBSTRUÇÃO MÉDIA - Ø 0,60M	M		29,79
SETOP SUL	RO-42876	LIMPEZA MECÂNICA DE BUEIROS POR HIDROJATEAMENTO, COM OBSTRUÇÃO MÉDIA - Ø 0,80M	M		35,75
SETOP SUL	RO-42877	LIMPEZA MECÂNICA DE BUEIROS POR HIDROJATEAMENTO, COM OBSTRUÇÃO MÉDIA - Ø 1,00M	M		42,46
SETOP SUL	RO-41316	CAIAÇÃO A DUAS DEMÃOS (EXECUÇÃO, INCLUINDO FORNECIMENTO E TRANSPORTE DE TODOS OS MATERIAIS)	M2		2,25
SETOP SUL	RO-43273	TAPA BURACO - APLICAÇÃO DA MASSA (EXECUÇÃO, INCLUINDO PINTURA DE LIGAÇÃO)	M3		240,13
SETOP SUL	RO-41321	USINAGEM DE PRÉ-MISTURADO A FRIO PARA TAPA-BURACO SEM FORNECIMENTO DO MATERIAL BETUMINOSO (EXECUÇÃO, INCLUINDO FORNECIMENTO DOS AGREGADOS, EXCLUI FORNECIMENTO E TRANSPORTE DO MATERIAL BETUMINOSO)	M3		85,23
SETOP SUL	RO-41329	USINAGEM DE CONCRETO BETUMINOSO USINADO A QUENTE PARA TAPA-BURACO (EXECUÇÃO, INCLUINDO FORNECIMENTO DOS AGREGADOS, EXCLUI FORNECIMENTO E TRANSPORTE DO MATERIAL BETUMINOSO)	M3		146,75
SETOP SUL	RO-44505	USINAGEM DE CBUQ PARA TAPA BURACO (EXECUÇÃO, INCLUINDO FORNECIMENTO E TRANSPORTE DOS AGREGADOS E DO MATERIAL BETUMINOSO)	M3		625,85
SETOP SUL	RO-44638	TAPA-BURACO COM CONCRETO BETUMINOSO USINADO A QUENTE ((EXECUÇÃO INCLUINDO USINAGEM, PINTURA DE LIGAÇÃO, APLICAÇÃO DA MASSA, FORNECIMENTO E TRANSPORTE DOS AGREGADOS, EXCLUI FORNECIMENTO E TRANSPORTE DO MATERIAL BETUMINOSO)	M3		388,54

FONTE	CÓDIGO	DESCRIÇÃO	UNIDADE	DESONERADO	NÃO DESONERADO
SETOP SUL	RO-41320	TAPA-BURACO COM PMF COM FORNECIMENTO DO MATERIAL BETUMINOSO (EXECUÇÃO INCLUINDO USINAGEM, APLICAÇÃO DA MASSA, PINTURA DE LIGAÇÃO, FORNECIMENTO E TRANSPORTE DOS AGREGADOS E DO MATERIAL BETUMINOSO)	M3		759,30
SETOP SUL	RO-43439	REMENDO SUPERFICIAL (EXECUÇÃO, INCLUINDO ESCAVAÇÃO E CARGA DO MATERIAL GRANULAR)	M2		22,75
SETOP SUL	RO-41334	REMENDO PROFUNDO - RECOMPOSIÇÃO DA CAMADA GRANULAR (EXECUÇÃO, INCLUINDO REMOÇÃO DE CAMADA GRANULAR E REVESTIMENTO BETUMINOSO, TRANSPORTE PARA BOTA-FORA, FORNECIMENTO DO MATERIAL GRANULAR)	M3		147,04
SETOP SUL	RO-41336	HORAS DE SERVENTE	HORA		12,31
SETOP SUL	RO-41337	TRANSPORTE DE MATERIAL DE JAZIDA PARA CONSERVAÇÃO. DISTÂNCIA MÉDIA DE TRANSPORTE <= 10,00 KM	M3XKM		1,24
SETOP SUL	RO-41338	TRANSPORTE DE MATERIAL DE JAZIDA PARA CONSERVAÇÃO. DISTÂNCIA MÉDIA DE TRANSPORTE DE 10,10 A 15,00 KM	M3XKM		0,93
SETOP SUL	RO-41339	TRANSPORTE DE MATERIAL DE JAZIDA PARA CONSERVAÇÃO. DISTÂNCIA MÉDIA DE TRANSPORTE DE 15,10 A 20,00 KM	M3XKM		0,90
SETOP SUL	RO-41340	TRANSPORTE DE MATERIAL DE JAZIDA PARA CONSERVAÇÃO. DISTÂNCIA MÉDIA DE TRANSPORTE DE 20,10 A 25,00 KM	M3XKM		0,86
SETOP SUL	RO-41341	TRANSPORTE DE MATERIAL DE JAZIDA PARA CONSERVAÇÃO. DISTÂNCIA MÉDIA DE TRANSPORTE DE 25,10 A 30,00 KM	M3XKM		0,85
SETOP SUL	RO-41342	TRANSPORTE DE MATERIAL DE JAZIDA PARA CONSERVAÇÃO. DISTÂNCIA MÉDIA DE TRANSPORTE DE 30,10 A 40,00 KM	M3XKM		0,81
SETOP SUL	RO-41343	TRANSPORTE DE MATERIAL DE JAZIDA PARA CONSERVAÇÃO. DISTÂNCIA MÉDIA DE TRANSPORTE DE 40,10 A 50,00 KM	M3XKM		0,80
SETOP SUL	RO-41344	TRANSPORTE DE MATERIAL DE JAZIDA PARA CONSERVAÇÃO. DISTÂNCIA MÉDIA DE TRANSPORTE > 50,10 KM	M3XKM		0,75
SETOP SUL	RO-41345	TRANSPORTE DE AGREGADOS PARA CONSERVAÇÃO. DISTÂNCIA MÉDIA DE TRANSPORTE <= 10,00 KM	M3XKM		1,17
SETOP SUL	RO-41346	TRANSPORTE DE AGREGADOS PARA CONSERVAÇÃO. DISTÂNCIA MÉDIA DE TRANSPORTE DE 10,10 A 15,00 KM	M3XKM		0,87
SETOP SUL	RO-41347	TRANSPORTE DE AGREGADOS PARA CONSERVAÇÃO. DISTÂNCIA MÉDIA DE TRANSPORTE DE 15,10 A 20,00 KM	M3XKM		0,85
SETOP SUL	RO-41348	TRANSPORTE DE AGREGADOS PARA CONSERVAÇÃO. DISTÂNCIA MÉDIA DE TRANSPORTE DE 20,10 A 25,00 KM	M3XKM		0,80
SETOP SUL	RO-41349	TRANSPORTE DE AGREGADOS PARA CONSERVAÇÃO. DISTÂNCIA MÉDIA DE TRANSPORTE DE 25,10 A 30,00 KM	M3XKM		0,80
SETOP SUL	RO-41350	TRANSPORTE DE AGREGADOS PARA CONSERVAÇÃO. DISTÂNCIA MÉDIA DE TRANSPORTE DE 30,10 A 40,00 KM	M3XKM		0,76
SETOP SUL	RO-41351	TRANSPORTE DE AGREGADOS PARA CONSERVAÇÃO. DISTÂNCIA MÉDIA DE TRANSPORTE DE 40,10 A 50,00 KM	M3XKM		0,75
SETOP SUL	RO-41352	TRANSPORTE DE AGREGADOS PARA CONSERVAÇÃO. DISTÂNCIA MÉDIA DE TRANSPORTE > 50,10 KM	M3XKM		0,70
SETOP SUL	RO-14023	TRANSPORTE DE PRÉ-MISTURADO A FRIO. DISTÂNCIA MÉDIA DE TRANSPORTE <= 10,0 KM (VOLUME COMPACTADO)	M3XKM		1,63
SETOP SUL	RO-14024	TRANSPORTE DE PRÉ-MISTURADO A FRIO. DISTÂNCIA MÉDIA DE TRANSPORTE DE 10,10 A 15,00 KM (VOLUME COMPACTADO)	M3XKM		1,22
SETOP SUL	RO-14025	TRANSPORTE DE PRÉ-MISTURADO A FRIO. DISTÂNCIA MÉDIA DE TRANSPORTE DE 15,10 A 20,00 KM (VOLUME COMPACTADO)	M3XKM		1,19
SETOP SUL	RO-14026	TRANSPORTE DE PRÉ-MISTURADO A FRIO. DISTÂNCIA MÉDIA DE TRANSPORTE DE 20,10 A 25.00 KM (VOLUME COMPACTADO)	M3XKM		1,13
SETOP SUL	RO-14027	TRANSPORTE DE PRÉ-MISTURADO A FRIO. DISTÂNCIA MÉDIA DE TRANSPORTE DE 25,10 A 30,00 KM (VOLUME COMPACTADO)	M3XKM		1,12
SETOP SUL	RO-14028	TRANSPORTE DE PRÉ-MISTURADO A FRIO. DISTÂNCIA MÉDIA DE TRANSPORTE DE 30,10 A 40,00 KM (VOLUME COMPACTADO)	M3XKM		1,06
SETOP SUL	RO-14029	TRANSPORTE DE PRÉ-MISTURADO A FRIO. DISTÂNCIA MÉDIA DE TRANSPORTE DE 40,10 A 50,00 KM (VOLUME COMPACTADO)	M3XKM		1,05
SETOP SUL	RO-14030	TRANSPORTE DE PRÉ-MISTURADO A FRIO. DISTÂNCIA MÉDIA DE TRANSPORTE > 50,00 KM (VOLUME COMPACTADO)	M3XKM		0,98
SETOP SUL	RO-14031	TRANSPORTE DE CONCRETO BETUMINOSO USINADO A QUENTE. DISTÂNCIA MÉDIA DE TRANSPORTE <= 10,0 KM (VOLUME COMPACTADO)	M3XKM		1,87
SETOP SUL	RO-14032	TRANSPORTE DE CONCRETO BETUMINOSO USINADO A QUENTE. DISTÂNCIA MÉDIA DE TRANSPORTE DE 10,10 A 15,00 KM (VOLUME COMPACTADO)	M3XKM		1,39
SETOP SUL	RO-14033	TRANSPORTE DE CONCRETO BETUMINOSO USINADO A QUENTE. DISTÂNCIA MÉDIA DE TRANSPORTE DE 15,10 A 20,00 KM (VOLUME COMPACTADO)	M3XKM		1,36
SETOP SUL	RO-14034	TRANSPORTE DE CONCRETO BETUMINOSO USINADO A QUENTE. DISTÂNCIA MÉDIA DE TRANSPORTE DE 20,10 A 25,00 KM (VOLUME COMPACTADO)	M3XKM		1,29
SETOP SUL	RO-14035	TRANSPORTE DE CONCRETO BETUMINOSO USINADO A QUENTE. DISTÂNCIA MÉDIA DE TRANSPORTE DE 25,10 A 30,00 KM (VOLUME COMPACTADO)	M3XKM		1,28
SETOP SUL	RO-14036	TRANSPORTE DE CONCRETO BETUMINOSO USINADO A QUENTE. DISTÂNCIA MÉDIA DE TRANSPORTE DE 30,10 A 40,00 KM (VOLUME COMPACTADO)	M3XKM		1,22
SETOP SUL	RO-14037	TRANSPORTE DE CONCRETO BETUMINOSO USINADO A QUENTE. DISTÂNCIA MÉDIA DE TRANSPORTE DE 40,10 A 50,00 KM (VOLUME COMPACTADO)	M3XKM		1,21
SETOP SUL	RO-14038	TRANSPORTE DE CONCRETO BETUMINOSO USINADO A QUENTE. DISTÂNCIA MÉDIA DE TRANSPORTE > 50,00 KM (VOLUME COMPACTADO)	M3XKM		1,12
SETOP SUL	RO-41353	TRANSPORTE DE PRÉ-MISTURADO A FRIO. DISTÂNCIA MÉDIA DE TRANSPORTE <= 10,0 KM (DENSIDADE MATERIAL SOLTO)	M3XKM		1,32
SETOP SUL	RO-41354	TRANSPORTE DE PRÉ-MISTURADO A FRIO. DISTÂNCIA MÉDIA DE TRANSPORTE DE 10,10 A 15,00 KM (DENSIDADE DE MATERIAL SOLTO)	M3*KM		0,98
SETOP SUL	RO-41355	TRANSPORTE DE PRÉ-MISTURADO A FRIO. DISTÂNCIA MÉDIA DE TRANSPORTE DE 15,10 A 20,00 KM (DENSIDADE DE MATERIAL SOLTO)	M3XKM		0,96
SETOP SUL	RO-41356	TRANSPORTE DE PRÉ-MISTURADO A FRIO. DISTÂNCIA MÉDIA DE TRANSPORTE DE 20,10 A 25.00 KM (DENSIDADE DE MATERIAL SOLTO)	M3*KM		0,91
SETOP SUL	RO-41357	TRANSPORTE DE PRÉ-MISTURADO A FRIO. DISTÂNCIA MÉDIA DE TRANSPORTE DE 25,10 A 30,00 KM (DENSIDADE DE MATERIAL SOLTO)	M3XKM		0,90
SETOP SUL	RO-41358	TRANSPORTE DE PRÉ-MISTURADO A FRIO. DISTÂNCIA MÉDIA DE TRANSPORTE DE 30,10 A 40,00 KM (DENSIDADE DE MATERIAL SOLTO)	M3XKM		0,86
SETOP SUL	RO-41359	TRANSPORTE DE PRÉ-MISTURADO A FRIO. DISTÂNCIA MÉDIA DE TRANSPORTE DE 40,10 A 50,00 KM (DENSIDADE DE MATERIAL SOLTO)	M3XKM		0,85
SETOP SUL	RO-41360	TRANSPORTE DE PRÉ-MISTURADO A FRIO. DISTÂNCIA MÉDIA DE TRANSPORTE > 50,00 KM (DENSIDADE DE MATERIAL SOLTO)	M3XKM		0,79
SETOP SUL	RO-41361	TRANSPORTE DE CONCRETO BETUMINOSO USINADO A QUENTE. DISTÂNCIA MÉDIA DE TRANSPORTE <= 10,00 KM (DENSIDADE DE MATERIAL SOLTO)	M3XKM		1,32
SETOP SUL	RO-41362	TRANSPORTE DE CONCRETO BETUMINOSO USINADO A QUENTE. DISTÂNCIA MÉDIA DE TRANSPORTE DE 10,10 A 15,00 KM (DENSIDADE DE MATERIAL SOLTO)	M3XKM		0,98
SETOP SUL	RO-41363	TRANSPORTE DE CONCRETO BETUMINOSO USINADO A QUENTE. DISTÂNCIA MÉDIA DE TRANSPORTE DE 15,10 A 20,00 KM (DENSIDADE DE MATERIAL SOLTO)	M3XKM		0,96
SETOP SUL	RO-41364	TRANSPORTE DE CONCRETO BETUMINOSO USINADO A QUENTE. DISTÂNCIA MÉDIA DE TRANSPORTE DE 20,10 A 25,00 KM (DENSIDADE DE MATERIAL SOLTO)	M3XKM		0,91
SETOP SUL	RO-41365	TRANSPORTE DE CONCRETO BETUMINOSO USINADO A QUENTE. DISTÂNCIA MÉDIA DE TRANSPORTE DE 25,10 A 30,00 KM (DENSIDADE DE MATERIAL SOLTO)	M3XKM		0,90
SETOP SUL	RO-41366	TRANSPORTE DE CONCRETO BETUMINOSO USINADO A QUENTE. DISTÂNCIA MÉDIA DE TRANSPORTE DE 30,10 A 40,00 KM (DENSIDADE DE MATERIAL SOLTO)	M3XKM		0,86
SETOP SUL	RO-41367	TRANSPORTE DE CONCRETO BETUMINOSO USINADO A QUENTE. DISTÂNCIA MÉDIA DE TRANSPORTE DE 40,10 A 50,00 KM (DENSIDADE DE MATERIAL SOLTO)	M3XKM		0,85
SETOP SUL	RO-41368	TRANSPORTE DE CONCRETO BETUMINOSO USINADO A QUENTE. DISTÂNCIA MÉDIA DE TRANSPORTE >= 50,10 KM (DENSIDADE DE MATERIAL SOLTO)	M3XKM		0,79
SETOP SUL	RO-41369	TRANSPORTE DE MATERIAL DE QUALQUER NATUREZA. DISTÂNCIA MÉDIA DE TRANSPORTE <= 10,00 KM	TXKM		0,78
SETOP SUL	RO-41370	TRANSPORTE DE MATERIAL DE QUALQUER NATUREZA. DISTÂNCIA MÉDIA DE TRANSPORTE DE 10,10 A 15,00 KM	TXKM		0,58
SETOP SUL	RO-41371	TRANSPORTE DE MATERIAL DE QUALQUER NATUREZA. DISTÂNCIA MÉDIA DE TRANSPORTE DE 15,10 A 20,00 KM	TXKM		0,56
SETOP SUL	RO-41372	TRANSPORTE DE MATERIAL DE QUALQUER NATUREZA. DISTÂNCIA MÉDIA DE TRANSPORTE DE 20,10 A 25,00 KM	TXKM		0,53
SETOP SUL	RO-41373	TRANSPORTE DE MATERIAL DE QUALQUER NATUREZA. DISTÂNCIA MÉDIA DE TRANSPORTE DE 25,10 A 30,00 KM	TXKM		0,53
SETOP SUL	RO-41374	TRANSPORTE DE MATERIAL DE QUALQUER NATUREZA. DISTÂNCIA MÉDIA DE TRANSPORTE DE 30,10 A 40,00 KM	TXKM		0,50
SETOP SUL	RO-41375	TRANSPORTE DE MATERIAL DE QUALQUER NATUREZA. DISTÂNCIA MÉDIA DE TRANSPORTE DE 40,10 A 50,00 KM	TXKM		0,50
SETOP SUL	RO-41376	TRANSPORTE DE MATERIAL DE QUALQUER NATUREZA. DISTÂNCIA MÉDIA DE TRANSPORTE >= 50,10 KM	TXKM		0,46
SETOP SUL					
SETOP SUL					
SETOP SUL					
SETOP SUL					
SETOP SUL					
SETOP SUL					
SETOP SUL					

FONTE	CÓDIGO	DESCRIÇÃO	UNIDADE	DESONERADO	NÃO DESONERADO
SETOP SUL					
SETOP SUL					
SETOP SUL					
SETOP SUL					
SETOP SUL					
SETOP SUL					
SETOP SUL					
SETOP SUL					
SETOP SUL					
SETOP SUL					
SETOP SUL					
SETOP SUL					
SETOP SUL					
SETOP SUL					
SETOP SUL	BRAS DE ARTE ESPECIAIS				
SETOP SUL	RO-41596	MURO DE ARRIMO EM CONCRETO, TIPO OC.MA-01 (EXECUÇÃO, INCLUINDO FORNECIMENTO E TRANSPORTE DE TODOS OS MATERIAIS)	M3		492,50
SETOP SUL	RO-41599	DEMOLIÇÃO DE CONCRETO SIMPLES	M3		110,38
SETOP SUL	RO-43107	DEMOLIÇÃO MANUAL DE CONCRETO ARMADO	M3		158,12
SETOP SUL	RO-41602	DEMOLIÇÃO MECÂNICA DE CONCRETO ARMADO	M3		131,43
SETOP SUL	RO-42445	DEMOLIÇÃO DE GUARDA-CORPO, INCLUINDO A REMOÇÃO DO MATERIAL DEMOLIDO (EXECUÇÃO, INCLUINDO CARGA E TRANSPORTE DO MATERIAL DEMOLIDO)	M		47,01
SETOP SUL	RO-42418	FORMAS PLANAS DE COMPENSADO COM REVESTIMENTO RESINADO (EXECUÇÃO, INCLUINDO DESFORMA,FORNECIMENTO E TRANSPORTE DE TODOS OS MATERIAIS)	M2		47,37
SETOP SUL	RO-43247	ESCORAMENTO DESCONTÍNUO DE VALAS (EXECUÇÃO, INCLUINDO FORNECIMENTO E TRANSPORTE DE TODOS OS MATERIAIS)	M3		27,89
SETOP SUL	RO-41762	ARGAMASSA DE CIMENTO E AREIA TRAÇO 1:3 (EXECUÇÃO, INCLUINDO FORNECIMENTO E TRANSPORTE DE TODOS OS MATERIAIS)	M3		361,79
SETOP SUL	RO-41621	CONCRETO CICLÓPICO DE CIMENTO PORTLAND COM 30% DE PEDRA DE MÃO, FCK >= 10 MPA (EXECUÇÃO, INCLUINDO O FORNECIMENTO E TRANSPORTE DOS AGREGADOS)	M3		265,06
SETOP SUL	RO-41634	CONCRETO CICLÓPICO DE CIMENTO PORTLAND COM 30% PEDRA DE MÃO, FCK = 13,5 MPA (EXECUÇÃO, INCLUINDO O FORNECIMENTO E TRANSPORTE DOS AGREGADOS)	M3		292,96
SETOP SUL	RO-41626	CONCRETO CICLÓPICO DE CIMENTO PORTLAND COM 30% PEDRA DE MÃO, FCK= 15,0 MPA (EXECUÇÃO, INCLUINDO O FORNECIMENTO E TRANSPORTE DOS AGREGADOS)	M3		297,61
SETOP SUL	RO-42415	CONCRETO MAGRO DE CIMENTO PORTLAND FCK >= 10,0 MPA (EXECUÇÃO, INCLUINDO O FORNECIMENTO E TRANSPORTE DOS AGREGADOS)	M3		282,59
SETOP SUL	RO-41622	CONCRETO DE CIMENTO PORTLAND, FCK >= 11,0 MPA (EXECUÇÃO, INCLUINDO O FORNECIMENTO E TRANSPORTE DOS AGREGADOS)	M3		321,53
SETOP SUL	RO-41623	CONCRETO DE CIMENTO PORTLAND, FCK >= 13,5 MPA (EXECUÇÃO, INCLUINDO O FORNECIMENTO E TRANSPORTE DOS AGREGADOS)	M3		335,48
SETOP SUL	301	ABE-001 - ABERTURA DE POÇOS			
SETOP SUL	ED-48151	ABERTURA MANUAL DE POÇO COM PROFUNDIDADE <= 2,00M, DIÂMETRO DE 1,20M, INCLUSIVE AFASTAMENTO DO MATERIAL ESCAVADO	M	117,28	131,84
SETOP SUL	ED-48152	ABERTURA MANUAL DE POÇO COM PROFUNDIDADE > 2,00M, DIÂMETRO DE 1,20M, INCLUSIVE AFASTAMENTO DO MATERIAL ESCAVADO	M	150,40	169,07
SETOP SUL	ED-48145	FILTROS ANAERÓBICOS COM DIÂMETRO 250 CM E PROFUNDIDADE ÚTIL DE 160 CM, INSTALADOS, INCLUSIVE BOTA FORA DE MATERIAL ESCAVADO	U	3.624,30	3.725,37
SETOP SUL	ED-48146	FOSSA SÉPTICA PARA 1500 L/DIA, DE CONCRETO, INSTALADA (15 PESSOAS), INCLUSIVE BOTA FORA DE MATERIAL ESCAVADO	U	1.069,75	1.123,86
SETOP SUL	ED-48147	FOSSA SÉPTICA PARA 2250 L/DIA, DE CONCRETO, INSTALADA (30 PESSOAS), INCLUSIVE BOTA FORA DE MATERIAL ESCAVADO	U	1.524,02	1.613,32
SETOP SUL	ED-48148	FOSSA SÉPTICA PARA 3000 L/DIA, DE CONCRETO, INSTALADA (40 PESSOAS), INCLUSIVE BOTA FORA DE MATERIAL ESCAVADO	U	1.742,27	1.838,58
SETOP SUL	ED-48149	FOSSA SÉPTICA PARA 3750 L/DIA, DE CONCRETO, INSTALADA (100 PESSOAS), INCLUSIVE BOTA FORA DE MATERIAL ESCAVADO	U	1.974,47	2.083,70
SETOP SUL	ED-48154	REVESTIMENTO DE CISTERNA COM 1/2 TIJOLO MACIÇO REQUEIMADO	U	457,22	491,36
SETOP SUL	ED-48153	REVESTIMENTO DE POÇO COM ANÉIS DE CONCRETO, D = 1,20 M	U	738,51	750,41
SETOP SUL	302	ACE-001 - ACESSÓRIOS			
SETOP SUL	ED-48156	ASSENTO BRANCO PARA VASO	U	25,14	25,61
SETOP SUL	ED-48157	ASSENTO PARA VASO PNE (NBR 9050)	U	103,86	105,03
SETOP SUL	ED-48158	BANCO ARTICULADO EM AÇO INOX COM CANTOS ARREDONDADOS, PROFUNDIDADE MÍNIMA DE 0,45 M E COMPRIMENTO MÍNIMO DE 0,70 M, CONFORME NBR 9050	U	575,16	577,51
SETOP SUL	ED-48159	BANCO ARTICULADO EM FÓRMICA COM CANTOS ARREDONDADOS E SUPERFÍCIE ANTIDERRAPANTE IMPERMEÁVEL, PROFUNDIDADE MÍNIMA DE 0,45 M E COMPRIMENTO MÍNIMO DE 0,70 M, PARA ESFORÇO DE 1,5 KN CONFORME NBR 9050	U	708,46	710,81
SETOP SUL	ED-48165	BARRA DE APOIO EM AÇO INOX POLIDO EM "L", DN 1.1/4" (31,75MM), PARA ACESSIBILIDADE (PMR/PCR), COMPRIMENTO 140CM, INSTALADO EM PAREDE, INCLUSIVE FORNECIMENTO, INSTALAÇÃO E ACESSÓRIOS PARA FIXAÇÃO	UN	263,10	265,69
SETOP SUL	ED-48167	BARRA DE APOIO EM AÇO INOX POLIDO PARA LAVATÓRIO DE CANTO, DN 1.1/4" (31,75MM), PARA ACESSIBILIDADE (PMR/PCR), INSTALADO EM PAREDE, INCLUSIVE FORNECIMENTO, INSTALAÇÃO E ACESSÓRIOS PARA FIXAÇÃO	UN	236,80	238,70
SETOP SUL	ED-48161	BARRA DE APOIO EM AÇO INOX POLIDO RETA, DN 1.1/4" (31,75MM), PARA ACESSIBILIDADE (PMR/PCR), COMPRIMENTO 100CM, INSTALADO EM PAREDE, INCLUSIVE FORNECIMENTO, INSTALAÇÃO E ACESSÓRIOS PARA FIXAÇÃO	UN	223,14	225,04
SETOP SUL	ED-48166	BARRA DE APOIO EM AÇO INOX POLIDO RETA, DN 1.1/4" (31,75MM), PARA ACESSIBILIDADE (PMR/PCR), COMPRIMENTO 120CM, INSTALADO EM PAREDE, INCLUSIVE FORNECIMENTO, INSTALAÇÃO E ACESSÓRIOS PARA FIXAÇÃO	UN	259,19	261,37
SETOP SUL	ED-48163	BARRA DE APOIO EM AÇO INOX POLIDO RETA, DN 1.1/4" (31,75MM), PARA ACESSIBILIDADE (PMR/PCR), COMPRIMENTO 40CM, INSTALADO EM PORTA/PAREDE, INCLUSIVE FORNECIMENTO, INSTALAÇÃO E ACESSÓRIOS PARA FIXAÇÃO	UN	98,37	99,95
SETOP SUL	ED-48164	BARRA DE APOIO EM AÇO INOX POLIDO RETA, DN 1.1/4" (31,75MM), PARA ACESSIBILIDADE (PMR/PCR), COMPRIMENTO 70CM, INSTALADO EM PAREDE, INCLUSIVE FORNECIMENTO, INSTALAÇÃO E ACESSÓRIOS PARA FIXAÇÃO	UN	201,51	203,41
SETOP SUL	ED-48160	BARRA DE APOIO EM AÇO INOX POLIDO RETA, DN 1.1/4" (31,75MM), PARA ACESSIBILIDADE (PMR/PCR), COMPRIMENTO 80CM, INSTALADO EM PAREDE, INCLUSIVE FORNECIMENTO, INSTALAÇÃO E ACESSÓRIOS PARA FIXAÇÃO	UN	213,75	215,65
SETOP SUL	ED-48162	BARRA DE APOIO EM AÇO INOX POLIDO RETA, DN 1.1/4" (31,75MM), PARA ACESSIBILIDADE (PMR/PCR), COMPRIMENTO 90CM, INSTALADO EM PAREDE, INCLUSIVE FORNECIMENTO, INSTALAÇÃO E ACESSÓRIOS PARA FIXAÇÃO	UN	223,14	225,04
SETOP SUL	ED-48168	BEBEDOURO BH-F SEM REFRIGERAÇÃO	U	234,78	244,83
SETOP SUL	ED-48173	BEBEDOURO DE JATO INCLINADO BH-F SEM REFRIGERAÇÃO	U	234,78	244,83
SETOP SUL	ED-48169	BEBEDOURO GEMINADO MG-F 80 INOX	U	674,78	684,83
SETOP SUL	ED-48170	BEBEDOURO MF-F PINTADO	U	774,78	784,83
SETOP SUL	ED-48171	BEBEDOURO MG-F INFANTIL INOX	U	734,78	744,83
SETOP SUL	ED-48172	BEBEDOURO MG-F INFANTIL PINTADO	U	674,78	684,83
SETOP SUL	ED-48174	CABIDE DE LOUÇA BRANCA SIMPLES	U	40,12	44,00
SETOP SUL	ED-48175	CABIDE EM TUBO DE AÇO GALVANIZADO D = 1/2"	U	39,74	40,91
SETOP SUL	ED-48176	CABIDE METÁLICO SIMPLES CROMADO, INCLUSIVE FIXAÇÃO	U	26,21	27,38
SETOP SUL	ED-48180	DISPENSER EM AÇO INOX PARA PAPEL TOALHA 2 OU 3 FOLHAS	U	143,36	145,71
SETOP SUL	ED-48182	DISPENSER EM PLÁSTICO PARA PAPEL TOALHA 2 OU 3 FOLHAS	U	36,05	38,40
SETOP SUL	ED-48155	DISPENSER PARA GEL/ÁLCOOL COM RESERVATORIO 800 ML	U	48,36	50,71

FONTE	CÓDIGO	DESCRIÇÃO	UNIDADE	DESONERADO	NÃO DESONERADO
SETOP SUL	ED-48177	FILTRO AP-200 CURTO	U	142,44	148,47
SETOP SUL	ED-48178	FILTRO LC-1MC VAZÃO 1000L/H L	U	194,63	204,68
SETOP SUL	ED-48185	MEIA SABONETEIRA LOUÇA BRANCA	U	50,99	54,87
SETOP SUL	ED-48179	PAPELEIRA DE LOUÇA BRANCA	U	56,19	60,07
SETOP SUL	ED-48181	PAPELEIRA METÁLICA CROMADA, INCLUSIVE FIXAÇÃO	U	46,23	48,58
SETOP SUL	ED-48183	PAPELEIRA PLASTICA TIPO DISPENSER PARA PAPEL HIGIENICO ROLAO	U	36,05	38,40
SETOP SUL	ED-48184	SABONETEIRA EM AÇO INOX TIPO DISPENSER PARA SABONETE LIQUIDO COM RESERVATORIO 800 ML	U	157,87	160,22
SETOP SUL	ED-48186	SABONETEIRA LOUÇA BRANCA	U	57,20	61,08
SETOP SUL	ED-48187	SABONETEIRA METÁLICA CROMADA, TIPO CONCHA, DE SOBREPOR	U	43,46	45,81
SETOP SUL	ED-48189	SABONETEIRA PLASTICA TIPO DISPENSER PARA SABONETE LIQUIDO COM RESERVATORIO 1500 ML	U	60,50	62,85
SETOP SUL	ED-48188	SABONETEIRA PLASTICA TIPO DISPENSER PARA SABONETE LIQUIDO COM RESERVATORIO 800 ML	U	49,64	51,99
SETOP SUL	ED-48190	VARAL PANTOGRÁFICO	U	58,66	60,60
SETOP SUL	303	ALV-001 - ALVENARIAS E DIVISÕES			
SETOP SUL	ED-48213	ALVENARIA DE BLOCO DE CONCRETO CHEIO COM ARMAÇÃO, EM CONCRETO COM FCK 15MPA , ESP. 14CM, PARA REVESTIMENTO, INCLUSIVE ARGAMASSA PARA ASSENTAMENTO (DETALHE D - CADERNO SEDS)	M2	115,73	120,58
SETOP SUL	ED-48214	ALVENARIA DE BLOCO DE CONCRETO CHEIO COM ARMAÇÃO, EM CONCRETO COM FCK 15MPA , ESP. 19CM, PARA REVESTIMENTO, INCLUSIVE ARGAMASSA PARA ASSENTAMENTO (DETALHE D - CADERNO SEDS)	M2	138,92	144,37
SETOP SUL	ED-48212	ALVENARIA DE BLOCO DE CONCRETO CHEIO COM ARMAÇÃO, EM CONCRETO COM FCK 15MPA , ESP. 9CM, PARA REVESTIMENTO, INCLUSIVE ARGAMASSA PARA ASSENTAMENTO (DETALHE D - CADERNO SEDS)	M2	92,32	96,60
SETOP SUL	ED-48219	ALVENARIA DE BLOCO DE CONCRETO CHEIO SEM ARMAÇÃO, EM CONCRETO COM FCK DE 20MPA , ESP. 14CM, PARA REVESTIMENTO, INCLUSIVE ARGAMASSA PARA ASSENTAMENTO (DETALHE D - CADERNO SEDS)	M2	76,70	80,02
SETOP SUL	ED-48220	ALVENARIA DE BLOCO DE CONCRETO CHEIO SEM ARMAÇÃO, EM CONCRETO COM FCK DE 20MPA , ESP. 19CM, PARA REVESTIMENTO, INCLUSIVE ARGAMASSA PARA ASSENTAMENTO (DETALHE D - CADERNO SEDS)	M2	100,40	104,31
SETOP SUL	ED-48218	ALVENARIA DE BLOCO DE CONCRETO CHEIO SEM ARMAÇÃO, EM CONCRETO COM FCK DE 20MPA , ESP. 9CM, PARA REVESTIMENTO, INCLUSIVE ARGAMASSA PARA ASSENTAMENTO (DETALHE D - CADERNO SEDS)	M2	52,79	55,54
SETOP SUL	ED-48216	ALVENARIA DE BLOCO DE CONCRETO CHEIO SEM ARMAÇÃO, EM CONCRETO COM FCK 15MPA , ESP. 14CM, PARA REVESTIMENTO, INCLUSIVE ARGAMASSA PARA ASSENTAMENTO (DETALHE D - CADERNO SEDS)	M2	75,60	78,92
SETOP SUL	ED-48217	ALVENARIA DE BLOCO DE CONCRETO CHEIO SEM ARMAÇÃO, EM CONCRETO COM FCK 15MPA , ESP. 19CM, PARA REVESTIMENTO, INCLUSIVE ARGAMASSA PARA ASSENTAMENTO (DETALHE D - CADERNO SEDS)	M2	98,79	102,71
SETOP SUL	ED-48215	ALVENARIA DE BLOCO DE CONCRETO CHEIO SEM ARMAÇÃO, EM CONCRETO COM FCK 15MPA , ESP. 9CM, PARA REVESTIMENTO, INCLUSIVE ARGAMASSA PARA ASSENTAMENTO (DETALHE D - CADERNO SEDS)	M2	52,19	54,94
SETOP SUL	ED-48208	ALVENARIA DE COBOGÓ DE CONCRETO TIPO VENEZIANA 10 X 20 X 40 CM	M2	92,36	97,87
SETOP SUL	ED-48207	ALVENARIA DE COBOGÓ DE CONCRETO TIPO VENEZIANA 20 X 20 X 40 CM	M2	95,52	101,16
SETOP SUL	ED-48206	ALVENARIA DE ELEMENTO VAZADO, COBOGÓ CERÂMICO (18X18CM), ESP. 7CM, COM ACABAMENTO APARENTE, INCLUSIVE ARGAMASSA PARA ASSENTAMENTO	M2	66,01	69,23
SETOP SUL	ED-48234	ALVENARIA DE TIJOLOS DE VIDRO TIJOLO DE VIDRO 20 X 20 X 8 CM	M2	361,87	373,51
SETOP SUL	ED-48195	ALVENARIA DE VEDAÇÃO COM BLOCO DE CONCRETO, ESP. 14CM, COM ACABAMENTO APARENTE, INCLUSIVE ARGAMASSA PARA ASSENTAMENTO	M2	40,57	42,85
SETOP SUL	ED-48192	ALVENARIA DE VEDAÇÃO COM BLOCO DE CONCRETO, ESP. 14CM, PARA REVESTIMENTO, INCLUSIVE ARGAMASSA PARA ASSENTAMENTO	M2	38,76	41,04
SETOP SUL	ED-48196	ALVENARIA DE VEDAÇÃO COM BLOCO DE CONCRETO, ESP. 19CM, COM ACABAMENTO APARENTE, INCLUSIVE ARGAMASSA PARA ASSENTAMENTO	M2	48,06	50,60
SETOP SUL	ED-48193	ALVENARIA DE VEDAÇÃO COM BLOCO DE CONCRETO, ESP. 19CM, PARA REVESTIMENTO, INCLUSIVE ARGAMASSA PARA ASSENTAMENTO	M2	46,70	49,24
SETOP SUL	ED-48194	ALVENARIA DE VEDAÇÃO COM BLOCO DE CONCRETO, ESP. 9CM, COM ACABAMENTO APARENTE, INCLUSIVE ARGAMASSA PARA ASSENTAMENTO	M2	34,29	36,30
SETOP SUL	ED-48191	ALVENARIA DE VEDAÇÃO COM BLOCO DE CONCRETO, ESP. 9CM, PARA REVESTIMENTO, INCLUSIVE ARGAMASSA PARA ASSENTAMENTO	M2	33,04	35,05
SETOP SUL	ED-48203	ALVENARIA DE VEDAÇÃO COM BLOCOS DE CONCRETO CELULAR AUTOCLAVADO (CCA), ESP. 10CM, INCLUSIVE ARGAMASSA INDUSTRIALIZADA PARA ASSENTAMENTO	M2	47,64	48,58
SETOP SUL	ED-48204	ALVENARIA DE VEDAÇÃO COM BLOCOS DE CONCRETO CELULAR AUTOCLAVADO (CCA), ESP. 15CM, INCLUSIVE ARGAMASSA INDUSTRIALIZADA PARA ASSENTAMENTO	M2	74,77	75,86
SETOP SUL	ED-48205	ALVENARIA DE VEDAÇÃO COM BLOCOS DE CONCRETO CELULAR AUTOCLAVADO (CCA), ESP. 20CM, INCLUSIVE ARGAMASSA INDUSTRIALIZADA PARA ASSENTAMENTO	M2	94,13	95,39
SETOP SUL	ED-48232	ALVENARIA DE VEDAÇÃO COM TIJOLO CERÂMICO FURADO, ESP. 14CM, PARA REVESTIMENTO, INCLUSIVE ARGAMASSA PARA ASSENTAMENTO	M2	39,12	41,48
SETOP SUL	ED-48233	ALVENARIA DE VEDAÇÃO COM TIJOLO CERÂMICO FURADO, ESP. 19CM, PARA REVESTIMENTO, INCLUSIVE ARGAMASSA PARA ASSENTAMENTO	M2	45,86	48,44
SETOP SUL	ED-48231	ALVENARIA DE VEDAÇÃO COM TIJOLO CERÂMICO FURADO, ESP. 9CM, PARA REVESTIMENTO, INCLUSIVE ARGAMASSA PARA ASSENTAMENTO	M2	29,07	31,22
SETOP SUL	ED-48222	ALVENARIA DE VEDAÇÃO COM TIJOLO CERÂMICO LAMINADO, 18 FUROS, ESP. 11CM, COM ACABAMENTO APARENTE, INCLUSIVE ARGAMASSA PARA ASSENTAMENTO	M2	79,83	83,76
SETOP SUL	ED-48224	ALVENARIA DE VEDAÇÃO COM TIJOLO CERÂMICO LAMINADO, 18 FUROS, ESP. 23,5CM, COM ACABAMENTO APARENTE, INCLUSIVE ARGAMASSA PARA ASSENTAMENTO	M2	146,65	152,44
SETOP SUL	ED-48221	ALVENARIA DE VEDAÇÃO COM TIJOLO CERÂMICO LAMINADO, 18 FUROS, ESP. 5,5CM, COM ACABAMENTO APARENTE, INCLUSIVE ARGAMASSA PARA ASSENTAMENTO	M2	48,39	51,25
SETOP SUL	ED-48229	ALVENARIA DE VEDAÇÃO COM TIJOLO MACIÇO REQUEIMADO, ESP. 10CM, COM ACABAMENTO APARENTE, INCLUSIVE ARGAMASSA PARA ASSENTAMENTO	M2	52,11	55,78
SETOP SUL	ED-48227	ALVENARIA DE VEDAÇÃO COM TIJOLO MACIÇO REQUEIMADO, ESP. 10CM, PARA REVESTIMENTO, INCLUSIVE ARGAMASSA PARA ASSENTAMENTO	M2	50,08	53,52
SETOP SUL	ED-48230	ALVENARIA DE VEDAÇÃO COM TIJOLO MACIÇO REQUEIMADO, ESP. 20CM, COM ACABAMENTO APARENTE, INCLUSIVE ARGAMASSA PARA ASSENTAMENTO	M2	89,14	94,40
SETOP SUL	ED-48228	ALVENARIA DE VEDAÇÃO COM TIJOLO MACIÇO REQUEIMADO, ESP. 20CM, PARA REVESTIMENTO, INCLUSIVE ARGAMASSA PARA ASSENTAMENTO	M2	85,37	90,17
SETOP SUL	ED-48226	ALVENARIA DE VEDAÇÃO COM TIJOLO MACIÇO REQUEIMADO, ESP. 5CM, PARA REVESTIMENTO, INCLUSIVE ARGAMASSA PARA ASSENTAMENTO	M2	38,17	41,10
SETOP SUL	ED-48201	ALVENARIA ESTRUTURAL COM BLOCO DE CONCRETO, ESP. 14CM, (FBK 4,5MPA), COM ACABAMENTO APARENTE, INCLUSIVE ARGAMASSA PARA ASSENTAMENTO	M2	42,37	44,65
SETOP SUL	ED-48198	ALVENARIA ESTRUTURAL COM BLOCO DE CONCRETO, ESP. 14CM, (FBK 4,5MPA), PARA REVESTIMENTO, INCLUSIVE ARGAMASSA PARA ASSENTAMENTO	M2	42,61	44,89
SETOP SUL	ED-48202	ALVENARIA ESTRUTURAL COM BLOCO DE CONCRETO, ESP. 19CM, (FBK 4,5MPA), COM ACABAMENTO APARENTE, INCLUSIVE ARGAMASSA PARA ASSENTAMENTO	M2	49,36	51,76
SETOP SUL	ED-48199	ALVENARIA ESTRUTURAL COM BLOCO DE CONCRETO, ESP. 19CM, (FBK 4,5MPA), PARA REVESTIMENTO, INCLUSIVE ARGAMASSA PARA ASSENTAMENTO	M2	50,81	53,21
SETOP SUL	ED-48200	ALVENARIA ESTRUTURAL COM BLOCO DE CONCRETO, ESP. 9CM, (FBK 4,5MPA), COM ACABAMENTO APARENTE, INCLUSIVE ARGAMASSA PARA ASSENTAMENTO	M2	34,93	37,11
SETOP SUL	ED-48197	ALVENARIA ESTRUTURAL COM BLOCO DE CONCRETO, ESP. 9CM, (FBK 4,5MPA), PARA REVESTIMENTO, INCLUSIVE ARGAMASSA PARA ASSENTAMENTO	M2	34,20	36,38
SETOP SUL	ED-48236	ELEMENTOS VAZADOS DE VIDRO, 10 X 10 X 20 CM, TIPO RIO, JUNTAS DE 15 MM COM ARGAMASSA INDUSTRIALIZADA	M2	796,13	812,43
SETOP SUL	ED-48235	ELEMENTOS VAZADOS DE VIDRO, 8 X 10 X 20 CM, TIPO CAPELINHA, JUNTAS DE 15 MM COM ARGAMASSA INDUSTRIALIZADA	M2	772,59	788,88
SETOP SUL	ED-48210	PAREDE DE GESSO ACARTONADO (DRY-WALL), DIVISÃO ENTRE ÁREAS SECA E ÚMIDA DE UMA MESMA UNIDADE (ST/RU), ESP. 115 MM, INCLUSIVE MONTANTES, GUIAS E ACESSÓRIOS, EXCLUSIVE ISOLANTE TÉRMICO/ACÚSTICO	M2	84,16	85,70
SETOP SUL	ED-48209	PAREDE DE GESSO ACARTONADO (DRY-WALL), DIVISÃO ENTRE ÁREAS SECAS DE UMA MESMA UNIDADE (ST/ST), ESP. 115 MM, INCLUSIVE MONTANTES, GUIAS E ACESSÓRIOS, EXCLUSIVE ISOLANTE TÉRMICO/ACÚSTICO	M2	73,42	74,96
SETOP SUL	ED-48211	PAREDE DE GESSO ACARTONADO (DRY-WALL), DIVISÃO ENTRE ÁREAS UMIDAS DE UMA MESMA UNIDADE (RU/RU), ESP. 115 MM, INCLUSIVE MONTANTES, GUIAS E ACESSÓRIOS, EXCLUSIVE ISOLANTE TÉRMICO/ACÚSTICO	M2	94,90	96,44
SETOP SUL	304	AND-001 - ANDAIME			
SETOP SUL	ED-48239	BANDEJA SALVA-VIDAS PRIMÁRIA, DE MADEIRA - COM FORRO EM CHAPA COMPENSADA - LARGURA 2,50 M	M	241,92	254,73
SETOP SUL	ED-48238	BANDEJA SALVA-VIDAS PRIMÁRIA, DE MADEIRA - COM FORRO EM TÁBUA - LARGURA 2,50 M	M	276,46	287,18

FONTE	CÓDIGO	DESCRIÇÃO	UNIDADE	DESONERADO	NÃO DESONERADO
SETOP SUL	ED-48241	BANDEJA SALVA-VIDAS SECUNDÁRIA, DE MADEIRA - COM FORRO EM CHAPA COMPENSADA - LARGURA 1,40 M	M	183,49	193,04
SETOP SUL	ED-48240	BANDEJA SALVA-VIDAS SECUNDÁRIA, DE MADEIRA - COM FORRO EM TÁBUA - LARGURA 1,40 M	M	185,78	193,23
SETOP SUL	ED-48247	CONSTRUÇÃO/MONTAGEM E DESMONTAGEM DE ANDAIME PARA REVESTIMENTO INTERNO DE FORROS	M2	7,99	8,53
SETOP SUL	ED-48243	DUTO DE ENTULHO (ALUGUEL MENSAL), INCLUSIVE MONTAGEM/DESMONTAGEM	MXMÊS	40,96	41,42
SETOP SUL	ED-14397	FORNECIMENTO DE ANDAIME EM CAVALETE METÁLICO PARA ALVENARIA, COM REAPROVEITAMENTO, INCLUSIVE MONTAGEM/DESMONTAGEM	M2	0,89	0,98
SETOP SUL	ED-48237	FORNECIMENTO DE ANDAIME EM MADEIRA PARA ALVENARIA, REAPROVEITAMENTO (6X), INCLUSIVE MONTAGEM/DESMONTAGEM	M2	6,23	6,64
SETOP SUL	ED-9075	FORNECIMENTO DE ANDAIME METÁLICO PARA FACHADA (LOCAÇÃO), INCLUSIVE PISO METÁLICO E SAPATAS, EXCLUSIVE MONTAGEM E DESMONTAGEM	M2/MES	3,75	3,75
SETOP SUL	ED-9076	FORNECIMENTO DE ANDAIME METÁLICO TUBULAR TIPO TORRE (LOCAÇÃO), INCLUSIVE RODÍZIOS, EXCLUSIVE MONTAGEM E DESMONTAGEM	M/MES	12,00	12,00
SETOP SUL	ED-48246	MONTAGEM E DESMONTAGEM DE ANDAIME METÁLICO PARA FACHADA COM PISO METÁLICO, EXCLUSIVE FORNECIMENTO DO ANDAIME E RODAPÉ/GUARDA-CORPO EM MADEIRA	M2	5,81	6,53
SETOP SUL	ED-48245	MONTAGEM E DESMONTAGEM DE ANDAIME METÁLICO PARA FACHADA COM PISO METÁLICO, INCLUSIVE RODAPÉ/GUARDA-CORPO EM MADEIRA, EXCLUSIVE FORNECIMENTO DO ANDAIME	M2	10,35	11,27
SETOP SUL	ED-9077	MONTAGEM E DESMONTAGEM DE ANDAIME METÁLICO TUBULAR TIPO TORRE, EXCLUSIVE FORNECIMENTO DO ANDAIME	M	6,62	7,43
SETOP SUL	ED-48249	TELA DE PROTEÇÃO DE FACHADA INSTALADA EM ANDAIME FACHADEIRO	M2	4,30	4,62
SETOP SUL	ED-48248	TELA PARA PROTEÇÃO DE FACHADA EM POLIETILENO	M2	6,16	6,54
SETOP SUL	305	ARC-001 - AR COMPRIMIDO			
SETOP SUL	ED-48250	CILINDRO DE PRESSÃO MÁXI,A 140 BAR, 3/4" NPT	U	293,09	297,11
SETOP SUL	ED-48251	COMPRESSOR SL/100 - 120PSI -8,3 BAR 100 LIBRAS	U	2.167,10	2.207,30
SETOP SUL	ED-48256	FILTRO TIPO "Y" EM BRONZE, DIÂMETRO DE 1" NPT	U	57,09	59,10
SETOP SUL	ED-48258	FILTRO TIPO "Y" EM BRONZE, DIÂMETRO DE 1 1/2" NPT	U	126,21	128,22
SETOP SUL	ED-48257	FILTRO TIPO "Y" EM BRONZE, DIÂMETRO DE 1 1/4" NPT	U	99,11	101,12
SETOP SUL	ED-48254	FILTRO TIPO "Y" EM BRONZE, DIÂMETRO DE 1/2" NPT	U	34,22	36,23
SETOP SUL	ED-48259	FILTRO TIPO "Y" EM BRONZE, DIÂMETRO DE 2" NPT	U	198,68	200,69
SETOP SUL	ED-48255	FILTRO TIPO "Y" EM BRONZE, DIÂMETRO DE 3/4" NPT	U	43,86	45,87
SETOP SUL	ED-48262	MANÔMETRO DE PRESSÃO PARA AR COMPRIMIDO 15 A 600 MBAR, COM ROSCA, 1/2 NPT	U	443,71	447,73
SETOP SUL	ED-48261	MANÔMETRO DE PRESSÃO PARA AR COMPRIMIDO 15 A 600 MBAR, COM ROSCA, 1/4 NPT	U	350,71	354,73
SETOP SUL	ED-48253	PRESSOSTATO PARA COMPRESSOR DE 125 A 175 PSI	U	92,79	96,84
SETOP SUL	ED-48252	PRESSOSTATO PARA COMPRESSOR DE 80 A 125 PSI	U	92,79	96,84
SETOP SUL	ED-48263	PURGADOR ELETRÔNICO DE AR COMPRIMIDO, 1/4" BSP	U	308,42	316,46
SETOP SUL	ED-48264	REGULADOR DE1O. ESTAGIO DIÂMETRO DE 1/2"	U	25,47	26,67
SETOP SUL	ED-48290	VÁLVULA DE ALÍVIO E SEGURANÇA, DIÂMETRO DE 1" NPT	U	911,94	928,02
SETOP SUL	ED-48292	VÁLVULA DE ALÍVIO E SEGURANÇA, DIÂMETRO DE 1 1/2" NPT	U	1.535,94	1.552,02
SETOP SUL	ED-48291	VÁLVULA DE ALÍVIO E SEGURANÇA, DIÂMETRO DE 1 1/4" NPT	U	1.300,94	1.317,02
SETOP SUL	ED-48288	VÁLVULA DE ALÍVIO E SEGURANÇA, DIÂMETRO DE 1/2" NPT	U	599,94	616,02
SETOP SUL	ED-48293	VÁLVULA DE ALÍVIO E SEGURANÇA, DIÂMETRO DE 2" NPT	U	2.219,96	2.236,04
SETOP SUL	ED-48294	VÁLVULA DE ALÍVIO E SEGURANÇA, DIÂMETRO DE 2 1/2" NPT	U	4.799,51	4.815,59
SETOP SUL	ED-48289	VÁLVULA DE ALÍVIO E SEGURANÇA, DIÂMETRO DE 3/4" NPT	U	759,94	776,02
SETOP SUL	ED-48276	VÁLVULA DE ESFERA EM LATÃO, DIÂMETRO DE 1" NPT	U	95,12	97,53
SETOP SUL	ED-48278	VÁLVULA DE ESFERA EM LATÃO, DIÂMETRO DE 1 1/2" NPT	U	160,35	163,17
SETOP SUL	ED-48277	VÁLVULA DE ESFERA EM LATÃO, DIÂMETRO DE 1 1/4" NPT	U	136,11	138,52
SETOP SUL	ED-48274	VÁLVULA DE ESFERA EM LATÃO, DIÂMETRO DE 1/2" NPT	U	50,12	52,53
SETOP SUL	ED-48279	VÁLVULA DE ESFERA EM LATÃO, DIÂMETRO DE 2" NPT	U	269,05	271,87
SETOP SUL	ED-48280	VÁLVULA DE ESFERA EM LATÃO, DIÂMETRO DE 2 1/2" NPT	U	286,43	289,65
SETOP SUL	ED-48275	VÁLVULA DE ESFERA EM LATÃO, DIÂMETRO DE 3/4" NPT	U	65,12	67,53
SETOP SUL	ED-48283	VÁLVULA DE RETENÇÃO EM LATÃO, DIÂMETRO DE 1" NPT	U	53,53	54,53
SETOP SUL	ED-48285	VÁLVULA DE RETENÇÃO EM LATÃO, DIÂMETRO DE 1 1/2" NPT	U	107,20	110,02
SETOP SUL	ED-48284	VÁLVULA DE RETENÇÃO EM LATÃO, DIÂMETRO DE 1 1/4" NPT	U	96,06	98,47
SETOP SUL	ED-48281	VÁLVULA DE RETENÇÃO EM LATÃO, DIÂMETRO DE 1/2" NPT	U	41,04	41,64
SETOP SUL	ED-48286	VÁLVULA DE RETENÇÃO EM LATÃO, DIÂMETRO DE 2" NPT	U	146,04	148,86
SETOP SUL	ED-48287	VÁLVULA DE RETENÇÃO EM LATÃO, DIÂMETRO DE 2 1/2" NPT	U	228,86	232,08
SETOP SUL	ED-48282	VÁLVULA DE RETENÇÃO EM LATÃO, DIÂMETRO DE 3/4" NPT	U	43,80	44,60
SETOP SUL	ED-48273	VÁLVULA SOLENÓIDE 2/3 VIAS NF. AÇÃO DIRETA 1/2" BSP	U	212,22	214,39
SETOP SUL	ED-48272	VÁLVULA SOLENÓIDE 2/3 VIAS NF. AÇÃO DIRETA 3/8" BSP	U	157,22	159,39
SETOP SUL	306	ARM-001 - ARMAÇÃO			
SETOP SUL	ED-48299	ARMADURA DE TELA DE AÇO CA-60 B SOLDADA TIPO Q-138 (DIÂMETRO DO FIO: 4,20 MM / DIMENSÕES DA TRAMA: 100 X 100 MM / TIPO DA MALHA: QUADRANGULAR)	KG	9,15	9,39
SETOP SUL	ED-48300	ARMADURA DE TELA DE AÇO CA-60 B SOLDADA TIPO Q-92 (DIÂMETRO DO FIO: 4,20 MM / DIMENSÕES DA TRAMA: 150 X 150 MM / TIPO DA MALHA: QUADRANGULAR)	KG	8,64	8,80
SETOP SUL	ED-48296	CORTE, DOBRA E MONTAGEM DE AÇO CA-50 DIÂMETRO (16,0MM A 25,0MM)	KG	6,84	7,12
SETOP SUL	ED-48295	CORTE, DOBRA E MONTAGEM DE AÇO CA-50 DIÂMETRO (6,3MM A 12,5MM)	KG	7,42	7,70
SETOP SUL	ED-48298	CORTE, DOBRA E MONTAGEM DE AÇO CA-50/60	KG	7,31	7,59
SETOP SUL	ED-48297	CORTE, DOBRA E MONTAGEM DE AÇO CA-60 DIÂMETRO (4,2MM A 5,0MM)	KG	7,23	7,51
SETOP SUL	307	AUX-001 - COMPOSIÇÕES AUXILIARES			
SETOP SUL	ED-8506	APLICAÇÃO DE CONCRETO EM ESTRUTURA, INCLUSIVE ESPALHAMENTO, ADENSAMENTO E ACABAMENTO	M3	28,58	32,07
SETOP SUL	ED-8505	APLICAÇÃO DE CONCRETO EM FUNDAÇÃO, INCLUSIVE ESPALHAMENTO, ADENSAMENTO E ACABAMENTO	M3	19,05	21,37
SETOP SUL	ED-48326	APLICAÇÃO DE PEDRA DE MÃO EM SAPATAS, ARRIMOS E TUBULÕES	M3	19,84	22,14
SETOP SUL	ED-48335	ARGAMASSA COM VERMICULITA, PREPARO MANUAL	M3	370,36	379,66
SETOP SUL	ED-48301	ARGAMASSA DE CAL HIDRATADA, TRAÇO 1:3 (CAL E AREIA), PREPARO MANUAL	M3	333,68	345,92
SETOP SUL	ED-48307	ARGAMASSA, TRAÇO 1:2:8 (CIMENTO, CAL E AREIA), PREPARO MECÂNICO	M3	330,73	340,03
SETOP SUL	ED-48308	ARGAMASSA, TRAÇO 1:2:9 (CIMENTO, CAL E AREIA), PREPARO MECÂNICO	M3	311,97	321,27
SETOP SUL	ED-48302	ARGAMASSA, TRAÇO 1:3 (CIMENTO E AREIA), PREPARO MECÂNICO	M3	334,65	343,95
SETOP SUL	ED-48303	ARGAMASSA, TRAÇO 1:4 (CIMENTO E AREIA), PREPARO MECÂNICO	M3	291,09	300,39
SETOP SUL	ED-48304	ARGAMASSA, TRAÇO 1:5 (CIMENTO E AREIA), PREPARO MECÂNICO	M3	264,81	274,11
SETOP SUL	ED-48305	ARGAMASSA, TRAÇO 1:6 (CIMENTO E AREIA), PREPARO MECÂNICO	M3	247,17	256,47
SETOP SUL	ED-48306	ARGAMASSA, TRAÇO 1:7 (CIMENTO E AREIA), PREPARO MECÂNICO	M3	234,57	243,87
SETOP SUL	ED-48309	BANCADA EM CONCRETO L = 40 CM COM DRAMIX	M2	264,44	279,30
SETOP SUL	ED-8494	CONCRETO ESTRUTURAL, PREPARADO EM OBRA COM BETONEIRA, CONTROLE "A", COM FCK 20 MPA, BRITA Nº (1), CONSISTÊNCIA PARA VIBRAÇÃO (FABRICAÇÃO)	M3	279,89	288,10
SETOP SUL	ED-8486	CONCRETO ESTRUTURAL, PREPARADO EM OBRA COM BETONEIRA, CONTROLE "A", COM FCK 20 MPA, BRITA Nº (1 E 2), CONSISTÊNCIA PARA VIBRAÇÃO (FABRICAÇÃO)	M3	311,83	320,04
SETOP SUL	ED-8495	CONCRETO ESTRUTURAL, PREPARADO EM OBRA COM BETONEIRA, CONTROLE "A", COM FCK 25 MPA, BRITA Nº (1), CONSISTÊNCIA PARA VIBRAÇÃO (FABRICAÇÃO)	M3	294,52	302,73
SETOP SUL	ED-8487	CONCRETO ESTRUTURAL, PREPARADO EM OBRA COM BETONEIRA, CONTROLE "A", COM FCK 25 MPA, BRITA Nº (1 E 2), CONSISTÊNCIA PARA VIBRAÇÃO (FABRICAÇÃO)	M3	324,88	333,09
SETOP SUL	ED-8496	CONCRETO ESTRUTURAL, PREPARADO EM OBRA COM BETONEIRA, CONTROLE "A", COM FCK 30 MPA, BRITA Nº (1), CONSISTÊNCIA PARA VIBRAÇÃO (FABRICAÇÃO)	M3	311,02	319,23
SETOP SUL	ED-48319	CONCRETO ESTRUTURAL, PREPARADO EM OBRA COM BETONEIRA, CONTROLE "A", COM FCK 30 MPA, BRITA Nº (1 E 2), CONSISTÊNCIA PARA VIBRAÇÃO (FABRICAÇÃO)	M3	346,23	354,44
SETOP SUL	ED-8497	CONCRETO ESTRUTURAL, PREPARADO EM OBRA COM BETONEIRA, CONTROLE "A", COM FCK 35 MPA, BRITA Nº (1), CONSISTÊNCIA PARA VIBRAÇÃO (FABRICAÇÃO)	M3	330,62	338,83
SETOP SUL	ED-48320	CONCRETO ESTRUTURAL, PREPARADO EM OBRA COM BETONEIRA, CONTROLE "A", COM FCK 35 MPA, BRITA Nº (1 E 2), CONSISTÊNCIA PARA VIBRAÇÃO (FABRICAÇÃO)	M3	354,80	363,01
SETOP SUL	ED-8498	CONCRETO ESTRUTURAL, PREPARADO EM OBRA COM BETONEIRA, CONTROLE "A", COM FCK 40 MPA, BRITA Nº (1), CONSISTÊNCIA PARA VIBRAÇÃO (FABRICAÇÃO)	M3	378,76	386,97

FONTE	CÓDIGO	DESCRIÇÃO	UNIDADE	DESONERADO	NÃO DESONERADO
SETOP SUL	ED-48321	CONCRETO ESTRUTURAL, PREPARADO EM OBRA COM BETONEIRA, CONTROLE "A", COM FCK 40 MPA, BRITA Nº (1 E 2), CONSISTÊNCIA PARA VIBRAÇÃO (FABRICAÇÃO)	M3	372,60	380,81
SETOP SUL	ED-48317	CONCRETO ESTRUTURAL, PREPARADO EM OBRA COM BETONEIRA, CONTROLE "B", COM FCK 20 MPA, BRITA Nº (1 E 2), CONSISTÊNCIA PARA VIBRAÇÃO (FABRICAÇÃO)	M3	316,41	324,62
SETOP SUL	ED-48318	CONCRETO ESTRUTURAL, PREPARADO EM OBRA COM BETONEIRA, CONTROLE "B", COM FCK 25 MPA, BRITA Nº (1 E 2), CONSISTÊNCIA PARA VIBRAÇÃO (FABRICAÇÃO)	M3	325,42	333,63
SETOP SUL	ED-48311	CONCRETO MAGRO, TRAÇO 1:3:6, PREPARADO EM OBRA COM BETONEIRA, SEM FUNÇÃO ESTRUTURAL	M3	253,36	261,57
SETOP SUL	ED-48310	CONCRETO MAGRO, TRAÇO 1:4:8, PREPARADO EM OBRA COM BETONEIRA, SEM FUNÇÃO ESTRUTURAL	M3	242,87	251,08
SETOP SUL	ED-8493	CONCRETO NÃO ESTRUTURAL, PREPARADO EM OBRA COM BETONEIRA, CONTROLE "A", COM FCK 15 MPA, BRITA Nº (1), CONSISTÊNCIA PARA VIBRAÇÃO (FABRICAÇÃO)	M3	302,26	310,47
SETOP SUL	ED-8485	CONCRETO NÃO ESTRUTURAL, PREPARADO EM OBRA COM BETONEIRA, CONTROLE "A", COM FCK 15 MPA, BRITA Nº (1 E 2), CONSISTÊNCIA PARA VIBRAÇÃO (FABRICAÇÃO)	M3	300,15	308,36
SETOP SUL	ED-48313	CONCRETO NÃO ESTRUTURAL, PREPARADO EM OBRA COM BETONEIRA, CONTROLE "B", COM FCK 10 MPA, BRITA Nº (1 E 2), CONSISTÊNCIA PARA VIBRAÇÃO (FABRICAÇÃO)	M3	290,83	299,04
SETOP SUL	ED-48314	CONCRETO NÃO ESTRUTURAL, PREPARADO EM OBRA COM BETONEIRA, CONTROLE "B", COM FCK 13,5 MPA, BRITA Nº (1 E 2), CONSISTÊNCIA PARA VIBRAÇÃO (FABRICAÇÃO)	M3	300,55	308,76
SETOP SUL	ED-48315	CONCRETO NÃO ESTRUTURAL, PREPARADO EM OBRA COM BETONEIRA, CONTROLE "B", COM FCK 15 MPA, BRITA Nº (1 E 2), CONSISTÊNCIA PARA VIBRAÇÃO (FABRICAÇÃO)	M3	304,04	312,25
SETOP SUL	ED-48316	CONCRETO NÃO ESTRUTURAL, PREPARADO EM OBRA COM BETONEIRA, CONTROLE "B", COM FCK 18 MPA, BRITA Nº (1 E 2), CONSISTÊNCIA PARA VIBRAÇÃO (FABRICAÇÃO)	M3	311,37	319,58
SETOP SUL	ED-48312	CONCRETO NÃO ESTRUTURAL, PREPARADO EM OBRA COM BETONEIRA, CONTROLE "B", COM FCK 9 MPA, BRITA Nº (1 E 2), CONSISTÊNCIA PARA VIBRAÇÃO (FABRICAÇÃO)	M3	288,66	296,87
SETOP SUL	ED-8562	FORMA PARA VIGA-CINTA/BLOCO COM CHAPA DE COMPENSADO PLASTIFICADO, ESP. 12MM (DESMONTAGEM)	M2	5,05	5,70
SETOP SUL	ED-8560	FORMA PARA VIGA-CINTA/BLOCO COM CHAPA DE COMPENSADO PLASTIFICADO, ESP. 12MM (FABRICAÇÃO)	M2	66,41	69,62
SETOP SUL	ED-8561	FORMA PARA VIGA-CINTA/BLOCO COM CHAPA DE COMPENSADO PLASTIFICADO, ESP. 12MM (MONTAGEM)	M2	13,10	14,64
SETOP SUL	ED-8569	FORMA PARA VIGA-CINTA/BLOCO COM CHAPA DE COMPENSADO RESINADO, ESP. 12MM (DESMONTAGEM)	M2	5,05	5,70
SETOP SUL	ED-8567	FORMA PARA VIGA-CINTA/BLOCO COM CHAPA DE COMPENSADO RESINADO, ESP. 12MM (FABRICAÇÃO)	M2	60,43	63,64
SETOP SUL	ED-8568	FORMA PARA VIGA-CINTA/BLOCO COM CHAPA DE COMPENSADO RESINADO, ESP. 12MM (MONTAGEM)	M2	13,10	14,64
SETOP SUL	ED-8565	FORMA PARA VIGA-CINTA/BLOCO DE MADEIRA COM TÁBUA E SARRAFO (DESMONTAGEM)	M2	5,58	6,29
SETOP SUL	ED-8563	FORMA PARA VIGA-CINTA/BLOCO DE MADEIRA COM TÁBUA E SARRAFO (FABRICAÇÃO)	M2	52,22	55,77
SETOP SUL	ED-8564	FORMA PARA VIGA-CINTA/BLOCO DE MADEIRA COM TÁBUA E SARRAFO (MONTAGEM)	M2	15,87	17,52
SETOP SUL	ED-48323	LAJE PRÉ-MOLDADA D = 8 CM, CONCRETO 1:2:4 COM ARMAÇÃO E FORMA RESINADA	M2	103,86	109,80
SETOP SUL	ED-48322	LAJE SOBRE O SOLO, D = 8 CM, CONCRETO 1:3:6, CIMENTO, AREIA E BRITA	M2	33,77	35,58
SETOP SUL	ED-8504	LANÇAMENTO DE CONCRETO EM ESTRUTURA, INCLUSIVE TRANSPORTE ATÉ O LOCAL DE APLICAÇÃO, EXCLUSIVE APLICAÇÃO	M3	59,88	67,09
SETOP SUL	ED-8503	LANÇAMENTO DE CONCRETO EM FUNDAÇÃO, INCLUSIVE TRANSPORTE ATÉ O LOCAL DE APLICAÇÃO, EXCLUSIVE APLICAÇÃO	M3	47,04	52,72
SETOP SUL	ED-48328	LIXAMENTO DE SUPERFÍCIE DE CONCRETO MANUAL PARA PREPARAÇÃO E CONSERVAÇÃO	M2	7,38	8,15
SETOP SUL	ED-48329	PINTURA ESMALTE EM POSTES OU TUBULAÇÕES 2 DEMÃO	M	5,02	5,41
SETOP SUL	ED-48331	PLACA DE CONCRETO ARMADO D = 5 CM, PRÉ MOLDADA	M2	127,14	137,02
SETOP SUL	ED-48330	PLACA DE CONCRETO ARMADO D = 8 CM, PRÉ MOLDADA	M2	148,14	159,48
SETOP SUL	ED-48332	PLACA DE CONCRETO ARMADO 20 X 5 CM	M	14,49	15,23
SETOP SUL	ED-48333	TAMPA DE CONCRETO PARA CAIXA DE INSPEÇÃO EM ALVENARIA E = 8 CM	M2	103,86	109,80
SETOP SUL	ED-48334	TAMPA EM CONCRETO COM FCK 15MPA, MOLDADA IN LOCO, PARA CANALETA COM LARGURA 30CM, ESP. 8CM, INCLUSIVE ARMAÇÃO CA-50 DIÂMETRO (6,3MM)	M	26,34	27,75
SETOP SUL	ED-48325	TRANSPORTE, LANÇAMENTO E ADENSAMENTO E ACABAMENTO DE CONCRETO EM ESTRUTURA	M3	91,93	102,70
SETOP SUL	ED-48324	TRANSPORTE, LANÇAMENTO E ADENSAMENTO E ACABAMENTO DE CONCRETO EM FUNDAÇÃO/RADIER	M3	72,09	80,56
SETOP SUL	ED-48336	VIGA 0,10 A 0,20 M DE LARGURA, CONCRETO 1:2:4 COM ARMAÇÃO E FORMA RESINADA	M3	1.355,87	1.425,61
SETOP SUL	308	BAN-001 - BANCADA			
SETOP SUL	ED-48337	BANCADA EM AÇO INOXIDÁVEL	M2	1.063,01	1.082,47
SETOP SUL	ED-48338	BANCADA EM ARDÓSIA E = 3 CM, APOIADA EM ALVENARIA	M2	193,16	201,01
SETOP SUL	ED-48339	BANCADA EM ARDÓSIA E = 3 CM, L = 55 CM, APOIADA EM CONSOLE DE METALON	M2	209,67	219,48
SETOP SUL	ED-48341	BANCADA EM CONCRETO, APOIADA EM CONSOLE DE METALON 20 X 30 MM	M2	201,23	217,32
SETOP SUL	ED-48344	BANCADA EM GRANITO CINZA ANDORINHA E = 3 CM, APOIADA EM ALVENARIA	M2	289,79	298,80
SETOP SUL	ED-48343	BANCADA EM GRANITO CINZA ANDORINHA E = 3 CM, APOIADA EM CONSOLE DE METALON 20 X 30 MM	M2	309,30	319,08
SETOP SUL	ED-48346	BANCADA EM MÁRMORE BRANCO E = 3 CM, APOIADA EM ALVENARIA	M2	404,67	414,48
SETOP SUL	ED-48345	BANCADA EM MÁRMORE BRANCO E = 3 CM, APOIADA EM CONSOLE DE METALON 20 X 30 MM	M2	416,42	426,20
SETOP SUL	ED-48340	BANCADA SIMPLES EM CONCRETO, APOIADA EM ALVENARIA	M2	188,11	204,18
SETOP SUL	ED-48342	FURAÇÃO E COLAGEM DE BOJO	U	52,50	52,50
SETOP SUL	ED-48348	RODABANCADA EM GRANITO CINZA ANDORINHA H = 10 CM, E = 2 CM	M	29,48	30,29
SETOP SUL	ED-48347	RODABANCADA EM GRANITO CINZA ANDORINHA H = 7 CM, E = 2 CM	M	22,52	23,33
SETOP SUL	ED-48350	RODABANCADA EM MÁRMORE BRANCO H = 10 CM, E = 2 CM	M	29,97	30,78
SETOP SUL	ED-48349	RODABANCADA EM MÁRMORE BRANCO H = 7 CM, E = 2 CM	M	22,98	23,79
SETOP SUL	ED-48351	TESTEIRA EM GRANITO CINZA ANDORINHA	M	9,97	10,78
SETOP SUL	ED-48352	TESTEIRA EM MÁRMORE BRANCO	M	10,10	10,91
SETOP SUL	309	BAN-002 - BANCOS E MESAS			
SETOP SUL	ED-15449	BANCO EM CONCRETO APARENTE, SEM ENCOSTO, POLIDO COM ACABAMENTO EM VERNIZ, ESP. 8CM, COMPRIMENTO 200CM, LARGURA 40CM, ALTURA 55CM, EXCLUSIVE FIXAÇÃO EM PISO	UN	194,33	207,49
SETOP SUL	ED-15446	BANCO EM CONCRETO APARENTE, SEM ENCOSTO, POLIDO COM ACABAMENTO EM VERNIZ, ESP. 8CM, COMPRIMENTO 200CM, LARGURA 40CM, ALTURA 55CM, INCLUSIVE CORTE NO PISO PARA FIXAÇÃO COM CONCRETO NÃO ESTRUTURAL, PREPARADO EM OBRA COM BETONEIRA, COM FCK 15 MPA	UN	211,60	226,78
SETOP SUL	ED-15450	BANCO EM CONCRETO APARENTE, TIPO-1, PADRÃO SEE-MG, SEM ENCOSTO, POLIDO COM ACABAMENTO EM VERNIZ, ESP. 5CM, COMPRIMENTO 130CM, LARGURA 40CM, ALTURA 45CM, EXCLUSIVE FIXAÇÃO EM PISO	UN	113,58	122,17
SETOP SUL	ED-15447	BANCO EM CONCRETO APARENTE, TIPO-1, PADRÃO SEE-MG, SEM ENCOSTO, POLIDO COM ACABAMENTO EM VERNIZ, ESP. 5CM, COMPRIMENTO 130CM, LARGURA 40CM, ALTURA 45CM, INCLUSIVE CORTE NO PISO PARA FIXAÇÃO COM CONCRETO NÃO ESTRUTURAL, PREPARADO EM OBRA COM BETONEIRA, COM FCK 15 MPA	UN	130,31	140,89
SETOP SUL	ED-15451	BANCO EM CONCRETO APARENTE, TIPO-2, PADRÃO SEE-MG, SEM ENCOSTO, POLIDO COM ACABAMENTO EM VERNIZ, ESP. 5CM, COMPRIMENTO 150CM, LARGURA 40CM, ALTURA 45CM, EXCLUSIVE FIXAÇÃO EM PISO	UN	127,99	137,55
SETOP SUL	ED-15448	BANCO EM CONCRETO APARENTE, TIPO-2, PADRÃO SEE-MG, SEM ENCOSTO, POLIDO COM ACABAMENTO EM VERNIZ, ESP. 5CM, COMPRIMENTO 150CM, LARGURA 40CM, ALTURA 45CM, INCLUSIVE CORTE NO PISO PARA FIXAÇÃO COM CONCRETO NÃO ESTRUTURAL, PREPARADO EM OBRA COM BETONEIRA, COM FCK 15 MPA	UN	144,72	156,27
SETOP SUL	ED-48355	BANCO EM GRANITO ANDORINHA POLIDO 52 X 30 CM	U	31,16	32,08
SETOP SUL	ED-48354	BANCO INTERNO EM CONCRETO APARENTE, ALTURA 45 CM, LARGURA 30 CM	M	92,32	101,18
SETOP SUL	ED-48353	BANCO INTERNO EM CONCRETO E ALVENARIA, ACABAMENTO EM VERNIZ, E = 8 CM, L = 40 CM	M	133,20	144,37
SETOP SUL	ED-48359	CONJUNTO DE MESA E BANCOS DE ARDÓSIA	CJ	463,50	471,44
SETOP SUL	ED-48360	CONJUNTO DE MESA E BANCOS DE CONCRETO PARA JOGOS (02 BANCOS EM ARCO COM D INTERNO = 130 CM E H = 43 CM E MESA COM D = 80 CM, E = 8 CM E H = 75 CM)	CJ	707,09	717,80
SETOP SUL	310	CAB-001 - CABEAMENTO ESTRUTURADO			
SETOP SUL	ED-48362	ANILHA (MARCADOR) PARA IDENTIFICAÇÃO DE CABOS (# 16 MM2) - 500 UN	U	60,66	61,32
SETOP SUL	ED-48361	ANILHA (MARCADOR) PARA IDENTIFICAÇÃO DE CABOS (# 6 MM2) - 500 UN	U	60,66	61,32
SETOP SUL	ED-48364	CABO COAXIAL RG-59, IMPEDÂNCIA 75 OHM, CONDUTOR EM FIO DE COBRE NU, BLINDAGEM TRANÇA FORMADA POR FIOS DE COBRE MALHA 90%	M	4,87	5,32
SETOP SUL	ED-48363	CABO COAXIAL RG-59-75 OHMS	M	4,21	4,66
SETOP SUL	ED-48366	CABO TELEFÔNICO FORMADO POR CONDUTOR EM FIO SÓLIDO DE COBRE ELETROLÍTICO, RECOZIDO E ESTANHADO, 0,50 MM	M	12,03	12,48
SETOP SUL	ED-48365	CABO UTP 4 PARES CATEGORIA 6 COM REVESTIMENTO EXTERNO NÃO PROPAGANTE A CHAMA	M	4,90	5,35
SETOP SUL	ED-48367	CERTIFICAÇÃO DE GARANTIA DE TRANSMISSÃO DE CABOS LÓGICOS - CATEGORIA 5E	U	13,37	13,37
SETOP SUL	ED-48368	CERTIFICAÇÃO DE GARANTIA DE TRANSMISSÃO DE CABOS LÓGICOS CAT. 5/6	U	13,37	13,37
SETOP SUL	ED-48370	CONECTOR FÊMEA U/UTP CATEGORIA 6 COM TAMPA DE PROTEÇÃO FRONTAL ARTICULADA, CORPO EM TERMOPLÁSTICO DE ALTO IMPACTO NÃO PROPAGANTE	CJ	29,26	29,67

FONTE	CÓDIGO	DESCRIÇÃO	UNIDADE	DESONERADO	NÃO DESONERADO
SETOP SUL	ED-48369	CONECTOR RJ 45 FÊMEA CAT 6	CJ	18,17	18,58
SETOP SUL	ED-48371	ESTABILIZADOR 127V, 60HZ - 5,0KVA	U	685,05	685,05
SETOP SUL	ED-48376	GAVETA DE VENTILAÇÃO COM 4 VENTILADORES PARA RACK 19"	CJ	362,79	366,84
SETOP SUL	ED-48377	ORGANIZADOR DE CABOS DE 1U PARA RACK 19"	CJ	118,08	122,13
SETOP SUL	ED-48372	PATCH CORD RJ45/RJ45 UTP-4P METÁLICO CATEGORIA 6, PINAGEM T568A NA COR AZUL (VOZ), COMPRIMENTO 3 METROS	CJ	26,35	26,56
SETOP SUL	ED-48373	PATCH PANEL 24 POSIÇÕES, CATEGORIA COM GUIA TRASEIRO	CJ	1.202,11	1.234,51
SETOP SUL	ED-48374	PATCH PANEL 48 POSIÇÕES, CATEGORIA COM GUIA TRASEIRO	CJ	1.592,50	1.624,90
SETOP SUL	ED-48375	RÉGUA COM 8 TOMADAS (2P+T), PARA FIXAÇÃO NO RACK DE 19" (1U)	UN	68,31	68,91
SETOP SUL	ED-48378	TAMPA CEGA DE 1U PARA RACK 19"	CJ	9,17	9,58
SETOP SUL	ED-48381	TOMADA DUPLA PARA LÓGICA RJ45, 4"X2", EMBUTIR, COMPLETA	CJ	66,29	68,85
SETOP SUL	ED-48382	TOMADA DUPLA PARA LÓGICA RJ45, 4"X4", EMBUTIR, COMPLETA	CJ	114,14	116,98
SETOP SUL	ED-48383	TOMADA PARA LÓGICA COM CAIXA SISTEMA "X", APARENTE	CJ	51,06	53,90
SETOP SUL	ED-48379	TOMADA PARA TELEFONE RJ 11 SEM PLACA PARA CAIXA 4" X 2"	U	31,19	32,80
SETOP SUL	ED-48380	TOMADA PARA TELEFONE RJ 45 SEM PLACA PARA CAIXA CONDULETE 3/4"	CJ	37,75	40,18
SETOP SUL	311	CER-001 - CERCA DE MOURÃO CONCRETO			
SETOP SUL	ED-48384	CERCA DE MOURÃO H = 2,15 M - MOURÃO PRÉ-FABRICADO DE CONCRETO PONTA LISA A CADA 2,20 M E 7 FIOS DE ARAME FARPADO, EXCLUSIVE BASE	M	33,89	35,83
SETOP SUL	ED-48385	CERCA DE MOURÃO H = 2,80 M - MOURÃO PRÉ-FABRICADO DE CONCRETO PONTA VIRADA A CADA 2,20 M E 7 + 4 FIOS DE ARAME FARPADO, EXCLUSIVE BASE	M	45,45	48,15
SETOP SUL	ED-48386	CERCA DE MOURÃO H = 2,80 M - MOURÃO PRÉ-FABRICADO DE CONCRETO PONTA VIRADA A CADA 2,50 M, 3 FIOS DE ARAME FARPADO E TELA GALVANIZADA # 2" FIO 12, INCLUSIVE FUNDAÇÃO	M	171,72	180,26
SETOP SUL	312	CIN-001 - CINTAMENTO E VERGAS			
SETOP SUL	ED-48394	CINTA DE AMARRAÇÃO DE ALVENARIA COM BLOCO DE CONCRETO ESTRUTURAL, CANALETA TIPO "J", ESP. 14CM, (FBK 4,5MPA), COM ACABAMENTO APARENTE, INCLUSIVE ARGAMASSA PARA ASSENTAMENTO, EXCLUSIVE GRAUTE E ARMAÇÃO	M	11,56	12,33
SETOP SUL	ED-48393	CINTA DE AMARRAÇÃO DE ALVENARIA COM BLOCO DE CONCRETO ESTRUTURAL, CANALETA TIPO "J", ESP. 14CM, (FBK 4,5MPA), PARA REVESTIMENTO, INCLUSIVE ARGAMASSA PARA ASSENTAMENTO, EXCLUSIVE GRAUTE E ARMAÇÃO	M	10,25	11,02
SETOP SUL	ED-48391	CINTA DE AMARRAÇÃO DE ALVENARIA COM BLOCO DE CONCRETO ESTRUTURAL, CANALETA TIPO "U", ESP. 14CM, (FBK 4,5MPA), COM ACABAMENTO APARENTE, INCLUSIVE ARGAMASSA PARA ASSENTAMENTO, EXCLUSIVE GRAUTE E ARMAÇÃO	M	11,58	12,28
SETOP SUL	ED-48388	CINTA DE AMARRAÇÃO DE ALVENARIA COM BLOCO DE CONCRETO ESTRUTURAL, CANALETA TIPO "U", ESP. 14CM, (FBK 4,5MPA), PARA REVESTIMENTO, INCLUSIVE ARGAMASSA PARA ASSENTAMENTO, EXCLUSIVE GRAUTE E ARMAÇÃO	M	11,00	11,70
SETOP SUL	ED-48392	CINTA DE AMARRAÇÃO DE ALVENARIA COM BLOCO DE CONCRETO ESTRUTURAL, CANALETA TIPO "U", ESP. 19CM, (FBK 4,5MPA), COM ACABAMENTO APARENTE, INCLUSIVE ARGAMASSA PARA ASSENTAMENTO, EXCLUSIVE GRAUTE E ARMAÇÃO	M	14,54	15,34
SETOP SUL	ED-48389	CINTA DE AMARRAÇÃO DE ALVENARIA COM BLOCO DE CONCRETO ESTRUTURAL, CANALETA TIPO "U", ESP. 19CM, (FBK 4,5MPA), PARA REVESTIMENTO, INCLUSIVE ARGAMASSA PARA ASSENTAMENTO, EXCLUSIVE GRAUTE E ARMAÇÃO	M	11,93	12,73
SETOP SUL	ED-48390	CINTA DE AMARRAÇÃO DE ALVENARIA COM BLOCO DE CONCRETO ESTRUTURAL, CANALETA TIPO "U", ESP. 9CM, (FBK 4,5MPA), COM ACABAMENTO APARENTE, INCLUSIVE ARGAMASSA PARA ASSENTAMENTO, EXCLUSIVE GRAUTE E ARMAÇÃO	M	9,14	9,76
SETOP SUL	ED-48387	CINTA DE AMARRAÇÃO DE ALVENARIA COM BLOCO DE CONCRETO ESTRUTURAL, CANALETA TIPO "U", ESP. 9CM, (FBK 4,5MPA), PARA REVESTIMENTO, INCLUSIVE ARGAMASSA PARA ASSENTAMENTO, EXCLUSIVE GRAUTE E ARMAÇÃO	M	8,95	9,57
SETOP SUL	ED-9906	CONTRAVERGA EM CONCRETO ESTRUTURAL PARA VÃOS ACIMA DE 150CM, PREPARADO EM OBRA COM BETONEIRA, CONTROLE "A", COM FCK 20 MPA, MOLDADA IN LOCO, INCLUSIVE ARMAÇÃO	M3	1.867,44	2.002,86
SETOP SUL	ED-9903	CONTRAVERGA EM CONCRETO ESTRUTURAL PARA VÃOS DE ATÉ 150CM, PREPARADO EM OBRA COM BETONEIRA, CONTROLE "A", COM FCK 20 MPA, MOLDADA IN LOCO, INCLUSIVE ARMAÇÃO	M3	1.741,05	1.871,63
SETOP SUL	ED-8346	ENCUNHAMENTO DE ALVENARIA DE VEDAÇÃO COM ARGAMASSA, INCLUSIVE ADITIVO EXPANSOR PARA ENCUNHAMENTO	M	4,06	4,46
SETOP SUL	ED-48397	ENCUNHAMENTO DE ALVENARIA DE VEDAÇÃO COM ESPUMA DE POLIURETANO EXPANSIVA	M	5,64	5,99
SETOP SUL	ED-9907	VERGA EM CONCRETO ESTRUTURAL PARA VÃOS ACIMA DE 150CM, PREPARADO EM OBRA COM BETONEIRA, CONTROLE "A", COM FCK 20 MPA, MOLDADA IN LOCO, INCLUSIVE ARMAÇÃO	M3	1.867,44	2.002,86
SETOP SUL	ED-9904	VERGA EM CONCRETO ESTRUTURAL PARA VÃOS DE ATÉ 150CM, PREPARADO EM OBRA COM BETONEIRA, CONTROLE "A", COM FCK 20 MPA, MOLDADA IN LOCO, INCLUSIVE ARMAÇÃO	M3	1.741,05	1.871,63
SETOP SUL	313	COB-001 - COBERTURAS			
SETOP SUL	ED-48414	CAIBRO DE MADEIRA EM PARAJU 7 X 4 CM	M	11,33	11,78
SETOP SUL	ED-48421	COBERTURA EM TELHA CERÂMICA COLONIAL CURVA, 26 UNID/M2	M2	71,40	76,13
SETOP SUL	ED-48420	COBERTURA EM TELHA CERÂMICA COLONIAL PLANA, 24 UNID/M2	M2	55,14	59,87
SETOP SUL	ED-48419	COBERTURA EM TELHA CERÂMICA FRANCESA	M2	45,88	49,04
SETOP SUL	ED-48423	COBERTURA EM TELHA DE FIBROCIMENTO ONDULADA E = 5 MM	M2	24,14	25,13
SETOP SUL	ED-48424	COBERTURA EM TELHA DE FIBROCIMENTO ONDULADA E = 6 MM	M2	28,86	29,85
SETOP SUL	ED-48425	COBERTURA EM TELHA DE FIBROCIMENTO ONDULADA E = 8 MM	M2	33,51	34,62
SETOP SUL	ED-48426	COBERTURA EM TELHA DE FIBROCIMENTO TIPO KALHETA, CANALETE 49	M2	76,45	78,90
SETOP SUL	ED-48427	COBERTURA EM TELHA DE FIBROCIMENTO TIPO KALHETÃO,CANALETE 90	M2	71,24	73,69
SETOP SUL	ED-13852	COBERTURA EM TELHA METÁLICA GALVANIZADA ONDULADA, TIPO SIMPLES, ESP. 0,50MM, ACABAMENTO NATURAL, INCLUSIVE ACESSÓRIOS PARA FIXAÇÃO, FORNECIMENTO E INSTALAÇÃO	M2	50,27	52,38
SETOP SUL	ED-48430	COBERTURA EM TELHA METÁLICA GALVANIZADA TRAPEZOIDAL, DUPLA COM TRATAMENTO ANTI-CHAMA	M2	98,89	101,53
SETOP SUL	ED-48429	COBERTURA EM TELHA METÁLICA GALVANIZADA TRAPEZOIDAL, TIPO DUPLA TERMOACÚSTICA COM DUAS FACES TRAPEZOIDAIS, ESP. 0,43MM, PREENCHIMENTO EM POLIESTIRENO EXPANDIDO/ISOPOR COM ESP. 30MM, ACABAMENTO NATURAL, INCLUSIVE ACESSÓRIOS PARA FIXAÇÃO, FORNECIMENTO E INSTALAÇÃO	M2	114,63	117,27
SETOP SUL	ED-48428	COBERTURA EM TELHA METÁLICA GALVANIZADA TRAPEZOIDAL, TIPO SIMPLES, ESP. 0,50MM, ACABAMENTO NATURAL, INCLUSIVE ACESSÓRIOS PARA FIXAÇÃO, FORNECIMENTO E INSTALAÇÃO	M2	48,28	50,39
SETOP SUL	ED-48432	COBERTURA EM TELHA ONDULADA TRADICIONAL DE FIBRA VEGETAL COM BETUME ESP. = 3 MM - INCLINAÇÃO ACIMA DE 15º (FIXAÇÃO EM ESTRUTURA METÁLICA)	M2	50,38	51,49
SETOP SUL	ED-48431	COBERTURA EM TELHA ONDULADA TRADICIONAL DE FIBRA VEGETAL COM BETUME ESP. = 3 MM - INCLINAÇÃO DE 10º A 15º (FIXAÇÃO EM ESTRUTURA METÁLICA)	M2	53,05	54,16
SETOP SUL	ED-48403	COLOCAÇÃO DE CUMEEIRA DE FIBROCIMENTO PARA TELHA KALHETA, CANALETE 49	M	49,68	50,13
SETOP SUL	ED-48404	COLOCAÇÃO DE CUMEEIRA DE FIBROCIMENTO PARA TELHA KALHETÃO,CANALETE 90	M	73,86	74,31
SETOP SUL	ED-48402	COLOCAÇÃO DE CUMEEIRA GALVANIZADA TRAPEZOIDAL E = 0,50 MM, SIMPLES	M	31,02	31,91
SETOP SUL	ED-48405	COLOCAÇÃO DE CUMEEIRA ONDULADA DE FIBRA VEGETAL COM BETUME - TRADICIONAL	M	43,11	44,00
SETOP SUL	ED-48416	COLOCAÇÃO DE ESPIGÃO EM FIBROCIMENTO PARA TELHA ONDULADA	M	17,64	18,53
SETOP SUL	ED-48417	COLOCAÇÃO DE RUFO EM FIBROCIMENTO PARA TELHA ONDULADA	M	21,21	22,10
SETOP SUL	ED-48418	COLOCAÇÃO DE RUFO EM POLIETILENO PARA TELHA VEGETAL TRADICIONAL	M	31,67	32,56
SETOP SUL	ED-48433	COLOCAÇÃO DE VEDA ONDA EM POLIETILENO PARA TELHA ONDULADA	M2	11,80	12,69
SETOP SUL	ED-48401	CUMEEIRA NORMAL OU ARTICULADA DE FIBROCIMENTO PARA TELHA ONDULADA E = 6 OU 8 MM	M	39,84	40,37
SETOP SUL	ED-48400	CUMEEIRA PARA TELHA CERÂMICA, INCLUSIVE ASSENTAMENTO EM ARGAMASSA, TRAÇO 1:2:9 (CIMENTO, CAL E AREIA), PREPARO MECÂNICO	M	23,41	25,53
SETOP SUL	ED-48406	EMBOÇAMENTO DA ÚLTIMA FIADA DE TELHA CERÂMICA COM ARGAMASSA DE CIMENTO, CAL HIDRATADA E AREIA SEM PENEIRAR, NO TRAÇO 1:2:9	M	10,22	11,42
SETOP SUL	ED-48408	ENGRADAMENTO PARA TELHADO DE FIBROCIMENTO ONDULADA	M2	67,75	70,65
SETOP SUL	ED-48409	ENGRADAMENTO PARA TELHADO DE FIBROCIMENTO TIPO KALHETA, CANALETE 49	M2	22,16	23,11
SETOP SUL	ED-48410	ENGRADAMENTO PARA TELHADO DE FIBROCIMENTO TIPO KALHETÃO, CANALETE 90	M2	20,93	21,88
SETOP SUL	ED-48407	ENGRADAMENTO PARA TELHAS CERÂMICA OU CONCRETO EM MADEIRA PARAJU	M2	119,95	126,65
SETOP SUL	ED-48412	PEÇAS DE MADEIRA EM PARAJU 12 X 8 CM	M	32,44	33,33
SETOP SUL	ED-48411	PEÇAS DE MADEIRA EM PARAJU 15 X 8 CM	M	39,22	40,02
SETOP SUL	ED-48413	PEÇAS DE MADEIRA EM PARAJU 8 X 8 CM	M	22,49	23,07
SETOP SUL	ED-48415	RIPA EM MADEIRA EM 4 X 1,5 CM	M	8,02	8,77
SETOP SUL	ED-48422	TELHA COLONIAL DE RESERVA	M2	19,19	19,32
SETOP SUL	314	DEM-001 - DEMOLIÇÕES E REMOÇÕES			
SETOP SUL	ED-48436	DEMOLIÇÃO DE ALVENARIA DE TIJOLO CERÂMICO SEM APROVEITAMENTO DO MATERIAL, INCLUSIVE AFASTAMENTO	M3	90,45	101,04

FONTE	CÓDIGO	DESCRIÇÃO	UNIDADE	DESONERADO	NÃO DESONERADO
SETOP SUL	ED-48435	DEMOLIÇÃO DE ALVENARIA DE TIJOLO E BLOCO SEM APROVEITAMENTO DO MATERIAL, INCLUSIVE AFASTAMENTO	M3	82,91	92,62
SETOP SUL	ED-48488	DEMOLIÇÃO DE CALÇADA PORTUGUESA, INCLUSIVE AFASTAMENTO	M2	13,56	15,15
SETOP SUL	ED-48443	DEMOLIÇÃO DE CONCRETO ARMADO - COM EQUIPAMENTO ELÉTRICO, INCLUSIVE AFASTAMENTO	M3	57,65	60,71
SETOP SUL	ED-48445	DEMOLIÇÃO DE CONCRETO ARMADO - COM EQUIPAMENTO PNEUMÁTICO, INCLUSIVE AFASTAMENTO	M3	134,05	137,61
SETOP SUL	ED-48441	DEMOLIÇÃO DE CONCRETO ARMADO-MANUAL, INCLUSIVE AFASTAMENTO	M3	241,21	269,45
SETOP SUL	ED-48442	DEMOLIÇÃO DE CONCRETO SIMPLES - COM EQUIPAMENTO ELÉTRICO, INCLUSIVE AFASTAMENTO	M3	34,00	36,30
SETOP SUL	ED-48444	DEMOLIÇÃO DE CONCRETO SIMPLES - COM EQUIPAMENTO PNEUMÁTICO, INCLUSIVE AFASTAMENTO	M3	72,43	76,66
SETOP SUL	ED-48440	DEMOLIÇÃO DE CONCRETO SIMPLES-MANUAL, INCLUSIVE AFASTAMENTO	M3	195,98	218,93
SETOP SUL	ED-48447	DEMOLIÇÃO DE CONSTRUÇÃO EM ALVENARIAS	M2	102,48	114,50
SETOP SUL	ED-48452	DEMOLIÇÃO DE DIVISÓRIA DE ELEMENTOS VAZADOS (COBOGÓ, ETC), INCLUSIVE AFASTAMENTO	M2	12,05	13,46
SETOP SUL	ED-48453	DEMOLIÇÃO DE DIVISÓRIA DE LAMINADO, INCLUSIVE AFASTAMENTO	M2	15,07	16,84
SETOP SUL	ED-8024	DEMOLIÇÃO DE DIVISÓRIA DE MADEIRA, INCLUSIVE AFASTAMENTO	M2	15,07	16,84
SETOP SUL	ED-48450	DEMOLIÇÃO DE DIVISÓRIA DE PEDRAS (MÁRMORE, GRANITO, ARDÓSIA, MARMORITE), INCLUSIVE AFASTAMENTO	M2	34,85	39,12
SETOP SUL	ED-48456	DEMOLIÇÃO DE ENGRADAMENTO DE TELHA CERÂMICA COLONIAL OU FRANCESA INCLUSIVE EMPILHAMENTO	M2	15,31	17,17
SETOP SUL	ED-48457	DEMOLIÇÃO DE ENGRADAMENTO DE TELHA CERÂMICA PARA REAPROVEITAMENTO	M2	18,49	20,73
SETOP SUL	ED-48454	DEMOLIÇÃO DE ENGRADAMENTO DE TELHA METÁLICA, PVC OU FIBROCIMENTO, INCLUSIVE EMPILHAMENTO	M2	13,33	14,96
SETOP SUL	ED-48455	DEMOLIÇÃO DE ENGRADAMENTO DE TELHA TIPO CALHA DE FIBROCIMENTO, INCLUSIVE EMPILHAMENTO	M2	13,33	14,96
SETOP SUL	ED-48504	DEMOLIÇÃO DE FÓRMICA, INCLUSIVE AFASTAMENTO	M2	9,03	10,09
SETOP SUL	ED-48463	DEMOLIÇÃO DE FORRO DE GESSO INCLUSIVE AFASTAMENTO E EMPILHAMENTO	M2	12,80	14,30
SETOP SUL	ED-48462	DEMOLIÇÃO DE FORRO DE PERFIS EXCLUSIVE ESTRUTURA DE SUSTENTAÇÃO COM AFASTAMENTO E EMPILHAMENTO	M2	13,56	15,15
SETOP SUL	ED-48461	DEMOLIÇÃO DE FORRO DE PERFIS INCLUSIVE ESTRUTURA DE SUSTENTAÇÃO COM AFASTAMENTO E EMPILHAMENTO	M2	23,25	26,03
SETOP SUL	ED-48460	DEMOLIÇÃO DE FORRO DE PLACAS EXCLUSIVE BARROTEAMENTO COM AFASTAMENTO E EMPILHAMENTO	M2	7,53	8,42
SETOP SUL	ED-48459	DEMOLIÇÃO DE FORRO DE PLACAS INCLUSIVE BARROTEAMENTO COM AFASTAMENTO E EMPILHAMENTO	M2	13,56	15,15
SETOP SUL	ED-48464	DEMOLIÇÃO DE FORRO DE TABUAS DE PINHO INCLUSIVE AFASTAMENTO E EMPILHAMENTO	M2	13,56	15,15
SETOP SUL	ED-48489	DEMOLIÇÃO DE PASSEIO OU LAJE DE CONCRETO COM EQUIPAMENTO, INCLUSIVE AFASTAMENTO	M2	11,86	12,99
SETOP SUL	ED-48486	DEMOLIÇÃO DE PASSEIO OU LAJE DE CONCRETO COM EQUIPAMENTO PNEUMÁTICO, INCLUSIVE AFASTAMENTO	M2	6,88	7,43
SETOP SUL	ED-48487	DEMOLIÇÃO DE PASSEIO OU LAJE DE CONCRETO MANUALMENTE, INCLUSIVE AFASTAMENTO	M2	21,10	23,57
SETOP SUL	ED-48476	DEMOLIÇÃO DE PAVIMENTAÇÃO COM PRÉ-MOLDADO DE CONCRETO	M2	10,55	11,78
SETOP SUL	ED-48491	DEMOLIÇÃO DE PAVIMENTO PARALELEPÍPEDO REJUNTADOS COM AREIA INCLUSIVE AFASTAMENTO E EMPILHAMENTO	M2	10,55	11,78
SETOP SUL	ED-48480	DEMOLIÇÃO DE PISO CERÂMICO OU LADRILHO HIDRÁULICO, INCLUSIVE AFASTAMENTO	M2	10,69	11,95
SETOP SUL	ED-48479	DEMOLIÇÃO DE PISO CIMENTADO OU CONTRAPISO DE ARGAMASSA ESPESSURA MÁXIMA DE 10CM, INCLUSIVE AFASTAMENTO	M2	12,05	13,46
SETOP SUL	ED-48483	DEMOLIÇÃO DE PISO DE GRANILITE/MARMORITE, INCLUSIVE AFASTAMENTO	M2	15,55	17,32
SETOP SUL	ED-48481	DEMOLIÇÃO DE PISO DE PEDRAS (MÁRMORE, GRANITO, ARDÓSIA, LAGOA SANTA, SÃO TOMÉ), INCLUSIVE AFASTAMENTO	M2	18,08	20,20
SETOP SUL	ED-48485	DEMOLIÇÃO DE PISO DE TABUAS, INCLUSIVE AFASTAMENTO	M2	13,56	15,15
SETOP SUL	ED-48484	DEMOLIÇÃO DE PISO DE TACO DE MADEIRA, INCLUSIVE AFASTAMENTO	M2	15,07	16,84
SETOP SUL	ED-48482	DEMOLIÇÃO DE PISO VINÍLICO, INCLUSIVE AFASTAMENTO	M2	6,02	6,73
SETOP SUL	ED-48501	DEMOLIÇÃO DE REBOCO INCLUSIVE AFASTAMENTO	M2	10,55	11,78
SETOP SUL	ED-48492	DEMOLIÇÃO DE REVESTIMENTO ASFÁLTICO COM EQUIPAMENTO PNEUMÁTICO, INCLUSIVE AFASTAMENTO	M2	7,34	7,89
SETOP SUL	ED-48502	DEMOLIÇÃO DE REVESTIMENTO CERÂMICO, AZULEJO OU LADRILHO HIDRÁULICO INCLUSIVE AFASTAMENTO	M2	12,05	13,46
SETOP SUL	ED-48503	DEMOLIÇÃO DE REVESTIMENTO DE PEDRA (MÁRMORE, GRANITO, ARDÓSIA, SÃO TOMÉ, ETC.), INCLUSIVE AFASTAMENTO	M2	18,08	20,20
SETOP SUL	ED-48505	DEMOLIÇÃO DE RODAPÉ EM GERAL, INCLUSIVE ARGAMASSA DE ASSENTAMENTO	M	1,80	2,01
SETOP SUL	ED-48507	DEMOLIÇÃO DE SARJETA OU SARJETÃO DE CONCRETO	M2	12,05	13,46
SETOP SUL	ED-48490	DEMOLIÇÃO MANUAL DE ALVENARIA POLIÉDRICA, INCLUSIVE AFASTAMENTO	M2	10,55	11,78
SETOP SUL	ED-48499	DESMONTAGEM E RETIRADA DE REDES DE DUTOS DE AR CONDICIONADO	M	6,02	6,73
SETOP SUL	ED-49515	REATOR ELETRÔNICO, ALTO FATOR DE POTÊNCIA (A.F.P), PARTIDA RÁPIDA, PARA UMA (1) LÂMPADA TUBULAR, POTÊNCIA 32W, FORNECIMENTO E INSTALAÇÃO	UN	39,21	40,40
SETOP SUL	ED-48521	REDE DE AGUA TUBO PVC ROSCA 3/4" INCLUSIVE CONEXÕES E SUPORTES	M	36,04	39,21
SETOP SUL	ED-48434	REMOÇÃO DE ALAMBRADO METÁLICO, COM REAPROVEITAMENTO, INCLUSIVE AFASTAMENTO	M2	9,03	10,09
SETOP SUL	ED-48496	REMOÇÃO DE ALISAR, INCLUSIVE AFASTAMENTO E EMPILHAMENTO	CJ	2,21	2,48
SETOP SUL	ED-48437	REMOÇÃO DE BANCADA DE PEDRA (MÁRMORE, GRANITO, ARDÓSIA, MARMORITE, ETC.)	M2	34,85	39,12
SETOP SUL	ED-48438	REMOÇÃO DE CALHA GALVANIZADA OU PVC, INCLUSIVE AFASTAMENTO	M	6,02	6,73
SETOP SUL	ED-48439	REMOÇÃO DE CERCA	M2	12,05	13,46
SETOP SUL	ED-48449	REMOÇÃO DE CONCERTINA D = 450 MM, 610 MM OU 730 MM - COM REAPROVEITAMENTO	M	1,85	2,06
SETOP SUL	ED-48448	REMOÇÃO DE CONCERTNA D = 450 MM, 610 MM OU 730 MM - COM POSSÍVEL REAPROVEITAMENTO	M	1,85	2,06
SETOP SUL	ED-48446	REMOÇÃO DE CONDUTOR DE CHAPA GALVANIZADA OU PVC, INCLUSIVE AFASTAMENTO	M	3,76	4,21
SETOP SUL	ED-48458	REMOÇÃO DE FERRAGENS (DOBRADIÇAS, FECHADURAS, MAÇANETAS)	U	10,87	12,25
SETOP SUL	ED-48494	REMOÇÃO DE FOLHA DE PORTA OU JANELA, INCLUSIVE AFASTAMENTO E EMPILHAMENTO	M2	6,02	6,73
SETOP SUL	ED-48465	REMOÇÃO DE IMPERMEABILIZAÇÃO E PROTEÇÃO MECÂNICA	M2	30,91	34,62
SETOP SUL	ED-48466	REMOÇÃO DE INTERFONE	U	31,87	35,78
SETOP SUL	ED-48467	REMOÇÃO DE LOUÇAS (LAVATÓRIO, BANHEIRA, PIA, VASO SANITÁRIO, TANQUE)	U	50,02	56,23
SETOP SUL	ED-48468	REMOÇÃO DE LUMINÁRIA FLUORESCENTE	U	12,74	14,30
SETOP SUL	ED-48469	REMOÇÃO DE LUMINÁRIA INCANDESCENTE	U	7,96	8,94
SETOP SUL	ED-48495	REMOÇÃO DE MARCO, INCLUSIVE AFASTAMENTO E EMPILHAMENTO	U	10,48	11,80
SETOP SUL	ED-48473	REMOÇÃO DE MEIO-FIO DE PEDRA(GNAISSE, BASALTO, ETC.) INCLUSIVE CARGA	M	18,83	21,05
SETOP SUL	ED-48472	REMOÇÃO DE MEIO-FIO PRÉ-MOLDADO DE CONCRETO INCLUSIVE CARGA	M	7,53	8,42
SETOP SUL	ED-48470	REMOÇÃO DE METAIS COMUNS (CONDUÍTE, SIFÃO, REGISTRO, TORNEIRAS)	U	11,61	13,11
SETOP SUL	ED-48471	REMOÇÃO DE METAIS ESPECIAIS (VÁLVULA DE DESCARGA, CAIXA SILENCIOSA)	U	12,19	13,76
SETOP SUL	ED-48474	REMOÇÃO DE PADRÃO DA CEMIG	U	79,67	89,45
SETOP SUL	ED-48475	REMOÇÃO DE PADRÃO DA COPASA	U	62,54	70,30
SETOP SUL	ED-48493	REMOÇÃO DE PORTA OU JANELA INCLUSIVE MARCO E ALISAR, INCLUSIVE AFASTAMENTO E EMPILHAMENTO	M2	9,03	10,09
SETOP SUL	ED-48497	REMOÇÃO DE PORTA OU JANELA METÁLICA, INCLUSIVE AFASTAMENTO	M2	12,80	14,30
SETOP SUL	ED-48498	REMOÇÃO DE QUADRO NEGRO , INCLUSIVE AFASTAMENTO	M2	19,29	21,55
SETOP SUL	ED-48506	REMOÇÃO DE RUFO DE CHAPA GALVANIZADA, INCLUSIVE AFASTAMENTO	M	4,21	4,71
SETOP SUL	ED-48513	REMOÇÃO DE TELHA CERÂMICA COLONIAL OU FRANCESA, INCLUSIVE AFASTAMENTO E EMPILHAMENTO	M2	9,03	10,09
SETOP SUL	ED-48514	REMOÇÃO DE TELHA CERÂMICA COLONIAL OU FRANCESA PARA REAPROVEITAMENTO, INCLUSIVE AFASTAMENTO E EMPILHAMENTO	M2	15,07	16,84
SETOP SUL	ED-48509	REMOÇÃO DE TELHA METÁLICA OU PVC, INCLUSIVE AFASTAMENTO E EMPILHAMENTO	M2	4,91	5,49
SETOP SUL	ED-48511	REMOÇÃO DE TELHA ONDULADA DE FIBROCIMENTO, INCLUSIVE AFASTAMENTO E EMPILHAMENTO	M2	8,28	9,25
SETOP SUL	ED-48512	REMOÇÃO DE TELHA ONDULADA FIBROCIMENTO PARA REAPROVEITAMENTO	M2	9,78	10,94
SETOP SUL	ED-48510	REMOÇÃO DE TELHA TIPO CALHA DE FIBROCIMENTO, INCLUSIVE AFASTAMENTO E EMPILHAMENTO	M2	9,03	10,09
SETOP SUL	ED-48478	RETIRADA DE PEITORIL DE MÁRMORE OU GRANITO	M	5,29	5,90
SETOP SUL	ED-48508	RETIRADA DE SOLEIRA DE MÁRMORE OU GRANITO	M	5,68	6,34
SETOP SUL	ED-48515	RETIRADA DE TUBULAÇÕES EMBUTIDAS DAS REDE DE ÁGUA, ELÉTRICA, GASES, ETC.	M	11,09	12,44
SETOP SUL	ED-48500	RETIRADA DE TUBULAÇÕES EMBUTIDAS DE REDE DE ÁGUA, ELÉTRICA, GASES ETC., INCLUSIVE CORTES E DESVIOS	M	11,09	12,44
SETOP SUL	ED-48516	RETIRADA DE VIDRO DE ESQUADRIAS, INCLUSIVE LIMPEZA DO ENCAIXE	M2	1,98	2,21
SETOP SUL	316	DIV-001 - DIVISÓRIA EM PEDRA			
SETOP SUL	ED-49094	CONDULETE TIPO T EM ALUMÍNIO PARA ELETRODUTO ROSCADO D = 3"	U	114,28	116,71
SETOP SUL	ED-48532	DIVISÓRIA EM ARDÓSIA E = 3 CM, INCLUSIVE FERRAGENS EM LATÃO CROMADO	M2	246,60	252,01
SETOP SUL	ED-48535	DIVISÓRIA EM ARDÓSIA E = 3 CM, INCLUSIVE PERFIS EM CHAPA 18	M2	176,15	186,97
SETOP SUL	ED-48533	DIVISÓRIA EM GRANITO CINZA ANDORINHA E = 3 CM, INCLUSIVE FERRAGENS EM LATÃO CROMADO	M2	534,05	547,03
SETOP SUL	ED-48531	DIVISÓRIA EM MÁRMORE BRANCO E = 3 CM, INCLUSIVE FERRAGENS EM LATÃO CROMADO	M2	470,85	483,83
SETOP SUL	ED-48534	DIVISÓRIA EM MARMORITE E = 3 CM, INCLUSIVE FERRAGENS EM LATÃO CROMADO	M2	358,78	371,76
SETOP SUL	317	DIV-002 - DIVISÓRIA DE MADEIRA			
SETOP SUL	ED-48538	CONJUNTO DE FERRAGENS PARA CONFECÇÃO DE PORTA DE DIVISÓRIA	CJ	100,00	100,00
SETOP SUL	ED-48536	DIVISÓRIA EM PAINEL REMOVÍVEL, NÚCLEO COMPENSADO NAVAL - P. AÇO TIPO C	M2	92,34	92,34
SETOP SUL	ED-48537	DIVISÓRIA EM PAINEL REMOVÍVEL, NÚCLEO COMPENSADO NAVAL - P. ALUMÍNIO TIPO C	M2	92,34	92,34
SETOP SUL	ED-49437	PADRÃO CEMIG SUBTERRÂNEO TIPO H1, CARGA INSTALADA ATÉ 5 KW,	U	1.064,78	1.126,62
SETOP SUL	318	DRE-001 - DRENAGEM			

FONTE	CÓDIGO	DESCRIÇÃO	UNIDADE	DESONERADO	NÃO DESONERADO
SETOP SUL	ED-48611	ALA DE GALERIA CELULAR B = 1,20 M, EXCLUSIVE BOTA FORA	M	4.506,72	4.727,65
SETOP SUL	ED-48612	ALA DE GALERIA CELULAR B = 1,30 M, EXCLUSIVE BOTA FORA	M	4.680,31	4.909,89
SETOP SUL	ED-48613	ALA DE GALERIA CELULAR B = 1,40 M, EXCLUSIVE BOTA FORA	M	4.853,52	5.091,73
SETOP SUL	ED-48614	ALA DE GALERIA CELULAR B = 1,50 M, EXCLUSIVE BOTA FORA	M	5.030,71	5.277,71
SETOP SUL	ED-48615	ALA DE GALERIA CELULAR B = 1,60 M, EXCLUSIVE BOTA FORA	M	7.176,60	7.519,00
SETOP SUL	ED-48616	ALA DE GALERIA CELULAR B = 1,70 M, EXCLUSIVE BOTA FORA	M	7.398,17	7.751,28
SETOP SUL	ED-48617	ALA DE GALERIA CELULAR B = 1,80 M, EXCLUSIVE BOTA FORA	M	7.612,47	7.976,03
SETOP SUL	ED-48618	ALA DE GALERIA CELULAR B = 1,90 M, EXCLUSIVE BOTA FORA	M	7.846,15	8.220,85
SETOP SUL	ED-48619	ALA DE GALERIA CELULAR B = 2,00 M, EXCLUSIVE BOTA FORA	M	8.109,39	8.496,41
SETOP SUL	ED-48620	ALA DE GALERIA CELULAR B = 2,10 M, EXCLUSIVE BOTA FORA	M	8.384,17	8.783,99
SETOP SUL	ED-48621	ALA DE GALERIA CELULAR B = 2,20 M, EXCLUSIVE BOTA FORA	M	8.639,36	9.051,20
SETOP SUL	ED-48622	ALA DE GALERIA CELULAR B = 2,30 M, EXCLUSIVE BOTA FORA	M	8.967,28	9.394,06
SETOP SUL	ED-48623	ALA DE GALERIA CELULAR B = 2,40 M, EXCLUSIVE BOTA FORA	M	9.220,25	9.658,81
SETOP SUL	ED-48624	ALA DE GALERIA CELULAR B = 2,50 M, EXCLUSIVE BOTA FORA	M	9.494,79	9.946,10
SETOP SUL	ED-48625	ALA DE GALERIA CELULAR B = 2,60 M, EXCLUSIVE BOTA FORA	M	9.772,42	10.236,68
SETOP SUL	ED-48626	ALA DE GALERIA CELULAR B = 2,70 M, EXCLUSIVE BOTA FORA	M	10.004,94	10.480,35
SETOP SUL	ED-48627	ALA DE GALERIA CELULAR B = 2,80 M, EXCLUSIVE BOTA FORA	M	10.252,75	10.739,93
SETOP SUL	ED-48628	ALA DE GALERIA CELULAR B = 2,90 M, EXCLUSIVE BOTA FORA	M	10.484,47	10.982,76
SETOP SUL	ED-48629	ALA DE GALERIA CELULAR B = 3,00 M, EXCLUSIVE BOTA FORA	M	10.717,66	11.227,14
SETOP SUL	ED-48544	ALA DE REDE TUBULAR DN 1000, EXCLUSIVE BOTA FORA	U	1.080,67	1.136,22
SETOP SUL	ED-48545	ALA DE REDE TUBULAR DN 1100, EXCLUSIVE BOTA FORA	U	1.457,74	1.532,03
SETOP SUL	ED-48546	ALA DE REDE TUBULAR DN 1200, EXCLUSIVE BOTA FORA	U	1.552,16	1.631,49
SETOP SUL	ED-48547	ALA DE REDE TUBULAR DN 1300, EXCLUSIVE BOTA FORA	U	1.923,82	2.020,57
SETOP SUL	ED-48548	ALA DE REDE TUBULAR DN 1500, EXCLUSIVE BOTA FORA	U	2.148,05	2.256,73
SETOP SUL	ED-48539	ALA DE REDE TUBULAR DN 500, EXCLUSIVE BOTA FORA	U	688,29	722,85
SETOP SUL	ED-48540	ALA DE REDE TUBULAR DN 600, EXCLUSIVE BOTA FORA	U	766,77	805,32
SETOP SUL	ED-48541	ALA DE REDE TUBULAR DN 700, EXCLUSIVE BOTA FORA	U	836,86	879,14
SETOP SUL	ED-48542	ALA DE REDE TUBULAR DN 800, EXCLUSIVE BOTA FORA	U	909,88	956,04
SETOP SUL	ED-48543	ALA DE REDE TUBULAR DN 900, EXCLUSIVE BOTA FORA	U	990,90	1.041,32
SETOP SUL	ED-48703	BLOCO BLI-10 PADRÃO TELEMAR	U	15,77	17,37
SETOP SUL	ED-48551	BOCA DE LOBO DUPLA (TIPO B - CONCRETO), QUADRO, GRELHA E CANTONEIRA, INCLUSIVE ESCAVAÇÃO, REATERRO E BOTA-FORA	U	1.364,71	1.430,92
SETOP SUL	ED-48549	BOCA DE LOBO SIMPLES (TIPO A - FERRO FUNDIDO), QUADRO, GRELHA E CANTONEIRA, INCLUSIVE ESCAVAÇÃO, REATERRO E BOTA-FORA	U	1.927,12	1.968,30
SETOP SUL	ED-48550	BOCA DE LOBO SIMPLES (TIPO B - CONCRETO), QUADRO, GRELHA E CANTONEIRA, INCLUSIVE ESCAVAÇÃO, REATERRO E BOTA-FORA	U	777,81	818,98
SETOP SUL	ED-48587	CAIXA DE AREIA 100 X 100 X 100 CM	U	888,66	964,22
SETOP SUL	ED-48586	CAIXA DE AREIA 50 X 60 X 70 CM	U	379,90	412,21
SETOP SUL	ED-48572	CAIXA DE CAPTAÇÃO E DRENAGEM TIPO A (100 X 100 X 120 CM), D = 500 MM A 1500MM, INCLUSIVE ESCAVAÇÃO, REATERRO E BOTA FORA	U	1.016,13	1.098,48
SETOP SUL	ED-48573	CAIXA DE CAPTAÇÃO E DRENAGEM TIPO A (120 X 120 X 150 CM), D = 500 MM A 1500MM, INCLUSIVE ESCAVAÇÃO, REATERRO E BOTA FORA	U	1.413,79	1.531,47
SETOP SUL	ED-48574	CAIXA DE CAPTAÇÃO E DRENAGEM TIPO B D = 500 MM	U	1.091,47	1.168,75
SETOP SUL	ED-48575	CAIXA DE CAPTAÇÃO E DRENAGEM TIPO B (100 X 100 X 120 CM), D = 500 MM A 1500MM, INCLUSIVE ESCAVAÇÃO, REATERRO E BOTA FORA	U	1.287,12	1.390,62
SETOP SUL	ED-48576	CAIXA DE CAPTAÇÃO E DRENAGEM TIPO B (120 X 120 X 150 CM), D = 500 MM A 1500MM, INCLUSIVE ESCAVAÇÃO, REATERRO E BOTA FORA	U	1.782,42	1.929,09
SETOP SUL	ED-48578	CAIXA DE CAPTAÇÃO E DRENAGEM TIPO C (100 X 100 X 120 CM), D = 500 MM A 1500MM, INCLUSIVE ESCAVAÇÃO, REATERRO E BOTA FORA	U	991,44	1.064,30
SETOP SUL	ED-48579	CAIXA DE CAPTAÇÃO E DRENAGEM TIPO C (120 X 120 X 150 CM), D = 500 MM A 1500MM, INCLUSIVE ESCAVAÇÃO, REATERRO E BOTA FORA	U	1.442,83	1.546,83
SETOP SUL	ED-48580	CAIXA DE CAPTAÇÃO E DRENAGEM TIPO D (D = 70 CM, H = 82 CM), D = 500 MM A 1500MM, INCLUSIVE ESCAVAÇÃO, REATERRO E BOTA FORA	U	543,63	564,96
SETOP SUL	ED-48581	CAIXA DE CAPTAÇÃO E DRENAGEM TIPO D (D = 90 CM, H = 82 CM), D = 500 MM A 1500MM, INCLUSIVE ESCAVAÇÃO, REATERRO E BOTA FORA	U	793,26	826,88
SETOP SUL	ED-48582	CAIXA DE CAPTAÇÃO E DRENAGEM TIPO E (100 X 100 X 120 CM), D = 500 MM A 1500MM, INCLUSIVE ESCAVAÇÃO, REATERRO E BOTA FORA	U	985,82	1.069,57
SETOP SUL	ED-48583	CAIXA DE CAPTAÇÃO E DRENAGEM TIPO E (120 X 120 X 150 CM), D = 500 MM A 1500MM, INCLUSIVE ESCAVAÇÃO, REATERRO E BOTA FORA	U	1.406,05	1.525,25
SETOP SUL	ED-48584	CAIXA DE CAPTAÇÃO E DRENAGEM TIPO F (100 X 100 X 120 CM), D = 500 MM A 1500MM, INCLUSIVE ESCAVAÇÃO, REATERRO E BOTA FORA	U	1.247,10	1.351,10
SETOP SUL	ED-48585	CAIXA DE CAPTAÇÃO E DRENAGEM TIPO F (120 X 120 X 150 CM), D = 500 MM A 1500MM, INCLUSIVE ESCAVAÇÃO, REATERRO E BOTA FORA	U	1.764,99	1.912,27
SETOP SUL	ED-48571	CAIXAS DE CAPTAÇÃO E DRENAGEM TIPO A D = 500 MM	U	849,89	911,25
SETOP SUL	ED-48577	CAIXAS DE CAPTAÇÃO E DRENAGEM TIPO C D = 500 MM	U	1.356,62	1.452,33
SETOP SUL	ED-14720	CANALETA PARA DRENAGEM, EM CONCRETO COM FCK 15MPA, MOLDADA IN LOCO, SEÇÃO 15X15CM, FORMA EM CONTRA BARRANCO, EXCLUSIVE TAMPA, INCLUSIVE ESCAVAÇÃO, REATERRO COM TRANSPORTE E RETIRADA DO MATERIAL ESCAVADO (EM CAÇAMBA)	M	38,75	41,54
SETOP SUL	ED-14740	CANALETA PARA DRENAGEM, EM CONCRETO COM FCK 15MPA, MOLDADA IN LOCO, SEÇÃO 15X15CM, FORMA EM MADEIRA, EXCLUSIVE TAMPA, INCLUSIVE ESCAVAÇÃO, REATERRO COM TRANSPORTE E RETIRADA DO MATERIAL ESCAVADO (EM CAÇAMBA)	M	70,80	76,78
SETOP SUL	ED-14721	CANALETA PARA DRENAGEM, EM CONCRETO COM FCK 15MPA, MOLDADA IN LOCO, SEÇÃO 20X20CM, FORMA EM CONTRA BARRANCO, EXCLUSIVE TAMPA, INCLUSIVE ESCAVAÇÃO, REATERRO COM TRANSPORTE E RETIRADA DO MATERIAL ESCAVADO (EM CAÇAMBA)	M	49,77	53,33
SETOP SUL	ED-14741	CANALETA PARA DRENAGEM, EM CONCRETO COM FCK 15MPA, MOLDADA IN LOCO, SEÇÃO 20X20CM, FORMA EM MADEIRA, EXCLUSIVE TAMPA, INCLUSIVE ESCAVAÇÃO, REATERRO COM TRANSPORTE E RETIRADA DO MATERIAL ESCAVADO (EM CAÇAMBA)	M	86,93	94,21
SETOP SUL	ED-14725	CANALETA PARA DRENAGEM, EM CONCRETO COM FCK 15MPA, MOLDADA IN LOCO, SEÇÃO 30X20CM, FORMA EM CONTRA BARRANCO, COM GRELHA EM BARRA REDONDA DN 12,5MM (1/2") E REQUADRO EM BARRA REDONDA DN 20MM (3/4") COM UMA (1) DEMÃO DE FUNDO ANTICORROSIVO E DUAS (2) DEMÃOS DE PINTURA ESMALTE, INCLUSIVE ESCAVAÇÃO, REATERRO COM TRANSPORTE E RETIRADA DO MATERIAL ESCAVADO (EM CAÇAMBA)	M	162,43	170,62
SETOP SUL	ED-14726	CANALETA PARA DRENAGEM, EM CONCRETO COM FCK 15MPA, MOLDADA IN LOCO, SEÇÃO 30X20CM, FORMA EM CONTRA BARRANCO, COM TAMPA EM CONCRETO PARA TRÂNSITO DE PEDESTRE, INCLUSIVE ESCAVAÇÃO, REATERRO COM TRANSPORTE E RETIRADA DO MATERIAL ESCAVADO (EM CAÇAMBA)	M	91,35	97,75
SETOP SUL	ED-14728	CANALETA PARA DRENAGEM, EM CONCRETO COM FCK 15MPA, MOLDADA IN LOCO, SEÇÃO 30X20CM, FORMA EM CONTRA BARRANCO, EXCLUSIVE TAMPA, INCLUSIVE ESCAVAÇÃO, REATERRO COM TRANSPORTE E RETIRADA DO MATERIAL ESCAVADO (EM CAÇAMBA)	M	65,81	70,53
SETOP SUL	ED-14746	CANALETA PARA DRENAGEM, EM CONCRETO COM FCK 15MPA, MOLDADA IN LOCO, SEÇÃO 30X20CM, FORMA EM MADEIRA, COM GRELHA EM BARRA REDONDA DN 12,5MM (1/2") E REQUADRO EM BARRA REDONDA DN 20MM (3/4") COM UMA (1) DEMÃO DE FUNDO ANTICORROSIVO E DUAS (2) DEMÃOS DE PINTURA ESMALTE, INCLUSIVE ESCAVAÇÃO, REATERRO COM TRANSPORTE E RETIRADA DO MATERIAL ESCAVADO (EM CAÇAMBA)	M	209,83	222,74
SETOP SUL	ED-14747	CANALETA PARA DRENAGEM, EM CONCRETO COM FCK 15MPA, MOLDADA IN LOCO, SEÇÃO 30X20CM, FORMA EM MADEIRA, COM TAMPA EM CONCRETO PARA TRÂNSITO DE PEDESTRE, INCLUSIVE ESCAVAÇÃO, REATERRO COM TRANSPORTE E RETIRADA DO MATERIAL ESCAVADO (EM CAÇAMBA)	M	138,75	149,87
SETOP SUL	ED-14748	CANALETA PARA DRENAGEM, EM CONCRETO COM FCK 15MPA, MOLDADA IN LOCO, SEÇÃO 30X20CM, FORMA EM MADEIRA, EXCLUSIVE TAMPA, INCLUSIVE ESCAVAÇÃO, REATERRO COM TRANSPORTE E RETIRADA DO MATERIAL ESCAVADO (EM CAÇAMBA)	M	270,86	293,35

FONTE	CÓDIGO	DESCRIÇÃO	UNIDADE	DESONERADO	NÃO DESONERADO
SETOP SUL	ED-14718	CANALETA PARA DRENAGEM, EM CONCRETO COM FCK 15MPA, MOLDADA IN LOCO, SEÇÃO 30X30CM, FORMA EM CONTRA BARRANCO, COM GRELHA EM BARRA REDONDA DN 12,5MM (1/2") E REQUADRO EM BARRA REDONDA DN 20MM (3/4") COM UMA (1) DEMÃO DE FUNDO ANTICORROSIVO E DUAS (2) DEMÃOS DE PINTURA ESMALTE, INCLUSIVE ESCAVAÇÃO, REATERRO COM TRANSPORTE E RETIRADA DO MATERIAL ESCAVADO (EM CAÇAMBA)	M	169,44	178,12
SETOP SUL	ED-14719	CANALETA PARA DRENAGEM, EM CONCRETO COM FCK 15MPA, MOLDADA IN LOCO, SEÇÃO 30X30CM, FORMA EM CONTRA BARRANCO, COM TAMPA EM CONCRETO PARA TRÂNSITO DE PEDESTRE, INCLUSIVE ESCAVAÇÃO, REATERRO COM TRANSPORTE E RETIRADA DO MATERIAL ESCAVADO (EM CAÇAMBA)	M	98,36	105,25
SETOP SUL	ED-14722	CANALETA PARA DRENAGEM, EM CONCRETO COM FCK 15MPA, MOLDADA IN LOCO, SEÇÃO 30X30CM, FORMA EM CONTRA BARRANCO, EXCLUSIVE TAMPA, INCLUSIVE ESCAVAÇÃO, REATERRO COM TRANSPORTE E RETIRADA DO MATERIAL ESCAVADO (EM CAÇAMBA)	M	72,82	78,03
SETOP SUL	ED-14737	CANALETA PARA DRENAGEM, EM CONCRETO COM FCK 15MPA, MOLDADA IN LOCO, SEÇÃO 30X30CM, FORMA EM MADEIRA, COM GRELHA EM BARRA REDONDA DN 12,5MM (1/2") E REQUADRO EM BARRA REDONDA DN 20MM (3/4") COM UMA (1) DEMÃO DE FUNDO ANTICORROSIVO E DUAS (2) DEMÃOS DE PINTURA ESMALTE, INCLUSIVE ESCAVAÇÃO, REATERRO COM TRANSPORTE E RETIRADA DO MATERIAL ESCAVADO (EM CAÇAMBA)	M	216,83	230,23
SETOP SUL	ED-14739	CANALETA PARA DRENAGEM, EM CONCRETO COM FCK 15MPA, MOLDADA IN LOCO, SEÇÃO 30X30CM, FORMA EM MADEIRA, COM TAMPA EM CONCRETO PARA TRÂNSITO DE PEDESTRE, INCLUSIVE ESCAVAÇÃO, REATERRO COM TRANSPORTE E RETIRADA DO MATERIAL ESCAVADO (EM CAÇAMBA)	M	145,75	157,36
SETOP SUL	ED-14742	CANALETA PARA DRENAGEM, EM CONCRETO COM FCK 15MPA, MOLDADA IN LOCO, SEÇÃO 30X30CM, FORMA EM MADEIRA, EXCLUSIVE TAMPA, INCLUSIVE ESCAVAÇÃO, REATERRO COM TRANSPORTE E RETIRADA DO MATERIAL ESCAVADO (EM CAÇAMBA)	M	120,21	130,14
SETOP SUL	ED-14581	CANALETA PARA DRENAGEM, EM CONCRETO COM FCK 15MPA, MOLDADA IN LOCO, SEÇÃO 40X40CM, FORMA EM CONTRA BARRANCO, EXCLUSIVE TAMPA, INCLUSIVE ESCAVAÇÃO, REATERRO COM TRANSPORTE E RETIRADA DO MATERIAL ESCAVADO (EM CAÇAMBA)	M	147,75	156,83
SETOP SUL	ED-14743	CANALETA PARA DRENAGEM, EM CONCRETO COM FCK 15MPA, MOLDADA IN LOCO, SEÇÃO 40X40CM, FORMA EM MADEIRA, EXCLUSIVE TAMPA, INCLUSIVE ESCAVAÇÃO, REATERRO COM TRANSPORTE E RETIRADA DO MATERIAL ESCAVADO (EM CAÇAMBA)	M	198,50	212,10
SETOP SUL	ED-14723	CANALETA PARA DRENAGEM, EM CONCRETO COM FCK 15MPA, MOLDADA IN LOCO, SEÇÃO 60X60CM, FORMA EM CONTRA BARRANCO, EXCLUSIVE TAMPA, INCLUSIVE ESCAVAÇÃO, REATERRO COM TRANSPORTE E RETIRADA DO MATERIAL ESCAVADO (EM CAÇAMBA)	M	227,62	240,19
SETOP SUL	ED-14744	CANALETA PARA DRENAGEM, EM CONCRETO COM FCK 15MPA, MOLDADA IN LOCO, SEÇÃO 60X60CM, FORMA EM MADEIRA, EXCLUSIVE TAMPA, INCLUSIVE ESCAVAÇÃO, REATERRO COM TRANSPORTE E RETIRADA DO MATERIAL ESCAVADO (EM CAÇAMBA)	M	312,06	332,58
SETOP SUL	ED-14724	CANALETA PARA DRENAGEM, EM CONCRETO COM FCK 15MPA, MOLDADA IN LOCO, SEÇÃO 90X90CM, FORMA EM CONTRA BARRANCO, EXCLUSIVE TAMPA, INCLUSIVE ESCAVAÇÃO, REATERRO COM TRANSPORTE E RETIRADA DO MATERIAL ESCAVADO (EM CAÇAMBA)	M	430,80	453,54
SETOP SUL	ED-14745	CANALETA PARA DRENAGEM, EM CONCRETO COM FCK 15MPA, MOLDADA IN LOCO, SEÇÃO 90X90CM, FORMA EM MADEIRA, EXCLUSIVE TAMPA, INCLUSIVE ESCAVAÇÃO, REATERRO COM TRANSPORTE E RETIRADA DO MATERIAL ESCAVADO (EM CAÇAMBA)	M	549,90	583,84
SETOP SUL	ED-48552	CANALETA PARA DRENAGEM, PRÉ-MOLDADA, TIPO MEIA CANA, DIÂMETRO 30CM, EXCLUSIVE TAMPA, INCLUSIVE ASSENTAMENTO EM ARGAMASSA, TRAÇO 1:3 (CIMENTO E AREIA), ESCAVAÇÃO, TRANSPORTE E RETIRADA DO MATERIAL ESCAVADO (EM CAÇAMBA)	M	48,66	51,06
SETOP SUL	ED-48553	CANALETA PARA DRENAGEM, PRÉ-MOLDADA, TIPO MEIA CANA, DIÂMETRO 40CM, EXCLUSIVE TAMPA, INCLUSIVE ASSENTAMENTO EM ARGAMASSA, TRAÇO 1:3 (CIMENTO E AREIA), ESCAVAÇÃO, TRANSPORTE E RETIRADA DO MATERIAL ESCAVADO (EM CAÇAMBA)	M	66,33	69,50
SETOP SUL	ED-48554	CANALETA PARA DRENAGEM, PRÉ-MOLDADA, TIPO MEIA CANA, DIÂMETRO 50CM, EXCLUSIVE TAMPA, INCLUSIVE ASSENTAMENTO EM ARGAMASSA, TRAÇO 1:3 (CIMENTO E AREIA), ESCAVAÇÃO, TRANSPORTE E RETIRADA DO MATERIAL ESCAVADO (EM CAÇAMBA)	M	90,63	94,78
SETOP SUL	ED-48555	CANALETA PARA DRENAGEM, PRÉ-MOLDADA, TIPO MEIA CANA, DIÂMETRO 60CM, EXCLUSIVE TAMPA, INCLUSIVE ASSENTAMENTO EM ARGAMASSA, TRAÇO 1:3 (CIMENTO E AREIA), ESCAVAÇÃO, TRANSPORTE E RETIRADA DO MATERIAL ESCAVADO (EM CAÇAMBA)	M	111,49	116,75
SETOP SUL	ED-48562	CANALETA SANITÁRIA, SEÇÃO 5X8CM, EM ARGAMASSA, TRAÇO 1:3 (CIMENTO E AREIA) COM ADITIVO IMPERMEABILIZANTE, EXCLUSIVE TAMPA, INCLUSIVE CORTE NO PISO, TRANSPORTE E RETIRADA DO MATERIAL DEMOLIDO (EM CAÇAMBA)	M	18,37	20,24
SETOP SUL	ED-48568	CHAMINÉ DE POÇO DE VISITA TIPO "A", EM ALVENARIA COM DEGRAUS DE AÇO CA-50	M	380,22	404,14
SETOP SUL	ED-48569	CHAMINÉ DE POÇO DE VISITA TIPO "B", EM ANEL DE CONCRETO CA-1 COM DEGRAUS DE AÇO CA-50	M	206,96	211,12
SETOP SUL	ED-48570	CONCRETO PARA BERÇO DE REDE TUBULAR TRAÇO 1:3:6, INCLUSIVE LANÇAMENTO	M3	325,45	342,13
SETOP SUL	ED-48603	DESCIDA D´ÁGUA TIPO CALHA DN 1000, EXCLUSIVE BOTA FORA	M	559,77	596,90
SETOP SUL	ED-48604	DESCIDA D´ÁGUA TIPO CALHA DN 1100, EXCLUSIVE BOTA FORA	M	732,05	779,39
SETOP SUL	ED-48605	DESCIDA D´ÁGUA TIPO CALHA DN 1200, EXCLUSIVE BOTA FORA	M	801,48	853,83
SETOP SUL	ED-48606	DESCIDA D´ÁGUA TIPO CALHA DN 1300, EXCLUSIVE BOTA FORA	M	872,69	930,25
SETOP SUL	ED-48607	DESCIDA D´ÁGUA TIPO CALHA DN 1500, EXCLUSIVE BOTA FORA	M	1.274,24	1.353,18
SETOP SUL	ED-48598	DESCIDA D´ÁGUA TIPO CALHA DN 500, EXCLUSIVE BOTA FORA	M	279,63	297,13
SETOP SUL	ED-48599	DESCIDA D´ÁGUA TIPO CALHA DN 600, EXCLUSIVE BOTA FORA	M	334,95	356,11
SETOP SUL	ED-48600	DESCIDA D´ÁGUA TIPO CALHA DN 700, EXCLUSIVE BOTA FORA	M	387,48	412,28
SETOP SUL	ED-48601	DESCIDA D´ÁGUA TIPO CALHA DN 800, EXCLUSIVE BOTA FORA	M	446,38	475,26
SETOP SUL	ED-48602	DESCIDA D´ÁGUA TIPO CALHA DN 900, EXCLUSIVE BOTA FORA	M	501,89	534,75
SETOP SUL	ED-48593	DESCIDA D´ÁGUA TIPO DEGRAU DN 1000, EXCLUSIVE BOTA FORA	M	723,11	769,67
SETOP SUL	ED-48594	DESCIDA D´ÁGUA TIPO DEGRAU DN 1100, EXCLUSIVE BOTA FORA	M	909,27	966,95
SETOP SUL	ED-48595	DESCIDA D´ÁGUA TIPO DEGRAU DN 1200, EXCLUSIVE BOTA FORA	M	981,84	1.044,79
SETOP SUL	ED-48596	DESCIDA D´ÁGUA TIPO DEGRAU DN 1300, EXCLUSIVE BOTA FORA	M	1.056,59	1.125,04
SETOP SUL	ED-48597	DESCIDA D´ÁGUA TIPO DEGRAU DN 1500, EXCLUSIVE BOTA FORA	M	1.405,22	1.492,69
SETOP SUL	ED-48588	DESCIDA D´ÁGUA TIPO DEGRAU DN 500, EXCLUSIVE BOTA FORA	M	420,90	446,12
SETOP SUL	ED-48589	DESCIDA D´ÁGUA TIPO DEGRAU DN 600, EXCLUSIVE BOTA FORA	M	479,76	508,94
SETOP SUL	ED-48590	DESCIDA D´ÁGUA TIPO DEGRAU DN 700, EXCLUSIVE BOTA FORA	M	536,63	569,85
SETOP SUL	ED-48591	DESCIDA D´ÁGUA TIPO DEGRAU DN 800, EXCLUSIVE BOTA FORA	M	598,47	635,99
SETOP SUL	ED-48592	DESCIDA D´ÁGUA TIPO DEGRAU DN 900, EXCLUSIVE BOTA FORA	M	658,30	700,22
SETOP SUL	ED-48608	DRENO TIPO A, AREIA GROSSA, BRITA 2, TUBO CONCRETO POROSO D = 15 CM, L = 50 CM, INCLUSIVE ESCAVAÇÃO E BOTA FORA	M	86,32	90,10
SETOP SUL	ED-48609	DRENO TIPO B, MANTA DRENANTE, BRITA 3, TUBO CONCRETO POROSO D = 15 CM, L = 50 CM, INCLUSIVE ESCAVAÇÃO E BOTA FORA	M	108,81	112,07
SETOP SUL	ED-48610	FORMA PARA BERÇO EM TABUA, INCLUSIVE DESFORMA	M2	24,85	26,82
SETOP SUL	ED-48684	FORNECIMENTO, ASSENTAMENTO E REJUNTAMENTO DE TUBO DE CONCRETO ARMADO PA1 D = 1000 MM	M	335,30	347,54
SETOP SUL	ED-48685	FORNECIMENTO, ASSENTAMENTO E REJUNTAMENTO DE TUBO DE CONCRETO ARMADO PA1 D = 1200 MM	M	451,98	467,02
SETOP SUL	ED-48686	FORNECIMENTO, ASSENTAMENTO E REJUNTAMENTO DE TUBO DE CONCRETO ARMADO PA1 D = 1500 MM	M	685,19	708,93
SETOP SUL	ED-48679	FORNECIMENTO, ASSENTAMENTO E REJUNTAMENTO DE TUBO DE CONCRETO ARMADO PA1 D = 300 MM	M	48,70	50,95
SETOP SUL	ED-48680	FORNECIMENTO, ASSENTAMENTO E REJUNTAMENTO DE TUBO DE CONCRETO ARMADO PA1 D = 400 MM	M	75,61	77,72
SETOP SUL	ED-48681	FORNECIMENTO, ASSENTAMENTO E REJUNTAMENTO DE TUBO DE CONCRETO ARMADO PA1 D = 500 MM	M	104,20	107,42
SETOP SUL	ED-48682	FORNECIMENTO, ASSENTAMENTO E REJUNTAMENTO DE TUBO DE CONCRETO ARMADO PA1 D = 600 MM	M	143,90	147,98
SETOP SUL	ED-48683	FORNECIMENTO, ASSENTAMENTO E REJUNTAMENTO DE TUBO DE CONCRETO ARMADO PA1 D = 800 MM	M	236,95	245,28
SETOP SUL	ED-48675	FORNECIMENTO, ASSENTAMENTO E REJUNTAMENTO DE TUBO DE CONCRETO SIMPLES PS1 D = 300 MM	M	60,60	62,85
SETOP SUL	ED-48676	FORNECIMENTO, ASSENTAMENTO E REJUNTAMENTO DE TUBO DE CONCRETO SIMPLES PS1 D = 400 MM	M	84,68	86,79
SETOP SUL	ED-48677	FORNECIMENTO, ASSENTAMENTO E REJUNTAMENTO DE TUBO DE CONCRETO SIMPLES PS1 D = 500 MM	M	116,54	119,76
SETOP SUL	ED-48678	FORNECIMENTO, ASSENTAMENTO E REJUNTAMENTO DE TUBO DE CONCRETO SIMPLES PS1 D = 600 MM	M	147,05	151,13
SETOP SUL	ED-48689	FORNECIMENTO E ASSENTAMENTO DE TUBO PVC FLEXÍVEL CORRUGADO, PERFURADO, DN 100 MM (4"), PARA DRENAGEM	M	15,42	16,24
SETOP SUL	ED-48688	FORNECIMENTO E ASSENTAMENTO DE TUBO PVC FLEXÍVEL CORRUGADO, PERFURADO, DN 65 MM (2.1/2"), PARA DRENAGEM	M	10,95	11,66

FONTE	CÓDIGO	DESCRIÇÃO	UNIDADE	DESONERADO	NÃO DESONERADO
SETOP SUL	ED-48690	FORNECIMENTO E ASSENTAMENTO DE TUBO PVC RÍGIDO CORRUGADO, PERFURADO, DN 160 MM (6"), PARA DRENAGEM	M	18,52	19,34
SETOP SUL	ED-48669	FORNECIMENTO E ASSENTAMENTO DE TUBO PVC RÍGIDO, DRENAGEM/PLUVIAL, PBV - SÉRIE NORMAL, DN 100 MM (4"), INCLUSIVE CONEXÕES	M	24,85	26,75
SETOP SUL	ED-48670	FORNECIMENTO E ASSENTAMENTO DE TUBO PVC RÍGIDO, DRENAGEM/PLUVIAL, PBV - SÉRIE NORMAL, DN 150 MM (6"), INCLUSIVE CONEXÕES	M	34,34	35,76
SETOP SUL	ED-48671	FORNECIMENTO E ASSENTAMENTO DE TUBO PVC RÍGIDO, DRENAGEM/PLUVIAL, PBV - SÉRIE NORMAL, DN 200 MM (8"), INCLUSIVE CONEXÕES	M	51,93	53,35
SETOP SUL	ED-48667	FORNECIMENTO E ASSENTAMENTO DE TUBO PVC RÍGIDO, DRENAGEM/PLUVIAL, PBV - SÉRIE NORMAL, DN 50 MM (2"), INCLUSIVE CONEXÕES	M	17,08	18,45
SETOP SUL	ED-48668	FORNECIMENTO E ASSENTAMENTO DE TUBO PVC RÍGIDO, DRENAGEM/PLUVIAL, PBV - SÉRIE NORMAL, DN 75 MM (3"), INCLUSIVE CONEXÕES	M	21,09	22,68
SETOP SUL	ED-48664	GUIA DE MEIO-FIO (10X15X22)CM E SARJETA (30X10)CM COM INCLINAÇÃO DE 10%, EM CONCRETO COM FCK 15MPA, MOLDADA IN-LOCO, FORMA EM MADEIRA, INCLUSIVE ESCAVAÇÃO, APILOAMENTO E TRANSPORTE COM RETIRADA DO MATERIAL ESCAVADO (EM CAÇAMBA)	M	61,66	66,66
SETOP SUL	ED-48665	MEIO-FIO COM SARJETA, EXECUTADO C/EXTRUSORA (SARJETA 30X8CM MEIO-FIO 15X10CM X H=23CM), INCLUI ESCAVAÇÃO E ACERTO FAIXA 0,45M	M	28,32	29,58
SETOP SUL	ED-48636	POÇO DE VISITA PARA REDE TUBULAR TIPO A DN 1000, EXCLUSIVE ESCAVAÇÃO, REATERRO E BOTA FORA	U	1.762,76	1.873,73
SETOP SUL	ED-48637	POÇO DE VISITA PARA REDE TUBULAR TIPO A DN 1100, EXCLUSIVE ESCAVAÇÃO, REATERRO E BOTA FORA	U	2.116,97	2.246,98
SETOP SUL	ED-48638	POÇO DE VISITA PARA REDE TUBULAR TIPO A DN 1200, EXCLUSIVE ESCAVAÇÃO, REATERRO E BOTA FORA	U	2.278,78	2.418,86
SETOP SUL	ED-48639	POÇO DE VISITA PARA REDE TUBULAR TIPO A DN 1300, EXCLUSIVE ESCAVAÇÃO, REATERRO E BOTA FORA	U	2.471,80	2.624,52
SETOP SUL	ED-48640	POÇO DE VISITA PARA REDE TUBULAR TIPO A DN 1500, EXCLUSIVE ESCAVAÇÃO, REATERRO E BOTA FORA	U	2.863,65	3.041,17
SETOP SUL	ED-48630	POÇO DE VISITA PARA REDE TUBULAR TIPO A DN 500, EXCLUSIVE ESCAVAÇÃO, REATERRO E BOTA FORA	U	1.190,07	1.261,28
SETOP SUL	ED-48631	POÇO DE VISITA PARA REDE TUBULAR TIPO A DN 600, EXCLUSIVE ESCAVAÇÃO, REATERRO E BOTA FORA	U	1.253,78	1.330,02
SETOP SUL	ED-48632	POÇO DE VISITA PARA REDE TUBULAR TIPO A DN 700, EXCLUSIVE ESCAVAÇÃO, REATERRO E BOTA FORA	U	1.306,71	1.387,58
SETOP SUL	ED-48634	POÇO DE VISITA PARA REDE TUBULAR TIPO A DN 800, EXCLUSIVE ESCAVAÇÃO, REATERRO E BOTA FORA	U	1.474,11	1.564,88
SETOP SUL	ED-48635	POÇO DE VISITA PARA REDE TUBULAR TIPO A DN 900, EXCLUSIVE ESCAVAÇÃO, REATERRO E BOTA FORA	U	1.614,77	1.715,99
SETOP SUL	ED-48646	POÇO DE VISITA PARA REDE TUBULAR TIPO B DN 1000, EXCLUSIVE ESCAVAÇÃO, REATERRO E BOTA FORA	U	2.184,97	2.319,75
SETOP SUL	ED-48647	POÇO DE VISITA PARA REDE TUBULAR TIPO B DN 1100, EXCLUSIVE ESCAVAÇÃO, REATERRO E BOTA FORA	U	2.379,25	2.526,07
SETOP SUL	ED-48648	POÇO DE VISITA PARA REDE TUBULAR TIPO B DN 1200, EXCLUSIVE ESCAVAÇÃO, REATERRO E BOTA FORA	U	2.572,14	2.731,08
SETOP SUL	ED-48649	POÇO DE VISITA PARA REDE TUBULAR TIPO B DN 1300, EXCLUSIVE ESCAVAÇÃO, REATERRO E BOTA FORA	U	2.781,68	2.953,58
SETOP SUL	ED-48650	POÇO DE VISITA PARA REDE TUBULAR TIPO B DN 1500, EXCLUSIVE ESCAVAÇÃO, REATERRO E BOTA FORA	U	3.224,73	3.423,92
SETOP SUL	ED-48641	POÇO DE VISITA PARA REDE TUBULAR TIPO B DN 500, EXCLUSIVE ESCAVAÇÃO, REATERRO E BOTA FORA	U	1.468,19	1.556,28
SETOP SUL	ED-48642	POÇO DE VISITA PARA REDE TUBULAR TIPO B DN 600, EXCLUSIVE ESCAVAÇÃO, REATERRO E BOTA FORA	U	1.599,73	1.696,23
SETOP SUL	ED-48643	POÇO DE VISITA PARA REDE TUBULAR TIPO B DN 700, EXCLUSIVE ESCAVAÇÃO, REATERRO E BOTA FORA	U	1.668,99	1.770,82
SETOP SUL	ED-48644	POÇO DE VISITA PARA REDE TUBULAR TIPO B DN 800, EXCLUSIVE ESCAVAÇÃO, REATERRO E BOTA FORA	U	1.730,27	1.837,10
SETOP SUL	ED-48645	POÇO DE VISITA PARA REDE TUBULAR TIPO B DN 900, EXCLUSIVE ESCAVAÇÃO, REATERRO E BOTA FORA	U	1.972,59	2.094,82
SETOP SUL	ED-48656	POÇO DE VISITA PARA REDE TUBULAR TIPO C DN 1000, EXCLUSIVE ESCAVAÇÃO, REATERRO E BOTA FORA	U	2.510,69	2.664,71
SETOP SUL	ED-48657	POÇO DE VISITA PARA REDE TUBULAR TIPO C DN 1100, EXCLUSIVE ESCAVAÇÃO, REATERRO E BOTA FORA	U	2.720,80	2.887,73
SETOP SUL	ED-48658	POÇO DE VISITA PARA REDE TUBULAR TIPO C DN 1200, EXCLUSIVE ESCAVAÇÃO, REATERRO E BOTA FORA	U	2.929,53	3.109,42
SETOP SUL	ED-48659	POÇO DE VISITA PARA REDE TUBULAR TIPO C DN 1300, EXCLUSIVE ESCAVAÇÃO, REATERRO E BOTA FORA	U	3.154,90	3.348,61
SETOP SUL	ED-48660	POÇO DE VISITA PARA REDE TUBULAR TIPO C DN 1500, EXCLUSIVE ESCAVAÇÃO, REATERRO E BOTA FORA	U	3.629,61	3.852,33
SETOP SUL	ED-48651	POÇO DE VISITA PARA REDE TUBULAR TIPO C DN 500, EXCLUSIVE ESCAVAÇÃO, REATERRO E BOTA FORA	U	1.814,89	1.923,34
SETOP SUL	ED-48652	POÇO DE VISITA PARA REDE TUBULAR TIPO C DN 600, EXCLUSIVE ESCAVAÇÃO, REATERRO E BOTA FORA	U	1.887,75	2.001,65
SETOP SUL	ED-48653	POÇO DE VISITA PARA REDE TUBULAR TIPO C DN 700, EXCLUSIVE ESCAVAÇÃO, REATERRO E BOTA FORA	U	1.957,01	2.076,23
SETOP SUL	ED-48654	POÇO DE VISITA PARA REDE TUBULAR TIPO C DN 800, EXCLUSIVE ESCAVAÇÃO, REATERRO E BOTA FORA	U	2.108,41	2.237,10
SETOP SUL	ED-48655	POÇO DE VISITA PARA REDE TUBULAR TIPO C DN 900, EXCLUSIVE ESCAVAÇÃO, REATERRO E BOTA FORA	U	2.282,47	2.423,10
SETOP SUL	ED-14762	SARJETA DE CONCRETO URBANO (SCU), TIPO 1, COM FCK 15 MPA, LARGURA DE 50CM COM INCLINAÇÃO DE 3%, ESP. 7CM, PADRÃO DEER-MG, EXCLUSIVE MEIO-FIO, INCLUSIVE ESCAVAÇÃO, APILAOMENTO E TRANSPORTE COM RETIRADA DO MATERIAL ESCAVADO (EM CAÇAMBA)	M	21,50	22,86
SETOP SUL	ED-14763	SARJETA DE CONCRETO URBANO (SCU), TIPO 2, COM FCK 15 MPA, LARGURA DE 50CM COM INCLINAÇÃO DE 15%, ESP. 7CM, PADRÃO DEER-MG, EXCLUSIVE MEIO-FIO, INCLUSIVE ESCAVAÇÃO, APILAOMENTO E TRANSPORTE COM RETIRADA DO MATERIAL ESCAVADO (EM CAÇAMBA)	M	22,62	24,07
SETOP SUL	ED-14764	SARJETA DE CONCRETO URBANO (SCU), TIPO 3, COM FCK 15 MPA, LARGURA DE 50CM COM INCLINAÇÃO DE 25%, ESP. 7CM, PADRÃO DEER-MG, EXCLUSIVE MEIO-FIO, INCLUSIVE ESCAVAÇÃO, APILAOMENTO E TRANSPORTE COM RETIRADA DO MATERIAL ESCAVADO (EM CAÇAMBA)	M	23,07	24,59
SETOP SUL	ED-48666	TAMPÃO DE FERRO FUNDIDO PARA POÇO DE VISITA	U	392,66	398,48
SETOP SUL	ED-48687	TUBO DE CONCRETO PARA DRENO SIMPLES OU POROSO, Ø 150 MM	M	41,07	42,76
SETOP SUL	ED-48697	VALA DE INFILTRAÇÃO E DRENAGEM 100 X 300 X 100 CM, INCLUSIVE ESCAVAÇÃO E BOTA FORA	U	484,77	507,38
SETOP SUL	ED-48691	VALA DE INFILTRAÇÃO E DRENAGEM 40 X 120 X 40 CM, INCLUSIVE ESCAVAÇÃO E BOTA FORA	U	120,75	126,12
SETOP SUL	ED-48692	VALA DE INFILTRAÇÃO E DRENAGEM 50 X 150 X 50 CM, INCLUSIVE ESCAVAÇÃO E BOTA FORA	U	165,73	173,20
SETOP SUL	ED-48693	VALA DE INFILTRAÇÃO E DRENAGEM 60 X 180 X 60 CM, INCLUSIVE ESCAVAÇÃO E BOTA FORA	U	216,97	226,86
SETOP SUL	ED-48694	VALA DE INFILTRAÇÃO E DRENAGEM 70 X 210 X 70 CM, INCLUSIVE ESCAVAÇÃO E BOTA FORA	U	274,52	287,10
SETOP SUL	ED-48695	VALA DE INFILTRAÇÃO E DRENAGEM 80 X 240 X 80 CM, INCLUSIVE ESCAVAÇÃO E BOTA FORA	U	338,31	353,94
SETOP SUL	ED-48696	VALA DE INFILTRAÇÃO E DRENAGEM 90 X 270 X 90 CM, INCLUSIVE ESCAVAÇÃO E BOTA FORA	U	408,39	427,36
SETOP SUL	319	ELE-001 - INSTALAÇÃO ELÉTRICA, TELEFÔNICA E CFTV			
SETOP SUL	ED-48704	ABRAÇADEIRA PARA POSTE	U	2,71	2,84
SETOP SUL	ED-49062	ABRIGO PARA CAVALETE EM ALVENARIA, DIMENSÕES 0,65 X 0,85 X 0,30	U	544,81	569,45
SETOP SUL	ED-48698	ANEL GUIA PADRÃO TELEMAR AGS-1	U	2,50	2,75
SETOP SUL	ED-48699	ARMAÇÃO SECUNADRIA DE 1 ESTRIBO	U	30,52	31,86
SETOP SUL	ED-49440	ARMAÇÃO SECUNDARIA DE UM ESTRIBO	U	30,52	31,86
SETOP SUL	ED-48700	ATERRAMENTO COMPLETO, COM HASTES COPPERWELD 5/8" X 2,40 M	U	95,95	104,05
SETOP SUL	ED-49452	BASE COM 4 FUROS PARA FIXAÇÃO EXTERNA EM CHAPA DE AÇO PARA PERFILADO	U	13,76	14,97
SETOP SUL	ED-49056	BOTÃO DE CAMPAINHA, 1 TECL	U	19,32	20,73
SETOP SUL	ED-49063	CABEÇOTE DE ALUMINIO 1"	U	3,53	3,66
SETOP SUL	ED-49065	CABEÇOTE DE ALUMINIO 1 1/2"	U	5,86	5,99
SETOP SUL	ED-49064	CABEÇOTE DE ALUMINIO 1 1/4"	U	4,71	4,84
SETOP SUL	ED-48998	CABO DE COBRE FLEXÍVEL, CLASSE 5, ISOLAMENTO TIPO EPR/HEPR, NÃO HALOGENADO, ANTICHAMA, TERMOFIXO, UNIPOLAR, SEÇÃO 10 MM2, 90°C, 0,6/1KV	M	6,97	7,30
SETOP SUL	ED-49019	CABO DE COBRE FLEXÍVEL, CLASSE 5, ISOLAMENTO TIPO EPR/HEPR, NÃO HALOGENADO, ANTICHAMA, TERMOFIXO, UNIPOLAR, SEÇÃO 120 MM2, 90°C, 0,6/1KV	M	58,02	58,43
SETOP SUL	ED-48986	CABO DE COBRE FLEXÍVEL, CLASSE 5, ISOLAMENTO TIPO EPR/HEPR, NÃO HALOGENADO, ANTICHAMA, TERMOFIXO, UNIPOLAR, SEÇÃO 1,5 MM2, 90°C, 0,6/1KV	M	2,23	2,34
SETOP SUL	ED-49022	CABO DE COBRE FLEXÍVEL, CLASSE 5, ISOLAMENTO TIPO EPR/HEPR, NÃO HALOGENADO, ANTICHAMA, TERMOFIXO, UNIPOLAR, SEÇÃO 150 MM2, 90°C, 0,6/1KV	M	78,90	79,38
SETOP SUL	ED-49001	CABO DE COBRE FLEXÍVEL, CLASSE 5, ISOLAMENTO TIPO EPR/HEPR, NÃO HALOGENADO, ANTICHAMA, TERMOFIXO, UNIPOLAR, SEÇÃO 16 MM2, 90°C, 0,6/1KV	M	10,46	10,79
SETOP SUL	ED-49025	CABO DE COBRE FLEXÍVEL, CLASSE 5, ISOLAMENTO TIPO EPR/HEPR, NÃO HALOGENADO, ANTICHAMA, TERMOFIXO, UNIPOLAR, SEÇÃO 185 MM2, 90°C, 0,6/1KV	M	85,86	86,34
SETOP SUL	ED-49028	CABO DE COBRE FLEXÍVEL, CLASSE 5, ISOLAMENTO TIPO EPR/HEPR, NÃO HALOGENADO, ANTICHAMA, TERMOFIXO, UNIPOLAR, SEÇÃO 240 MM2, 90°C, 0,6/1KV	M	116,10	116,58
SETOP SUL	ED-48989	CABO DE COBRE FLEXÍVEL, CLASSE 5, ISOLAMENTO TIPO EPR/HEPR, NÃO HALOGENADO, ANTICHAMA, TERMOFIXO, UNIPOLAR, SEÇÃO 2,5 MM2, 90°C, 0,6/1KV	M	3,02	3,16
SETOP SUL	ED-49004	CABO DE COBRE FLEXÍVEL, CLASSE 5, ISOLAMENTO TIPO EPR/HEPR, NÃO HALOGENADO, ANTICHAMA, TERMOFIXO, UNIPOLAR, SEÇÃO 25 MM2, 90°C, 0,6/1KV	M	15,95	16,28
SETOP SUL	ED-49031	CABO DE COBRE FLEXÍVEL, CLASSE 5, ISOLAMENTO TIPO EPR/HEPR, NÃO HALOGENADO, ANTICHAMA, TERMOFIXO, UNIPOLAR, SEÇÃO 300 MM2, 90°C, 0,6/1KV	M	134,84	135,32
SETOP SUL	ED-49007	CABO DE COBRE FLEXÍVEL, CLASSE 5, ISOLAMENTO TIPO EPR/HEPR, NÃO HALOGENADO, ANTICHAMA, TERMOFIXO, UNIPOLAR, SEÇÃO 35 MM2, 90°C, 0,6/1KV	M	19,49	19,82

FONTE	CÓDIGO	DESCRIÇÃO	UNIDADE	DESONERADO	NÃO DESONERADO
SETOP SUL	ED-48992	CABO DE COBRE FLEXÍVEL, CLASSE 5, ISOLAMENTO TIPO EPR/HEPR, NÃO HALOGENADO, ANTICHAMA, TERMOFIXO, UNIPOLAR, SEÇÃO 4 MM2, 90°C, 0,6/1KV	M	3,99	4,16
SETOP SUL	ED-49034	CABO DE COBRE FLEXÍVEL, CLASSE 5, ISOLAMENTO TIPO EPR/HEPR, NÃO HALOGENADO, ANTICHAMA, TERMOFIXO, UNIPOLAR, SEÇÃO 400 MM2, 90°C, 0,6/1KV	M	157,21	157,69
SETOP SUL	ED-49010	CABO DE COBRE FLEXÍVEL, CLASSE 5, ISOLAMENTO TIPO EPR/HEPR, NÃO HALOGENADO, ANTICHAMA, TERMOFIXO, UNIPOLAR, SEÇÃO 50 MM2, 90°C, 0,6/1KV	M	25,36	25,73
SETOP SUL	ED-49037	CABO DE COBRE FLEXÍVEL, CLASSE 5, ISOLAMENTO TIPO EPR/HEPR, NÃO HALOGENADO, ANTICHAMA, TERMOFIXO, UNIPOLAR, SEÇÃO 500 MM2, 90°C, 0,6/1KV	M	203,82	204,30
SETOP SUL	ED-48995	CABO DE COBRE FLEXÍVEL, CLASSE 5, ISOLAMENTO TIPO EPR/HEPR, NÃO HALOGENADO, ANTICHAMA, TERMOFIXO, UNIPOLAR, SEÇÃO 6 MM2, 90°C, 0,6/1KV	M	5,38	5,59
SETOP SUL	ED-49013	CABO DE COBRE FLEXÍVEL, CLASSE 5, ISOLAMENTO TIPO EPR/HEPR, NÃO HALOGENADO, ANTICHAMA, TERMOFIXO, UNIPOLAR, SEÇÃO 70 MM2, 90°C, 0,6/1KV	M	36,52	36,89
SETOP SUL	ED-49016	CABO DE COBRE FLEXÍVEL, CLASSE 5, ISOLAMENTO TIPO EPR/HEPR, NÃO HALOGENADO, ANTICHAMA, TERMOFIXO, UNIPOLAR, SEÇÃO 95 MM2, 90°C, 0,6/1KV	M	50,32	50,73
SETOP SUL	ED-48966	CABO DE COBRE FLEXÍVEL, CLASSE 5, ISOLAMENTO TIPO LSHF/ATOX, NÃO HALOGENADO, ANTICHAMA, TERMOPLÁSTICO, UNIPOLAR, SEÇÃO 10 MM2, 70°C, 450/750V	M	6,99	7,32
SETOP SUL	ED-8901	CABO DE COBRE FLEXÍVEL, CLASSE 5, ISOLAMENTO TIPO LSHF/ATOX, NÃO HALOGENADO, ANTICHAMA, TERMOPLÁSTICO, UNIPOLAR, SEÇÃO 10 MM2, 90°C, 0,6/1KV	M	7,61	7,94
SETOP SUL	ED-8908	CABO DE COBRE FLEXÍVEL, CLASSE 5, ISOLAMENTO TIPO LSHF/ATOX, NÃO HALOGENADO, ANTICHAMA, TERMOPLÁSTICO, UNIPOLAR, SEÇÃO 120 MM2, 90°C, 0,6/1KV	M	52,93	53,34
SETOP SUL	ED-48946	CABO DE COBRE FLEXÍVEL, CLASSE 5, ISOLAMENTO TIPO LSHF/ATOX, NÃO HALOGENADO, ANTICHAMA, TERMOPLÁSTICO, UNIPOLAR, SEÇÃO 1,5 MM2, 70°C, 450/750V	M	1,62	1,73
SETOP SUL	ED-8897	CABO DE COBRE FLEXÍVEL, CLASSE 5, ISOLAMENTO TIPO LSHF/ATOX, NÃO HALOGENADO, ANTICHAMA, TERMOPLÁSTICO, UNIPOLAR, SEÇÃO 1,5 MM2, 90°C, 0,6/1KV	M	2,88	2,99
SETOP SUL	ED-8909	CABO DE COBRE FLEXÍVEL, CLASSE 5, ISOLAMENTO TIPO LSHF/ATOX, NÃO HALOGENADO, ANTICHAMA, TERMOPLÁSTICO, UNIPOLAR, SEÇÃO 150 MM2, 90°C, 0,6/1KV	M	66,20	66,68
SETOP SUL	ED-48971	CABO DE COBRE FLEXÍVEL, CLASSE 5, ISOLAMENTO TIPO LSHF/ATOX, NÃO HALOGENADO, ANTICHAMA, TERMOPLÁSTICO, UNIPOLAR, SEÇÃO 16 MM2, 70°C, 450/750V	M	9,22	9,55
SETOP SUL	ED-8902	CABO DE COBRE FLEXÍVEL, CLASSE 5, ISOLAMENTO TIPO LSHF/ATOX, NÃO HALOGENADO, ANTICHAMA, TERMOPLÁSTICO, UNIPOLAR, SEÇÃO 16 MM2, 90°C, 0,6/1KV	M	10,09	10,42
SETOP SUL	ED-8910	CABO DE COBRE FLEXÍVEL, CLASSE 5, ISOLAMENTO TIPO LSHF/ATOX, NÃO HALOGENADO, ANTICHAMA, TERMOPLÁSTICO, UNIPOLAR, SEÇÃO 185 MM2, 90°C, 0,6/1KV	M	78,89	79,37
SETOP SUL	ED-8911	CABO DE COBRE FLEXÍVEL, CLASSE 5, ISOLAMENTO TIPO LSHF/ATOX, NÃO HALOGENADO, ANTICHAMA, TERMOPLÁSTICO, UNIPOLAR, SEÇÃO 240 MM2, 90°C, 0,6/1KV	M	103,53	104,01
SETOP SUL	ED-48951	CABO DE COBRE FLEXÍVEL, CLASSE 5, ISOLAMENTO TIPO LSHF/ATOX, NÃO HALOGENADO, ANTICHAMA, TERMOPLÁSTICO, UNIPOLAR, SEÇÃO 2,5 MM2, 70°C, 450/750V	M	2,21	2,35
SETOP SUL	ED-48976	CABO DE COBRE FLEXÍVEL, CLASSE 5, ISOLAMENTO TIPO LSHF/ATOX, NÃO HALOGENADO, ANTICHAMA, TERMOPLÁSTICO, UNIPOLAR, SEÇÃO 25 MM2, 70°C, 450/750V	M	12,26	12,59
SETOP SUL	ED-8898	CABO DE COBRE FLEXÍVEL, CLASSE 5, ISOLAMENTO TIPO LSHF/ATOX, NÃO HALOGENADO, ANTICHAMA, TERMOPLÁSTICO, UNIPOLAR, SEÇÃO 2,5 MM2, 90°C, 0,6/1KV	M	2,76	2,90
SETOP SUL	ED-8903	CABO DE COBRE FLEXÍVEL, CLASSE 5, ISOLAMENTO TIPO LSHF/ATOX, NÃO HALOGENADO, ANTICHAMA, TERMOPLÁSTICO, UNIPOLAR, SEÇÃO 25 MM2, 90°C, 0,6/1KV	M	13,85	14,18
SETOP SUL	ED-48981	CABO DE COBRE FLEXÍVEL, CLASSE 5, ISOLAMENTO TIPO LSHF/ATOX, NÃO HALOGENADO, ANTICHAMA, TERMOPLÁSTICO, UNIPOLAR, SEÇÃO 35 MM2, 70°C, 450/750V	M	15,92	16,25
SETOP SUL	ED-8904	CABO DE COBRE FLEXÍVEL, CLASSE 5, ISOLAMENTO TIPO LSHF/ATOX, NÃO HALOGENADO, ANTICHAMA, TERMOPLÁSTICO, UNIPOLAR, SEÇÃO 35 MM2, 90°C, 0,6/1KV	M	17,83	18,16
SETOP SUL	ED-48956	CABO DE COBRE FLEXÍVEL, CLASSE 5, ISOLAMENTO TIPO LSHF/ATOX, NÃO HALOGENADO, ANTICHAMA, TERMOPLÁSTICO, UNIPOLAR, SEÇÃO 4 MM2, 70°C, 450/750V	M	2,98	3,15
SETOP SUL	ED-8899	CABO DE COBRE FLEXÍVEL, CLASSE 5, ISOLAMENTO TIPO LSHF/ATOX, NÃO HALOGENADO, ANTICHAMA, TERMOPLÁSTICO, UNIPOLAR, SEÇÃO 4 MM2, 90°C, 0,6/1KV	M	3,60	3,77
SETOP SUL	ED-8905	CABO DE COBRE FLEXÍVEL, CLASSE 5, ISOLAMENTO TIPO LSHF/ATOX, NÃO HALOGENADO, ANTICHAMA, TERMOPLÁSTICO, UNIPOLAR, SEÇÃO 50 MM2, 90°C, 0,6/1KV	M	24,55	24,92
SETOP SUL	ED-48961	CABO DE COBRE FLEXÍVEL, CLASSE 5, ISOLAMENTO TIPO LSHF/ATOX, NÃO HALOGENADO, ANTICHAMA, TERMOPLÁSTICO, UNIPOLAR, SEÇÃO 6 MM2, 70°C, 450/750V	M	4,09	4,30
SETOP SUL	ED-8900	CABO DE COBRE FLEXÍVEL, CLASSE 5, ISOLAMENTO TIPO LSHF/ATOX, NÃO HALOGENADO, ANTICHAMA, TERMOPLÁSTICO, UNIPOLAR, SEÇÃO 6 MM2, 90°C, 0,6/1KV	M	4,86	5,07
SETOP SUL	ED-8906	CABO DE COBRE FLEXÍVEL, CLASSE 5, ISOLAMENTO TIPO LSHF/ATOX, NÃO HALOGENADO, ANTICHAMA, TERMOPLÁSTICO, UNIPOLAR, SEÇÃO 70 MM2, 90°C, 0,6/1KV	M	32,74	33,11
SETOP SUL	ED-8907	CABO DE COBRE FLEXÍVEL, CLASSE 5, ISOLAMENTO TIPO LSHF/ATOX, NÃO HALOGENADO, ANTICHAMA, TERMOPLÁSTICO, UNIPOLAR, SEÇÃO 95 MM2, 90°C, 0,6/1KV	M	42,24	42,65
SETOP SUL	ED-49132	CABO DE COBRE NÚ # 10 MM2, ENTERRADO, EXCLUSIVE ESCAVAÇÃO E REATERRO	M	6,83	7,10
SETOP SUL	ED-49133	CABO DE COBRE NÚ # 16 MM2, ENTERRADO, EXCLUSIVE ESCAVAÇÃO E REATERRO	M	10,12	10,46
SETOP SUL	ED-49134	CABO DE COBRE NÚ # 25 MM2, ENTERRADO, EXCLUSIVE ESCAVAÇÃO E REATERRO	M	13,80	14,14
SETOP SUL	ED-49135	CABO DE COBRE NÚ # 35 MM2, ENTERRADO, EXCLUSIVE ESCAVAÇÃO E REATERRO	M	19,16	19,57
SETOP SUL	ED-49136	CABO DE COBRE NÚ # 50 MM2, ENTERRADO, EXCLUSIVE ESCAVAÇÃO E REATERRO	M	25,66	26,07
SETOP SUL	ED-49137	CABO DE COBRE NÚ # 70 MM2, ENTERRADO, EXCLUSIVE ESCAVAÇÃO E REATERRO	M	34,60	35,10
SETOP SUL	ED-49138	CABO DE COBRE NÚ # 95 MM2, ENTERRADO, EXCLUSIVE ESCAVAÇÃO E REATERRO	M	47,64	48,14
SETOP SUL	ED-48936	CABO TELEFÔNICO CCE-APL-50.2	M	14,74	16,35
SETOP SUL	ED-48937	CABO TELEFÔNICO CCE-APL-50.3	M	14,93	16,54
SETOP SUL	ED-48938	CABO TELEFÔNICO CCE-APL-50.4	M	15,07	16,68
SETOP SUL	ED-48939	CABO TELEFÔNICO CCE-APL-50.5	M	15,26	16,87
SETOP SUL	ED-48940	CABO TELEFÔNICO CCE-APL-50.6	M	15,53	17,14
SETOP SUL	ED-48931	CABO TELEFÔNICO CI 50.10	M	7,62	8,03
SETOP SUL	ED-48935	CABO TELEFÔNICO CI 50.100	M	42,95	44,98
SETOP SUL	ED-48932	CABO TELEFÔNICO CI 50.20	M	15,23	16,04
SETOP SUL	ED-48933	CABO TELEFÔNICO CI 50.30	M	18,03	18,84
SETOP SUL	ED-48934	CABO TELEFÔNICO CI 50.50	M	20,79	21,68
SETOP SUL	ED-48941	CABO TELEFÔNICO CTP-APL-5N 50.10	M	31,88	35,11
SETOP SUL	ED-48945	CABO TELEFÔNICO CTP-APL-5N 50.100	M	73,83	77,88
SETOP SUL	ED-48942	CABO TELEFÔNICO CTP-APL-5N 50.20	M	36,06	39,29
SETOP SUL	ED-48943	CABO TELEFÔNICO CTP-APL-5N 50.30	M	39,57	42,80
SETOP SUL	ED-48944	CABO TELEFÔNICO CTP-APL-5N 50.50	M	40,60	43,83
SETOP SUL	ED-49172	CAIXA ALVENARIA 70 X 70 X 50 CM PARA REFLETOR, COM GRADE, TIPO 1, INCLUSIVE ESCAVAÇÃO, REATERRO E BOTA-FORA	U	429,71	449,30
SETOP SUL	ED-49173	CAIXA ALVENARIA 90 X 90 X 65 CM PARA REFLETOR, COM GRADE, TIPO 2, INCLUSIVE ESCAVAÇÃO, REATERRO E BOTA-FORA	U	651,61	681,13
SETOP SUL	ED-49163	CAIXA DE CHAPA ESMALTADA, FUNDO MÓVEL OCTOGONAL DUPLO	U	7,06	7,67
SETOP SUL	ED-49160	CAIXA DE CHAPA ESMALTADA, FUNDO MÓVEL 2"	U	7,06	7,67
SETOP SUL	ED-49161	CAIXA DE CHAPA ESMALTADA, FUNDO MÓVEL 3"	U	7,06	7,67
SETOP SUL	ED-49162	CAIXA DE CHAPA ESMALTADA, FUNDO MÓVEL 4"	U	7,06	7,67
SETOP SUL	ED-49463	CAIXA DE DERIVAÇÃO "C" EM CHAPA DE AÇO PARA PERFILADO	U	22,29	23,90
SETOP SUL	ED-49464	CAIXA DE DERIVAÇÃO "I" EM CHAPA DE AÇO PARA PERFILADO	U	22,29	23,90
SETOP SUL	ED-49465	CAIXA DE DERIVAÇÃO "L" EM CHAPA DE AÇO PARA PERFILADO	U	22,29	23,90
SETOP SUL	ED-49466	CAIXA DE DERIVAÇÃO "T" EM CHAPA DE AÇO PARA PERFILADO	U	22,29	23,90
SETOP SUL	ED-49467	CAIXA DE DERIVAÇÃO "X" EM CHAPA DE AÇO PARA PERFILADO	U	22,29	23,90
SETOP SUL	ED-49183	CAIXA DE DISTRIBUIÇÃO GERAL OU DERIVAÇÃO DG Nº3	U	186,33	196,65
SETOP SUL	ED-49184	CAIXA DE DISTRIBUIÇÃO GERAL OU DERIVAÇÃO DG Nº4	U	266,28	276,63
SETOP SUL	ED-49185	CAIXA DE DISTRIBUIÇÃO GERAL OU DERIVAÇÃO DG Nº5	U	390,37	402,76
SETOP SUL	ED-49186	CAIXA DE DISTRIBUIÇÃO GERAL OU DERIVAÇÃO DG Nº6	U	798,64	811,04
SETOP SUL	ED-49194	CAIXA DE EMBUTIR EM PVC PARA PAREDES DE GESSO ACARTONADO , 4 X 2"	U	11,93	13,27

FONTE	CÓDIGO	DESCRIÇÃO	UNIDADE	DESONERADO	NÃO DESONERADO
SETOP SUL	ED-49195	CAIXA DE EMBUTIR EM PVC PARA PAREDES DE GESSO ACARTONADO , 4 X 4"	U	12,98	14,32
SETOP SUL	ED-49157	CAIXA DE FERRO ESMALTADA 2 X 4"	U	5,98	6,59
SETOP SUL	ED-49159	CAIXA DE FERRO ESMALTADA 3 X 3"	U	6,70	7,31
SETOP SUL	ED-49158	CAIXA DE FERRO ESMALTADA 4 X 4"	U	6,70	7,31
SETOP SUL	ED-49191	CAIXA DE LIGAÇÃO DE PVC PARA ELETRODUTO FLEXÍVEL , OCTOGONAL COM ANEL DESLIZANTE, DIMENSÕES 3 X 3"	U	9,41	10,02
SETOP SUL	ED-49190	CAIXA DE LIGAÇÃO DE PVC PARA ELETRODUTO FLEXÍVEL , OCTOGONAL COM FUNDO FIXO, DIMENSÕES 4 X 4"	U	7,88	8,49
SETOP SUL	ED-49189	CAIXA DE LIGAÇÃO DE PVC PARA ELETRODUTO FLEXÍVEL , OCTOGONAL COM FUNDO MÓVEL, DIMENSÕES 4 X 4"	U	7,88	8,49
SETOP SUL	ED-49188	CAIXA DE LIGAÇÃO DE PVC PARA ELETRODUTO FLEXÍVEL , QUADRADA, DIMENSÕES 4 X 4"	U	7,08	7,69
SETOP SUL	ED-49187	CAIXA DE LIGAÇÃO DE PVC PARA ELETRODUTO FLEXÍVEL , RETANGULAR, DIMENSÕES 4 X 2"	U	6,03	6,64
SETOP SUL	ED-49193	CAIXA DE LIGAÇÃO DE PVC RÍGIDO PARA ELETRODUTO ROSCÁVEL, QUADRADA, DIMENSÕES 4 X 4"	U	7,65	8,26
SETOP SUL	ED-49192	CAIXA DE LIGAÇÃO DE PVC RÍGIDO PARA ELETRODUTO ROSCÁVEL, RETANGULAR, DIMENSÕES 4 X 2"	U	6,63	7,24
SETOP SUL	ED-49213	CAIXA DE PASSAGEM CP-N2 INCLUSIVE TAMPA	U	54,87	57,10
SETOP SUL	ED-49171	CAIXA DE PASSAGEM EM ALVENARIA E TAMPA DE CONCRETO, FUNDO DE BRITA, TIPO 1, 25 X 25 X 50 CM, INCLUSIVE ESCAVAÇÃO, REATERRO E BOTA-FORA	U	88,91	95,88
SETOP SUL	ED-49168	CAIXA DE PASSAGEM EM ALVENARIA E TAMPA DE CONCRETO, FUNDO DE BRITA, TIPO 1, 30 X 30 X 40 CM, INCLUSIVE ESCAVAÇÃO, REATERRO E BOTA-FORA	U	88,78	95,64
SETOP SUL	ED-49169	CAIXA DE PASSAGEM EM ALVENARIA E TAMPA DE CONCRETO, FUNDO DE BRITA, TIPO 1, 40 X 40 X 60 CM, INCLUSIVE ESCAVAÇÃO, REATERRO E BOTA-FORA	U	154,63	166,58
SETOP SUL	ED-49170	CAIXA DE PASSAGEM EM ALVENARIA E TAMPA DE CONCRETO, FUNDO DE BRITA, TIPO 1, 50 X 50 X 60 CM, INCLUSIVE ESCAVAÇÃO, REATERRO E BOTA-FORA	U	192,93	207,68
SETOP SUL	ED-49151	CAIXA DE PASSAGEM EM CHAPA DE AÇO COM TAMPA APARAFUSADA, SOBREPOR, 102 X 102 X 82 MM	U	20,61	22,22
SETOP SUL	ED-49152	CAIXA DE PASSAGEM EM CHAPA DE AÇO COM TAMPA APARAFUSADA, SOBREPOR, 152 X 152 X 82 MM	U	38,12	40,96
SETOP SUL	ED-49153	CAIXA DE PASSAGEM EM CHAPA DE AÇO COM TAMPA APARAFUSADA, SOBREPOR, 202 X 202 X 102 MM	U	65,89	70,95
SETOP SUL	ED-49154	CAIXA DE PASSAGEM EM CHAPA DE AÇO COM TAMPA APARAFUSADA, SOBREPOR, 252 X 252 X 102 MM	U	73,60	78,86
SETOP SUL	ED-49155	CAIXA DE PASSAGEM EM CHAPA DE AÇO COM TAMPA APARAFUSADA, SOBREPOR, 302 X 302 X 122 MM	U	106,14	112,22
SETOP SUL	ED-49156	CAIXA DE PASSAGEM EM CHAPA DE AÇO COM TAMPA APARAFUSADA, SOBREPOR, 352 X 352 X 122 MM	U	86,03	92,11
SETOP SUL	ED-49148	CAIXA DE PASSAGEM EM CHAPA DE AÇO, EMBUTIR 153 X 153 X 82 MM	U	77,75	86,55
SETOP SUL	ED-49149	CAIXA DE PASSAGEM EM CHAPA DE AÇO, EMBUTIR 230 X 230 X 102 MM	U	92,25	100,29
SETOP SUL	ED-49150	CAIXA DE PASSAGEM EM CHAPA DE AÇO, EMBUTIR 330 X 330 X 122 MM	U	85,69	93,90
SETOP SUL	ED-49472	CAIXA DE PASSAGEM EM CHAPA DE AÇO PARA DUTO DE PISO, 1 NÍVEL, DIMENSÕES 25 X 140 MM	U	103,79	109,87
SETOP SUL	ED-49473	CAIXA DE PASSAGEM EM CHAPA DE AÇO PARA DUTO DE PISO, 1 NÍVEL, DIMENSÕES 25 X 70 MM	U	79,31	85,39
SETOP SUL	ED-49474	CAIXA DE PASSAGEM EM CHAPA DE AÇO PARA DUTO DE PISO, 2 NÍVEIS, DIMENSÕES 25 X 140 MM	U	134,83	140,91
SETOP SUL	ED-49216	CAIXA DE PASSAGEM Nº 1 PADRÃO TELEBRÁS DIM. (10 X 10 X 5) CM EM CHAPA DE AÇO GALVANIZADO	U	45,09	49,19
SETOP SUL	ED-49177	CAIXA DE PASSAGEM Nº 1 PADRÃO TELEBRÁS DIM. (10 X 10 X 5) CM EM CHAPA DE AÇO GALVANIZADO	U	45,09	49,19
SETOP SUL	ED-49178	CAIXA DE PASSAGEM Nº 2 PADRÃO TELEBRÁS DIM. (20 X 20 X 12) CM EM CHAPA DE AÇO GALVANIZADO	U	96,67	101,98
SETOP SUL	ED-49217	CAIXA DE PASSAGEM Nº 2 PADRÃO TELEBRÁS DIM. (20 X 20 X 13,5) CM EM CHAPA DE AÇO GALVANIZADO - EMBUTIR, FECHO DE PLÁSTICO C/ FUNDO DE MADEIRA S/ FUNDO DE CHAPA	U	96,67	101,98
SETOP SUL	ED-49218	CAIXA DE PASSAGEM Nº 2 PADRÃO TELEBRÁS DIM. (20 X 20 X 15) CM EM CHAPA DE AÇO GALVANIZADO - SOBREPOR, FECHO DE PLÁSTICO C/ FUNDO DE MADEIRA S/ FUNDO DE CHAPA319	U	114,15	119,41
SETOP SUL	ED-49179	CAIXA DE PASSAGEM Nº 3 PADRÃO TELEBRÁS DIM. (40 X 40 X 12) CM EM CHAPA DE AÇO GALVANIZADO	U	152,31	159,25
SETOP SUL	ED-49219	CAIXA DE PASSAGEM Nº 3 PADRÃO TELEBRÁS DIM. (40 X 40 X 13,5) CM EM CHAPA DE AÇO GALVANIZADO - EMBUTIR, FECHO DE PLÁSTICO C/ FUNDO DE MADEIRA S/ FUNDO DE CHAPA	U	152,31	159,25
SETOP SUL	ED-49220	CAIXA DE PASSAGEM Nº 3 PADRÃO TELEBRÁS DIM. (40 X 40 X 15) CM EM CHAPA DE AÇO GALVANIZADO - SOBREPOR, FECHO DE PLÁSTICO C/ FUNDO DE MADEIRA S/ FUNDO DE CHAPA	U	197,49	204,38
SETOP SUL	ED-49180	CAIXA DE PASSAGEM Nº 4 PADRÃO TELEBRÁS DIM. (60 X 60 X 12) CM EM CHAPA DE AÇO GALVANIZADO	U	229,32	238,43
SETOP SUL	ED-49221	CAIXA DE PASSAGEM Nº 4 PADRÃO TELEBRÁS DIM. (60 X 60 X 13,5) CM EM CHAPA DE AÇO GALVANIZADO - EMBUTIR, FECHO DE PLÁSTICO C/ FUNDO DE MADEIRA S/ FUNDO DE CHAPA	U	230,92	240,08
SETOP SUL	ED-49222	CAIXA DE PASSAGEM Nº 4 PADRÃO TELEBRÁS DIM. (60 X 60 X 15) CM EM CHAPA DE AÇO GALVANIZADO - SOBREPOR, FECHO DE PLÁSTICO C/ FUNDO DE MADEIRA S/ FUNDO DE CHAPA	U	338,72	347,83
SETOP SUL	ED-49181	CAIXA DE PASSAGEM Nº 5 PADRÃO TELEBRÁS DIM. (80 X 80 X 12) CM EM CHAPA DE AÇO GALVANIZADO	U	336,59	349,75
SETOP SUL	ED-49223	CAIXA DE PASSAGEM Nº 5 PADRÃO TELEBRÁS DIM. (80 X 80 X 13,5) CM EM CHAPA DE AÇO GALVANIZADO - EMBUTIR, FECHO DE PLÁSTICO C/ FUNDO DE MADEIRA S/ FUNDO DE CHAPA	U	338,19	351,40
SETOP SUL	ED-49224	CAIXA DE PASSAGEM Nº 5 PADRÃO TELEBRÁS DIM. (80 X 80 X 15) CM EM CHAPA DE AÇO GALVANIZADO - SOBREPOR, FECHO DE PLÁSTICO C/ FUNDO DE MADEIRA S/ FUNDO DE CHAPA	U	541,97	555,13
SETOP SUL	ED-49182	CAIXA DE PASSAGEM Nº 6 PADRÃO TELEBRÁS DIM. (120 X 120 X 12) CM EM CHAPA DE AÇO GALVANIZADO	U	645,44	658,60
SETOP SUL	ED-49225	CAIXA DE PASSAGEM Nº 6 PADRÃO TELEBRÁS DIM. (120 X 120 X 13,5) CM EM CHAPA DE AÇO GALVANIZADO - EMBUTIR, FECHO DE PLÁSTICO C/ FUNDO DE MADEIRA S/ FUNDO DE CHAPA	U	647,04	660,25
SETOP SUL	ED-49226	CAIXA DE PASSAGEM Nº 6 PADRÃO TELEBRÁS DIM. (120 X 120 X 15) CM EM CHAPA DE AÇO GALVANIZADO - SOBREPOR, FECHO DE PLÁSTICO C/ FUNDO DE MADEIRA S/ FUNDO DE CHAPA	U	788,01	801,17
SETOP SUL	ED-49227	CAIXA DE PASSAGEM Nº 8 PADRÃO TELEBRÁS DIM. (150 X 150 X 17) CM EM CHAPA DE AÇO GALVANIZADO - EMBUTIR, FECHO DE PLÁSTICO C/ FUNDO DE MADEIRA S/ FUNDO DE CHAPA	U	1.475,90	1.493,16
SETOP SUL	ED-49198	CAIXA DE PASSAGEM PARA PISO DO TIPO "ZA" 28X28X40CM - GARAGEM	UN	260,58	269,24
SETOP SUL	ED-49197	CAIXA DE PASSAGEM PARA PISO DO TIPO "ZA" 28X28X40CM - PASSEIO	UN	176,62	185,28
SETOP SUL	ED-49200	CAIXA DE PASSAGEM PARA PISO DO TIPO "ZB" 52X44X70CM - GARAGEM	UN	932,88	949,18
SETOP SUL	ED-49199	CAIXA DE PASSAGEM PARA PISO DO TIPO "ZB" 52X44X70CM - PASSEIO	UN	368,36	384,66
SETOP SUL	ED-49202	CAIXA DE PASSAGEM PARA PISO DO TIPO "ZC" 77X67X90CM - GARAGEM	UN	1.877,57	1.903,74
SETOP SUL	ED-49201	CAIXA DE PASSAGEM PARA PISO DO TIPO "ZC" 77X67X90CM - PASSEIO	UN	982,57	1.008,74
SETOP SUL	ED-49164	CAIXA DE PASSAGEM PARA PISO, METÁLICA, TAMPA ANTIDERRAPANTE, 100 X 100 X 60 CM	U	49,05	53,14
SETOP SUL	ED-49165	CAIXA DE PASSAGEM PARA PISO, METÁLICA, TAMPA ANTIDERRAPANTE, 200 X 200 X 100 CM	U	82,43	86,52
SETOP SUL	ED-49166	CAIXA DE PASSAGEM PARA PISO, METÁLICA, TAMPA ANTIDERRAPANTE, 300 X 300 X 120 CM	U	164,63	168,72
SETOP SUL	ED-49167	CAIXA DE PASSAGEM PARA PISO, METÁLICA, TAMPA ANTIDERRAPANTE, 400 X 400 X 200 CM	U	267,34	271,44
SETOP SUL	ED-49214	CAIXA DE PASSAGEM 15 X 15 CM EM CHAPA DE FERRO COM TAMPA CEGA	U	24,05	26,28
SETOP SUL	ED-49215	CAIXA DE PASSAGEM 20 X 20 CM EM CHAPA DE FERRO COM TAMPA CEGA	U	26,82	29,05
SETOP SUL	ED-49471	CAIXA ELÉTRICA PARA CANALETA EM PVC PARA INSTALAÇÃO APARENTE, DIMENSÕES 110 X 56 X 36,5 MM	U	13,60	15,01
SETOP SUL	ED-49196	CAIXA ESTANQUE AQUATIC 4X2"	UN	40,29	41,63
SETOP SUL	ED-49205	CAIXA PARA MEDIDOR POLIFÁSICO, COM VISOR PARA VIA PÚBLICA DIM. 46 X 35 X 21 CM, LVP. MED. DISJ., CONFORME PADRÕES CEMIG TIPO CM-14	U	185,58	193,68
SETOP SUL	ED-49203	CAIXA PARA MEDIDOR POLIFÁSICO, COM VISOR PARA VIA PÚBLICA DIM. 55 X 60 X 25 CM, LVP. M. IN. 200A, CONFORME PADRÕES CEMIG TIPO CM-3	U	217,06	225,16
SETOP SUL	ED-49204	CAIXA PARA MEDIDOR POLIFÁSICO, COM VISOR PARA VIA PÚBLICA DIM. 57 X 49 X 26 CM, MED. S/ DISJ., CONFORME PADRÕES CEMIG TIPO CM-3	U	228,28	236,38
SETOP SUL	ED-49208	CAIXA PARA MEDIDOR POLIFÁSICO CONFORME PADRÕES CEMIG TIPO CM-10	U	1.369,60	1.389,85
SETOP SUL	ED-49206	CAIXA PARA MEDIDOR POLIFÁSICO CONFORME PADRÕES CEMIG TIPO CM-18	U	3.314,95	3.335,20
SETOP SUL	ED-49212	CAIXA PARA MEDIDOR POLIFÁSICO CONFORME PADRÕES CEMIG TIPO CM-2	U	238,28	258,53
SETOP SUL	ED-49210	CAIXA PARA MEDIDOR POLIFÁSICO CONFORME PADRÕES CEMIG TIPO CM-4	U	355,08	375,33
SETOP SUL	ED-49211	CAIXA PARA MEDIDOR POLIFÁSICO, PARA DISJUNTOR 42 KA 1000A, CONFORME PADRÕES CEMIG TIPO CM-18	U	5.291,96	5.312,21
SETOP SUL	ED-49207	CAIXA PARA MEDIDOR POLIFÁSICO, PARA DISJUNTOR 42 KA 450/600A, CONFORME PADRÕES CEMIG TIPO CM-18	U	3.398,54	3.418,79
SETOP SUL	ED-49209	CAIXA PARA MEDIDOR POLIFÁSICO, PARA DISJUNTOR 42 KA 800A, CONFORME PADRÕES CEMIG TIPO CM-18	U	4.150,02	4.170,27
SETOP SUL	ED-49462	CAIXA PARA TOMADA FIXA PERFIL COM TAMPA E TOMADA UNIVERSAL PARA PERFILADO	U	29,90	32,54
SETOP SUL	ED-48702	CAIXA PRÉ MOLDADA PARA ATERRAMENTO COM TAMPA DE CONCRETO 25 X 25 X 50 CM, INCLUSIVE ESCAVAÇÃO E BOTA FORA	U	70,84	76,40
SETOP SUL	ED-49175	CAIXA SUBTERRÂNEA DE ENTRADA TELEFÔNICA TIPO R1, 60 X 35 X 50 CM	U	454,26	481,60
SETOP SUL	ED-49176	CAIXA SUBTERRÂNEA DE ENTRADA TELEFÔNICA TIPO R2, 107 X 52 X 50 CM	U	834,18	876,71
SETOP SUL	ED-49174	CAIXA SUBTERRÂNEA P20 20X20X20 CM - FERRO FUNDIDO - PADRAO TELEMAR	U	279,92	284,90
SETOP SUL	ED-49058	CAMPAINHA DE EMBUTIR EM CAIXA 2X4", DO TIPO CIGARRA, 127V	UN	43,22	46,86
SETOP SUL	ED-49057	CAMPAINHA DE SOBREPOR (SINCRONSOM 117)	U	61,71	65,35
SETOP SUL	ED-49060	CANALETA EM PVC PARA INSTALAÇÃO ELÉTRICA APARENTE, INCLUSIVE CONEXÕES, DIMENSÕES 20 X 10 MM	M	6,82	7,47
SETOP SUL	ED-49061	CANALETA EM PVC PARA INSTALAÇÃO ELÉTRICA APARENTE, INCLUSIVE CONEXÕES, DIMENSÕES 50 X 20 MM	M	15,19	15,84
SETOP SUL	ED-49068	CHAVE MAGNÉTICA 110/220V, IN:2X 30A	U	431,85	439,95
SETOP SUL	ED-49066	CHAVE MAGNÉTICA 110/220V, IN:30 A	U	282,52	290,62

FONTE	CÓDIGO	DESCRIÇÃO	UNIDADE	DESONERADO	NÃO DESONERADO
SETOP SUL	ED-49067	CHAVE MAGNÉTICA 110/220V, IN:50 A	U	283,25	291,35
SETOP SUL	ED-49444	CINTA CIRCULAR EM ACO GALVANIZADO DE 150 MM DE DIAMETRO PARA FIXACAO DE CAIXA MEDICAO	U	24,03	24,31
SETOP SUL	ED-49129	CONDULETE DE PVC RÍGIDO ENCAIXE PARA ELETRODUTO RÍGIDO Ø 25 MM (3/4")	U	17,39	18,60
SETOP SUL	ED-49130	CONDULETE DE PVC RÍGIDO ENCAIXE PARA ELETRODUTO RÍGIDO Ø 32 MM (1")	U	17,54	18,75
SETOP SUL	ED-49071	CONDULETE TIPO C EM ALUMÍNIO PARA ELETRODUTO ROSCADO D = 1"	U	25,49	27,52
SETOP SUL	ED-49073	CONDULETE TIPO C EM ALUMÍNIO PARA ELETRODUTO ROSCADO D = 1 1/2"	U	40,70	42,73
SETOP SUL	ED-49072	CONDULETE TIPO C EM ALUMÍNIO PARA ELETRODUTO ROSCADO D = 1 1/4"	U	30,61	32,64
SETOP SUL	ED-49069	CONDULETE TIPO C EM ALUMÍNIO PARA ELETRODUTO ROSCADO D = 1/2"	U	21,56	23,59
SETOP SUL	ED-49074	CONDULETE TIPO C EM ALUMÍNIO PARA ELETRODUTO ROSCADO D = 2"	U	45,27	47,30
SETOP SUL	ED-49075	CONDULETE TIPO C EM ALUMÍNIO PARA ELETRODUTO ROSCADO D = 2 1/2"	U	71,02	73,05
SETOP SUL	ED-49076	CONDULETE TIPO C EM ALUMÍNIO PARA ELETRODUTO ROSCADO D = 3"	U	110,07	112,10
SETOP SUL	ED-49070	CONDULETE TIPO C EM ALUMÍNIO PARA ELETRODUTO ROSCADO D = 3/4"	U	23,67	25,70
SETOP SUL	ED-49077	CONDULETE TIPO C EM ALUMÍNIO PARA ELETRODUTO ROSCADO D = 4"	U	137,07	139,10
SETOP SUL	ED-49080	CONDULETE TIPO E EM ALUMÍNIO PARA ELETRODUTO ROSCADO D = 1"	U	26,29	28,32
SETOP SUL	ED-49082	CONDULETE TIPO E EM ALUMÍNIO PARA ELETRODUTO ROSCADO D = 1 1/2"	U	32,53	34,56
SETOP SUL	ED-49081	CONDULETE TIPO E EM ALUMÍNIO PARA ELETRODUTO ROSCADO D = 1 1/4"	U	28,80	30,83
SETOP SUL	ED-49078	CONDULETE TIPO E EM ALUMÍNIO PARA ELETRODUTO ROSCADO D = 1/2"	U	22,27	24,30
SETOP SUL	ED-49083	CONDULETE TIPO E EM ALUMÍNIO PARA ELETRODUTO ROSCADO D = 2"	U	40,07	42,10
SETOP SUL	ED-49084	CONDULETE TIPO E EM ALUMÍNIO PARA ELETRODUTO ROSCADO D = 2 1/2"	U	66,85	68,88
SETOP SUL	ED-49085	CONDULETE TIPO E EM ALUMÍNIO PARA ELETRODUTO ROSCADO D = 3"	U	82,14	84,17
SETOP SUL	ED-49079	CONDULETE TIPO E EM ALUMÍNIO PARA ELETRODUTO ROSCADO D = 3/4"	U	22,28	24,31
SETOP SUL	ED-49086	CONDULETE TIPO E EM ALUMÍNIO PARA ELETRODUTO ROSCADO D = 4"	U	125,93	127,96
SETOP SUL	ED-49122	CONDULETE TIPO LL EM ALUMÍNIO PARA ELETRODUTO ROSCADO D = 1"	U	24,78	26,81
SETOP SUL	ED-49124	CONDULETE TIPO LL EM ALUMÍNIO PARA ELETRODUTO ROSCADO D = 1 1/2"	UN	40,70	42,73
SETOP SUL	ED-49123	CONDULETE TIPO LL EM ALUMÍNIO PARA ELETRODUTO ROSCADO D = 1 1/4"	U	33,54	35,57
SETOP SUL	ED-49120	CONDULETE TIPO LL EM ALUMÍNIO PARA ELETRODUTO ROSCADO D = 1/2"	U	21,52	23,55
SETOP SUL	ED-49125	CONDULETE TIPO LL EM ALUMÍNIO PARA ELETRODUTO ROSCADO D = 2"	U	42,49	44,52
SETOP SUL	ED-49126	CONDULETE TIPO LL EM ALUMÍNIO PARA ELETRODUTO ROSCADO D = 2 1/2"	U	72,19	74,22
SETOP SUL	ED-49127	CONDULETE TIPO LL EM ALUMÍNIO PARA ELETRODUTO ROSCADO D = 3"	U	97,39	99,42
SETOP SUL	ED-49121	CONDULETE TIPO LL EM ALUMÍNIO PARA ELETRODUTO ROSCADO D = 3/4"	U	21,52	23,55
SETOP SUL	ED-49128	CONDULETE TIPO LL EM ALUMÍNIO PARA ELETRODUTO ROSCADO D = 4"	U	167,37	169,40
SETOP SUL	ED-49107	CONDULETE TIPO LR EM ALUMÍNIO PARA ELETRODUTO ROSCADO D = 1"	U	25,97	28,00
SETOP SUL	ED-49109	CONDULETE TIPO LR EM ALUMÍNIO PARA ELETRODUTO ROSCADO D = 1 1/2"	U	35,06	37,09
SETOP SUL	ED-49108	CONDULETE TIPO LR EM ALUMÍNIO PARA ELETRODUTO ROSCADO D = 1 1/4"	U	31,22	33,25
SETOP SUL	ED-49105	CONDULETE TIPO LR EM ALUMÍNIO PARA ELETRODUTO ROSCADO D = 1/2"	U	22,10	24,13
SETOP SUL	ED-49110	CONDULETE TIPO LR EM ALUMÍNIO PARA ELETRODUTO ROSCADO D = 2"	U	44,82	46,85
SETOP SUL	ED-49111	CONDULETE TIPO LR EM ALUMÍNIO PARA ELETRODUTO ROSCADO D = 2 1/2"	U	72,87	74,90
SETOP SUL	ED-49112	CONDULETE TIPO LR EM ALUMÍNIO PARA ELETRODUTO ROSCADO D = 3"	U	100,47	102,50
SETOP SUL	ED-49106	CONDULETE TIPO LR EM ALUMÍNIO PARA ELETRODUTO ROSCADO D = 3/4"	U	22,48	24,51
SETOP SUL	ED-49113	CONDULETE TIPO LR EM ALUMÍNIO PARA ELETRODUTO ROSCADO D = 4"	U	147,58	149,61
SETOP SUL	ED-49089	CONDULETE TIPO T EM ALUMÍNIO PARA ELETRODUTO ROSCADO D = 1"	U	27,70	29,73
SETOP SUL	ED-49091	CONDULETE TIPO T EM ALUMÍNIO PARA ELETRODUTO ROSCADO D = 1 1/2"	U	42,03	44,46
SETOP SUL	ED-49090	CONDULETE TIPO T EM ALUMÍNIO PARA ELETRODUTO ROSCADO D = 1 1/4"	U	36,48	38,91
SETOP SUL	ED-49087	CONDULETE TIPO T EM ALUMÍNIO PARA ELETRODUTO ROSCADO D = 1/2"	U	23,37	25,40
SETOP SUL	ED-49092	CONDULETE TIPO T EM ALUMÍNIO PARA ELETRODUTO ROSCADO D = 2"	U	49,97	52,40
SETOP SUL	ED-49093	CONDULETE TIPO T EM ALUMÍNIO PARA ELETRODUTO ROSCADO D = 2 1/2"	U	85,07	87,50
SETOP SUL	ED-49088	CONDULETE TIPO T EM ALUMÍNIO PARA ELETRODUTO ROSCADO D = 3/4"	U	26,69	29,12
SETOP SUL	ED-49095	CONDULETE TIPO T EM ALUMÍNIO PARA ELETRODUTO ROSCADO D = 4"	U	149,50	151,93
SETOP SUL	ED-49098	CONDULETE TIPO X EM ALUMÍNIO PARA ELETRODUTO ROSCADO D = 1"	U	33,77	36,61
SETOP SUL	ED-49100	CONDULETE TIPO X EM ALUMÍNIO PARA ELETRODUTO ROSCADO D = 1 1/2"	U	43,68	46,52
SETOP SUL	ED-49099	CONDULETE TIPO X EM ALUMÍNIO PARA ELETRODUTO ROSCADO D = 1 1/4"	U	40,72	43,56
SETOP SUL	ED-49096	CONDULETE TIPO X EM ALUMÍNIO PARA ELETRODUTO ROSCADO D = 1/2"	U	31,40	34,24
SETOP SUL	ED-49101	CONDULETE TIPO X EM ALUMÍNIO PARA ELETRODUTO ROSCADO D = 2"	U	54,97	57,81
SETOP SUL	ED-49102	CONDULETE TIPO X EM ALUMÍNIO PARA ELETRODUTO ROSCADO D = 2 1/2"	U	75,95	78,79
SETOP SUL	ED-49103	CONDULETE TIPO X EM ALUMÍNIO PARA ELETRODUTO ROSCADO D = 3"	U	100,85	103,69
SETOP SUL	ED-49097	CONDULETE TIPO X EM ALUMÍNIO PARA ELETRODUTO ROSCADO D = 3/4"	U	32,21	35,05
SETOP SUL	ED-49104	CONDULETE TIPO X EM ALUMÍNIO PARA ELETRODUTO ROSCADO D = 4"	U	152,64	155,48
SETOP SUL	ED-49141	CONECTOR DE PRESSÃO BIMETÁLICO # 25MM	U	4,78	4,91
SETOP SUL	ED-49142	CONECTOR DE PRESSÃO BIMETÁLICO # 35MM	U	9,35	9,48
SETOP SUL	ED-49143	CONECTOR DE PRESSÃO BIMETÁLICO # 50MM	U	7,22	7,35
SETOP SUL	ED-49139	CONECTOR DE PRESSÃO BIMETÁLICO #10MM	U	4,78	4,91
SETOP SUL	ED-49140	CONECTOR DE PRESSÃO BIMETÁLICO #16MM	U	4,78	4,91
SETOP SUL	ED-49146	CONECTOR TERMINAL DE PRESSÃO # 16 MM, INCLUSIVE PARAFUSO E PORCA	U	3,90	4,03
SETOP SUL	ED-49147	CONECTOR TERMINAL DE PRESSÃO # 35MM, INCLUSIVE PARAFUSO E PORCA	U	4,84	4,97
SETOP SUL	ED-49117	CONJUNTO DE TAMPA COM 1 INTERRUPTOR SIMPLES + 1 TOMADA PARA CONDULETE 3/4"	CJ	34,30	35,91
SETOP SUL	ED-49119	CONJUNTO DE TAMPA COM 1 TOMADA RJ 11 OU RJ 0,5 PARA TELEFONE PARA CONDULETE 3/4"	CJ	31,17	33,60
SETOP SUL	ED-49118	CONJUNTO DE TAMPA COM 1 TOMADA 4P TELEFONE PARA CONDULETE 3/4"	CJ	22,71	24,32
SETOP SUL	ED-49535	CONJUNTO DE 1 TOMADA + 1 INTERRUPTOR COM PLACA	CJ	28,11	29,72
SETOP SUL	ED-49536	CONJUNTO DE 1 TOMADA + 1 INTERRUPTOR SEM PLACA	CJ	22,84	24,45
SETOP SUL	ED-49115	CONJUNTO TAMPA E INTERRUPTOR PARALELO PARA CONDULETE 3/4"	CJ	48,43	50,86
SETOP SUL	ED-49114	CONJUNTO TAMPA E INTERRUPTOR SIMPLES PARA CONDULETE 3/4"	CJ	31,32	32,93
SETOP SUL	ED-49116	CONJUNTO TAMPA E 1 TOMADA 2P UNIVERSAL PARA CONDULETE 3/4"	CJ	24,06	25,67
SETOP SUL	ED-49355	CONJUNTO 1 INTERRUPTOR PARALELO + 1 TOMADA 2P, UNIVERSAL, SEM PLACAS	CJ	33,57	34,98
SETOP SUL	ED-49360	CONJUNTO 1 INTERRUPTOR SIMPLES + 1 INTERRUPTOR PARALELO + 1TOMADA 2P, UNIVERSAL, RETANGULAR, SEM PLACA	CJ	30,60	32,83
SETOP SUL	ED-49352	CONJUNTO 1 INTERRUPTOR SIMPLES + 1 INTERRUPTOR PARALELO, COM PLACA	CJ	25,35	27,17
SETOP SUL	ED-49357	CONJUNTO 1 INTERRUPTOR SIMPLES + 2 INTERRUPTORES PARALELOS SEM PLACA	CJ	35,73	37,76
SETOP SUL	ED-49361	CONJUNTO 2 INTERRUPTORES PARALELOS + 1TOMADA 2P, UNIVERSAL, RETANGULAR, SEM PLACA	CJ	35,17	37,40
SETOP SUL	ED-49353	CONJUNTO 2 INTERRUPTORES PARALELOS COM PLACA	CJ	26,01	27,62
SETOP SUL	ED-49356	CONJUNTO 2 INTERRUPTORES SIMPLES + 1 INTERRUPTOR PARALELO, COM PLACAS	CJ	39,09	40,91
SETOP SUL	ED-49359	CONJUNTO 2 INTERRUPTORES SIMPLES + 1 TOMADA 2P UNIVERSAL RETANGULAR SEM PLACA	CJ	27,19	29,22
SETOP SUL	ED-49351	CONJUNTO 2 INTERRUPTORES SIMPLES COM PLACA	CJ	20,91	22,52
SETOP SUL	ED-49350	CONJUNTO 2 INTERRUPTORES SIMPLES SEM PLACA	CJ	20,51	22,12
SETOP SUL	ED-49354	CONJUNTO 2 TOMADAS RETANGULARES 2P UNIVERSAL SEM PLACAS	CJ	25,33	26,94
SETOP SUL	ED-49358	CONJUNTO 3 INTERRUPTORES PARALELOS, COM,PLACA	CJ	40,06	42,09
SETOP SUL	ED-49144	CRUZETAS SIMPLES,ZINCADA, P/03 PROJETORES ACOMPANHADO DE BRAÇADEIRAS	U	176,81	182,89
SETOP SUL	ED-49478	CURVA HORIZONTAL 90 EM CHAPA DE AÇO PARA DUTO DE PISO, DIMENSÕES 25 X 140 MM	U	38,43	40,04
SETOP SUL	ED-49477	CURVA HORIZONTAL 90 EM CHAPA DE AÇO PARA DUTO DE PISO, DIMENSÕES 25 X 70 MM	U	30,99	32,60
SETOP SUL	ED-49476	CURVA VERTICAL 90 EM CHAPA DE AÇO PARA DUTO DE PISO, DIMENSÕES 25 X 140 MM	U	40,52	42,13
SETOP SUL	ED-49475	CURVA VERTICAL 90 EM CHAPA DE AÇO PARA DUTO DE PISO, DIMENSÕES 25 X 70 MM	U	40,52	42,13
SETOP SUL	ED-49453	DERIVAÇÃO FINAL PARA ELETRODUTO EM CHAPA DE AÇO PARA PERFILADO	U	7,19	8,00
SETOP SUL	ED-49454	DERIVAÇÃO LATERAL PARA ELETRODUTO EM CHAPA DE AÇO COM LATERAL DUPLA PARA PERFILADO	U	8,04	8,85
SETOP SUL	ED-49455	DERIVAÇÃO LATERAL PARA ELETRODUTO EM CHAPA DE AÇO PARA PERFILADO	U	6,38	6,99
SETOP SUL	ED-49248	DISJUNTOR BIPOLAR TERMOMAGNÉTICO 10KA, DE 100A	U	62,94	65,37
SETOP SUL	ED-49249	DISJUNTOR BIPOLAR TERMOMAGNÉTICO 10KA, DE 120A	U	206,54	208,97
SETOP SUL	ED-49250	DISJUNTOR BIPOLAR TERMOMAGNÉTICO 10KA, DE 125A	U	206,54	208,97
SETOP SUL	ED-49251	DISJUNTOR BIPOLAR TERMOMAGNÉTICO 10KA, DE 200A	U	206,54	208,97
SETOP SUL	ED-49240	DISJUNTOR BIPOLAR TERMOMAGNÉTICO 10KA, DE 25A	U	51,61	54,04
SETOP SUL	ED-49241	DISJUNTOR BIPOLAR TERMOMAGNÉTICO 10KA, DE 30A	U	51,61	54,04
SETOP SUL	ED-49242	DISJUNTOR BIPOLAR TERMOMAGNÉTICO 10KA, DE 35A	U	51,61	54,04

FONTE	CÓDIGO	DESCRIÇÃO	UNIDADE	DESONERADO	NÃO DESONERADO
SETOP SUL	ED-49243	DISJUNTOR BIPOLAR TERMOMAGNÉTICO 10KA, DE 40A	U	51,61	54,04
SETOP SUL	ED-49244	DISJUNTOR BIPOLAR TERMOMAGNÉTICO 10KA, DE 50A	U	51,61	54,04
SETOP SUL	ED-49245	DISJUNTOR BIPOLAR TERMOMAGNÉTICO 10KA, DE 60A	U	62,94	65,37
SETOP SUL	ED-49246	DISJUNTOR BIPOLAR TERMOMAGNÉTICO 10KA, DE 70A	U	62,94	65,37
SETOP SUL	ED-49247	DISJUNTOR BIPOLAR TERMOMAGNÉTICO 10KA, DE 90A	U	62,94	65,37
SETOP SUL	ED-49268	DISJUNTOR BIPOLAR TERMOMAGNÉTICO 5KA, DE 10A	U	41,12	42,33
SETOP SUL	ED-49281	DISJUNTOR BIPOLAR TERMOMAGNÉTICO 5KA, DE 100A	U	57,07	58,28
SETOP SUL	ED-49269	DISJUNTOR BIPOLAR TERMOMAGNÉTICO 5KA, DE 15A	U	41,12	42,33
SETOP SUL	ED-49270	DISJUNTOR BIPOLAR TERMOMAGNÉTICO 5KA, DE 16A	U	41,12	42,33
SETOP SUL	ED-49271	DISJUNTOR BIPOLAR TERMOMAGNÉTICO 5KA, DE 20A	U	41,12	42,33
SETOP SUL	ED-49272	DISJUNTOR BIPOLAR TERMOMAGNÉTICO 5KA, DE 25A	U	41,12	42,33
SETOP SUL	ED-49273	DISJUNTOR BIPOLAR TERMOMAGNÉTICO 5KA, DE 30A	U	41,12	42,33
SETOP SUL	ED-49274	DISJUNTOR BIPOLAR TERMOMAGNÉTICO 5KA, DE 32A	U	41,12	42,33
SETOP SUL	ED-49275	DISJUNTOR BIPOLAR TERMOMAGNÉTICO 5KA, DE 35A	U	41,12	42,33
SETOP SUL	ED-49276	DISJUNTOR BIPOLAR TERMOMAGNÉTICO 5KA, DE 40A	U	42,69	43,90
SETOP SUL	ED-49277	DISJUNTOR BIPOLAR TERMOMAGNÉTICO 5KA, DE 50A	U	42,69	43,90
SETOP SUL	ED-49278	DISJUNTOR BIPOLAR TERMOMAGNÉTICO 5KA, DE 60A	U	52,21	53,42
SETOP SUL	ED-49279	DISJUNTOR BIPOLAR TERMOMAGNÉTICO 5KA, DE 70A	U	57,07	58,28
SETOP SUL	ED-49280	DISJUNTOR BIPOLAR TERMOMAGNÉTICO 5KA, DE 90A	U	57,07	58,28
SETOP SUL	ED-15114	DISJUNTOR DE PROTEÇÃO DIFERENCIAL RESIDUAL (DR), BIPOLAR, TIPO DIN, CORRENTE NOMINAL DE 25A, ALTA SENSIBILIDADE, CORRENTE DIFERENCIAL RESIDUAL NOMINAL COM ATUAÇÃO DE 30MA	UN	104,61	105,80
SETOP SUL	ED-15115	DISJUNTOR DE PROTEÇÃO DIFERENCIAL RESIDUAL (DR), BIPOLAR, TIPO DIN, CORRENTE NOMINAL DE 40A, ALTA SENSIBILIDADE, CORRENTE DIFERENCIAL RESIDUAL NOMINAL COM ATUAÇÃO DE 30MA	UN	109,61	110,80
SETOP SUL	ED-15116	DISJUNTOR DE PROTEÇÃO DIFERENCIAL RESIDUAL (DR), BIPOLAR, TIPO DIN, CORRENTE NOMINAL DE 63A, ALTA SENSIBILIDADE, CORRENTE DIFERENCIAL RESIDUAL NOMINAL COM ATUAÇÃO DE 30MA	UN	124,61	125,80
SETOP SUL	ED-15117	DISJUNTOR DE PROTEÇÃO DIFERENCIAL RESIDUAL (DR), TETRAPOLAR, TIPO DIN, CORRENTE NOMINAL DE 63A, ALTA SENSIBILIDADE, CORRENTE DIFERENCIAL RESIDUAL NOMINAL COM ATUAÇÃO DE 30MA	UN	135,69	137,18
SETOP SUL	ED-49228	DISJUNTOR MONOPOLAR TERMOMAGNÉTICO 5KA, DE 10A	U	16,93	18,14
SETOP SUL	ED-49229	DISJUNTOR MONOPOLAR TERMOMAGNÉTICO 5KA, DE 15A	U	16,93	18,14
SETOP SUL	ED-49230	DISJUNTOR MONOPOLAR TERMOMAGNÉTICO 5KA, DE 16A	U	16,93	18,14
SETOP SUL	ED-49231	DISJUNTOR MONOPOLAR TERMOMAGNÉTICO 5KA, DE 20A	U	16,93	18,14
SETOP SUL	ED-49232	DISJUNTOR MONOPOLAR TERMOMAGNÉTICO 5KA, DE 25A	U	16,93	18,14
SETOP SUL	ED-49233	DISJUNTOR MONOPOLAR TERMOMAGNÉTICO 5KA, DE 30A	U	16,93	18,14
SETOP SUL	ED-49234	DISJUNTOR MONOPOLAR TERMOMAGNÉTICO 5KA, DE 32A	U	16,93	18,14
SETOP SUL	ED-49235	DISJUNTOR MONOPOLAR TERMOMAGNÉTICO 5KA, DE 35A	U	21,71	22,92
SETOP SUL	ED-49236	DISJUNTOR MONOPOLAR TERMOMAGNÉTICO 5KA, DE 40A	U	21,71	22,92
SETOP SUL	ED-49237	DISJUNTOR MONOPOLAR TERMOMAGNÉTICO 5KA, DE 50A	U	21,71	22,92
SETOP SUL	ED-49238	DISJUNTOR MONOPOLAR TERMOMAGNÉTICO 5KA, DE 60A	U	29,46	30,67
SETOP SUL	ED-49239	DISJUNTOR MONOPOLAR TERMOMAGNÉTICO 5KA, DE 70A	U	29,46	30,67
SETOP SUL	ED-49294	DISJUNTOR TERMOMAGNÉTICO 150A PARA MEDIDOR	U	267,25	275,35
SETOP SUL	ED-49252	DISJUNTOR TRIPOLAR TERMOMAGNÉTICO 10KA, DE 10A	U	74,59	78,64
SETOP SUL	ED-49263	DISJUNTOR TRIPOLAR TERMOMAGNÉTICO 10KA, DE 100A	U	95,57	99,62
SETOP SUL	ED-49264	DISJUNTOR TRIPOLAR TERMOMAGNÉTICO 10KA, DE 120A	U	267,25	275,35
SETOP SUL	ED-49265	DISJUNTOR TRIPOLAR TERMOMAGNÉTICO 10KA, DE 125A	U	267,25	275,35
SETOP SUL	ED-49253	DISJUNTOR TRIPOLAR TERMOMAGNÉTICO 10KA, DE 15A	U	74,59	78,64
SETOP SUL	ED-49267	DISJUNTOR TRIPOLAR TERMOMAGNÉTICO 10KA, DE 175A	U	267,25	275,35
SETOP SUL	ED-49254	DISJUNTOR TRIPOLAR TERMOMAGNÉTICO 10KA, DE 20A	U	74,59	78,64
SETOP SUL	ED-49266	DISJUNTOR TRIPOLAR TERMOMAGNÉTICO 10KA, DE 200A	U	282,42	290,52
SETOP SUL	ED-49255	DISJUNTOR TRIPOLAR TERMOMAGNÉTICO 10KA, DE 25A	U	74,59	78,64
SETOP SUL	ED-49256	DISJUNTOR TRIPOLAR TERMOMAGNÉTICO 10KA, DE 30A	U	74,59	78,64
SETOP SUL	ED-49257	DISJUNTOR TRIPOLAR TERMOMAGNÉTICO 10KA, DE 35A	U	74,59	78,64
SETOP SUL	ED-49258	DISJUNTOR TRIPOLAR TERMOMAGNÉTICO 10KA, DE 40A	U	74,59	78,64
SETOP SUL	ED-49259	DISJUNTOR TRIPOLAR TERMOMAGNÉTICO 10KA, DE 50A	U	74,59	78,64
SETOP SUL	ED-49260	DISJUNTOR TRIPOLAR TERMOMAGNÉTICO 10KA, DE 60A	U	95,57	99,62
SETOP SUL	ED-49261	DISJUNTOR TRIPOLAR TERMOMAGNÉTICO 10KA, DE 70A	U	95,57	99,62
SETOP SUL	ED-49262	DISJUNTOR TRIPOLAR TERMOMAGNÉTICO 10KA, DE 90A	U	95,57	99,62
SETOP SUL	ED-49282	DISJUNTOR TRIPOLAR TERMOMAGNÉTICO 5KA, DE 10A	U	73,44	77,49
SETOP SUL	ED-49293	DISJUNTOR TRIPOLAR TERMOMAGNÉTICO 5KA, DE 100A	U	86,90	90,95
SETOP SUL	ED-49283	DISJUNTOR TRIPOLAR TERMOMAGNÉTICO 5KA, DE 15A	U	73,44	77,49
SETOP SUL	ED-49284	DISJUNTOR TRIPOLAR TERMOMAGNÉTICO 5KA, DE 20A	U	73,44	77,49
SETOP SUL	ED-49285	DISJUNTOR TRIPOLAR TERMOMAGNÉTICO 5KA, DE 25A	U	73,44	77,49
SETOP SUL	ED-49286	DISJUNTOR TRIPOLAR TERMOMAGNÉTICO 5KA, DE 30A	U	73,44	77,49
SETOP SUL	ED-49287	DISJUNTOR TRIPOLAR TERMOMAGNÉTICO 5KA, DE 35A	U	73,44	77,49
SETOP SUL	ED-49288	DISJUNTOR TRIPOLAR TERMOMAGNÉTICO 5KA, DE 40A	U	73,44	77,49
SETOP SUL	ED-49289	DISJUNTOR TRIPOLAR TERMOMAGNÉTICO 5KA, DE 50A	U	86,90	90,95
SETOP SUL	ED-49290	DISJUNTOR TRIPOLAR TERMOMAGNÉTICO 5KA, DE 60A	U	86,90	90,95
SETOP SUL	ED-49291	DISJUNTOR TRIPOLAR TERMOMAGNÉTICO 5KA, DE 70A	U	86,90	90,95
SETOP SUL	ED-49292	DISJUNTOR TRIPOLAR TERMOMAGNÉTICO 5KA, DE 90A	U	86,90	90,95
SETOP SUL	ED-49470	DUTO LISO DUPLO EM CHAPA DE AÇO PARA TOMADA DE PISO, DIMENSÕES 2 X 25 X 70 MM	M	41,15	43,86
SETOP SUL	ED-49469	DUTO LISO SIMPLES EM CHAPA DE AÇO PARA TOMADA DE PISO, DIMENSÕES 25 X 140 MM	M	39,80	42,51
SETOP SUL	ED-49468	DUTO LISO SIMPLES EM CHAPA DE AÇO PARA TOMADA DE PISO, DIMENSÕES 25 X 70 MM	M	27,45	29,48
SETOP SUL	ED-49040	ELETROCALHA LISA GALVANIZADA ELETROLÍTICA CHAPA 14 - 100 X 50 MM COM TAMPA, INCLUSIVE CONEXÃO	M	54,51	58,56
SETOP SUL	ED-49044	ELETROCALHA LISA GALVANIZADA ELETROLÍTICA CHAPA 14 - 150 X 100 MM COM TAMPA, INCLUSIVE CONEXÃO	M	114,16	120,64
SETOP SUL	ED-49041	ELETROCALHA LISA GALVANIZADA ELETROLÍTICA CHAPA 14 - 150 X 50 MM COM TAMPA, INCLUSIVE CONEXÃO	M	101,04	105,90
SETOP SUL	ED-49045	ELETROCALHA LISA GALVANIZADA ELETROLÍTICA CHAPA 14 - 200 X 100 MM COM TAMPA, INCLUSIVE CONEXÃO	M	131,46	138,35
SETOP SUL	ED-49042	ELETROCALHA LISA GALVANIZADA ELETROLÍTICA CHAPA 14 - 200 X 50 MM COM TAMPA, INCLUSIVE CONEXÃO	M	121,63	127,29
SETOP SUL	ED-49046	ELETROCALHA LISA GALVANIZADA ELETROLÍTICA CHAPA 14 - 300 X 100 MM COM TAMPA, INCLUSIVE CONEXÃO	M	180,54	188,23
SETOP SUL	ED-49043	ELETROCALHA LISA GALVANIZADA ELETROLÍTICA CHAPA 14 - 300 X 50 MM COM TAMPA, INCLUSIVE CONEXÃO	M	159,59	165,67
SETOP SUL	ED-49047	ELETROCALHA LISA GALVANIZADA ELETROLÍTICA CHAPA 14 - 400 X 100 MM COM TAMPA, INCLUSIVE CONEXÃO	M	225,81	233,91
SETOP SUL	ED-49048	ELETROCALHA PERFURADA GALVANIZADA ELETROLÍTICA CHAPA 14 - 100 X 50 MM COM TAMPA, INCLUSIVE CONEXÃO	M	55,41	59,46
SETOP SUL	ED-49052	ELETROCALHA PERFURADA GALVANIZADA ELETROLÍTICA CHAPA 14 - 150 X 100 MM COM TAMPA, INCLUSIVE CONEXÃO	M	119,83	126,31
SETOP SUL	ED-49049	ELETROCALHA PERFURADA GALVANIZADA ELETROLÍTICA CHAPA 14 - 150 X 50 MM COM TAMPA, INCLUSIVE CONEXÃO	M	97,96	102,82
SETOP SUL	ED-49053	ELETROCALHA PERFURADA GALVANIZADA ELETROLÍTICA CHAPA 14 - 200 X 100 MM COM TAMPA, INCLUSIVE CONEXÃO	M	134,10	140,99
SETOP SUL	ED-49050	ELETROCALHA PERFURADA GALVANIZADA ELETROLÍTICA CHAPA 14 - 200 X 50 MM COM TAMPA, INCLUSIVE CONEXÃO	M	118,86	124,52
SETOP SUL	ED-49054	ELETROCALHA PERFURADA GALVANIZADA ELETROLÍTICA CHAPA 14 - 300 X 100 MM COM TAMPA, INCLUSIVE CONEXÃ	M	180,55	188,24
SETOP SUL	ED-49051	ELETROCALHA PERFURADA GALVANIZADA ELETROLÍTICA CHAPA 14 - 300 X 50 MM COM TAMPA, INCLUSIVE CONEXÃO	M	161,29	167,37
SETOP SUL	ED-49055	ELETROCALHA PERFURADA GALVANIZADA ELETROLÍTICA CHAPA 14 - 400 X 100 MM COM TAMPA, INCLUSIVE CONEXÃO	M	259,48	267,58
SETOP SUL	ED-49301	ENTRADA DE ENERGIA EM CAIXA DE CHAPA DE AÇO , DIMENSÕES 500 X 600 X 270 MM, POTÊNCIA ATÉ 5 KW	U	521,97	538,17
SETOP SUL	ED-49304	ENTRADA DE ENERGIA EM CAIXA DE CHAPA DE AÇO , DIMENSÕES 500 X 600 X 270 MM, POTÊNCIA DE 15 A 20 KW	U	921,96	946,26
SETOP SUL	ED-49305	ENTRADA DE ENERGIA EM CAIXA DE CHAPA DE AÇO , DIMENSÕES 500 X 600 X 270 MM, POTÊNCIA DE 20 A 25 KW	U	1.143,79	1.170,12
SETOP SUL	ED-49306	ENTRADA DE ENERGIA EM CAIXA DE CHAPA DE AÇO , DIMENSÕES 500 X 600 X 270 MM, POTÊNCIA DE 25 A 30 KW	U	1.206,93	1.239,33
SETOP SUL	ED-49302	ENTRADA DE ENERGIA EM CAIXA DE CHAPA DE AÇO , DIMENSÕES 500 X 600 X 270 MM, POTÊNCIA DE 5 A 10 KW	U	537,39	555,20
SETOP SUL	ED-49303	ENTRADA DE ENERGIA EM CAIXA DE CHAPA DE AÇO , ENTRADA DE ENERGIA EM CAIXA DE CHAPA DE AÇO , DIMENSÕES 500 X 600 X 270 MM, POTÊNCIA DE 10 A 15 KW	U	553,93	573,36
SETOP SUL	ED-49334	ENVELOPE DE CONCRETO PARA PROTEÇÃO DE TUBOS DE PVC ENTERRADO - CONCRETO TIPO A FCK = 13,5 MPA	M3	372,64	389,32
SETOP SUL	ED-49340	FIO FI 2 X 6 MM2 PADRÃO TELEBRÁS	M	2,33	2,54
SETOP SUL	ED-49339	FIO RÍGIDO ISOLAÇÃO EM PVC 450/750V # 10 MM2	M	8,64	9,21
SETOP SUL	ED-49335	FIO RÍGIDO ISOLAÇÃO EM PVC 450/750V # 1,5 MM2	M	3,94	4,35
SETOP SUL	ED-49336	FIO RÍGIDO ISOLAÇÃO EM PVC 450/750V # 2,5 MM2	M	4,60	5,05
SETOP SUL	ED-49337	FIO RÍGIDO ISOLAÇÃO EM PVC 450/750V # 4 MM2	M	5,53	6,02

FONTE	CÓDIGO	DESCRIÇÃO	UNIDADE	DESONERADO	NÃO DESONERADO
SETOP SUL	ED-49338	FIO RÍGIDO ISOLAÇÃO EM PVC 450/750V # 6 MM2	M	6,58	7,11
SETOP SUL	ED-49341	FIO TELEFÔNICO EXTERNO 2 X 100 - FE	M	3,11	3,32
SETOP SUL	ED-49343	HASTE DE AÇO COBREADA PARA ATERRAMENTO DIÂMETRO 3/4"X 2400 MM,CONFORME PADRÕES TELEBRÁS	U	63,02	65,88
SETOP SUL	ED-49342	HASTE DE AÇO COBREADA PARA ATERRAMENTO DIÂMETRO 3/4"X 3000 MM,CONFORME PADRÕES TELEBRÁS	U	72,24	75,10
SETOP SUL	ED-49445	HASTE Ø16 X 150 PARA ARMAÇÃO SECUNDÁRIA	U	19,21	20,02
SETOP SUL	ED-49363	INTERRUPTOR , DUAS TECLAS PARALELO 10 A - 250 V	U	28,46	30,62
SETOP SUL	ED-49366	INTERRUPTOR , DUAS TECLAS SIMPLES E UMA TECLA PARALELO 10 A - 250 V	U	34,21	36,68
SETOP SUL	ED-49362	INTERRUPTOR , DUAS TECLAS SIMPLES 10 A - 250 V	U	20,10	21,60
SETOP SUL	ED-49367	INTERRUPTOR , TRÊS TECLAS PARALELO 10 A - 250 V	U	43,30	46,42
SETOP SUL	ED-49368	INTERRUPTOR , TRÊS TECLAS SIMPLES 10 A - 250 V	U	29,19	31,35
SETOP SUL	ED-49348	INTERRUPTOR , UMA TECLA BIPOLAR PARALELA 20 A - 250 V	U	36,27	38,43
SETOP SUL	ED-49349	INTERRUPTOR , UMA TECLA DUPLA BIPOLAR SIMPLES 10 A - 250 V	U	27,31	28,81
SETOP SUL	ED-49364	INTERRUPTOR , UMA TECLA SIMPLES E DUAS TECLAS PARALELO 10 A - 250 V	U	38,53	41,32
SETOP SUL	ED-49365	INTERRUPTOR , UMA TECLA SIMPLES E UMA TECLA PARALELO 10 A - 250 V	U	24,12	25,94
SETOP SUL	ED-49347	INTERRUPTOR, BIPOLAR SIMPLES 10 A - 250 V, COM PLACA	U	30,98	32,48
SETOP SUL	ED-49369	INTERRUPTOR DE CARGA 20 A COM SINALIZADOR 2 POLOS	U	35,02	37,18
SETOP SUL	ED-49345	INTERRUPTOR, UMA TECLA PARALELO 10 A - 250 V, SEM PLACA	U	13,46	14,47
SETOP SUL	ED-49346	INTERRUPTOR UMA TECLA SIMPLES 10 A - 250 V, COM PLACA	U	12,61	13,62
SETOP SUL	ED-49344	INTERRUPTOR, UMA TECLA SIMPLES 10 A - 250 V, SEM PLACA	U	9,37	10,10
SETOP SUL	ED-49443	ISOLADOR ROLDANA	U	5,75	6,03
SETOP SUL	ED-49456	JUNÇÃO ANGULAR DUPLA ALTA EM CHAPA DE AÇO PARA PERFILADO	U	7,73	8,54
SETOP SUL	ED-49482	JUNÇÃO EM CHAPA DE AÇO PARA DUTO DE PISO, DIMENSÕES 25 X 140 MM	U	20,96	22,57
SETOP SUL	ED-49481	JUNÇÃO EM CHAPA DE AÇO PARA DUTO DE PISO, DIMENSÕES 25 X 70 MM	U	18,84	20,45
SETOP SUL	ED-49371	LÂMPADA COMPACTADA ELETRÔNICA FLUORESCENTE, BASE E27, POTÊNCIA 11W, TENSÃO 110-127V, FORNECIMENTO E INSTALAÇÃO, EXCLUSIVE LUMINÁRIA	UN	10,50	10,72
SETOP SUL	ED-49372	LÂMPADA COMPACTADA ELETRÔNICA FLUORESCENTE, BASE E27, POTÊNCIA 15W, TENSÃO 110-127V, FORNECIMENTO E INSTALAÇÃO, EXCLUSIVE LUMINÁRIA	UN	10,87	11,09
SETOP SUL	ED-49373	LÂMPADA COMPACTADA ELETRÔNICA FLUORESCENTE, BASE E27, POTÊNCIA 20W, TENSÃO 110-127V, FORNECIMENTO E INSTALAÇÃO, EXCLUSIVE LUMINÁRIA	UN	12,52	12,74
SETOP SUL	ED-49374	LÂMPADA COMPACTADA ELETRÔNICA FLUORESCENTE, BASE E27, POTÊNCIA 23W, TENSÃO 110-127V, FORNECIMENTO E INSTALAÇÃO, EXCLUSIVE LUMINÁRIA	UN	12,80	13,02
SETOP SUL	ED-49370	LÂMPADA COMPACTADA ELETRÔNICA FLUORESCENTE, BASE E27, POTÊNCIA 9W, TENSÃO 110-127V, FORNECIMENTO E INSTALAÇÃO, EXCLUSIVE LUMINÁRIA	UN	10,58	10,80
SETOP SUL	ED-13343	LÂMPADA LED, BASE E27, POTÊNCIA 15W, BULBO A65, TEMPERATURA DA COR 6500K, TENSÃO 110-127V, FORNECIMENTO E INSTALAÇÃO, EXCLUSIVE LUMINÁRIA	UN	16,56	16,78
SETOP SUL	ED-13344	LÂMPADA LED, BASE E27, POTÊNCIA 20W, BULBO A70, TEMPERATURA DA COR 6500K, TENSÃO 110-127V, FORNECIMENTO E INSTALAÇÃO, EXCLUSIVE LUMINÁRIA	UN	29,88	30,10
SETOP SUL	ED-13342	LÂMPADA LED, BASE E27, POTÊNCIA 9W, BULBO A60, TEMPERATURA DA COR 6500K, TENSÃO 110-127V, FORNECIMENTO E INSTALAÇÃO, EXCLUSIVE LUMINÁRIA	UN	11,78	12,00
SETOP SUL	ED-49379	LÂMPADA MISTA DE 160W/220V	U	21,74	22,35
SETOP SUL	ED-49375	LÂMPADA TUBULAR FLUORESCENTE, BASE G13, POTÊNCIA 16W, FORNECIMENTO E INSTALAÇÃO, EXCLUSIVE REATOR E LUMINÁRIA	UN	9,92	10,46
SETOP SUL	ED-49377	LÂMPADA TUBULAR FLUORESCENTE, BASE G13, POTÊNCIA 20W, FORNECIMENTO E INSTALAÇÃO, EXCLUSIVE REATOR E LUMINÁRIA	UN	10,05	10,59
SETOP SUL	ED-49376	LÂMPADA TUBULAR FLUORESCENTE, BASE G13, POTÊNCIA 32W, FORNECIMENTO E INSTALAÇÃO, EXCLUSIVE REATOR E LUMINÁRIA	UN	10,25	10,79
SETOP SUL	ED-49378	LÂMPADA TUBULAR FLUORESCENTE, BASE G13, POTÊNCIA 40W, FORNECIMENTO E INSTALAÇÃO, EXCLUSIVE REATOR E LUMINÁRIA	UN	10,05	10,59
SETOP SUL	ED-9973	LÂMPADA TUBULAR LED, BASE G13, POTÊNCIA 18W, DIÂMETRO 26MM/T8, TEMPERATURA DA COR 6500K, FORNECIMENTO E INSTALAÇÃO, EXCLUSIVE LUMINÁRIA	UN	38,26	38,80
SETOP SUL	ED-9974	LÂMPADA TUBULAR LED, BASE G13, POTÊNCIA 40W, DIÂMETRO 26MM/T8, TEMPERATURA DA COR 6500K, FORNECIMENTO E INSTALAÇÃO, EXCLUSIVE LUMINÁRIA	UN	64,25	64,79
SETOP SUL	ED-9972	LÂMPADA TUBULAR LED, BASE G13, POTÊNCIA 9W, DIÂMETRO 26MM/T8, TEMPERATURA DA COR 6500K, FORNECIMENTO E INSTALAÇÃO, EXCLUSIVE LUMINÁRIA	UN	25,86	26,40
SETOP SUL	ED-13345	LUMINÁRIA ARANDELA TIPO MEIA-LUA COMPLETA, DIÂMETRO 25 CM, PARA UMA (1) LÂMPADA LED, POTÊNCIA 15W, BULBO A65, FORNECIMENTO E INSTALAÇÃO, INCLUSIVE BASE E LÂMPADA	UN	56,24	57,93
SETOP SUL	ED-13346	LUMINÁRIA ARANDELA TIPO MEIA-LUA COMPLETA, DIÂMETRO 25 CM, PARA UMA (1) LÂMPADA LED, POTÊNCIA 20W, BULBO A70, FORNECIMENTO E INSTALAÇÃO, INCLUSIVE BASE E LÂMPADA	UN	69,56	71,25
SETOP SUL	ED-9955	LUMINÁRIA ARANDELA TIPO MEIA-LUA COMPLETA, DIÂMETRO 25 CM, PARA UMA (1) LÂMPADA LED, POTÊNCIA 9W, BULBO A60, FORNECIMENTO E INSTALAÇÃO, INCLUSIVE BASE E LÂMPADA	UN	51,46	53,15
SETOP SUL	ED-9954	LUMINÁRIA ARANDELA TIPO MEIA-LUA, DIÂMETRO 25 CM, PARA UMA (1) LÂMPADA BASE E-27, FORNECIMENTO E INSTALAÇÃO, INCLUSIVE BASE, EXCLUSIVE LÂMPADA	UN	39,68	41,15
SETOP SUL	ED-49405	LUMINÁRIA ARANDELA TIPO TARTARUGA BLINDADA COMPLETA, PARA UMA (1) LÂMPADA FLUORESCENTE COMPACTA 20W, FORNECIMENTO E INSTALAÇÃO, INCLUSIVE BASE E LÂMPADA	UN	76,05	78,26
SETOP SUL	ED-49404	LUMINÁRIA ARANDELA TIPO TARTARUGA BLINDADA, PARA UMA (1) LÂMPADA BASE E-27, POTÊNCIA MÁXIMA 60W, FORNECIMENTO E INSTALAÇÃO, EXCLUSIVE BASE E LÂMPADA	UN	56,31	57,78
SETOP SUL	ED-49403	LUMINÁRIA ARANDELA TIPO TARTARUGA COMPLETA, PARA UMA (1) LÂMPADA FLUORESCENTE COMPACTA 20W, FORNECIMENTO E INSTALAÇÃO, INCLUSIVE BASE E LÂMPADA	UN	52,19	54,40
SETOP SUL	ED-49402	LUMINÁRIA ARANDELA TIPO TARTARUGA, PARA UMA (1) LÂMPADA BASE E-27, POTÊNCIA MÁXIMA 60W, FORNECIMENTO E INSTALAÇÃO, EXCLUSIVE BASE E LÂMPADA	UN	32,45	33,92
SETOP SUL	ED-49387	LUMINÁRIA COMERCIAL CHANFRADA DE SOBREPOR COMPLETA, PARA DUAS (2) LÂMPADAS TUBULARES FLUORESCENTE 2X16W-ØT8, FORNECIMENTO E INSTALAÇÃO, INCLUSIVE BASE, REATOR E LÂMPADAS	UN	122,07	131,73
SETOP SUL	ED-49393	LUMINÁRIA COMERCIAL CHANFRADA DE SOBREPOR COMPLETA, PARA DUAS (2) LÂMPADAS TUBULARES FLUORESCENTE 2X32W-ØT8, FORNECIMENTO E INSTALAÇÃO, INCLUSIVE BASE, REATOR E LÂMPADAS	UN	137,54	147,20
SETOP SUL	ED-13338	LUMINÁRIA COMERCIAL CHANFRADA DE SOBREPOR COMPLETA, PARA DUAS (2) LÂMPADAS TUBULARES LED 2X18W-ØT8, TEMPERATURA DA COR 6500K, FORNECIMENTO E INSTALAÇÃO, INCLUSIVE BASE E LÂMPADAS	UN	158,61	167,08
SETOP SUL	ED-13337	LUMINÁRIA COMERCIAL CHANFRADA DE SOBREPOR COMPLETA, PARA DUAS (2) LÂMPADAS TUBULARES LED 2X9W-ØT8, TEMPERATURA DA COR 6500K, FORNECIMENTO E INSTALAÇÃO, INCLUSIVE BASE E LÂMPADAS	UN	125,73	134,20
SETOP SUL	ED-49389	LUMINÁRIA COMERCIAL CHANFRADA DE SOBREPOR COMPLETA, PARA QUATRO (4) LÂMPADAS TUBULARES FLUORESCENTE 4X16W-ØT8, FORNECIMENTO E INSTALAÇÃO, INCLUSIVE BASE, REATOR E LÂMPADAS	UN	213,27	228,85
SETOP SUL	ED-49395	LUMINÁRIA COMERCIAL CHANFRADA DE SOBREPOR COMPLETA, PARA QUATRO (4) LÂMPADAS TUBULARES FLUORESCENTE 4X32W-ØT8, FORNECIMENTO E INSTALAÇÃO, INCLUSIVE BASE, REATOR E LÂMPADAS	UN	241,53	257,11
SETOP SUL	ED-13340	LUMINÁRIA COMERCIAL CHANFRADA DE SOBREPOR COMPLETA, PARA QUATRO (4) LÂMPADAS TUBULARES LED 4X18W-ØT8, TEMPERATURA DA COR 6500K, FORNECIMENTO E INSTALAÇÃO, INCLUSIVE BASE E LÂMPADA	UN	283,67	296,87
SETOP SUL	ED-13339	LUMINÁRIA COMERCIAL CHANFRADA DE SOBREPOR COMPLETA, PARA QUATRO (4) LÂMPADAS TUBULARES LED 4X9W-ØT8, TEMPERATURA DA COR 6500K, FORNECIMENTO E INSTALAÇÃO, INCLUSIVE BASE E LÂMPADAS	UN	220,59	233,79
SETOP SUL	ED-49385	LUMINÁRIA COMERCIAL CHANFRADA DE SOBREPOR COMPLETA, PARA UMA (1) LÂMPADA TUBULAR FLUORESCENTE 1X16W-ØT8, FORNECIMENTO E INSTALAÇÃO, INCLUSIVE BASE, REATOR E LÂMPADA	UN	94,24	101,63
SETOP SUL	ED-49391	LUMINÁRIA COMERCIAL CHANFRADA DE SOBREPOR COMPLETA, PARA UMA (1) LÂMPADA TUBULAR FLUORESCENTE 1X32W-ØT8, FORNECIMENTO E INSTALAÇÃO, INCLUSIVE BASE, REATOR E LÂMPADA	UN	111,08	118,47
SETOP SUL	ED-13336	LUMINÁRIA COMERCIAL CHANFRADA DE SOBREPOR COMPLETA, PARA UMA (1) LÂMPADA TUBULAR LED 1X18W-ØT8, TEMPERATURA DA COR 6500K, FORNECIMENTO E INSTALAÇÃO, INCLUSIVE BASE E LÂMPADA	UN	99,88	106,08
SETOP SUL	ED-13335	LUMINÁRIA COMERCIAL CHANFRADA DE SOBREPOR COMPLETA, PARA UMA (1) LÂMPADA TUBULAR LED 1X9W-ØT8, TEMPERATURA DA COR 6500K, FORNECIMENTO E INSTALAÇÃO, INCLUSIVE BASE E LÂMPADA	UN	83,57	89,77
SETOP SUL	ED-49386	LUMINÁRIA COMERCIAL CHANFRADA DE SOBREPOR, PARA DUAS (2) LÂMPADAS TUBULARES FLUORESCENTE 2X16W-ØT8 OU 2X20W-ØT10 OU LED 2X9W-ØT8, FORNECIMENTO E INSTALAÇÃO, EXCLUSIVE BASE, REATOR E LÂMPADAS	UN	45,55	50,12
SETOP SUL	ED-49392	LUMINÁRIA COMERCIAL CHANFRADA DE SOBREPOR, PARA DUAS (2) LÂMPADAS TUBULARES FLUORESCENTE 2X32W-ØT8 OU 2X40W-ØT10 OU LED 2X18W-ØT8, FORNECIMENTO E INSTALAÇÃO, EXCLUSIVE BASE, REATOR E LÂMPADAS	UN	53,63	58,20

FONTE	CÓDIGO	DESCRIÇÃO	UNIDADE	DESONERADO	NÃO DESONERADO
SETOP SUL	ED-49388	LUMINÁRIA COMERCIAL CHANFRADA DE SOBREPOR, PARA QUATRO (4) LÂMPADAS TUBULARES FLUORESCENTE 4X16W-ØT8 OU 4X20W-ØT10 OU LED 4X9W-ØT8, FORNECIMENTO E INSTALAÇÃO, EXCLUSIVE BASE, REATOR E LÂMPADAS	UN	60,23	65,63
SETOP SUL	ED-49394	LUMINÁRIA COMERCIAL CHANFRADA DE SOBREPOR, PARA QUATRO (4) LÂMPADAS TUBULARES FLUORESCENTE 4X32W-ØT8 OU 4X40W-ØT10 OU LED 4X18W-ØT8, FORNECIMENTO E INSTALAÇÃO, EXCLUSIVE BASE, REATOR E LÂMPADAS	UN	73,71	79,11
SETOP SUL	ED-49384	LUMINÁRIA COMERCIAL CHANFRADA DE SOBREPOR, PARA UMA (1) LÂMPADA TUBULAR FLUORESCENTE 1X16W-ØT8 OU 1X20W-ØT10 OU LED 1X9W-ØT8, FORNECIMENTO E INSTALAÇÃO, EXCLUSIVE BASE, REATOR E LÂMPADA	UN	43,48	47,73
SETOP SUL	ED-49390	LUMINÁRIA COMERCIAL CHANFRADA DE SOBREPOR, PARA UMA (1) LÂMPADA TUBULAR FLUORESCENTE 1X32W-ØT8 OU 1X40W-ØT10 OU LED 1X18W-ØT8, FORNECIMENTO E INSTALAÇÃO, EXCLUSIVE BASE, REATOR E LÂMPADA	UN	47,39	51,64
SETOP SUL	ED-13357	LUMINÁRIA PLAFON REDONDO DE VIDRO JATEADO REDONDO COMPLETA, DIÂMETRO 25 CM, PARA UMA (1) LÂMPADA LED, POTÊNCIA 15W, BULBO A65, FORNECIMENTO E INSTALAÇÃO, INCLUSIVE BASE E LÂMPADA	UN	50,14	51,83
SETOP SUL	ED-13356	LUMINÁRIA PLAFON REDONDO DE VIDRO JATEADO REDONDO COMPLETA, DIÂMETRO 25 CM, PARA UMA (1) LÂMPADA LED, POTÊNCIA 9W, BULBO A60, FORNECIMENTO E INSTALAÇÃO, INCLUSIVE BASE E LÂMPADA	UN	45,36	47,05
SETOP SUL	ED-13355	LUMINÁRIA PLAFON REDONDO DE VIDRO JATEADO REDONDO, DIÂMETRO 25 CM, PARA UMA (1) LÂMPADA BASE E-27, FORNECIMENTO E INSTALAÇÃO, INCLUSIVE BASE, EXCLUSIVE LÂMPADA	UN	33,58	35,05
SETOP SUL	ED-49408	LUMINÁRIA REFLETORA PARA ILUMINAÇÃO PÚBLICA COM LÂMPADA VAPOR DE MERCÚRIO, 2 REFLETORES DE 250W EM POSTE DE CONCRETO COM 9 M DE ALTURA (COMPLETA)	U	1.632,69	1.662,69
SETOP SUL	ED-49410	LUMINÁRIA REFLETORA PARA ILUMINAÇÃO PÚBLICA COM LÂMPADA VAPOR DE MERCÚRIO, 3 REFLETORES DE 400W EM POSTE DE CONCRETO COM 11 M DE ALTURA (COMPLETA)	U	2.482,85	2.512,85
SETOP SUL	ED-49409	LUMINÁRIA REFLETORA PARA ILUMINAÇÃO PÚBLICA COM LÂMPADA VAPOR DE MERCÚRIO, 6 REFLETORES DE 400W EM POSTE DE CONCRETO COM 9 M DE ALTURA (COMPLETA)	U	1.659,31	1.689,31
SETOP SUL	ED-49406	LUMINÁRIA REFLETORA PARA ILUMINAÇÃO PÚBLICA PARA LÂMPADA VAPOR DE MERCÚRIO, SÓDIO E METÁLICA, 1 PÉTALA, POSTE DE AÇO GALVANIZADO COM 10 M DE ALTURA LIVRE (COMPLETA)	U	2.057,60	2.092,48
SETOP SUL	ED-49407	LUMINÁRIA REFLETORA PARA ILUMINAÇÃO PÚBLICA PARA LÂMPADA VAPOR DE MERCÚRIO, SÓDIO E METÁLICA, 2 PÉTALAS, POSTE DE AÇO GALVANIZADO COM 10 M DE ALTURA LIVRE (COMPLETA)	U	2.498,67	2.535,58
SETOP SUL	ED-49401	LUMINÁRIA TIPO DROPS COM BASE SUPORTE GALVANIZADA E GLOBO LEITOSO COMPLETA, PARA UMA (1) LÂMPADA FLUORESCENTE COMPACTA DE 20W, FORNECIMENTO E INSTALAÇÃO, INCLUSIVE BASE E LÂMPADA	UN	66,37	68,58
SETOP SUL	ED-13354	LUMINÁRIA TIPO DROPS COM BASE SUPORTE GALVANIZADA E GLOBO LEITOSO COMPLETA, PARA UMA (1) LÂMPADA LED, POTÊNCIA 15W, BULBO A65, FORNECIMENTO E INSTALAÇÃO, INCLUSIVE BASE E LÂMPADA	UN	70,41	72,62
SETOP SUL	ED-13353	LUMINÁRIA TIPO DROPS COM BASE SUPORTE GALVANIZADA E GLOBO LEITOSO COMPLETA, PARA UMA (1) LÂMPADA LED, POTÊNCIA 9W, BULBO A60, FORNECIMENTO E INSTALAÇÃO, INCLUSIVE BASE E LÂMPADA	UN	65,63	67,84
SETOP SUL	ED-49400	LUMINÁRIA TIPO DROPS COM BASE SUPORTE GALVANIZADA E GLOBO LEITOSO, PARA UMA (1) LÂMPADA BASE E-27, FORNECIMENTO E INSTALAÇÃO, EXCLUSIVE BASE E LÂMPADA	UN	46,63	48,10
SETOP SUL	ED-49415	MANGUEIRA PVC FLEXÍVEL CORRUGADO ANTI-CHAMA DN 40 MM (1.1/4")	M	6,88	7,49
SETOP SUL	ED-49416	MANGUEIRA PVC FLEXÍVEL CORRUGADO ANTI-CHAMA DN 50 MM (1.1/2")	M	9,46	10,07
SETOP SUL	ED-49417	MANGUEIRA PVC FLEXÍVEL CORRUGADO ANTI-CHAMA DN 60 MM (2")	M	10,76	11,37
SETOP SUL	ED-49418	MANGUEIRA PVC FLEXÍVEL CORRUGADO ANTI-CHAMA DN 85 MM (3")	M	15,14	15,75
SETOP SUL	ED-49419	PADRÃO CEMIG AÉREO TIPO D1, DEMANDA ATÉ 15 KA,TRIFÁSICO	U	1.075,09	1.120,73
SETOP SUL	ED-49420	PADRÃO CEMIG AÉREO TIPO D2 ,15, 1 <= DEMANDA <= 23 KVA, TRIFÁSICO	U	1.404,10	1.449,74
SETOP SUL	ED-49421	PADRÃO CEMIG AÉREO TIPO D3, 23, 1 <= DEMANDA <= 27 KVA, TRIFÁSICO	U	1.495,98	1.541,62
SETOP SUL	ED-49422	PADRÃO CEMIG AÉREO TIPO D4, 27,1 <= DEMANDA <= 38 KVA, TRIFÁSICO	U	1.889,42	1.935,06
SETOP SUL	ED-49423	PADRÃO CEMIG AÉREO TIPO D5, 38,1 <= DEMANDA <= 47 KVA, TRIFÁSICO	U	2.463,77	2.509,41
SETOP SUL	ED-49424	PADRÃO CEMIG AÉREO TIPO D6, 47,1 <= DEMANDA <= 57 KVA, TRIFÁSICO	U	3.250,13	3.295,77
SETOP SUL	ED-49425	PADRÃO CEMIG AÉREO TIPO D7, 57,1 <= DEMANDA <= 66 KVA, TRIFÁSICO	U	3.563,24	3.608,88
SETOP SUL	ED-49426	PADRÃO CEMIG AÉREO TIPO D8, 66,1 <= DEMANDA <= 75 KVA, TRIFÁSICO	U	3.575,64	3.621,28
SETOP SUL	ED-49427	PADRÃO CEMIG AÉREO TIPO H1, CARGA INSTALADA ATÉ 5 KW,	U	959,05	1.004,69
SETOP SUL	ED-49428	PADRÃO CEMIG AÉREO TIPO H2, 5,1 <= CARGA INSTALADA <= 10 KW, BIFÁSICO	U	996,89	1.042,53
SETOP SUL	ED-49429	PADRÃO CEMIG SUBTERRÂNEO TIPO C1 DEMANDA ATE 15 KVA, BIFÁSICO	U	1.224,88	1.286,72
SETOP SUL	ED-49430	PADRÃO CEMIG SUBTERRÂNEO TIPO C2, 15,1 <= DEMANDA <= 23 KVA, TRIFÁSICO	U	1.513,75	1.575,59
SETOP SUL	ED-49431	PADRÃO CEMIG SUBTERRÂNEO TIPO C3, 23,1 <= DEMANDA <= 27 KVA, TRIFÁSICO	U	1.766,14	1.827,98
SETOP SUL	ED-49432	PADRÃO CEMIG SUBTERRÂNEO TIPO C4, 27,1 <= DEMANDA <= 38 KVA, TRIFÁSICO	U	2.227,32	2.289,16
SETOP SUL	ED-49433	PADRÃO CEMIG SUBTERRÂNEO TIPO C5, 38,1 <= DEMANDA <= 47 KVA, TRIFÁSICO	U	2.575,73	2.637,57
SETOP SUL	ED-49434	PADRÃO CEMIG SUBTERRÂNEO TIPO C6, 47,1 <= DEMANDA <= 57 KVA, TRIFÁSICO	U	3.444,67	3.506,51
SETOP SUL	ED-49435	PADRÃO CEMIG SUBTERRÂNEO TIPO C7, 57,1 <= DEMANDA <= 66 KVA, TRIFÁSICO	U	3.742,63	3.804,47
SETOP SUL	ED-49436	PADRÃO CEMIG SUBTERRÂNEO TIPO C8, 66,1 <= DEMANDA <= 75 KVA, TRIFÁSICO	U	3.813,09	3.874,93
SETOP SUL	ED-49438	PADRÃO CEMIG SUBTERRÂNEO TIPO H2, 5, 1 <=,CARGA INSTALADA <= 10KW, BIFÁSICO	U	1.163,08	1.224,92
SETOP SUL	ED-49446	PERFILADO LISO EM CHAPA DE AÇO , DIMENSÕES 19 X 38 MM	M	19,87	21,48
SETOP SUL	ED-49447	PERFILADO LISO EM CHAPA DE AÇO , DIMENSÕES 38 X 38 MM	M	21,48	23,09
SETOP SUL	ED-49448	PERFILADO LISO EM CHAPA DE AÇO COM TAMPA, DIMENSÕES 38 X 38 MM	M	30,10	32,74
SETOP SUL	ED-49449	PERFILADO LISO EM CHAPA DE AÇO 2 FUROS NA PONTA, DIMENSÕES 38 X 38 MM	M	29,66	32,30
SETOP SUL	ED-49451	PERFILADO PERFURADO EM CHAPA DE AÇO , DIMENSÕES 38 X 38 MM	M	19,60	21,21
SETOP SUL	ED-49450	PERFILADO PERFURADO EM CHAPA DE AÇO COM TAMPA, DIMENSÕES 38 X 38 MM	M	30,18	32,82
SETOP SUL	ED-49486	PLACA CEGA PARA CAIXA , 2" X 4"	U	5,23	5,44
SETOP SUL	ED-49487	PLACA CEGA PARA CAIXA , 4" X 4"	U	10,00	10,21
SETOP SUL	ED-49484	PLACA (ESPELHO) PARA CAIXA , 2" X 4"	U	3,28	3,49
SETOP SUL	ED-49483	PLACA (ESPELHO) PARA CAIXA , 3" X 3"	U	4,87	5,08
SETOP SUL	ED-49485	PLACA (ESPELHO) PARA CAIXA , 4" X 4"	U	5,72	5,97
SETOP SUL	ED-49495	PLACA PARA CAIXA 2" X 4", COM FURO CENTRAL	U	3,19	3,40
SETOP SUL	ED-49488	PLACA PARA CAIXA 2" X 4" PARA SAÍDA DE FIO	U	8,17	8,38
SETOP SUL	ED-49490	PLACA PARA CAIXA 2" X 4", 1 POSTO	U	3,21	3,42
SETOP SUL	ED-49494	PLACA PARA CAIXA 2" X 4", 3 POSTOS	U	3,19	3,40
SETOP SUL	ED-49491	PLACA PARA CAIXA 4" X 4", 1 + 1 POSTO	U	6,12	6,33
SETOP SUL	ED-49493	PLACA PARA CAIXA 4" X 4", 2 + 2 POSTOS REDONDOS	U	6,12	6,33
SETOP SUL	ED-49489	PLACA PARA CAIXA 4" X 4", 2 POSTOS REDONDOS	U	5,16	5,37
SETOP SUL	ED-49492	PLACA PARA CAIXA 4" X 4", 2 POSTOS SEPARADOS	U	6,12	6,33
SETOP SUL	ED-49460	PORTA PERFIL COM PINO PARA PERFILADO Ø 3/8"	U	4,34	4,75
SETOP SUL	ED-49442	POSTE DE AÇO PARA ENTRADA DE ENERGIA H = 4,50 M	U	1.111,16	1.127,36
SETOP SUL	ED-49441	POSTE DE AÇO PARA ENTRADA DE ENERGIA H = 7,00 M	U	565,41	581,61
SETOP SUL	ED-49497	POSTE TELECÔNICO RETO, H = 9,00 M EM AÇO GALVANIZADO , (LIVRE)	U	1.628,42	1.652,72
SETOP SUL	ED-49496	PROJETOR EXTERNO PARA LÂMPADA A VAPOR DE MERCÚRIO , DE IODETO METÁLICO OU DE SÓDIO, COM ÂNGULO REGULÁVEL, COM ALOJAMENTO PARA REATOR, COMPLETO	U	420,03	428,13
SETOP SUL	ED-49059	PULSADOR PARA CAMPAINHA 2A - 250V	U	14,88	15,09
SETOP SUL	ED-49507	QUADRO DE COMANDO PARA BOMBA P = 0,5 CV, RECALQUE	U	199,09	211,24
SETOP SUL	ED-49508	QUADRO DE COMANDO PARA BOMBA P = 1,0 CV, RECALQUE	U	207,26	219,41
SETOP SUL	ED-49509	QUADRO DE COMANDO PARA BOMBA P = 1,5 CV, RECALQUE	U	210,79	222,94
SETOP SUL	ED-49510	QUADRO DE COMANDO PARA BOMBA P = 2,0 CV, RECALQUE	U	248,65	264,85
SETOP SUL	ED-49511	QUADRO DE COMANDO PARA BOMBA P = 2,5 CV, RECALQUE	U	251,85	268,05
SETOP SUL	ED-49512	QUADRO DE COMANDO PARA BOMBA P = 3,0 CV, RECALQUE	U	254,92	271,12
SETOP SUL	ED-49506	QUADRO DE DISTRIBUIÇÃO DE LUZ EM PVC DE EMBUTIR, ATÉ 16 DIVISÕES MODULARES, DIMENSÕES EXTERNAS 260 X 310 X 85 MM	U	192,27	198,35
SETOP SUL	ED-49505	QUADRO DE DISTRIBUIÇÃO DE LUZ EM PVC DE EMBUTIR, ATÉ 8 DIVISÕES MODULARES, DIMENSÕES EXTERNAS 160 X 240 X 89 MM	U	169,67	173,72
SETOP SUL	ED-49499	QUADRO DE DISTRIBUIÇÃO PARA 12 MÓDULOS COM BARRAMENTO E CHAVE	U	153,87	166,02
SETOP SUL	ED-49500	QUADRO DE DISTRIBUIÇÃO PARA 20 MÓDULOS COM BARRAMENTO 100 A	U	222,21	234,36
SETOP SUL	ED-49501	QUADRO DE DISTRIBUIÇÃO PARA 24 MÓDULOS COM BARRAMENTO 100 A	U	299,90	316,10
SETOP SUL	ED-49502	QUADRO DE DISTRIBUIÇÃO PARA 36 MÓDULOS COM BARRAMENTO 100 A	U	382,79	407,09
SETOP SUL	ED-49503	QUADRO DE DISTRIBUIÇÃO PARA 42 MÓDULOS COM BARRAMENTO 100 A	U	668,65	701,05
SETOP SUL	ED-49504	QUADRO DE DISTRIBUIÇÃO PARA 50 MÓDULOS COM BARRAMENTO 100 A	U	901,93	942,43
SETOP SUL	ED-49498	QUADRO DE DISTRIBUIÇÃO PARA 8 MÓDULOS COM BARRAMENTO E CHAVE	U	121,08	129,18
SETOP SUL	ED-49514	REATOR ELETRÔNICO, ALTO FATOR DE POTÊNCIA (A.F.P), PARTIDA RÁPIDA, PARA DUAS (2) LÂMPADAS TUBULARES, POTÊNCIA 16W, FORNECIMENTO E INSTALAÇÃO	UN	28,22	29,41

FONTE	CÓDIGO	DESCRIÇÃO	UNIDADE	DESONERADO	NÃO DESONERADO
SETOP SUL	ED-49518	REATOR ELETRÔNICO, ALTO FATOR DE POTÊNCIA (A.F.P), PARTIDA RÁPIDA, PARA DUAS (2) LÂMPADAS TUBULARES, POTÊNCIA 20W, FORNECIMENTO E INSTALAÇÃO	UN	30,61	31,80
SETOP SUL	ED-49516	REATOR ELETRÔNICO, ALTO FATOR DE POTÊNCIA (A.F.P), PARTIDA RÁPIDA, PARA DUAS (2) LÂMPADAS TUBULARES, POTÊNCIA 32W, FORNECIMENTO E INSTALAÇÃO	UN	34,95	36,14
SETOP SUL	ED-49520	REATOR ELETRÔNICO, ALTO FATOR DE POTÊNCIA (A.F.P), PARTIDA RÁPIDA, PARA DUAS (2) LÂMPADAS TUBULARES, POTÊNCIA 40W, FORNECIMENTO E INSTALAÇÃO	UN	32,83	34,02
SETOP SUL	ED-49513	REATOR ELETRÔNICO, ALTO FATOR DE POTÊNCIA (A.F.P), PARTIDA RÁPIDA, PARA UMA (1) LÂMPADA TUBULAR, POTÊNCIA 16W, FORNECIMENTO E INSTALAÇÃO	UN	26,61	27,80
SETOP SUL	ED-49517	REATOR ELETRÔNICO, ALTO FATOR DE POTÊNCIA (A.F.P), PARTIDA RÁPIDA, PARA UMA (1) LÂMPADA TUBULAR, POTÊNCIA 20W, FORNECIMENTO E INSTALAÇÃO	UN	25,02	26,21
SETOP SUL	ED-49519	REATOR ELETRÔNICO, ALTO FATOR DE POTÊNCIA (A.F.P), PARTIDA RÁPIDA, PARA UMA (1) LÂMPADA TUBULAR, POTÊNCIA 40W, FORNECIMENTO E INSTALAÇÃO	UN	25,02	26,21
SETOP SUL	ED-49380	RECEPTÁCULO DE PORCELANA PARA LÂMPADA COM ROSCA E-27, FORNECIMENTO E INSTALAÇÃO	UN	7,22	7,74
SETOP SUL	ED-49523	RELÉ FOTOELÉTRICO RM 10 120 V, 1200 VA COM BASE	U	48,31	51,95
SETOP SUL	ED-49524	RELÉ FOTOELÉTRICO RM 10 220 V, 1800 VA COM BASE	U	52,24	55,88
SETOP SUL	ED-49526	SIRENE DE ALTA POTÊNCIA, TIMBRE Ø 150MM, 100DCB	U	386,79	394,89
SETOP SUL	ED-49525	SIRENE PARA ALCANCE ATÉ 500 M REF. RT-10	U	456,59	464,69
SETOP SUL	ED-49382	SOQUETE PARA LÂMPADA FLUORESCENTE TUBULAR, BASE G13, COM SISTEMA DE ANTIVIBRATÓRIO E COM SUPORTE PARA STARTER, FORNECIMENTO E INSTALAÇÃO	UN	15,77	17,18
SETOP SUL	ED-49381	SOQUETES PARA LÂMPADA FLUORESCENTE TUBULAR, BASE G13 (PAR), COM SISTEMA DE ANTIVIBRATÓRIO E SEM SUPORTE PARA STARTER, FORNECIMENTO E INSTALAÇÃO	UN	14,23	15,64
SETOP SUL	ED-49383	STARTER PARA RETATOR ELETROMAGNETICO, POTÊNCIA 20-40W, FORNECIMENTO E INSTALAÇÃO, EXCLUSIVE REATOR	UN	7,39	8,20
SETOP SUL	ED-49459	SUPORTE EM CHAPA DE AÇO PARA PERFILADO	U	7,75	8,56
SETOP SUL	ED-49457	SUPORTE PARA LUMINÁRIA EM CHAPA DE AÇO CURTO, PARA PERFILADO	U	6,24	6,85
SETOP SUL	ED-49458	SUPORTE PARA LUMINÁRIA EM CHAPA DE AÇO LONGO, PARA PERFILADO	U	8,15	8,96
SETOP SUL	ED-49528	SUPRESSOR DE SURTO PARA PROTEÇÃO DE CENTRAL DE TELECOMUNICAÇÕES	U	217,95	238,20
SETOP SUL	ED-49527	SUPRESSOR DE SURTO PARA PROTEÇÃO PRIMÁRIA EM QGD, ATÉ 1,5 KV - 5 KA	U	227,02	247,27
SETOP SUL	ED-49539	TAMPÃO DE ALUMÍNIO	U	5,00	5,13
SETOP SUL	ED-49480	TAMPÃO FINAL EM CHAPA DE AÇO PARA DUTO DE PISO, DIMENSÕES 25 X 140 MM	U	7,79	8,60
SETOP SUL	ED-49479	TAMPÃO FINAL EM CHAPA DE AÇO PARA DUTO DE PISO, DIMENSÕES 25 X 70 MM	U	7,51	8,32
SETOP SUL	ED-49439	TAMPÃO PARA POSTE DE AÇO	U	9,75	10,16
SETOP SUL	ED-49145	TERMINAL DE PRESSÃO EM CRUZ # 35 MM²	U	3,77	3,90
SETOP SUL	ED-48701	TERMINAL PARA ATERRAMENTO, COM PARAFUSO DE APERTO, ESTANHADO	U	2,93	3,06
SETOP SUL	ED-49533	TOMADA DUPLA - 2P + T - 20A COM PLACA	CJ	22,41	24,02
SETOP SUL	ED-49534	TOMADA DUPLA - 2P + T - 20A SEM PLACA	CJ	21,61	23,22
SETOP SUL	ED-49537	TOMADA PARA PINO JACK 1/4, SOM E TV COM PLACA 4" X 2"	U	23,92	25,33
SETOP SUL	ED-49538	TOMADA PARA TELEFONE, PADRÃO TELEBRÁS 4P SEM PLACA	U	25,12	26,62
SETOP SUL	ED-49529	TOMADA SIMPLES - 2P + T - 10A COM PLACA	U	21,88	23,29
SETOP SUL	ED-49530	TOMADA SIMPLES - 2P + T - 10A SEM PLACA	U	17,87	19,28
SETOP SUL	ED-49531	TOMADA SIMPLES - 2P + T - 20A COM PLACA	U	21,88	23,29
SETOP SUL	ED-49532	TOMADA SIMPLES - 2P + T - 20A SEM PLACA	U	17,89	19,30
SETOP SUL	ED-49461	VERGALHÃO DE AÇO COM ROSCA TOTAL PARA PERFILADO, DIÂMETRO 1/4", INCLUSIVE FORNECIMENTO, FIXAÇÃO E INSTALAÇÃO	M	8,94	9,71
SETOP SUL	ED-15650	VERGALHÃO DE AÇO COM ROSCA TOTAL PARA PERFILADO, DIÂMETRO 3/8", INCLUSIVE FORNECIMENTO, FIXAÇÃO E INSTALAÇÃO	M	11,81	12,69
SETOP SUL	ED-15970	VERGALHÃO DE AÇO COM ROSCA TOTAL PARA PERFILADO, DIÂMETRO 5/16", INCLUSIVE FORNECIMENTO, FIXAÇÃO E INSTALAÇÃO	M	12,05	13,05
SETOP SUL	319.01	ELETRODUTOS RÍGIDOS			
SETOP SUL	ED-49316	ELETRODUTO DE AÇO GALVANIZADO LEVE, INCLUSIVE CONEXÕES, SUPORTES E FIXAÇÃO DN 15 (1/2")	M	13,99	15,20
SETOP SUL	ED-49317	ELETRODUTO DE AÇO GALVANIZADO LEVE, INCLUSIVE CONEXÕES, SUPORTES E FIXAÇÃO DN 20 (3/4")	M	15,17	16,38
SETOP SUL	ED-49318	ELETRODUTO DE AÇO GALVANIZADO LEVE, INCLUSIVE CONEXÕES, SUPORTES E FIXAÇÃO DN 25 (1")	M	20,86	22,47
SETOP SUL	ED-49324	ELETRODUTO DE AÇO GALVANIZADO MÉDIO, INCLUSIVE CONEXÕES, SUPORTES E FIXAÇÃO DN 100 (4")	M	93,89	97,94
SETOP SUL	ED-49319	ELETRODUTO DE AÇO GALVANIZADO MÉDIO, INCLUSIVE CONEXÕES, SUPORTES E FIXAÇÃO DN 32 (1.1/4")	M	28,02	30,05
SETOP SUL	ED-49320	ELETRODUTO DE AÇO GALVANIZADO MÉDIO, INCLUSIVE CONEXÕES, SUPORTES E FIXAÇÃO DN 40 (1.1/2")	M	30,35	32,58
SETOP SUL	ED-49321	ELETRODUTO DE AÇO GALVANIZADO MÉDIO, INCLUSIVE CONEXÕES, SUPORTES E FIXAÇÃO DN 50 (2")	M	33,79	36,02
SETOP SUL	ED-49322	ELETRODUTO DE AÇO GALVANIZADO MÉDIO, INCLUSIVE CONEXÕES, SUPORTES E FIXAÇÃO DN 65 (2.1/2")	M	54,90	57,33
SETOP SUL	ED-49323	ELETRODUTO DE AÇO GALVANIZADO MÉDIO, INCLUSIVE CONEXÕES, SUPORTES E FIXAÇÃO DN 80 (3")	M	68,71	72,76
SETOP SUL	ED-49333	ELETRODUTO DE AÇO GALVANIZADO PESADO, INCLUSIVE CONEXÕES, SUPORTES E FIXAÇÃO DN 100 (4")	M	98,02	102,07
SETOP SUL	ED-49325	ELETRODUTO DE AÇO GALVANIZADO PESADO, INCLUSIVE CONEXÕES, SUPORTES E FIXAÇÃO DN 15 (1/2")	M	17,22	18,43
SETOP SUL	ED-49326	ELETRODUTO DE AÇO GALVANIZADO PESADO, INCLUSIVE CONEXÕES, SUPORTES E FIXAÇÃO DN 20 (3/4")	M	24,62	25,83
SETOP SUL	ED-49327	ELETRODUTO DE AÇO GALVANIZADO PESADO, INCLUSIVE CONEXÕES, SUPORTES E FIXAÇÃO DN 25 (1")	M	34,38	35,99
SETOP SUL	ED-49328	ELETRODUTO DE AÇO GALVANIZADO PESADO, INCLUSIVE CONEXÕES, SUPORTES E FIXAÇÃO DN 32 (1.1/4")	M	28,02	30,05
SETOP SUL	ED-49329	ELETRODUTO DE AÇO GALVANIZADO PESADO, INCLUSIVE CONEXÕES, SUPORTES E FIXAÇÃO DN 40 (1.1/2")	M	48,31	50,54
SETOP SUL	ED-49330	ELETRODUTO DE AÇO GALVANIZADO PESADO, INCLUSIVE CONEXÕES, SUPORTES E FIXAÇÃO DN 50 (2")	M	64,72	66,95
SETOP SUL	ED-49331	ELETRODUTO DE AÇO GALVANIZADO PESADO, INCLUSIVE CONEXÕES, SUPORTES E FIXAÇÃO DN 65 (2.1/2")	M	88,03	90,46
SETOP SUL	ED-49332	ELETRODUTO DE AÇO GALVANIZADO PESADO, INCLUSIVE CONEXÕES, SUPORTES E FIXAÇÃO DN 80 (3")	M	120,31	124,36
SETOP SUL	ED-49315	ELETRODUTO DE PVC RÍGIDO ROSCÁVEL, DN 100 MM (4"), INCLUSIVE CONEXÕES, SUPORTES E FIXAÇÃO	M	46,22	48,65
SETOP SUL	ED-49307	ELETRODUTO DE PVC RÍGIDO ROSCÁVEL, DN 16 MM (1/2"), INCLUSIVE CONEXÕES, SUPORTES E FIXAÇÃO	M	11,81	13,02
SETOP SUL	ED-49308	ELETRODUTO DE PVC RÍGIDO ROSCÁVEL, DN 20 MM (3/4"), INCLUSIVE CONEXÕES, SUPORTES E FIXAÇÃO	M	12,29	13,50
SETOP SUL	ED-49309	ELETRODUTO DE PVC RÍGIDO ROSCÁVEL, DN 25 MM (1"), INCLUSIVE CONEXÕES, SUPORTES E FIXAÇÃO	M	13,68	14,89
SETOP SUL	ED-49310	ELETRODUTO DE PVC RÍGIDO ROSCÁVEL, DN 32 MM (1.1/4"), INCLUSIVE CONEXÕES, SUPORTES E FIXAÇÃO	M	19,86	21,68
SETOP SUL	ED-49311	ELETRODUTO DE PVC RÍGIDO ROSCÁVEL, DN 40 MM (1.1/2"), INCLUSIVE CONEXÕES, SUPORTES E FIXAÇÃO	M	20,37	22,19
SETOP SUL	ED-49312	ELETRODUTO DE PVC RÍGIDO ROSCÁVEL, DN 50 MM (2"), INCLUSIVE CONEXÕES, SUPORTES E FIXAÇÃO	M	23,94	25,76
SETOP SUL	ED-49313	ELETRODUTO DE PVC RÍGIDO ROSCÁVEL, DN 60 MM (2.1/2"), INCLUSIVE CONEXÕES, SUPORTES E FIXAÇÃO	M	33,11	35,54
SETOP SUL	ED-49314	ELETRODUTO DE PVC RÍGIDO ROSCÁVEL, DN 75 MM (3"), INCLUSIVE CONEXÕES, SUPORTES E FIXAÇÃO	M	36,52	38,95
SETOP SUL	319.02	ELETRODUTOS FLEXÍVEIS			
SETOP SUL	ED-49411	ELETRODUTO FLEXÍVEL CORRUGADO, PVC, ANTI-CHAMA DN 16 MM (1/2") - APLICAÇÃO EM ALVENARIA	M	6,09	6,70
SETOP SUL	ED-49412	ELETRODUTO FLEXÍVEL CORRUGADO, PVC, ANTI-CHAMA DN 20 MM (5/8") - APLICAÇÃO EM ALVENARIA	M	5,88	6,49
SETOP SUL	ED-49413	ELETRODUTO FLEXÍVEL CORRUGADO, PVC, ANTI-CHAMA DN 25 MM (3/4") - APLICAÇÃO EM ALVENARIA	M	6,20	6,81
SETOP SUL	ED-49414	ELETRODUTO FLEXÍVEL CORRUGADO, PVC, ANTI-CHAMA DN 32 MM (1") - APLICAÇÃO EM ALVENARIA	M	7,11	7,72
SETOP SUL	ED-7249	ELETRODUTO FLEXÍVEL, EM AÇO GALVANIZADO, REVESTIDO EXTERNAMENTE COM PVC PRETO (1"), INCLUSIVE CONEXÕES, SUPORTES E FIXAÇÃO	M	10,44	10,88
SETOP SUL	ED-7251	ELETRODUTO FLEXÍVEL, EM AÇO GALVANIZADO, REVESTIDO EXTERNAMENTE COM PVC PRETO (1.1/2"), INCLUSIVE CONEXÕES, SUPORTES E FIXAÇÃO	M	18,43	18,87
SETOP SUL	ED-7250	ELETRODUTO FLEXÍVEL, EM AÇO GALVANIZADO, REVESTIDO EXTERNAMENTE COM PVC PRETO (1.1/4"), INCLUSIVE CONEXÕES, SUPORTES E FIXAÇÃO	M	15,94	16,38
SETOP SUL	ED-7252	ELETRODUTO FLEXÍVEL, EM AÇO GALVANIZADO, REVESTIDO EXTERNAMENTE COM PVC PRETO (2"), INCLUSIVE CONEXÕES, SUPORTES E FIXAÇÃO	M	25,14	25,71
SETOP SUL	ED-7253	ELETRODUTO FLEXÍVEL, EM AÇO GALVANIZADO, REVESTIDO EXTERNAMENTE COM PVC PRETO (2.1/2"), INCLUSIVE CONEXÕES, SUPORTES E FIXAÇÃO	M	37,21	37,78
SETOP SUL	ED-7248	ELETRODUTO FLEXÍVEL, EM AÇO GALVANIZADO, REVESTIDO EXTERNAMENTE COM PVC PRETO (3/4"), INCLUSIVE CONEXÕES, SUPORTES E FIXAÇÃO	M	8,18	8,62
SETOP SUL	319.03	DUTOS CORRUGADOS (PEAD)			
SETOP SUL	ED-49298	DUTO CORRUGADO EM PEAD (POLIETILENO DE ALTA DENSIDADE), PARA PROTEÇÃO DE CABOS SUBTERRÂNEOS DN 100 MM (4")	M	42,08	46,38
SETOP SUL	ED-49299	DUTO CORRUGADO EM PEAD (POLIETILENO DE ALTA DENSIDADE), PARA PROTEÇÃO DE CABOS SUBTERRÂNEOS DN 125 MM (5")	M	62,84	68,71
SETOP SUL	ED-49300	DUTO CORRUGADO EM PEAD (POLIETILENO DE ALTA DENSIDADE), PARA PROTEÇÃO DE CABOS SUBTERRÂNEOS DN 150 MM (6")	M	82,96	89,99

FONTE	CÓDIGO	DESCRIÇÃO	UNIDADE	DESONERADO	NÃO DESONERADO
SETOP SUL	ED-4155	DUTO CORRUGADO EM PEAD (POLIETILENO DE ALTA DENSIDADE), PARA PROTEÇÃO DE CABOS SUBTERRÂNEOS DN 30 MM (1.1/4")	M	17,84	19,80
SETOP SUL	ED-49295	DUTO CORRUGADO EM PEAD (POLIETILENO DE ALTA DENSIDADE), PARA PROTEÇÃO DE CABOS SUBTERRÂNEOS DN 40 MM (1.1/2")	M	18,43	20,39
SETOP SUL	ED-49296	DUTO CORRUGADO EM PEAD (POLIETILENO DE ALTA DENSIDADE), PARA PROTEÇÃO DE CABOS SUBTERRÂNEOS DN 50 MM (2")	M	19,53	21,49
SETOP SUL	ED-49297	DUTO CORRUGADO EM PEAD (POLIETILENO DE ALTA DENSIDADE), PARA PROTEÇÃO DE CABOS SUBTERRÂNEOS DN 75 MM (3")	M	30,53	33,65
SETOP SUL	319.04	INTERRUPTORES, TOMADAS E MÓDULOS			
SETOP SUL	ED-15740	CONJUNTO DE DOIS (2) INTERRUPTORES BIPOLAR SIMPLES, CORRENTE 10A, TENSÃO 250V, (10A-250V), COM PLACA 4"X2" DE DOIS (2) POSTOS, INCLUSIVE FORNECIMENTO, INSTALAÇÃO, SUPORTE, MÓDULO E PLACA	UN	44,85	46,74
SETOP SUL	ED-15783	CONJUNTO DE DOIS (2) INTERRUPTORES BIPOLAR SIMPLES, CORRENTE 10A, TENSÃO 250V, (10A-250V), COM PLACA 4"X4" DE DOIS (2) POSTOS, INCLUSIVE FORNECIMENTO, INSTALAÇÃO, SUPORTE, MÓDULO E PLACA	UN	48,30	50,24
SETOP SUL	ED-15788	CONJUNTO DE DOIS (2) INTERRUPTORES BIPOLAR SIMPLES, CORRENTE 10A, TENSÃO 250V, (10A-250V) E DOIS (2) INTERRUPTORES PARALELOS, CORRENTE 10A, TENSÃO 250V, (10A-250V), COM PLACA 4"X4" DE QUATRO (4) POSTOS, INCLUSIVE FORNECIMENTO, INSTALAÇÃO, SUPORTE, MÓDULO E PLACA	UN	68,53	71,83
SETOP SUL	ED-15747	CONJUNTO DE DOIS (2) INTERRUPTORES BIPOLAR SIMPLES, CORRENTE 10A, TENSÃO 250V, (10A-250V) E UM (1) INTERRUPTOR PARALELO, CORRENTE 10A, TENSÃO 250V, (10A-250V), COM PLACA 4"X2" DE TRÊS (3) POSTOS, INCLUSIVE FORNECIMENTO, INSTALAÇÃO, SUPORTE, MÓDULO E PLACA	UN	55,21	57,78
SETOP SUL	ED-15773	CONJUNTO DE DOIS (2) INTERRUPTORES BIPOLAR SIMPLES, CORRENTE 10A, TENSÃO 250V, (10A-250V) E UMA (1) TOMADA PADRÃO, TRÊS (3) POLOS, CORRENTE 10A, TENSÃO 250V, (2P+T/10A-250V), COM PLACA 4"X2" DE TRÊS (3) POSTOS, INCLUSIVE FORNECIMENTO, INSTALAÇÃO, SUPORTE, MÓDULO E PLACA	UN	55,25	57,82
SETOP SUL	ED-15776	CONJUNTO DE DOIS (2) INTERRUPTORES BIPOLAR SIMPLES, CORRENTE 10A, TENSÃO 250V, (10A-250V) E UMA (1) TOMADA PADRÃO, TRÊS (3) POLOS, CORRENTE 20A, TENSÃO 250V, (2P+T/20A-250V), COM PLACA 4"X2" DE TRÊS (3) POSTOS, INCLUSIVE FORNECIMENTO, INSTALAÇÃO, SUPORTE, MÓDULO E PLACA	UN	55,92	58,49
SETOP SUL	ED-15772	CONJUNTO DE DOIS (2) INTERRUPTORES PARALELO, CORRENTE 10A, TENSÃO 250V, (10A-250V) E UMA (1) TOMADA PADRÃO, TRÊS (3) POLOS, CORRENTE 10A, TENSÃO 250V, (2P+T/10A-250V), COM PLACA 4"X2" DE TRÊS (3) POSTOS, INCLUSIVE FORNECIMENTO, INSTALAÇÃO, SUPORTE, MÓDULO E PLACA	UN	38,37	40,74
SETOP SUL	ED-15775	CONJUNTO DE DOIS (2) INTERRUPTORES PARALELO, CORRENTE 10A, TENSÃO 250V, (10A-250V) E UMA (1) TOMADA PADRÃO, TRÊS (3) POLOS, CORRENTE 20A, TENSÃO 250V, (2P+T/20A-250V), COM PLACA 4"X2" DE TRÊS (3) POSTOS, INCLUSIVE FORNECIMENTO, INSTALAÇÃO, SUPORTE, MÓDULO E PLACA	UN	39,04	41,41
SETOP SUL	ED-15745	CONJUNTO DE DOIS (2) INTERRUPTORES PARALELOS, CORRENTE 10A, TENSÃO 250V, (10A-250V), COM PLACA 4"X2" DE DOIS (2) POSTOS, INCLUSIVE FORNECIMENTO, INSTALAÇÃO, SUPORTE, MÓDULO E PLACA	UN	27,97	29,66
SETOP SUL	ED-15739	CONJUNTO DE DOIS (2) INTERRUPTORES SIMPLES, CORRENTE 10A, TENSÃO 250V, (10A-250V), COM PLACA 4"X2" DE DOIS (2) POSTOS, INCLUSIVE FORNECIMENTO, INSTALAÇÃO, SUPORTE, MÓDULO E PLACA	UN	25,91	27,60
SETOP SUL	ED-15782	CONJUNTO DE DOIS (2) INTERRUPTORES SIMPLES, CORRENTE 10A, TENSÃO 250V, (10A-250V), COM PLACA 4"X4" DE DOIS (2) POSTOS, INCLUSIVE FORNECIMENTO, INSTALAÇÃO, SUPORTE, MÓDULO E PLACA	UN	29,36	31,10
SETOP SUL	ED-15787	CONJUNTO DE DOIS (2) INTERRUPTORES SIMPLES, CORRENTE 10A, TENSÃO 250V, (10A-250V) E DOIS (2) INTERRUPTORES PARALELOS, CORRENTE 10A, TENSÃO 250V, (10A-250V), COM PLACA 4"X4" DE QUATRO (4) POSTOS, INCLUSIVE FORNECIMENTO, INSTALAÇÃO, SUPORTE, MÓDULO E PLACA	UN	49,59	52,69
SETOP SUL	ED-15746	CONJUNTO DE DOIS (2) INTERRUPTORES SIMPLES, CORRENTE 10A, TENSÃO 250V, (10A-250V) E UM (1) INTERRUPTOR PARALELO, CORRENTE 10A, TENSÃO 250V, (10A-250V), COM PLACA 4"X2" DE TRÊS (3) POSTOS, INCLUSIVE FORNECIMENTO, INSTALAÇÃO, SUPORTE, MÓDULO E PLACA	UN	36,27	38,64
SETOP SUL	ED-15771	CONJUNTO DE DOIS (2) INTERRUPTORES SIMPLES, CORRENTE 10A, TENSÃO 250V, (10A-250V) E UMA (1) TOMADA PADRÃO, TRÊS (3) POLOS, CORRENTE 10A, TENSÃO 250V, (2P+T/10A-250V), COM PLACA 4"X2" DE TRÊS (3) POSTOS, INCLUSIVE FORNECIMENTO, INSTALAÇÃO, SUPORTE, MÓDULO E PLACA	UN	36,31	38,68
SETOP SUL	ED-15774	CONJUNTO DE DOIS (2) INTERRUPTORES SIMPLES, CORRENTE 10A, TENSÃO 250V, (10A-250V) E UMA (1) TOMADA PADRÃO, TRÊS (3) POLOS, CORRENTE 20A, TENSÃO 250V, (2P+T/20A-250V), COM PLACA 4"X2" DE TRÊS (3) POSTOS, INCLUSIVE FORNECIMENTO, INSTALAÇÃO, SUPORTE, MÓDULO E PLACA	UN	36,98	39,35
SETOP SUL	ED-15789	CONJUNTO DE DOIS (2) MÓDULOS COM FURO PARA SAÍDA DE FIO Ø 10MM, COM PLACA 4"X4" DE DOIS (2) POSTO, INCLUSIVE FORNECIMENTO, INSTALAÇÃO, SUPORTE, MÓDULO E PLACA	UN	13,76	14,28
SETOP SUL	ED-15762	CONJUNTO DE DUAS (2) TOMADAS DE DADOS (CONECTOR RJ45 CAT.6E), COM PLACA 4"X2" DE DOIS (2) POSTOS, INCLUSIVE FORNECIMENTO, INSTALAÇÃO, SUPORTE, MÓDULO E PLACA	UN	48,85	51,30
SETOP SUL	ED-15794	CONJUNTO DE DUAS (2) TOMADAS DE DADOS (CONECTOR RJ45 CAT.6E), COM PLACA 4"X4" DE DOIS (2) POSTOS, INCLUSIVE FORNECIMENTO, INSTALAÇÃO, SUPORTE, MÓDULO E PLACA	UN	52,30	54,80
SETOP SUL	ED-15755	CONJUNTO DE DUAS (2) TOMADAS PADRÃO, TRÊS (3) POLOS, CORRENTE 10A, TENSÃO 250V, (2P+T/10A-250V), COM PLACA 4"X2" DE DOIS (2) POSTOS, INCLUSIVE FORNECIMENTO, INSTALAÇÃO, SUPORTE, MÓDULO E PLACA	UN	28,05	29,74
SETOP SUL	ED-15790	CONJUNTO DE DUAS (2) TOMADAS PADRÃO, TRÊS (3) POLOS, CORRENTE 10A, TENSÃO 250V, (2P+T/10A-250V), COM PLACA 4"X4" DE DOIS (2) POSTOS, INCLUSIVE FORNECIMENTO, INSTALAÇÃO, SUPORTE, MÓDULO E PLACA	UN	31,50	33,24
SETOP SUL	ED-15756	CONJUNTO DE DUAS (2) TOMADAS PADRÃO, TRÊS (3) POLOS, CORRENTE 20A, TENSÃO 250V, (2P+T/20A-250V), COM PLACA 4"X2" DE DOIS (2) POSTOS, INCLUSIVE FORNECIMENTO, INSTALAÇÃO, SUPORTE, MÓDULO E PLACA	UN	29,39	31,08
SETOP SUL	ED-15791	CONJUNTO DE DUAS (2) TOMADAS PADRÃO, TRÊS (3) POLOS, CORRENTE 20A, TENSÃO 250V, (2P+T/20A-250V), COM PLACA 4"X4" DE DOIS (2) POSTOS, INCLUSIVE FORNECIMENTO, INSTALAÇÃO, SUPORTE, MÓDULO E PLACA	UN	32,84	34,58
SETOP SUL	ED-15757	CONJUNTO DE DUAS (2) TOMADAS PADRÃO VERMELHA, USO ESPECÍFICO, TRÊS (3) POLOS, CORRENTE 20A, TENSÃO 250V, (2P+T/20A-250V), COM PLACA 4"X2" DE DOIS (2) POSTOS, INCLUSIVE FORNECIMENTO, INSTALAÇÃO, SUPORTE, MÓDULO E PLACA	UN	30,01	31,70
SETOP SUL	ED-15793	CONJUNTO DE DUAS (2) TOMADAS PADRÃO VERMELHA, USO ESPECÍFICO, TRÊS (3) POLOS, CORRENTE 20A, TENSÃO 250V, (2P+T/20A-250V), COM PLACA 4"X4" DE DOIS (2) POSTOS, INCLUSIVE FORNECIMENTO, INSTALAÇÃO, SUPORTE, MÓDULO E PLACA	UN	33,46	35,20
SETOP SUL	ED-15795	CONJUNTO DE DUAS (2) TOMADAS TELEFÔNICAS (CONECTOR RJ11), COM PLACA 4"X4" DE DOIS (2) POSTOS, INCLUSIVE FORNECIMENTO, INSTALAÇÃO, SUPORTE, MÓDULO E PLACA	UN	36,10	37,84
SETOP SUL	ED-15759	CONJUNTO DE DUAS (2) TOMADAS USB (CONECTOR USB TIPO A), CORRENTE 1A, TENSÃO 5V, (1A-5V), COM PLACA 4"X2" DE DOIS (2) POSTOS, INCLUSIVE FORNECIMENTO, INSTALAÇÃO, SUPORTE, MÓDULO E PLACA	UN	78,85	80,54
SETOP SUL	ED-15785	CONJUNTO DE QUATRO (4) INTERRUPTORES BIPOLAR SIMPLES, CORRENTE 10A, TENSÃO 250V, (10A-250V), COM PLACA 4"X4" DE QUATRO (4) POSTOS, INCLUSIVE FORNECIMENTO, INSTALAÇÃO, SUPORTE, MÓDULO E PLACA	UN	85,41	88,91
SETOP SUL	ED-15784	CONJUNTO DE QUATRO (4) INTERRUPTORES SIMPLES, CORRENTE 10A, TENSÃO 250V, (10A-250V), COM PLACA 4"X4" DE QUATRO (4) POSTOS, INCLUSIVE FORNECIMENTO, INSTALAÇÃO, SUPORTE, MÓDULO E PLACA	UN	47,53	50,63
SETOP SUL	ED-15786	CONJUNTO DE SEIS (6) INTERRUPTORES SIMPLES, CORRENTE 10A, TENSÃO 250V, (10A-250V), COM PLACA 4"X4" DE SEIS (6) POSTOS, INCLUSIVE FORNECIMENTO, INSTALAÇÃO, SUPORTE, MÓDULO E PLACA	UN	65,81	70,27
SETOP SUL	ED-15742	CONJUNTO DE TRÊS (3) INTERRUPTORES BIPOLAR SIMPLES, CORRENTE 10A, TENSÃO 250V, (10A-250V), COM PLACA 4"X2" DE TRÊS (3) POSTOS, INCLUSIVE FORNECIMENTO, INSTALAÇÃO, SUPORTE, MÓDULO E PLACA	UN	63,65	66,32
SETOP SUL	ED-15741	CONJUNTO DE TRÊS (3) INTERRUPTORES SIMPLES, CORRENTE 10A, TENSÃO 250V, (10A-250V), COM PLACA 4"X2" DE TRÊS (3) POSTOS, INCLUSIVE FORNECIMENTO, INSTALAÇÃO, SUPORTE, MÓDULO E PLACA	UN	35,24	37,61
SETOP SUL	ED-15735	CONJUNTO DE UM (1) INTERRUPTOR BIPOLAR SIMPLES, CORRENTE 10A, TENSÃO 250V, (10A-250V), COM PLACA 4"X2" DE UM (1) POSTO, INCLUSIVE FORNECIMENTO, INSTALAÇÃO, SUPORTE, MÓDULO E PLACA	UN	25,91	27,02
SETOP SUL	ED-15744	CONJUNTO DE UM (1) INTERRUPTOR BIPOLAR SIMPLES, CORRENTE 10A, TENSÃO 250V, (10A-250V) E UM (1) INTERRUPTOR PARALELO, CORRENTE 10A, TENSÃO 250V, (10A-250V), COM PLACA 4"X2" DE DOIS (2) POSTOS, INCLUSIVE FORNECIMENTO, INSTALAÇÃO, SUPORTE, MÓDULO E PLACA	UN	36,41	38,20
SETOP SUL	ED-15767	CONJUNTO DE UM (1) INTERRUPTOR BIPOLAR SIMPLES, CORRENTE 10A, TENSÃO 250V, (10A-250V) E UMA (1) TOMADA PADRÃO, TRÊS (3) POLOS, CORRENTE 10A, TENSÃO 250V, (2P+T/10A-250V), COM PLACA 4"X2" DE DOIS (2) POSTOS, INCLUSIVE FORNECIMENTO, INSTALAÇÃO, SUPORTE, MÓDULO E PLACA	UN	36,45	38,24
SETOP SUL	ED-15770	CONJUNTO DE UM (1) INTERRUPTOR BIPOLAR SIMPLES, CORRENTE 10A, TENSÃO 250V, (10A-250V) E UMA (1) TOMADA PADRÃO, TRÊS (3) POLOS, CORRENTE 20A, TENSÃO 250V, (2P+T/20A-250V), COM PLACA 4"X2" DE DOIS (2) POSTOS, INCLUSIVE FORNECIMENTO, INSTALAÇÃO, SUPORTE, MÓDULO E PLACA	UN	37,12	38,91
SETOP SUL	ED-15737	CONJUNTO DE UM (1) INTERRUPTOR INTERMEDIÁRIO, CORRENTE 10A, TENSÃO 250V, (10A-250V), COM PLACA 4"X2" DE UM (1) POSTO, INCLUSIVE FORNECIMENTO, INSTALAÇÃO, SUPORTE, MÓDULO E PLACA	UN	28,61	29,72
SETOP SUL	ED-15736	CONJUNTO DE UM (1) INTERRUPTOR PARALELO, CORRENTE 10A, TENSÃO 250V, (10A-250V), COM PLACA 4"X2" DE UM (1) POSTO, INCLUSIVE FORNECIMENTO, INSTALAÇÃO, SUPORTE, MÓDULO E PLACA	UN	17,47	18,48

FONTE	CÓDIGO	DESCRIÇÃO	UNIDADE	DESONERADO	NÃO DESONERADO
SETOP SUL	ED-15766	CONJUNTO DE UM (1) INTERRUPTOR PARALELO, CORRENTE 10A, TENSÃO 250V, (10A-250V) E UMA (1) TOMADA PADRÃO, TRÊS (3) POLOS, CORRENTE 10A, TENSÃO 250V, (2P+T/10A-250V), COM PLACA 4"X2" DE DOIS (2) POSTOS, INCLUSIVE FORNECIMENTO, INSTALAÇÃO, SUPORTE, MÓDULO E PLACA	UN	28,01	29,70
SETOP SUL	ED-15769	CONJUNTO DE UM (1) INTERRUPTOR PARALELO, CORRENTE 10A, TENSÃO 250V, (10A-250V) E UMA (1) TOMADA PADRÃO, TRÊS (3) POLOS, CORRENTE 20A, TENSÃO 250V, (2P+T/20A-250V), COM PLACA 4"X2" DE DOIS (2) POSTOS, INCLUSIVE FORNECIMENTO, INSTALAÇÃO, SUPORTE, MÓDULO E PLACA	UN	28,68	30,37
SETOP SUL	ED-15738	CONJUNTO DE UM (1) INTERRUPTOR PULSADOR (CAMPAINHA), CORRENTE 10A, TENSÃO 250V, (10A-250V), COM PLACA 4"X2" DE UM (1) POSTO, INCLUSIVE FORNECIMENTO, INSTALAÇÃO, SUPORTE, MÓDULO E PLACA	UN	17,07	18,08
SETOP SUL	ED-15733	CONJUNTO DE UM (1) INTERRUPTOR SIMPLES, CORRENTE 10A, TENSÃO 250V, (10A-250V), COM PLACA 4"X2" DE UM (1) POSTO, INCLUSIVE FORNECIMENTO, INSTALAÇÃO, SUPORTE, MÓDULO E PLACA	UN	16,44	17,45
SETOP SUL	ED-15743	CONJUNTO DE UM (1) INTERRUPTOR SIMPLES, CORRENTE 10A, TENSÃO 250V, (10A-250V) E UM (1) INTERRUPTOR PARALELO, CORRENTE 10A, TENSÃO 250V, (10A-250V), COM PLACA 4"X2" DE DOIS (2) POSTOS, INCLUSIVE FORNECIMENTO, INSTALAÇÃO, SUPORTE, MÓDULO E PLACA	UN	26,94	28,63
SETOP SUL	ED-15765	CONJUNTO DE UM (1) INTERRUPTOR SIMPLES, CORRENTE 10A, TENSÃO 250V, (10A-250V) E UMA (1) TOMADA PADRÃO, TRÊS (3) POLOS, CORRENTE 10A, TENSÃO 250V, (2P+T/10A-250V), COM PLACA 4"X2" DE DOIS (2) POSTOS, INCLUSIVE FORNECIMENTO, INSTALAÇÃO, SUPORTE, MÓDULO E PLACA	UN	26,98	28,67
SETOP SUL	ED-15768	CONJUNTO DE UM (1) INTERRUPTOR SIMPLES, CORRENTE 10A, TENSÃO 250V, (10A-250V) E UMA (1) TOMADA PADRÃO, TRÊS (3) POLOS, CORRENTE 20A, TENSÃO 250V, (2P+T/20A-250V), COM PLACA 4"X2" DE DOIS (2) POSTOS, INCLUSIVE FORNECIMENTO, INSTALAÇÃO, SUPORTE, MÓDULO E PLACA	UN	27,65	29,34
SETOP SUL	ED-15778	CONJUNTO DE UM (1) INTERRUPTORES BIPOLAR SIMPLES, CORRENTE 10A, TENSÃO 250V, (10A-250V), UM (1) INTERRUPTOR PARALELO, CORRENTE 10A, TENSÃO 250V, (10A-250V) E UMA (1) TOMADA PADRÃO, TRÊS (3) POLOS, CORRENTE 10A, TENSÃO 250V, (2P+T/10A-250V), COM PLACA 4"X2" DE TRÊS (3) POSTOS, INCLUSIVE FORNECIMENTO, INSTALAÇÃO, SUPORTE, MÓDULO E PLACA	UN	46,81	49,28
SETOP SUL	ED-15780	CONJUNTO DE UM (1) INTERRUPTORES BIPOLAR SIMPLES, CORRENTE 10A, TENSÃO 250V, (10A-250V), UM (1) INTERRUPTOR PARALELO, CORRENTE 10A, TENSÃO 250V, (10A-250V) E UMA (1) TOMADA PADRÃO, TRÊS (3) POLOS, CORRENTE 20A, TENSÃO 250V, (2P+T/20A-250V), COM PLACA 4"X2" DE TRÊS (3) POSTOS, INCLUSIVE FORNECIMENTO, INSTALAÇÃO, SUPORTE, MÓDULO E PLACA	UN	47,48	49,95
SETOP SUL	ED-15777	CONJUNTO DE UM (1) INTERRUPTORES SIMPLES, CORRENTE 10A, TENSÃO 250V, (10A-250V), UM (1) INTERRUPTOR PARALELO, CORRENTE 10A, TENSÃO 250V, (10A-250V) E UMA (1) TOMADA PADRÃO, TRÊS (3) POLOS, CORRENTE 10A, TENSÃO 250V, (2P+T/10A-250V), COM PLACA 4"X2" DE TRÊS (3) POSTOS, INCLUSIVE FORNECIMENTO, INSTALAÇÃO, SUPORTE, MÓDULO E PLACA	UN	37,34	39,71
SETOP SUL	ED-15779	CONJUNTO DE UM (1) INTERRUPTORES SIMPLES, CORRENTE 10A, TENSÃO 250V, (10A-250V), UM (1) INTERRUPTOR PARALELO, CORRENTE 10A, TENSÃO 250V, (10A-250V) E UMA (1) TOMADA PADRÃO, TRÊS (3) POLOS, CORRENTE 20A, TENSÃO 250V, (2P+T/20A-250V), COM PLACA 4"X2" DE TRÊS (3) POSTOS, INCLUSIVE FORNECIMENTO, INSTALAÇÃO, SUPORTE, MÓDULO E PLACA	UN	38,01	40,38
SETOP SUL	ED-15763	CONJUNTO DE UM (1) MÓDULO COM FURO PARA SAÍDA DE FIO Ø10MM, COM PLACA 4"X2" DE UM (1) POSTO, INCLUSIVE FORNECIMENTO, INSTALAÇÃO, SUPORTE, MÓDULO E PLACA	UN	8,64	9,04
SETOP SUL	ED-15764	CONJUNTO DE UMA (1) PLACA CEGA 4"X2", INCLUSIVE FORNECIMENTO, INSTALAÇÃO, SUPORTE E PLACA	UN	7,27	7,60
SETOP SUL	ED-15781	CONJUNTO DE UMA (1) PLACA CEGA 4"X4", INCLUSIVE FORNECIMENTO, INSTALAÇÃO, SUPORTE E PLACA	UN	11,45	11,83
SETOP SUL	ED-15753	CONJUNTO DE UMA (1) TOMADA DE ANTENA (CONECTOR COAXIAL), COM PLACA 4"X2" DE UM (1) POSTO, INCLUSIVE FORNECIMENTO, INSTALAÇÃO, SUPORTE, MÓDULO E PLACA	UN	19,78	20,96
SETOP SUL	ED-15752	CONJUNTO DE UMA (1) TOMADA DE DADOS (CONECTOR RJ45 CAT.6E), COM PLACA 4"X2" DE UM (1) POSTO, INCLUSIVE FORNECIMENTO, INSTALAÇÃO, SUPORTE, MÓDULO E PLACA	UN	27,91	29,30
SETOP SUL	ED-15748	CONJUNTO DE UMA (1) TOMADA PADRÃO, TRÊS (3) POLOS, CORRENTE 10A, TENSÃO 250V, (2P+T/10A-250V), COM PLACA 4"X2" DE UM (1) POSTO, INCLUSIVE FORNECIMENTO, INSTALAÇÃO, SUPORTE, MÓDULO E PLACA	UN	17,51	18,52
SETOP SUL	ED-15761	CONJUNTO DE UMA (1) TOMADA PADRÃO, TRÊS (3) POLOS, CORRENTE 10A, TENSÃO 250V, (2P+T/10A-250V) E UMA (1) TOMADA PADRÃO, TRÊS (3) POLOS, CORRENTE 20A, TENSÃO 250V, (2P+T/20A-250V), COM PLACA 4"X2" DE DOIS (2) POSTOS, INCLUSIVE FORNECIMENTO, INSTALAÇÃO, SUPORTE, MÓDULO E PLACA	UN	28,72	30,41
SETOP SUL	ED-15792	CONJUNTO DE UMA (1) TOMADA PADRÃO, TRÊS (3) POLOS, CORRENTE 10A, TENSÃO 250V, (2P+T/10A-250V) E UMA (1) TOMADA PADRÃO, TRÊS (3) POLOS, CORRENTE 20A, TENSÃO 250V, (2P+T/20A-250V), COM PLACA 4"X4" DE DOIS (2) POSTOS, INCLUSIVE FORNECIMENTO, INSTALAÇÃO, SUPORTE, MÓDULO E PLACA	UN	32,17	33,91
SETOP SUL	ED-15758	CONJUNTO DE UMA (1) TOMADA PADRÃO, TRÊS (3) POLOS, CORRENTE 10A, TENSÃO 250V, (2P+T/10A-250V) E UMA (1) TOMADA USB (CONECTOR USB TIPO A), CORRENTE 1A, TENSÃO 5V, (1A-5V), COM PLACA 4"X2" DE DOIS (2) POSTOS, INCLUSIVE FORNECIMENTO, INSTALAÇÃO, SUPORTE, MÓDULO E PLACA	UN	53,45	55,14
SETOP SUL	ED-15796	CONJUNTO DE UMA (1) TOMADA PADRÃO, TRÊS (3) POLOS, CORRENTE 10A, TENSÃO 250V, (2P+T/10A-250V) E UMA (1) TOMADA USB (CONECTOR USB TIPO A), CORRENTE 1A, TENSÃO 5V, (1A-5V), COM PLACA 4"X4" DE DOIS (2) POSTOS, INCLUSIVE FORNECIMENTO, INSTALAÇÃO, SUPORTE, MÓDULO E PLACA	UN	56,90	58,64
SETOP SUL	ED-15749	CONJUNTO DE UMA (1) TOMADA PADRÃO, TRÊS (3) POLOS, CORRENTE 20A, TENSÃO 250V, (2P+T/20A-250V), COM PLACA 4"X2" DE UM (1) POSTO, INCLUSIVE FORNECIMENTO, INSTALAÇÃO, SUPORTE, MÓDULO E PLACA	UN	18,18	19,19
SETOP SUL	ED-15750	CONJUNTO DE UMA (1) TOMADA PADRÃO VERMELHA, USO ESPECÍFICO, TRÊS (3) POLOS, CORRENTE 20A, TENSÃO 250V, (2P+T/20A-250V), COM PLACA 4"X2" DE UM (1) POSTO, INCLUSIVE FORNECIMENTO, INSTALAÇÃO, SUPORTE, MÓDULO E PLACA	UN	18,49	19,50
SETOP SUL	ED-15751	CONJUNTO DE UMA (1) TOMADA TELEFÔNICA (CONECTOR RJ11), COM PLACA 4"X2" DE UM (1) POSTO, INCLUSIVE FORNECIMENTO, INSTALAÇÃO, SUPORTE, MÓDULO E PLACA	UN	19,81	20,82
SETOP SUL	ED-15760	CONJUNTO DE UMA (1) TOMADA TELEFÔNICA (CONECTOR RJ11) E UMA (1) TOMADA DE DADOS (CONECTOR RJ45 CAT.6E), COM PLACA 4"X2" DE DOIS (2) POSTOS, INCLUSIVE FORNECIMENTO, INSTALAÇÃO, SUPORTE, MÓDULO E PLACA	UN	44,76	46,88
SETOP SUL	ED-15754	CONJUNTO DE UMA (1) TOMADA USB (CONECTOR USB TIPO A), CORRENTE 1A, TENSÃO 5V, (1A-5V), COM PLACA 4"X2" DE UM (1) POSTO, INCLUSIVE FORNECIMENTO, INSTALAÇÃO, SUPORTE, MÓDULO E PLACA	UN	42,91	43,92
SETOP SUL	ED-5633	MÓDULO CEGO, INCLUSIVE FORNECIMENTO E INSTALAÇÃO, EXCLUSIVE PLACA E SUPORTE	UN	1,17	1,24
SETOP SUL	ED-5634	MÓDULO COM FURO PARA SAÍDA DE FIO Ø 10MM, INCLUSIVE FORNECIMENTO E INSTALAÇÃO, EXCLUSIVE PLACA E SUPORTE	UN	1,22	1,29
SETOP SUL	ED-15726	MÓDULO INTERRUPTOR BIPOLAR SIMPLES, CORRENTE 10A, TENSÃO 250V, (10A-250V), INCLUSIVE FORNECIMENTO E INSTALAÇÃO, EXCLUSIVE PLACA E SUPORTE	UN	18,49	19,27
SETOP SUL	ED-15712	MÓDULO INTERRUPTOR INTERMEDIÁRIO, CORRENTE 10A, TENSÃO 250V, (10A-250V), INCLUSIVE FORNECIMENTO E INSTALAÇÃO, EXCLUSIVE PLACA E SUPORTE	UN	21,19	21,97
SETOP SUL	ED-5616	MÓDULO INTERRUPTOR PARALELO, CORRENTE 10A, TENSÃO 250V, (10A-250V), INCLUSIVE FORNECIMENTO E INSTALAÇÃO, EXCLUSIVE PLACA E SUPORTE	UN	10,05	10,73
SETOP SUL	ED-5615	MÓDULO INTERRUPTOR SIMPLES, CORRENTE 10A, TENSÃO 250V, (10A-250V), INCLUSIVE FORNECIMENTO E INSTALAÇÃO, EXCLUSIVE PLACA E SUPORTE	UN	9,02	9,70
SETOP SUL	ED-5632	MÓDULO PARA ANTENA (CONECTOR COAXIAL) PARA CABO COAXIAL DE 75 OHMS, INCLUSIVE FORNECIMENTO E INSTALAÇÃO, EXCLUSIVE PLACA E SUPORTE	UN	12,36	13,21
SETOP SUL	ED-5630	MÓDULO PARA REDE (CONECTOR RJ45 CAT.5E), INCLUSIVE FORNECIMENTO E INSTALAÇÃO, EXCLUSIVE PLACA E SUPORTE	UN	20,25	21,31
SETOP SUL	ED-5631	MÓDULO PARA REDE (CONECTOR RJ45 CAT.6E), INCLUSIVE FORNECIMENTO E INSTALAÇÃO, EXCLUSIVE PLACA E SUPORTE	UN	20,49	21,55
SETOP SUL	ED-5629	MÓDULO PARA TELEFONE (CONECTOR RJ11), INCLUSIVE FORNECIMENTO E INSTALAÇÃO, EXCLUSIVE PLACA E SUPORTE	UN	12,39	13,07
SETOP SUL	ED-5617	MÓDULO PULSADOR CAMPAINHA, CORRENTE 10A, TENSÃO 250V, (10A-250V), INCLUSIVE FORNECIMENTO E INSTALAÇÃO, EXCLUSIVE PLACA E SUPORTE	UN	9,65	10,33
SETOP SUL	ED-5626	MÓDULO TOMADA PADRÃO, TRÊS (3) POLOS, CORRENTE 10A, TENSÃO 250V, (2P+T/10A-250V), INCLUSIVE FORNECIMENTO E INSTALAÇÃO, EXCLUSIVE PLACA E SUPORTE	UN	10,09	10,77
SETOP SUL	ED-5627	MÓDULO TOMADA PADRÃO, TRÊS (3) POLOS, CORRENTE 20A, TENSÃO 250V, (2P+T/20A-250V), INCLUSIVE FORNECIMENTO E INSTALAÇÃO, EXCLUSIVE PLACA E SUPORTE	UN	10,76	11,44
SETOP SUL	ED-15727	MÓDULO TOMADA PADRÃO VERMELHA, USO ESPECÍFICO, TRÊS (3) POLOS, CORRENTE 20A, TENSÃO 250V, (2P+T/20A-250V), INCLUSIVE FORNECIMENTO E INSTALAÇÃO, EXCLUSIVE PLACA E SUPORTE	UN	11,07	11,75

FONTE	CÓDIGO	DESCRIÇÃO	UNIDADE	DESONERADO	NÃO DESONERADO
SETOP SUL	ED-5628	MÓDULO TOMADA USB (CONECTOR USB TIPO A), CORRENTE 1A, TENSÃO 5V, (1A-5V), INCLUSIVE FORNECIMENTO E INSTALAÇÃO, EXCLUSIVE PLACA E SUPORTE	UN	35,49	36,17
SETOP SUL	ED-5618	PLACA 4"X2" CEGA, INCLUSIVE FORNECIMENTO E INSTALAÇÃO, EXCLUSIVE SUPORTE	UN	3,41	3,46
SETOP SUL	ED-5621	PLACA 4"X2" PARA DOIS (2) MÓDULOS, INCLUSIVE FORNECIMENTO E INSTALAÇÃO, EXCLUSIVE SUPORTE E MÓDULO	UN	4,01	4,06
SETOP SUL	ED-5622	PLACA 4"X2" PARA TRÊS (3) MÓDULOS, INCLUSIVE FORNECIMENTO E INSTALAÇÃO, EXCLUSIVE SUPORTE E MÓDULO	UN	4,32	4,37
SETOP SUL	ED-5620	PLACA 4"X2" PARA UM (1) MÓDULO, INCLUSIVE FORNECIMENTO E INSTALAÇÃO, EXCLUSIVE SUPORTE E MÓDULO	UN	3,56	3,61
SETOP SUL	ED-5619	PLACA 4"X4" CEGA, INCLUSIVE FORNECIMENTO E INSTALAÇÃO, EXCLUSIVE SUPORTE	UN	5,43	5,50
SETOP SUL	ED-5623	PLACA 4"X4" PARA DOIS (2) MÓDULOS, INCLUSIVE FORNECIMENTO E INSTALAÇÃO, EXCLUSIVE SUPORTE E MÓDULO	UN	5,30	5,37
SETOP SUL	ED-5624	PLACA 4"X4" PARA QUATRO (4) MÓDULOS, INCLUSIVE FORNECIMENTO E INSTALAÇÃO, EXCLUSIVE SUPORTE E MÓDULO	UN	5,43	5,50
SETOP SUL	ED-5625	PLACA 4"X4" PARA SEIS (6) MÓDULOS, INCLUSIVE FORNECIMENTO E INSTALAÇÃO, EXCLUSIVE SUPORTE E MÓDULO	UN	5,67	5,74
SETOP SUL	ED-5614	SUPORTE PARA PLACA 4"X2" PARA TRÊS (3) MÓDULOS, INCLUSIVE PARAFUSOS PARA FIXAÇÃO, FORNECIMENTO E INSTALAÇÃO, EXCLUSIVE PLACA E MÓDULO	UN	3,86	4,14
SETOP SUL	ED-5613	SUPORTE PARA PLACA 4"X4" PARA SEIS (6) MÓDULOS, INCLUSIVE PARAFUSOS PARA FIXAÇÃO, FORNECIMENTO E INSTALAÇÃO, EXCLUSIVE PLACA E MÓDULO	UN	6,02	6,33
SETOP SUL	320	ENR-001 - ENROCAMENTO			
SETOP SUL	ED-49541	ENROCAMENTO COM PEDRA DE MÃO ARRUMADA, INCLUSIVE FORNECIMENTO	M3	142,47	152,17
SETOP SUL	ED-49540	ENROCAMENTO COM PEDRA DE MÃO JOGADA, INCLUSIVE FORNECIMENTO	M3	96,32	100,15
SETOP SUL	ED-49543	ENSAIO DE TRAÇÃO, DOBRAMENTO E VERIFICAÇÃO DE BITOLAS EM BARRAS DE AÇO ACIMA DE 1"	U	63,00	63,00
SETOP SUL	ED-49542	ENSAIO DE TRAÇÃO, DOBRAMENTO E VERIFICAÇÃO DE BITOLAS EM BARRAS DE AÇO ATÉ 1"	U	55,00	55,00
SETOP SUL	321	ENS-001 - ENSAIO DE CONCRETO E AÇO			
SETOP SUL	ED-49545	DETERMINAÇÃO E ANÁLISE DE RESULTADO DE RESISTÊNCIA A COMPRESSÃO DO CONCRETO MOLDADO	U	160,00	160,00
SETOP SUL	ED-49556	ENSAIO DE COMPACTACAO - AMOSTRAS NAO TRABALHADAS - ENERGIA INTERMEDIARIA - SOLOS	U	145,12	145,12
SETOP SUL	ED-49557	ENSAIO DE COMPACTACAO - AMOSTRAS NAO TRABALHADAS - ENERGIA MODIFICADA - SOLOS	U	190,16	190,16
SETOP SUL	ED-49555	ENSAIO DE COMPACTACAO - AMOSTRAS NAO TRABALHADAS - ENERGIA NORMAL - SOLOS	U	95,08	95,08
SETOP SUL	ED-49558	ENSAIO DE COMPACTACAO - AMOSTRAS TRABALHADAS - SOLOS	U	100,08	100,08
SETOP SUL	ED-49544	ENSAIO DE CONCRETO: CURA, FACEAMENTO, RUPTURA, EMISSÃO DE CERTIFICADOS - ATE 6 UNIDADES	U	96,00	96,00
SETOP SUL	ED-49561	ENSAIO DE DENSIDADE REAL - SOLOS	U	45,03	45,03
SETOP SUL	ED-49567	ENSAIO DE EXPANSIBILIDADE - SOLOS	U	72,56	72,56
SETOP SUL	ED-49551	ENSAIO DE GRANULOMETRIA POR PENEIRAMENTO - SOLOS	U	80,06	80,06
SETOP SUL	ED-49552	ENSAIO DE GRANULOMETRIA POR PENEIRAMENTO E SEDIMENTACAO - SOLOS	U	95,08	95,08
SETOP SUL	ED-49553	ENSAIO DE LIMITE DE LIQUIDEZ - SOLOS	U	50,04	50,04
SETOP SUL	ED-49554	ENSAIO DE LIMITE DE PLASTICIDADE - SOLOS	U	45,03	45,03
SETOP SUL	ED-49562	ENSAIO DE MASSA ESPECIFICA - IN SITU - EMPREGO DO OLEO - SOLOS	U	55,04	55,04
SETOP SUL	ED-49560	ENSAIO DE MASSA ESPECIFICA - IN SITU - METODO BALAO DE BORRACHA - SOLOS	U	40,03	40,03
SETOP SUL	ED-49559	ENSAIO DE MASSA ESPECIFICA - IN SITU - METODO FRASCO DE AREIA - SOLOS	U	35,03	35,03
SETOP SUL	ED-49566	ENSAIO DE RESILIENCIA - SOLOS	U	645,55	645,55
SETOP SUL	ED-49546	ENSAIO DE RESISTENCIA A COMPRESSAO SIMPLES - CONCRETO	U	90,07	90,07
SETOP SUL	ED-49548	ENSAIO DE RESISTENCIA A TRACAO NA FLEXAO DE CONCRETO	U	100,08	100,08
SETOP SUL	ED-49547	ENSAIO DE RESISTENCIA A TRACAO POR COMPRESSAO DIAMETRAL - CONCRETO	U	90,07	90,07
SETOP SUL	ED-49565	ENSAIO DE TEOR DE UMIDADE - EM LABORATORIO - SOLOS	U	40,03	40,03
SETOP SUL	ED-49563	ENSAIO DE TEOR DE UMIDADE - METODO EXPEDITO DO ALCOOL - SOLOS	U	30,02	30,02
SETOP SUL	ED-49564	ENSAIO DE TEOR DE UMIDADE - PROCESSO SPEEDY - SOLOS E AGREGADOS MIUDOS	U	30,02	30,02
SETOP SUL	ED-49550	ENSAIO DE TERRAPLENAGEM - CAMADA FINAL DO ATERRO	M3	1,19	1,19
SETOP SUL	ED-49549	ENSAIOS DE TERRAPLENAGEM - CORPO DO ATERRO	M3	0,37	0,37
SETOP SUL	ED-49568	PREPARACAO DE AMOSTRAS PARA ENSAIO DE CARACTERIZACAO - SOLOS	U	55,04	55,04
SETOP SUL	322	EQP-001 - EQUIPAMENTOS ESPORTIVOS			
SETOP SUL	ED-49573	REDE DE PETECA COM MASTROS EM TUBO AÇO GALVANIZADO D = 76 MM	CJ	495,00	495,00
SETOP SUL	ED-49572	REDE DE VÔLEI COM MASTRO EM TUBO GALVANIZADO SEM PEDESTAL	CJ	495,00	495,00
SETOP SUL	ED-49571	REDE DE VÔLEI COM PEDESTAL PARA JUIZ	CJ	654,00	654,00
SETOP SUL	ED-49574	TABELA DE BASQUETE EM POSTE METÁLICO E SUPORTE DE PISO	U	1.329,31	1.329,31
SETOP SUL	ED-49569	TRAVE DE GOL EM TUBO GALVANIZADO PARA QUADRA, INCLUSIVE REDE E PINTURA	U	611,25	611,25
SETOP SUL	ED-49570	TRAVE DE GOL PARA CAMPO DE FUTEBOL , INCLUSIVE REDE E PINTURA	U	1.552,75	1.552,75
SETOP SUL	323	EQP-002 - EQUIPAMENTOS PARA PLAYGROUND METÁLICOS			
SETOP SUL	ED-15342	FORNECIMENTO E INSTALAÇÃO DE BALANÇO (REMA-REMA) METÁLICO COM SEIS LUGARES PARA PARQUE INFANTIL, FIXADO COM CONCRETO NÃO ESTRUTURAL, PREPARADO EM OBRA COM BETONEIRA, COM FCK 15 MPA , INCLUSIVE ESCAVAÇÃO E TRANSPORTE COM RETIRADA DO MATERIAL ESCAVADO (EM CAÇAMBA)	UN	2.240,89	2.248,13
SETOP SUL	ED-49578	FORNECIMENTO E INSTALAÇÃO DE BARRA FIXA METÁLICA PARA PARQUE INFANTIL OU ACADEMIA AO AR LIVRE, FIXADO COM CONCRETO NÃO ESTRUTURAL, PREPARADO EM OBRA COM BETONEIRA, COM FCK 15 MPA , INCLUSIVE ESCAVAÇÃO E TRANSPORTE COM RETIRADA DO MATERIAL ESCAVADO (EM CAÇAMBA)	UN	1.028,88	1.032,92
SETOP SUL	ED-49579	FORNECIMENTO E INSTALAÇÃO DE ESCADA HORIZONTAL METÁLICA PARA PARQUE INFANTIL, FIXADO COM CONCRETO NÃO ESTRUTURAL, PREPARADO EM OBRA COM BETONEIRA, COM FCK 15 MPA , INCLUSIVE ESCAVAÇÃO E TRANSPORTE COM RETIRADA DO MATERIAL ESCAVADO (EM CAÇAMBA)	UN	809,06	812,96
SETOP SUL	ED-49575	FORNECIMENTO E INSTALAÇÃO DE ESCORREGADOR MÉDIO METÁLICO PARA PARQUE INFANTIL, FIXADO COM CONCRETO NÃO ESTRUTURAL, PREPARADO EM OBRA COM BETONEIRA, COM FCK 15 MPA , INCLUSIVE ESCAVAÇÃO E TRANSPORTE COM RETIRADA DO MATERIAL ESCAVADO (EM CAÇAMBA)	UN	1.033,54	1.037,35
SETOP SUL	ED-49580	FORNECIMENTO E INSTALAÇÃO DE ESPALDAR E BARRAS METÁLICAS PARA PARQUE INFANTIL OU ACADEMIA AO AR LIVRE, FIXADO COM CONCRETO NÃO ESTRUTURAL, PREPARADO EM OBRA COM BETONEIRA, COM FCK 15 MPA , INCLUSIVE ESCAVAÇÃO E TRANSPORTE COM RETIRADA DO MATERIAL ESCAVADO (EM CAÇAMBA)	UN	1.028,88	1.032,92
SETOP SUL	ED-49576	FORNECIMENTO E INSTALAÇÃO DE GANGORRA METÁLICA COM DOIS LUGARES PARA PARQUE INFANTIL, FIXADO COM CONCRETO NÃO ESTRUTURAL, PREPARADO EM OBRA COM BETONEIRA, COM FCK 15 MPA , INCLUSIVE ESCAVAÇÃO E TRANSPORTE COM RETIRADA DO MATERIAL ESCAVADO (EM CAÇAMBA)	UN	1.025,24	1.030,32
SETOP SUL	ED-49577	FORNECIMENTO E INSTALAÇÃO DE ZANGA BURRINHO METÁLICO COM DUAS PRANCHAS PARA PARQUE INFANTIL, FIXADO COM CONCRETO NÃO ESTRUTURAL, PREPARADO EM OBRA COM BETONEIRA, COM FCK 15 MPA , INCLUSIVE ESCAVAÇÃO E TRANSPORTE COM RETIRADA DO MATERIAL ESCAVADO (EM CAÇAMBA)	UN	981,02	985,89
SETOP SUL	324	ESQ-001 - ESQUADRIA DE MADEIRA			
SETOP SUL	ED-49582	BATE MACA DE MADEIRA DE LEI, INCLUSIVE APLICAÇÃO DE VERNIZ SINTÉTICO MARÍTIMO, DUAS (2) DEMÃOS, ACABAMENTO TIPO FOSCO	M	40,52	43,67
SETOP SUL	ED-49584	FOLHA DE PORTA MADEIRA DE LEI PRANCHETA PARA PINTURA L <= 60 CM, H <= 180 CM	U	128,97	136,79
SETOP SUL	ED-49585	FOLHA DE PORTA MADEIRA DE LEI PRANCHETA PARA PINTURA 60 X 210 CM	U	160,71	172,44
SETOP SUL	ED-49586	FOLHA DE PORTA MADEIRA DE LEI PRANCHETA PARA PINTURA 70 X 210 CM	U	162,88	174,61
SETOP SUL	ED-49587	FOLHA DE PORTA MADEIRA DE LEI PRANCHETA PARA PINTURA 80 X 210 CM	U	165,05	176,78
SETOP SUL	ED-49588	FOLHA DE PORTA MADEIRA DE LEI PRANCHETA PARA PINTURA 90 X 210 CM	U	174,84	186,57
SETOP SUL	ED-7066	FORNECIMENTO DE VISOR 30X20 CM DE VIDRO EM CRISTAL INCOLOR FIXO E=4 MM COM MOLDURA DE MADEIRA, INSTALADO EM PORTA DE MADEIRA	UN	72,41	78,96
SETOP SUL	ED-49589	MARCO DE MADEIRA DE LEI PARA PINTURA, L = 14 CM, 60 X 210 CM	U	136,89	142,32
SETOP SUL	ED-49590	MARCO EM MADEIRA DE LEI PARA PINTURA, L = 14 CM, 70 X 210 CM	U	136,89	142,32
SETOP SUL	ED-49591	MARCO EM MADEIRA DE LEI PARA PINTURA, L = 14 CM, 80 X 210 CM	U	136,89	142,32
SETOP SUL	ED-49592	MARCO EM MADEIRA DE LEI PARA PINTURA, L = 14 CM, 90 X 210 CM	U	136,89	142,32
SETOP SUL	ED-49600	PORTA DE ABRIR, MADEIRA DE LEI PRANCHETA PARA PINTURA COMPLETA 60 X 210 CM,COM FERRAGENS EM FERRO LATONADO	U	516,46	536,55
SETOP SUL	ED-49601	PORTA DE ABRIR, MADEIRA DE LEI PRANCHETA PARA PINTURA COMPLETA 70 X 210 CM,COM FERRAGENS EM FERRO LATONADO	U	520,17	540,26
SETOP SUL	ED-49602	PORTA DE ABRIR, MADEIRA DE LEI PRANCHETA PARA PINTURA COMPLETA 80 X 210 CM,COM FERRAGENS EM FERRO LATONADO	U	520,17	540,26
SETOP SUL	ED-49603	PORTA DE ABRIR, MADEIRA DE LEI PRANCHETA PARA PINTURA COMPLETA 90 X 210 CM,COM FERRAGENS EM FERRO LATONADO	U	545,20	565,29

FONTE	CÓDIGO	DESCRIÇÃO	UNIDADE	DESONERADO	NÃO DESONERADO
SETOP SUL	ED-49610	PORTA DE MADEIRA DE LEI ESPECIAL 70 X 210 CM REVESTIDA COM CHUMBO 2MMPB (FACE INTERNA) E VISOR, PARA PINTURA, INCLUSIVE FERRAGENS	U	3.454,56	3.470,20
SETOP SUL	ED-49609	PORTA DE MADEIRA DE LEI ESPECIAL 80 X 210 CM REVESTIDA COM CHUMBO 2MMPB (FACE INTERNA) E VISOR , PARA PINTURA, INCLUSIVE FERRAGENS	U	3.625,06	3.640,70
SETOP SUL	ED-49608	PORTA DE MADEIRA DE LEI ESPECIAL 90 X 210 CM REVESTIDA COM CHUMBO 2MMPB (FACE INTERNA) E VISOR, PARA PINTURA, INCLUSIVE FERRAGENS	U	3.795,56	3.811,20
SETOP SUL	ED-49597	PORTA DE MADEIRA, TIPO PRANCHETA, COM MARCO FERRO "L" 1 1/4 X 1/8", TARJETA E DOBRADIÇAS - 100 X 160 CM	U	296,46	311,55
SETOP SUL	ED-49594	PORTA DE MADEIRA, TIPO PRANCHETA, COM MARCO FERRO "L" 1 1/4 X 1/8", TARJETA E DOBRADIÇAS - 55 X 180 CM	U	259,44	274,53
SETOP SUL	ED-49598	PORTA DE MADEIRA, TIPO PRANCHETA, COM MARCO FERRO "L" 1 1/4 X 1/8", TARJETA LIVRE/OCUPADO E DOBRADIÇAS - 100 X 160 CM	U	314,46	329,55
SETOP SUL	ED-49593	PORTA DE MADEIRA, TIPO PRANCHETA, COM MARCO FERRO "L" 1 1/4 X 1/8", TARJETA LIVRE/OCUPADO E DOBRADIÇAS - 55 X 160 CM	U	277,44	292,53
SETOP SUL	ED-49595	PORTA DE MADEIRA, TIPO PRANCHETA, COM MARCO FERRO "L" 1 1/4 X 1/8", TARJETA LIVRE/OCUPADO E DOBRADIÇAS - 55 X 180 CM	U	277,44	292,53
SETOP SUL	ED-49596	PORTA DE MADEIRA, TIPO PRANCHETA, COM MARCO FERRO "L" 1 1/4 X 1/8", TARJETA LIVRE/OCUPADO E DOBRADIÇAS - 60 X 165 CM	U	280,33	295,42
SETOP SUL	ED-49607	PORTA EM MADEIRA DE LEI ESPECIAL COMPLETA 60 X 210 CM, COM REVESTIMENTO EM LAMINADO MELAMÍNICO NAS DUAS FACES, INCLUSIVE FERRAGENS E MAÇANETA TIPO ALAVANCA	U	660,46	680,55
SETOP SUL	ED-49606	PORTA EM MADEIRA DE LEI ESPECIAL COMPLETA 70 X 210 CM, COM REVESTIMENTO EM LAMINADO MELAMÍNICO NAS DUAS FACES, INCLUSIVE FERRAGENS E MAÇANETA TIPO ALAVANCA	U	664,17	684,26
SETOP SUL	ED-49605	PORTA EM MADEIRA DE LEI ESPECIAL COMPLETA 80 X 210 CM, COM REVESTIMENTO EM LAMINADO MELAMÍNICO NAS DUAS FACES, INCLUSIVE FERRAGENS E MAÇANETA TIPO ALAVANCA	U	664,17	684,26
SETOP SUL	ED-49604	PORTA EM MADEIRA DE LEI ESPECIAL COMPLETA 90 X 210 CM, PARA PINTURA, PARA P.N.E., COM PROTEÇÃO INFERIOR EM LAMINADO MELAMÍNICO, INCLUSIVE FERRAGENS E MAÇANETA TIPO ALAVANCA (P2)	U	554,10	574,19
SETOP SUL	ED-49599	PORTA EM MADEIRA DE LEI REVESTIDA EM LAMINADO MELAMÍNICO, COM MARCO EM ALUMÍNIO ANODIZADO NATURAL, TARJETA LIVRE/OCUPADO E DOBRADIÇAS - 60 X 165 CM	U	428,36	443,45
SETOP SUL	ED-49583	PROTETOR DE PAREDE BATE MACA EM PVC RÍGIDO DE ALTO IMPACTO, BASE DE FIXAÇÃO, TERMINAIS DE ACABAMENTO E ADAPTADORES L = 200 MM	M	63,23	64,78
SETOP SUL	ED-49611	RÉGUA PARA ALISARES DE 5 X 1 CM DE MADEIRA DE LEI PARA PINTURA COLOCADO	CJ	32,07	33,63
SETOP SUL	ED-49612	RÉGUA PARA ALISARES DE 7 X 1 CM DE MADEIRA DE LEI PARA PINTURA COLOCADO	CJ	34,61	36,17
SETOP SUL	325	EST-001 - ESTRUTURA DE CONCRETO			
SETOP SUL	ED-9058	APLICAÇÃO DE CONCRETO AUTO-ADENSÁVEL EM ESTRUTURA, INCLUSIVE ESPALHAMENTO, ADENSAMENTO E ACABAMENTO	M3	9,94	11,17
SETOP SUL	ED-49653	CIMBRAMENTO DE MADEIRA	M3	27,34	29,43
SETOP SUL	ED-49652	DESCARGA, MONTAGEM, DESMONTAGEM E CARGA DE ESCORAMENTO METÁLICO TIPOS A E B PARA VIGAS E LAJES	M3	8,27	9,30
SETOP SUL	ED-49650	ESCORAMENTO METÁLICO TUBULAR CONVENCIONAL (H = 1,80 À 3,20 M) COM ACESSÓRIOS PARA LAJES E VIGAS MACIÇAS, EXCLUSIVE TRANSPORTE E MONTAGEM (ALUGUEL MENSAL)	M3*MÊS	2,00	2,00
SETOP SUL	ED-49651	ESCORAMENTO METÁLICO TUBULAR CONVENCIONAL (H = 3,21 À 4,50 M) COM ACESSÓRIOS PARA LAJES E VIGAS MACIÇAS, EXCLUSIVE TRANSPORTE E MONTAGEM (ALUGUEL MENSAL)	M3*MÊS	1,70	1,70
SETOP SUL	ED-8398	FORMA E DESFORMA DE COMPENSADO PLASTIFICADO, ESP. 12MM, REAPROVEITAMENTO (3X), EXCLUSIVE ESCORAMENTO	M2	41,51	44,10
SETOP SUL	ED-49647	FORMA E DESFORMA DE COMPENSADO PLASTIFICADO, ESP. 12MM, REAPROVEITAMENTO (5X), EXCLUSIVE ESCORAMENTO	M2	30,61	32,79
SETOP SUL	ED-49648	FORMA E DESFORMA DE COMPENSADO PLASTIFICADO, ESP. 14MM, REAPROVEITAMENTO (5X), EXCLUSIVE ESCORAMENTO	M2	34,32	36,95
SETOP SUL	ED-49644	FORMA E DESFORMA DE COMPENSADO RESINADO, ESP. 10MM, REAPROVEITAMENTO (3X), EXCLUSIVE ESCORAMENTO	M2	37,83	40,40
SETOP SUL	ED-49645	FORMA E DESFORMA DE COMPENSADO RESINADO, ESP. 12MM, REAPROVEITAMENTO (3X), EXCLUSIVE ESCORAMENTO	M2	39,04	41,62
SETOP SUL	ED-49646	FORMA E DESFORMA DE COMPENSADO RESINADO, ESP. 14MM, REAPROVEITAMENTO (3X), EXCLUSIVE ESCORAMENTO	M2	39,67	42,26
SETOP SUL	ED-49649	FORMA E DESFORMA DE MADEIRA PARA ESTRUTURA EM CURVA COM TÁBUA, SARRAFO E COMPENSADO RESINADO NAVAL, ESP. 6MM, REAPROVEITAMENTO (2X), EXCLUSIVE ESCORAMENTO	M2	85,05	93,31
SETOP SUL	ED-8457	FORMA E DESFORMA DE MADEIRA PARA ESTRUTURA EM CURVA COM TÁBUA, SARRAFO E COMPENSADO RESINADO NAVAL, ESP. 6MM, REAPROVEITAMENTO (3X), EXCLUSIVE ESCORAMENTO	M2	70,81	78,06
SETOP SUL	ED-8458	FORMA E DESFORMA DE MADEIRA PARA ESTRUTURA EM CURVA COM TÁBUA, SARRAFO E COMPENSADO RESINADO NAVAL, ESP. 6MM, REAPROVEITAMENTO (5X), EXCLUSIVE ESCORAMENTO	M2	59,42	65,87
SETOP SUL	ED-49643	FORMA E DESFORMA DE TÁBUA E SARRAFO, REAPROVEITAMENTO (3X), EXCLUSIVE ESCORAMENTO	M2	38,92	42,24
SETOP SUL	ED-8471	FORMA E DESFORMA DE TÁBUA E SARRAFO, REAPROVEITAMENTO (5X), EXCLUSIVE ESCORAMENTO	M2	31,11	33,96
SETOP SUL	ED-15690	FORMA E DESFORMA PARA CORTINA DE CONCRETO OU PAREDE ESTRUTURAL (VIGA-PAREDE), ALTURA MÁXIMA DE 360CM, COM CHAPA DE COMPENSADO PLASTIFICADO, ESP. 18MM, REAPROVEITAMENTO (3X), INCLUSIVE TRAVAMENTO COM TIRANTES EM ARAME E ESCORA PARA PRUMO EM MADEIRA	M2	63,98	67,64
SETOP SUL	ED-49618	FORNECIMENTO DE CONCRETO ESTRUTURAL, PREPARADO EM OBRA, COM FCK 20 MPA, INCLUSIVE LANÇAMENTO, ADENSAMENTO E ACABAMENTO	M3	415,88	435,20
SETOP SUL	ED-49619	FORNECIMENTO DE CONCRETO ESTRUTURAL, PREPARADO EM OBRA, COM FCK 25 MPA, INCLUSIVE LANÇAMENTO, ADENSAMENTO E ACABAMENTO	M3	429,58	448,90
SETOP SUL	ED-49620	FORNECIMENTO DE CONCRETO ESTRUTURAL, PREPARADO EM OBRA, COM FCK 30 MPA, INCLUSIVE LANÇAMENTO, ADENSAMENTO E ACABAMENTO	M3	452,00	471,32
SETOP SUL	ED-49621	FORNECIMENTO DE CONCRETO ESTRUTURAL, PREPARADO EM OBRA, COM FCK 35 MPA, INCLUSIVE LANÇAMENTO, ADENSAMENTO E ACABAMENTO	M3	461,00	480,32
SETOP SUL	ED-49622	FORNECIMENTO DE CONCRETO ESTRUTURAL, PREPARADO EM OBRA, COM FCK 40 MPA, INCLUSIVE LANÇAMENTO, ADENSAMENTO E ACABAMENTO	M3	479,69	499,01
SETOP SUL	ED-9052	FORNECIMENTO DE CONCRETO ESTRUTURAL, USINADO BOMBEADO, AUTO-ADENSÁVEL, COM FCK 20 MPA, INCLUSIVE LANÇAMENTO E ACABAMENTO	M3	306,74	307,97
SETOP SUL	ED-9053	FORNECIMENTO DE CONCRETO ESTRUTURAL, USINADO BOMBEADO, AUTO-ADENSÁVEL, COM FCK 25 MPA, INCLUSIVE LANÇAMENTO E ACABAMENTO	M3	312,52	313,75
SETOP SUL	ED-9054	FORNECIMENTO DE CONCRETO ESTRUTURAL, USINADO BOMBEADO, AUTO-ADENSÁVEL, COM FCK 30 MPA, INCLUSIVE LANÇAMENTO E ACABAMENTO	M3	332,15	333,38
SETOP SUL	ED-9055	FORNECIMENTO DE CONCRETO ESTRUTURAL, USINADO BOMBEADO, AUTO-ADENSÁVEL, COM FCK 35 MPA, INCLUSIVE LANÇAMENTO E ACABAMENTO	M3	353,52	354,75
SETOP SUL	ED-9056	FORNECIMENTO DE CONCRETO ESTRUTURAL, USINADO BOMBEADO, AUTO-ADENSÁVEL, COM FCK 40 MPA, INCLUSIVE LANÇAMENTO E ACABAMENTO	M3	367,96	369,19
SETOP SUL	ED-9057	FORNECIMENTO DE CONCRETO ESTRUTURAL, USINADO BOMBEADO, AUTO-ADENSÁVEL, COM FCK 45 MPA, INCLUSIVE LANÇAMENTO E ACABAMENTO	M3	378,93	380,16
SETOP SUL	ED-49637	FORNECIMENTO DE CONCRETO ESTRUTURAL, USINADO BOMBEADO, COM FCK 20 MPA, INCLUSIVE LANÇAMENTO, ADENSAMENTO E ACABAMENTO	M3	330,23	333,72
SETOP SUL	ED-49638	FORNECIMENTO DE CONCRETO ESTRUTURAL, USINADO BOMBEADO, COM FCK 25 MPA, INCLUSIVE LANÇAMENTO, ADENSAMENTO E ACABAMENTO	M3	336,11	339,60
SETOP SUL	ED-49639	FORNECIMENTO DE CONCRETO ESTRUTURAL, USINADO BOMBEADO, COM FCK 30 MPA, INCLUSIVE LANÇAMENTO, ADENSAMENTO E ACABAMENTO	M3	356,10	359,59
SETOP SUL	ED-49640	FORNECIMENTO DE CONCRETO ESTRUTURAL, USINADO BOMBEADO, COM FCK 35 MPA, INCLUSIVE LANÇAMENTO, ADENSAMENTO E ACABAMENTO	M3	377,86	381,35
SETOP SUL	ED-49641	FORNECIMENTO DE CONCRETO ESTRUTURAL, USINADO BOMBEADO, COM FCK 40 MPA, INCLUSIVE LANÇAMENTO, ADENSAMENTO E ACABAMENTO	M3	392,56	396,05
SETOP SUL	ED-49642	FORNECIMENTO DE CONCRETO ESTRUTURAL, USINADO BOMBEADO, COM FCK 45 MPA, INCLUSIVE LANÇAMENTO, ADENSAMENTO E ACABAMENTO	M3	403,73	407,22
SETOP SUL	ED-49629	FORNECIMENTO DE CONCRETO ESTRUTURAL, USINADO, COM FCK 20 MPA, INCLUSIVE LANÇAMENTO, ADENSAMENTO E ACABAMENTO	M3	350,41	361,11
SETOP SUL	ED-49630	FORNECIMENTO DE CONCRETO ESTRUTURAL, USINADO, COM FCK 25 MPA, INCLUSIVE LANÇAMENTO, ADENSAMENTO E ACABAMENTO	M3	356,08	366,78
SETOP SUL	ED-49631	FORNECIMENTO DE CONCRETO ESTRUTURAL, USINADO, COM FCK 30 MPA, INCLUSIVE LANÇAMENTO, ADENSAMENTO E ACABAMENTO	M3	375,36	386,06

FONTE	CÓDIGO	DESCRIÇÃO	UNIDADE	DESONERADO	NÃO DESONERADO
SETOP SUL	ED-49632	FORNECIMENTO DE CONCRETO ESTRUTURAL, USINADO, COM FCK 35 MPA, INCLUSIVE LANÇAMENTO, ADENSAMENTO E ACABAMENTO	M3	396,34	407,04
SETOP SUL	ED-49633	FORNECIMENTO DE CONCRETO ESTRUTURAL, USINADO, COM FCK 40 MPA, INCLUSIVE LANÇAMENTO, ADENSAMENTO E ACABAMENTO	M3	410,51	421,21
SETOP SUL	ED-49634	FORNECIMENTO DE CONCRETO ESTRUTURAL, USINADO, COM FCK 45 MPA, INCLUSIVE LANÇAMENTO, ADENSAMENTO E ACABAMENTO	M3	410,32	421,02
SETOP SUL	ED-49614	FORNECIMENTO DE CONCRETO NÃO ESTRUTURAL, PREPARADO EM OBRA COM BETONEIRA, COM FCK 10 MPA, INCLUSIVE LANÇAMENTO, ADENSAMENTO E ACABAMENTO	M3	393,83	413,15
SETOP SUL	ED-49615	FORNECIMENTO DE CONCRETO NÃO ESTRUTURAL, PREPARADO EM OBRA COM BETONEIRA, COM FCK 13,5 MPA, INCLUSIVE LANÇAMENTO, ADENSAMENTO E ACABAMENTO	M3	404,03	423,35
SETOP SUL	ED-49616	FORNECIMENTO DE CONCRETO NÃO ESTRUTURAL, PREPARADO EM OBRA COM BETONEIRA, COM FCK 15 MPA, INCLUSIVE LANÇAMENTO, ADENSAMENTO E ACABAMENTO	M3	407,70	427,02
SETOP SUL	ED-49617	FORNECIMENTO DE CONCRETO NÃO ESTRUTURAL, PREPARADO EM OBRA COM BETONEIRA, COM FCK 18 MPA, INCLUSIVE LANÇAMENTO, ADENSAMENTO E ACABAMENTO	M3	415,39	434,71
SETOP SUL	ED-49613	FORNECIMENTO DE CONCRETO NÃO ESTRUTURAL, PREPARADO EM OBRA COM BETONEIRA, COM FCK 9 MPA, INCLUSIVE LANÇAMENTO, ADENSAMENTO E ACABAMENTO	M3	391,55	410,87
SETOP SUL	ED-49625	FORNECIMENTO DE CONCRETO NÃO ESTRUTURAL, USINADO, COM FCK 10 MPA, INCLUSIVE LANÇAMENTO, ADENSAMENTO E ACABAMENTO	M3	326,60	337,30
SETOP SUL	ED-49627	FORNECIMENTO DE CONCRETO NÃO ESTRUTURAL, USINADO, COM FCK 15 MPA, INCLUSIVE LANÇAMENTO, ADENSAMENTO E ACABAMENTO	M3	339,07	349,77
SETOP SUL	ED-49654	LOCAÇÃO, MONTAGEM E DESMONTAGEM DE MOLDES PLÁSTICOS PARA CONCRETAGEM DE LAJES NERVURADAS 600 X 425 CM, INCLUSIVE CIMBRAMENTO H = 3,00 M	M2	70,01	75,67
SETOP SUL	326	EST-002 - ESTRUTURA DE CONCRETO			
SETOP SUL	ED-49655	ANCORAGEM DE BARRAS DE AÇO , COM RESINA BASE DE POLIÉSTER	DM3	51,11	51,89
SETOP SUL	ED-49660	ESCARIFICAÇÃO MANUAL , CORTE DE CONCRETO ATÉ 3 CM DE PROFUNDIDADE	M2	132,30	147,60
SETOP SUL	ED-49662	FORNECIMENTO E APLICAÇÃO DE GROUT PARA ANCORAGENS, RECUPERAÇÕES ESTRUTURAIS E USO EM GERAL	M3	2.820,31	2.838,13
SETOP SUL	ED-49663	GROUT - PREPARO COM ARGAMASSA DE CIMENTO, AREIA SEM PENEIRAR E PEDRISCO TRAÇO 1:3:2	M3	318,78	327,96
SETOP SUL	ED-49661	GROUT - PREPARO E LANÇAMENTO COM ARGAMASSA DE CIMENTO, CAL HIDRATADA, AREIA SEM PENEIRAR E PEDRICO TRAÇO 1:0,1:3:2	M3	527,12	566,41
SETOP SUL	ED-49656	LIXAMENTO MECANIZADO DA ARMADURA COM ESCOVA CIRCULAR	M	6,60	6,79
SETOP SUL	ED-49657	PROTEÇÃO DE ARMADURA CORROÍDA POR AÇÃO DE CLORETOS, COM TINTA DE ALTO TEOR DE ZINCO	M	3,71	4,10
SETOP SUL	ED-49658	REFORÇO ESTRUTURAL COM EMENDA POR SOLDA , PARA RECONSTITUIÇÃO DA SEÇÃO DA ARMADURA	U	8,96	9,75
SETOP SUL	ED-49659	REFORÇO ESTRUTURAL COM EMENDA POR TRANSPASSE , PARA RECONSTITUIÇÃO DA SEÇÃO DA ARMADURA	KG	9,47	10,10
SETOP SUL	327	EST-003 - ESTRUTURA METÁLICA			
SETOP SUL	ED-49678	ESTRUTURA DE AÇO PARA COBERTURA DUAS ÁGUAS COM LANTERNIM, ESPAÇAMENTO ENTRE TESOURAS 4 M, VÃO 15 M	M2	196,00	196,00
SETOP SUL	ED-49679	ESTRUTURA DE AÇO PARA COBERTURA DUAS ÁGUAS COM LANTERNIM, ESPAÇAMENTO ENTRE TESOURAS 5 M, VÃO 25 M	M2	224,00	224,00
SETOP SUL	ED-49680	ESTRUTURA DE AÇO PARA COBERTURA DUAS ÁGUAS COM LANTERNIM, ESPAÇAMENTO ENTRE TESOURAS 5 M, VÃO 30 M	M2	252,00	252,00
SETOP SUL	ED-49670	ESTRUTURA DE AÇO PARA COBERTURA EM ARCO , ESPAÇAMENTO ENTRE ARCOS 4 M, VÃO 15 M	M2	135,80	135,80
SETOP SUL	ED-49671	ESTRUTURA DE AÇO PARA COBERTURA EM ARCO , ESPAÇAMENTO ENTRE ARCOS 5 M, VÃO 20 M	M2	144,20	144,20
SETOP SUL	ED-49672	ESTRUTURA DE AÇO PARA COBERTURA EM ARCO , ESPAÇAMENTO ENTRE ARCOS 6 M, VÃO 25 M	M2	154,00	154,00
SETOP SUL	ED-49673	ESTRUTURA DE AÇO PARA COBERTURA EM ARCO , ESPAÇAMENTO ENTRE ARCOS 6 M, VÃO 30 M	M2	159,60	159,60
SETOP SUL	ED-49675	ESTRUTURA DE AÇO PARA COBERTURA EM SHED , ESPAÇAMENTO ENTRE TESOURAS 10 M, VÃO 20 M	M2	210,00	210,00
SETOP SUL	ED-49676	ESTRUTURA DE AÇO PARA COBERTURA EM SHED , ESPAÇAMENTO ENTRE TESOURAS 10 M, VÃO 25 M	M2	224,00	224,00
SETOP SUL	ED-49677	ESTRUTURA DE AÇO PARA COBERTURA EM SHED , ESPAÇAMENTO ENTRE TESOURAS 12 M, VÃO 30 M	M2	238,00	238,00
SETOP SUL	ED-49674	ESTRUTURA DE AÇO PARA COBERTURA EM SHED , ESPAÇAMENTO ENTRE TESOURAS 7 M, VÃO 15	M2	196,00	196,00
SETOP SUL	ED-49681	ESTRUTURA DE ALUMÍNIO EM DUAS ÁGUAS , ESPAÇAMENTO ENTRE TESOURAS DE 3 A 6 M, VÃO DE 20 M	M2	240,95	252,10
SETOP SUL	ED-49682	ESTRUTURA DE ALUMÍNIO EM DUAS ÁGUAS , ESPAÇAMENTO ENTRE TESOURAS DE 3 A 6 M, VÃO DE 25 M	M2	265,62	276,77
SETOP SUL	ED-49683	ESTRUTURA DE ALUMÍNIO EM DUAS ÁGUAS , ESPAÇAMENTO ENTRE TESOURAS DE 3 A 6 M, VÃO DE 30 M	M2	290,30	301,45
SETOP SUL	ED-49684	ESTRUTURA DE ALUMÍNIO EM DUAS ÁGUAS , ESPAÇAMENTO ENTRE TESOURAS DE 3 A 6 M, VÃO DE 40 M	M2	331,42	342,57
SETOP SUL	ED-49664	FORNECIMENTO, FABRICAÇÃO, TRANSPORTE E MONTAGEM DE ESTRUTURA METÁLICA EM PERFIS LAMINADOS, INCLUSIVE PINTURA PRIMER	KG	10,50	10,50
SETOP SUL	ED-49665	FORNECIMENTO, FABRICAÇÃO, TRANSPORTE E MONTAGEM DE ESTRUTURA METÁLICA EM PERFIS SOLDADOS, INCLUSIVE PINTURA PRIMER	KG	10,50	10,50
SETOP SUL	ED-49666	FORNECIMENTO, FABRICAÇÃO, TRANSPORTE E MONTAGEM DE ESTRUTURA METÁLICA EM PERFIS TUBULARES, INCLUSIVE PINTURA PRIMER	KG	10,50	10,50
SETOP SUL	ED-49667	FORNECIMENTO, FABRICAÇÃO, TRANSPORTE E MONTAGEM DE ESTRUTURA METÁLICA PARA TELHADO DE QUADRA POLI ESPORTIVA EM AÇO SAC-41, PINTADA	M2	99,64	99,64
SETOP SUL	ED-49669	FORNECIMENTO, FABRICAÇÃO, TRANSPORTE E MONTAGEM DE ESTRUTURA METÁLICA PARA TELHADO SOBRE LAJE PARA TELHAS CERÂMICAS, INCLUSIVE PINTURA PRIMER	M2	76,05	76,05
SETOP SUL	ED-49668	FORNECIMENTO, FABRICAÇÃO, TRANSPORTE E MONTAGEM DE ESTRUTURA METÁLICA PARA TELHADO SOBRE LAJE PARA TELHAS METÁLICAS, INCLUSIVE PINTURA PRIMER	M2	50,70	50,70
SETOP SUL	328	FOR-001 - FORROS			
SETOP SUL	ED-49691	CIMALHA DE MADEIRA PARA FORRO DE MADEIRA	M	12,32	13,07
SETOP SUL	ED-49688	COLOCAÇÃO DE MOLDURA DE GESSO	M	8,50	8,50
SETOP SUL	ED-49692	EMPENAS DE MADEIRA (RÉGUAS)	M2	116,26	116,26
SETOP SUL	ED-49687	FORRO DE GESSO EM PLACAS ACARTONADAS - FGA	M2	33,45	33,45
SETOP SUL	ED-49686	FORRO DE GESSO EM PLACAS ACARTONADAS - FGE	M2	39,90	39,90
SETOP SUL	ED-49685	FORRO DE GESSO EM PLACAS 60 X 60 CM LISO	M2	30,22	30,22
SETOP SUL	ED-49690	FORRO DE MADEIRA DE PINUS	M2	54,39	54,39
SETOP SUL	ED-49689	FORRO DE MADEIRA EM ANGELIM	M2	70,23	70,23
SETOP SUL	ED-49694	FORRO EM PVC BRANCO DE L = 10 CM	M2	41,00	41,00
SETOP SUL	ED-49695	FORRO EM PVC BRANCO DE L = 20 CM	M2	41,00	41,00
SETOP SUL	ED-52311	MANTA ISOLANTE PARA TELHADOS	M2	11,65	12,27
SETOP SUL	329	FRG-001 - FERRAGENS			
SETOP SUL	ED-49697	DOBRADIÇA DE FERRO CROMADA 3" X 2 1/2"	U	9,09	9,49
SETOP SUL	ED-49698	DOBRADIÇA DE FERRO CROMADA 3 1/2" X 2 1/2"	U	8,87	9,27
SETOP SUL	ED-49696	DOBRADIÇA DE FERRO CROMADO 3" X 2"	U	9,09	9,49
SETOP SUL	ED-49701	FECHADURA TIPO BANHEIRO (TRANQUETA), GRAU DE SEGURANÇA MÉDIO, MÁQUINA 40MM, ACABAMENTO COM ESPELHO CROMADO E MAÇANETA MODELO ALAVANCA EM ZAMAC, INCLUSIVE ACESSÓRIOS PARA FIXAÇÃO E UMA (1) CHAVE	U	183,43	187,96
SETOP SUL	ED-49699	FECHADURA TIPO EXTERNA, GRAU DE SEGURANÇA MÉDIO, MÁQUINA 40MM, ACABAMENTO COM ESPELHO CROMADO E MAÇANETA MODELO ALAVANCA EM ZAMAC, INCLUSIVE ACESSÓRIOS PARA FIXAÇÃO E DUAS (2) CHAVES	U	234,43	238,96
SETOP SUL	ED-49700	FECHADURA TIPO INTERNA (GORGE), GRAU DE SEGURANÇA MÉDIO, MÁQUINA 40MM, ACABAMENTO COM ESPELHO CROMADO E MAÇANETA MODELO ALAVANCA EM ZAMAC, INCLUSIVE ACESSÓRIOS PARA FIXAÇÃO E DUAS (2) CHAVES	U	183,43	187,96
SETOP SUL	ED-49702	MOLA HIDRÁULICA NORMAL	U	130,34	134,46
SETOP SUL	ED-49703	MOLA HIDRÁULICA PARA PORTA DE CHUMBO	U	1.160,71	1.165,86
SETOP SUL	ED-49704	TARJETA CROMADA, INSTALADA PORTAS DE SANITÁRIOS	U	51,84	54,93
SETOP SUL	ED-49705	TARJETA CROMADA, INSTALADA PORTAS DE SANITÁRIOS-LIVRE/OCUPADO	U	69,84	72,93
SETOP SUL	330	FUN-001 - FUNDAÇÕES PROFUNDAS - EXCETO ARMAÇÃO			
SETOP SUL	ED-49773	CORTE DE ESTACA TIPO TRILHO TR 25/32 DUPLO	U	140,00	140,00
SETOP SUL	ED-49771	CORTE DE ESTACA TIPO TRILHO TR 25/32 SIMPLES	U	95,00	95,00
SETOP SUL	ED-49774	CORTE DE ESTACA TIPO TRILHO TR 37/45/57 DUPLO	U	140,00	140,00
SETOP SUL	ED-49772	CORTE DE ESTACA TIPO TRILHO TR 37/45/57 SIMPLES	U	95,00	95,00
SETOP SUL	ED-49738	CORTE E PREPARO DE CABEÇA DE ESTACAS	U	37,68	42,10
SETOP SUL	ED-49711	CRAVAÇÃO E CONCRETAGEM ESTACA TIPO FRANKI MOLDADA "IN LOCO" 130 TON D = 520 MM	M	246,80	247,31
SETOP SUL	ED-49712	CRAVAÇÃO E CONCRETAGEM ESTACA TIPO FRANKI MOLDADA "IN LOCO" 170 TON D = 600 MM	M	320,10	320,77
SETOP SUL	ED-49708	CRAVAÇÃO E CONCRETAGEM ESTACA TIPO FRANKI MOLDADA "IN LOCO" 55 TON D = 350 MM	M	152,39	152,72
SETOP SUL	ED-49709	CRAVAÇÃO E CONCRETAGEM ESTACA TIPO FRANKI MOLDADA "IN LOCO" 70 TON D = 400 MM	M	175,06	175,39
SETOP SUL	ED-49710	CRAVAÇÃO E CONCRETAGEM ESTACA TIPO FRANKI MOLDADA "IN LOCO" 95 TON D = 450 MM	M	215,93	216,42
SETOP SUL	ED-49737	EMENDA DE ESTACA PRÉ MOLDADA ACIMA DE 95T	U	84,83	84,83

FONTE	CÓDIGO	DESCRIÇÃO	UNIDADE	DESONERADO	NÃO DESONERADO
SETOP SUL	ED-49735	EMENDA DE ESTACA PRÉ-MOLDADA ATÉ 65T	U	65,00	65,00
SETOP SUL	ED-49736	EMENDA DE ESTACA PRÉ-MOLDADA DE 65T A 95T	U	74,50	74,50
SETOP SUL	ED-49741	ESCAVAÇÃO E CONCRETAGEM ESTACA TIPO STRAUSS MOLDADA "IN LOCO" D = 250 MM	M	78,87	81,41
SETOP SUL	ED-49742	ESCAVAÇÃO E CONCRETAGEM ESTACA TIPO STRAUSS MOLDADA "IN LOCO" D = 320 MM	M	86,08	88,62
SETOP SUL	ED-49743	ESCAVAÇÃO E CONCRETAGEM ESTACA TIPO STRAUSS MOLDADA "IN LOCO" D = 380 MM	M	103,76	106,30
SETOP SUL	ED-49744	ESCAVAÇÃO E CONCRETAGEM ESTACA TIPO STRAUSS MOLDADA "IN LOCO" D = 420 MM	M	110,02	112,56
SETOP SUL	ED-49745	ESCAVAÇÃO E CONCRETAGEM ESTACA TIPO STRAUSS MOLDADA "IN LOCO" D = 520 MM	M	147,06	152,14
SETOP SUL	ED-49777	ESCAVAÇÃO MANUAL DE TUBULÃO A CÉU ABERTO	M3	219,89	247,20
SETOP SUL	ED-15801	ENCAMISAMENTO DE TUBULÃO COM TUBO DE CONCRETO (MANILHA), DIÂMETRO 90CM, INCLUSIVE TRANSPORTE E FORNECIMENTO	M	149,62	151,02
SETOP SUL	ED-49721	ESTACA PRÉ-MOLDADA DE CONCRETO ARMADO CRAVADA D = 180 MM/35T	M	97,29	97,90
SETOP SUL	ED-49722	ESTACA PRÉ-MOLDADA DE CONCRETO ARMADO CRAVADA D = 230 MM/55T	M	119,29	119,90
SETOP SUL	ED-49723	ESTACA PRÉ-MOLDADA DE CONCRETO ARMADO CRAVADA D = 260 MM/70T	M	136,69	137,30
SETOP SUL	ED-49724	ESTACA PRÉ-MOLDADA DE CONCRETO ARMADO CRAVADA D = 330 MM/90T	M	153,79	154,40
SETOP SUL	ED-49725	ESTACA PRÉ-MOLDADA DE CONCRETO ARMADO CRAVADA D = 380 MM/105T	M	162,59	163,20
SETOP SUL	ED-49726	ESTACA PRÉ-MOLDADA DE CONCRETO ARMADO CRAVADA D = 420 MM/130T	M	181,29	181,90
SETOP SUL	ED-49727	ESTACA PRÉ-MOLDADA DE CONCRETO ARMADO CRAVADA D = 500 MM/150T	M	234,29	234,90
SETOP SUL	ED-49728	ESTACA PRÉ-MOLDADA DE CONCRETO ARMADO CRAVADA 15 X 15 CM/25T	M	89,46	90,07
SETOP SUL	ED-49729	ESTACA PRÉ-MOLDADA DE CONCRETO ARMADO CRAVADA 17 X 17 CM/35T	M	93,86	94,47
SETOP SUL	ED-49730	ESTACA PRÉ-MOLDADA DE CONCRETO ARMADO CRAVADA 20 X 20 CM/50T	M	104,86	105,47
SETOP SUL	ED-49731	ESTACA PRÉ-MOLDADA DE CONCRETO ARMADO CRAVADA 21,5 X 21,5 CM/60T	M	111,46	112,07
SETOP SUL	ED-49732	ESTACA PRÉ-MOLDADA DE CONCRETO ARMADO CRAVADA 23 X 23 CM/70T	M	124,02	124,63
SETOP SUL	ED-49733	ESTACA PRÉ-MOLDADA DE CONCRETO ARMADO CRAVADA 25,5 X 25,5 CM/85T	M	140,52	141,13
SETOP SUL	ED-49734	ESTACA PRÉ-MOLDADA DE CONCRETO ARMADO CRAVADA 28 X 28 CM/105T	M	157,79	158,40
SETOP SUL	ED-49766	ESTACA TIPO TRILHO TR-25 DUPLO	M	225,57	225,98
SETOP SUL	ED-49761	ESTACA TIPO TRILHO TR-25 SIMPLES	M	107,32	107,73
SETOP SUL	ED-49767	ESTACA TIPO TRILHO TR-32 DUPLO	M	254,83	255,24
SETOP SUL	ED-49762	ESTACA TIPO TRILHO TR-32 SIMPLES	M	121,95	122,36
SETOP SUL	ED-49768	ESTACA TIPO TRILHO TR-37 DUPLO	M	275,73	276,14
SETOP SUL	ED-49763	ESTACA TIPO TRILHO TR-37 SIMPLES	M	132,40	132,81
SETOP SUL	ED-49769	ESTACA TIPO TRILHO TR-45 DUPLO	M	309,17	309,58
SETOP SUL	ED-49764	ESTACA TIPO TRILHO TR-45 SIMPLES	M	149,12	149,53
SETOP SUL	ED-49770	ESTACA TIPO TRILHO TR-57 DUPLO	M	359,33	359,74
SETOP SUL	ED-49765	ESTACA TIPO TRILHO TR-57 SIMPLES	M	174,20	174,61
SETOP SUL	ED-49715	EXECUÇÃO DE ESTACA TIPO HÉLICE CONTÍNUA D = 400 MM, EXCETO CONCRETO	M	40,00	40,00
SETOP SUL	ED-49716	EXECUÇÃO DE ESTACA TIPO HÉLICE CONTÍNUA D = 500 MM, EXCETO CONCRETO	M	50,00	50,00
SETOP SUL	ED-49717	EXECUÇÃO DE ESTACA TIPO HÉLICE CONTÍNUA D = 600 MM, EXCETO CONCRETO	M	60,00	60,00
SETOP SUL	ED-49718	EXECUÇÃO DE ESTACA TIPO HÉLICE CONTÍNUA D = 800 MM, EXCETO CONCRETO	M	80,00	80,00
SETOP SUL	ED-49750	MOBILIZAÇÃO E DESMOBILIZAÇÃO DE EQUIPAMENTO PARA BROCA TRADO DMT ATÉ 50 KM	VB	1.000,00	1.000,00
SETOP SUL	ED-49751	MOBILIZAÇÃO E DESMOBILIZAÇÃO DE EQUIPAMENTO PARA BROCA TRADO DMT DE 50,1 A 100 KM	VB	1.500,00	1.500,00
SETOP SUL	ED-49719	MOBILIZAÇÃO E DESMOBILIZAÇÃO DE EQUIPAMENTO PARA ESTACA CRAVADA DMT ATÉ 50 KM	VB	6.500,00	6.500,00
SETOP SUL	ED-49720	MOBILIZAÇÃO E DESMOBILIZAÇÃO DE EQUIPAMENTO PARA ESTACA CRAVADA DMT DE 50,1 A 100 KM	VB	9.000,00	9.000,00
SETOP SUL	ED-49739	MOBILIZAÇÃO E DESMOBILIZAÇÃO DE EQUIPAMENTO PARA ESTACA STRAUSS DMT ATÉ 50 KM	VB	5.000,00	5.000,00
SETOP SUL	ED-49740	MOBILIZAÇÃO E DESMOBILIZAÇÃO DE EQUIPAMENTO PARA ESTACA STRAUSS DMT DE 50,1 A 100 KM	VB	6.500,00	6.500,00
SETOP SUL	ED-49706	MOBILIZAÇÃO E DESMOBILIZAÇÃO DE EQUIPAMENTO PARA ESTACA TIPO FRANKI DMT ATÉ 50 KM	VB	10.000,00	10.000,00
SETOP SUL	ED-49707	MOBILIZAÇÃO E DESMOBILIZAÇÃO DE EQUIPAMENTO PARA ESTACA TIPO FRANKI DMT DE 50,1 A 100 KM	VB	13.500,00	13.500,00
SETOP SUL	ED-49713	MOBILIZAÇÃO E DESMOBILIZAÇÃO DE EQUIPAMENTO PARA ESTACA TIPO HÉLICE CONTÍNUA DMT ATÉ 50 KM	VB	9.000,00	9.000,00
SETOP SUL	ED-49714	MOBILIZAÇÃO E DESMOBILIZAÇÃO DE EQUIPAMENTO PARA ESTACA TIPO HÉLICE CONTÍNUA DMT DE 50,1 A 100 KM	VB	12.000,00	12.000,00
SETOP SUL	ED-49759	MOBILIZAÇÃO E DESMOBILIZAÇÃO DE EQUIPAMENTO PARA ESTACA TRILHO DMT ATÉ 50 KM	VB	6.500,00	6.500,00
SETOP SUL	ED-49760	MOBILIZAÇÃO E DESMOBILIZAÇÃO DE EQUIPAMENTO PARA ESTACA TRILHO DMT DE 50,1 A 100 KM	VB	9.000,00	9.000,00
SETOP SUL	ED-49746	PERFURAÇÃO DE ESTACA BROCA A TRADO MANUAL D = 150 MM	M	15,21	16,97
SETOP SUL	ED-49747	PERFURAÇÃO DE ESTACA BROCA A TRADO MANUAL D = 200 MM	M	19,84	22,14
SETOP SUL	ED-49748	PERFURAÇÃO DE ESTACA BROCA A TRADO MANUAL D = 250 MM	M	26,46	29,52
SETOP SUL	ED-49749	PERFURAÇÃO DE ESTACA BROCA A TRADO MANUAL D = 300 M	M	39,69	44,28
SETOP SUL	ED-49752	PERFURAÇÃO DE ESTACA BROCA A TRADO MECANIZADO D = 250 MM	M	20,00	20,00
SETOP SUL	ED-49753	PERFURAÇÃO DE ESTACA BROCA A TRADO MECANIZADO D = 300 MM	M	27,50	27,50
SETOP SUL	ED-49754	PERFURAÇÃO DE ESTACA BROCA A TRADO MECANIZADO D = 350 MM	M	31,50	31,50
SETOP SUL	ED-49755	PERFURAÇÃO DE ESTACA BROCA A TRADO MECANIZADO D = 400 MM	M	37,50	37,50
SETOP SUL	ED-49756	PERFURAÇÃO DE ESTACA BROCA A TRADO MECANIZADO D = 450 MM	M	40,00	40,00
SETOP SUL	ED-49757	PERFURAÇÃO DE ESTACA BROCA A TRADO MECANIZADO D = 500 MM	M	47,50	47,50
SETOP SUL	ED-49776	SOLDA DE TOPO PERFIL METÁLICO DUPLO	U	230,00	230,00
SETOP SUL	ED-49775	SOLDA DE TOPO PERFIL METÁLICO SIMPLES	U	165,00	165,00
SETOP SUL	331	FUN-002 - FUNDAÇÃO SUPERFICIAL			
SETOP SUL	ED-49780	CONCRETO CICLÓPICO, FCK 15 MPA, PREPARADO EM OBRA COM BETONEIRA, COM 30% DE PEDRA DE MÃO, INCLUSIVE LANÇAMENTO, ADENSAMENTO E ACABAMENTO	M3	299,59	312,44
SETOP SUL	ED-49779	CONCRETO CICLÓPICO, TRAÇO 1:3:6, PREPARADO EM OBRA COM BETONEIRA, COM 30% DE PEDRA DE MÃO, INCLUSIVE LANÇAMENTO, ADENSAMENTO E ACABAMENTO	M3	264,50	277,34
SETOP SUL	ED-49778	CONCRETO CICLÓPICO, TRAÇO 1:4:8, PREPARADO EM OBRA COM BETONEIRA, COM 30% DE PEDRA DE MÃO, INCLUSIVE LANÇAMENTO, ADENSAMENTO E ACABAMENTO	M3	256,63	269,48
SETOP SUL	ED-8571	FORMA E DESFORMA DE COMPENSADO PLASTIFICADO, ESP. 12MM, REAPROVEITAMENTO (3X) (FUNDAÇÃO)	M2	40,28	43,54
SETOP SUL	ED-49811	FORMA E DESFORMA DE COMPENSADO RESINADO, ESP. 12MM, REAPROVEITAMENTO (3X) (FUNDAÇÃO)	M2	38,29	41,55
SETOP SUL	ED-49810	FORMA E DESFORMA DE TÁBUA E SARRAFO, REAPROVEITAMENTO (3X) (FUNDAÇÃO)	M2	38,85	42,39
SETOP SUL	ED-49786	FORNECIMENTO DE CONCRETO ESTRUTURAL, PREPARADO EM OBRA COM BETONEIRA, COM FCK 20 MPA, INCLUSIVE LANÇAMENTO, ADENSAMENTO E ACABAMENTO (FUNDAÇÃO)	M3	398,32	414,94
SETOP SUL	ED-49787	FORNECIMENTO DE CONCRETO ESTRUTURAL, PREPARADO EM OBRA COM BETONEIRA, COM FCK 25 MPA, INCLUSIVE LANÇAMENTO, ADENSAMENTO E ACABAMENTO (FUNDAÇÃO)	M3	407,78	424,40
SETOP SUL	ED-49788	FORNECIMENTO DE CONCRETO ESTRUTURAL, PREPARADO EM OBRA COM BETONEIRA, COM FCK 30 MPA, INCLUSIVE LANÇAMENTO, ADENSAMENTO E ACABAMENTO (FUNDAÇÃO)	M3	429,63	446,25
SETOP SUL	ED-49789	FORNECIMENTO DE CONCRETO ESTRUTURAL, PREPARADO EM OBRA COM BETONEIRA, COM FCK 35 MPA, INCLUSIVE LANÇAMENTO, ADENSAMENTO E ACABAMENTO (FUNDAÇÃO)	M3	438,63	455,25
SETOP SUL	ED-49790	FORNECIMENTO DE CONCRETO ESTRUTURAL, PREPARADO EM OBRA COM BETONEIRA, COM FCK 40 MPA, INCLUSIVE LANÇAMENTO, ADENSAMENTO E ACABAMENTO (FUNDAÇÃO)	M3	457,32	473,94
SETOP SUL	ED-49804	FORNECIMENTO DE CONCRETO ESTRUTURAL, USINADO BOMBEADO, COM FCK 20 MPA, INCLUSIVE LANÇAMENTO, ADENSAMENTO E ACABAMENTO (FUNDAÇÃO)	M3	320,70	323,02
SETOP SUL	ED-49809	FORNECIMENTO DE CONCRETO ESTRUTURAL, USINADO BOMBEADO, COM FCK 20 MPA, SLUMP 20 +/- 2 (SLUMPFLOW 48 A 53 CM, COM AGREGADOS PEDRISCO E AREIA, CONSUMO MÍNIMO DE CIMENTO DE 400 KG/M3), INCLUSIVE LANÇAMENTO, ADENSAMENTO E ACABAMENTO (FUNDAÇÃO)	M3	358,48	358,48
SETOP SUL	ED-49805	FORNECIMENTO DE CONCRETO ESTRUTURAL, USINADO BOMBEADO, COM FCK 25 MPA, INCLUSIVE LANÇAMENTO, ADENSAMENTO E ACABAMENTO (FUNDAÇÃO)	M3	326,58	328,90
SETOP SUL	ED-49806	FORNECIMENTO DE CONCRETO ESTRUTURAL, USINADO BOMBEADO, COM FCK 30 MPA, INCLUSIVE LANÇAMENTO, ADENSAMENTO E ACABAMENTO (FUNDAÇÃO)	M3	346,57	348,89
SETOP SUL	ED-49807	FORNECIMENTO DE CONCRETO ESTRUTURAL, USINADO BOMBEADO, COM FCK 35 MPA, INCLUSIVE LANÇAMENTO, ADENSAMENTO E ACABAMENTO (FUNDAÇÃO)	M3	368,33	370,65
SETOP SUL	ED-49808	FORNECIMENTO DE CONCRETO ESTRUTURAL, USINADO BOMBEADO, COM FCK 40 MPA, INCLUSIVE LANÇAMENTO, ADENSAMENTO E ACABAMENTO (FUNDAÇÃO)	M3	383,03	385,35
SETOP SUL	ED-49797	FORNECIMENTO DE CONCRETO ESTRUTURAL, USINADO, COM FCK 20 MPA, INCLUSIVE LANÇAMENTO, ADENSAMENTO E ACABAMENTO (FUNDAÇÃO)	M3	328,04	336,04
SETOP SUL	ED-49798	FORNECIMENTO DE CONCRETO ESTRUTURAL, USINADO, COM FCK 25 MPA, INCLUSIVE LANÇAMENTO, ADENSAMENTO E ACABAMENTO (FUNDAÇÃO)	M3	333,71	341,71

FONTE	CÓDIGO	DESCRIÇÃO	UNIDADE	DESONERADO	NÃO DESONERADO
SETOP SUL	ED-49799	FORNECIMENTO DE CONCRETO ESTRUTURAL, USINADO, COM FCK 30 MPA, INCLUSIVE LANÇAMENTO, ADENSAMENTO E ACABAMENTO (FUNDAÇÃO)	M3	352,99	360,99
SETOP SUL	ED-49800	FORNECIMENTO DE CONCRETO ESTRUTURAL, USINADO, COM FCK 35 MPA, INCLUSIVE LANÇAMENTO, ADENSAMENTO E ACABAMENTO (FUNDAÇÃO)	M3	373,97	381,97
SETOP SUL	ED-49801	FORNECIMENTO DE CONCRETO ESTRUTURAL, USINADO, COM FCK 40 MPA, INCLUSIVE LANÇAMENTO, ADENSAMENTO E ACABAMENTO (FUNDAÇÃO)	M3	388,14	396,14
SETOP SUL	ED-49782	FORNECIMENTO DE CONCRETO NÃO ESTRUTURAL, PREPARADO EM OBRA COM BETONEIRA, COM FCK 10 MPA, INCLUSIVE LANÇAMENTO, ADENSAMENTO E ACABAMENTO (FUNDAÇÃO)	M3	371,46	388,08
SETOP SUL	ED-49783	FORNECIMENTO DE CONCRETO NÃO ESTRUTURAL, PREPARADO EM OBRA COM BETONEIRA, COM FCK 13,5 MPA, INCLUSIVE LANÇAMENTO, ADENSAMENTO E ACABAMENTO (FUNDAÇÃO)	M3	381,66	398,28
SETOP SUL	ED-49784	FORNECIMENTO DE CONCRETO NÃO ESTRUTURAL, PREPARADO EM OBRA COM BETONEIRA, COM FCK 15 MPA, INCLUSIVE LANÇAMENTO, ADENSAMENTO E ACABAMENTO (FUNDAÇÃO)	M3	381,24	397,86
SETOP SUL	ED-49785	FORNECIMENTO DE CONCRETO NÃO ESTRUTURAL, PREPARADO EM OBRA COM BETONEIRA, COM FCK 18 MPA, INCLUSIVE LANÇAMENTO, ADENSAMENTO E ACABAMENTO (FUNDAÇÃO)	M3	393,02	409,64
SETOP SUL	ED-49781	FORNECIMENTO DE CONCRETO NÃO ESTRUTURAL, PREPARADO EM OBRA COM BETONEIRA, COM FCK 9 MPA, INCLUSIVE LANÇAMENTO, ADENSAMENTO E ACABAMENTO (FUNDAÇÃO)	M3	369,18	385,80
SETOP SUL	ED-49793	FORNECIMENTO DE CONCRETO NÃO ESTRUTURAL, USINADO, COM FCK 10 MPA, INCLUSIVE LANÇAMENTO, ADENSAMENTO E ACABAMENTO (FUNDAÇÃO)	M3	304,23	312,23
SETOP SUL	ED-49795	FORNECIMENTO DE CONCRETO NÃO ESTRUTURAL, USINADO, COM FCK 15 MPA, INCLUSIVE LANÇAMENTO, ADENSAMENTO E ACABAMENTO (FUNDAÇÃO)	M3	316,70	324,70
SETOP SUL	ED-49814	LASTRO DE AREIA	M3	100,74	103,29
SETOP SUL	ED-49813	LASTRO DE BRITA 2 OU 3 APILOADO MANUALMENTE	M3	108,58	111,12
SETOP SUL	ED-49812	LASTRO DE CONCRETO MAGRO, INCLUSIVE TRANSPORTE, LANÇAMENTO E ADENSAMENTO	M3	321,10	337,72
SETOP SUL	332	GAS-001 - INSTALAÇÃO DE GÁS			
SETOP SUL	ED-49815	BICO DE BUSEN	U	64,28	65,08
SETOP SUL	ED-49816	CAPS FORJADO SOLDA SCH 40 S/COST A234 WPB 3/4"	U	15,47	16,12
SETOP SUL	ED-49817	CILINDRO DE AÇO COM GÁS GLP CAPACIDADE 45 KG	U	301,42	309,46
SETOP SUL	ED-49818	COLETOR MÓDULO CENTRAL	U	119,04	123,86
SETOP SUL	ED-49819	COLETOR MÓDULO II SIMPLES P-45	U	119,04	123,86
SETOP SUL	ED-15716	DEPÓSITO PARA CILINDRO DE GÁS (GLP), INCLUSIVE ALVENARIA DE VEDAÇÃO COM ESP. 14CM, CHAPISCO COM ARGAMASSA (TRAÇO 1:3), ESP. 5MM, REBOCO COM ARGAMASSA (TRAÇO 1:2:8), ESP. 20MM, PINTURA ACRÍLICA EM DUAS (2) DEMÃOS, LAJE IMPERMEABILIZADA E PORTÃO EM TELA GALVANIZADA FIO 12 COM CADEADO, EXCLUSIVE CILINDROS - PADRÃO DER-MG	UN	1.806,25	1.908,83
SETOP SUL	ED-49821	MANGUEIRA PLÁSTICA PARA GÁS D = 3/8" X 1,50 M	U	16,70	17,87
SETOP SUL	ED-49822	NIPLE DE REDUÇÃO DE LATÃO 1/2" NPT X 1/8" NPT	U	10,89	11,33
SETOP SUL	ED-49823	NIPLE DE REDUÇÃO DE LATÃO 1/2" NPT X 3/8" NPT	U	10,89	11,33
SETOP SUL	ED-49824	NIPLE DUPLO FERRO MALEÁVEL 300# 1/2" NPT	U	10,89	11,33
SETOP SUL	ED-49825	PIG-TAIL DE BORRACHA P-45/P-90 - 500MM	U	19,60	20,57
SETOP SUL	ED-49826	REGISTRO BICO INJETOR D = 3/8"	U	37,02	39,43
SETOP SUL	ED-49827	REGISTRO DE GÁS D = 1/2"	U	45,96	48,41
SETOP SUL	ED-49828	REGISTRO DE LATÃO 1/2" NPT X 1/2" NPT	U	34,64	37,09
SETOP SUL	ED-49829	REGULADOR PRESSÃO ALIANÇA 76506/3 ENTRA 1/8" - 7KG/H - EST. ÚNICO	U	103,34	107,36
SETOP SUL	ED-49830	TAMPÃO (CAP) FERRO MALEÁVEL NPT 300# 1/2"	U	15,15	15,75
SETOP SUL	ED-49832	TUBO AÇO PRETO SCH-40, D = 1/2" SEM COSTURA	M	33,54	35,35
SETOP SUL	ED-49833	TUBO AÇO PRETO SCH-40, D = 3/4" SEM COSTURA	M	41,59	43,52
SETOP SUL	ED-49831	TUBO AÇO PRETO SCH-40, D = 3/8" SEM COSTURA	M	29,13	30,45
SETOP SUL	ED-49841	VÁLVULA DE ESFERA TRIPARTIDA COM ROSCA NPT, CLASSE 300LBS - 1/2"	U	68,42	70,87
SETOP SUL	ED-49842	VÁLVULA DE ESFERA TRIPARTIDA COM ROSCA NPT, CLASSE 300LBS - 3/4"	U	75,28	77,85
SETOP SUL	ED-49843	VÁLVULA DE REGISTRO PARA GÁS COM TÊ REVERSÍVEL PARA 2 BOTIJÕES	U	82,61	85,06
SETOP SUL	333	HID-001 - INSTALAÇÃO HIDRO-SANITÁRIA			
SETOP SUL	ED-49844	ADAPTADOR SOLDÁVEL DE PVC MARROM COM FLANGES E ANEL PARA CAIXA DÁGUA Ø 20 MM X 1/2"	U	12,88	13,24
SETOP SUL	ED-49845	ADAPTADOR SOLDÁVEL DE PVC MARROM COM FLANGES E ANEL PARA CAIXA DÁGUA Ø 25 MM X 3/4"	U	15,82	16,18
SETOP SUL	ED-49846	ADAPTADOR SOLDÁVEL DE PVC MARROM COM FLANGES E ANEL PARA CAIXA DÁGUA Ø 32 MM X 1"	U	19,20	19,56
SETOP SUL	ED-49847	ADAPTADOR SOLDÁVEL DE PVC MARROM COM FLANGES E ANEL PARA CAIXA DÁGUA Ø 40 MM X 1 1/4"	U	30,81	31,37
SETOP SUL	ED-49848	ADAPTADOR SOLDÁVEL DE PVC MARROM COM FLANGES E ANEL PARA CAIXA DÁGUA Ø 50 MM X 1 1/2"	U	34,99	35,55
SETOP SUL	ED-49849	ADAPTADOR SOLDÁVEL DE PVC MARROM COM FLANGES E ANEL PARA CAIXA DÁGUA Ø 60 MM X 2"	U	41,66	42,22
SETOP SUL	ED-49858	BOMBA CENTRÍFUGA DE SUCÇÃO E RECALQUE 1/2 HP D = 2"	U	2.632,59	2.697,09
SETOP SUL	ED-49859	BOMBA CENTRÍFUGA DE SUCÇÃO E RECALQUE 1/2 HP D = 3"	U	2.913,51	2.978,01
SETOP SUL	ED-49936	CAIXA DÁGUA DE POLIETILENO COM TAMPA 1000 L	U	491,39	519,53
SETOP SUL	ED-49937	CAIXA DÁGUA DE POLIETILENO COM TAMPA 1500 L	U	884,93	915,89
SETOP SUL	ED-49934	CAIXA DÁGUA DE POLIETILENO COM TAMPA 250 L	U	355,25	386,21
SETOP SUL	ED-49935	CAIXA DÁGUA DE POLIETILENO COM TAMPA 500 L	U	391,54	419,68
SETOP SUL	ED-49933	CAIXA DÁGUA SUBTERRÂNEA, CAPACIDADE 15.000 L, EM CONCRETO E CASAS DE BOMBAS	U	9.905,69	10.621,04
SETOP SUL	ED-49938	CAIXA DE DESCARGA PLÁSTICA EXTERNA 12 LTS INSTALADA COM ACESSÓRIOS	U	117,38	128,64
SETOP SUL	ED-49931	CAIXA DE DRENAGEM DE INSPEÇÃO/PASSAGEM EM ALVENARIA (100X100X50CM), REVESTIMENTO EM ARGAMASSA COM ADITIVO IMPERMEABILIZANTE, COM TAMPA EM GRELHA, INCLUSIVE ESCAVAÇÃO, REATERRO E TRANSPORTE E RETIRADA DO MATERIAL ESCAVADO (EM CAÇAMBA)	UN	829,12	875,08
SETOP SUL	ED-49932	CAIXA DE DRENAGEM DE INSPEÇÃO/PASSAGEM EM ALVENARIA (100X100X80CM), REVESTIMENTO EM ARGAMASSA COM ADITIVO IMPERMEABILIZANTE, COM TAMPA EM GRELHA, INCLUSIVE ESCAVAÇÃO, REATERRO E TRANSPORTE E RETIRADA DO MATERIAL ESCAVADO (EM CAÇAMBA)	UN	1.517,02	1.573,44
SETOP SUL	ED-49905	CAIXA DE DRENAGEM DE INSPEÇÃO/PASSAGEM EM ALVENARIA (30X30X30CM), REVESTIMENTO EM ARGAMASSA COM ADITIVO IMPERMEABILIZANTE, COM TAMPA EM GRELHA, INCLUSIVE ESCAVAÇÃO, REATERRO E TRANSPORTE E RETIRADA DO MATERIAL ESCAVADO (EM CAÇAMBA)	UN	130,00	137,58
SETOP SUL	ED-49906	CAIXA DE DRENAGEM DE INSPEÇÃO/PASSAGEM EM ALVENARIA (30X30X40CM), REVESTIMENTO EM ARGAMASSA COM ADITIVO IMPERMEABILIZANTE, COM TAMPA EM GRELHA, INCLUSIVE ESCAVAÇÃO, REATERRO E TRANSPORTE E RETIRADA DO MATERIAL ESCAVADO (EM CAÇAMBA)	UN	143,89	152,56
SETOP SUL	ED-49907	CAIXA DE DRENAGEM DE INSPEÇÃO/PASSAGEM EM ALVENARIA (30X30X60CM), REVESTIMENTO EM ARGAMASSA COM ADITIVO IMPERMEABILIZANTE, COM TAMPA EM GRELHA, INCLUSIVE ESCAVAÇÃO, REATERRO E TRANSPORTE E RETIRADA DO MATERIAL ESCAVADO (EM CAÇAMBA)	UN	171,65	182,47
SETOP SUL	ED-49908	CAIXA DE DRENAGEM DE INSPEÇÃO/PASSAGEM EM ALVENARIA (40X40X40CM), REVESTIMENTO EM ARGAMASSA COM ADITIVO IMPERMEABILIZANTE, COM TAMPA EM GRELHA, INCLUSIVE ESCAVAÇÃO, REATERRO E TRANSPORTE E RETIRADA DO MATERIAL ESCAVADO (EM CAÇAMBA)	UN	205,16	217,20
SETOP SUL	ED-49909	CAIXA DE DRENAGEM DE INSPEÇÃO/PASSAGEM EM ALVENARIA (40X40X60CM), REVESTIMENTO EM ARGAMASSA COM ADITIVO IMPERMEABILIZANTE, COM TAMPA EM GRELHA, INCLUSIVE ESCAVAÇÃO, REATERRO E TRANSPORTE E RETIRADA DO MATERIAL ESCAVADO (EM CAÇAMBA)	UN	240,89	255,73
SETOP SUL	ED-49910	CAIXA DE DRENAGEM DE INSPEÇÃO/PASSAGEM EM ALVENARIA (40X40X80CM), REVESTIMENTO EM ARGAMASSA COM ADITIVO IMPERMEABILIZANTE, COM TAMPA EM GRELHA, INCLUSIVE ESCAVAÇÃO, REATERRO E TRANSPORTE E RETIRADA DO MATERIAL ESCAVADO (EM CAÇAMBA)	UN	276,61	294,25
SETOP SUL	ED-49913	CAIXA DE DRENAGEM DE INSPEÇÃO/PASSAGEM EM ALVENARIA (50X50X100CM), REVESTIMENTO EM ARGAMASSA COM ADITIVO IMPERMEABILIZANTE, COM TAMPA EM GRELHA, INCLUSIVE ESCAVAÇÃO, REATERRO E TRANSPORTE E RETIRADA DO MATERIAL ESCAVADO (EM CAÇAMBA)	UN	408,44	434,67
SETOP SUL	ED-49911	CAIXA DE DRENAGEM DE INSPEÇÃO/PASSAGEM EM ALVENARIA (50X50X40CM), REVESTIMENTO EM ARGAMASSA COM ADITIVO IMPERMEABILIZANTE, COM TAMPA EM GRELHA, INCLUSIVE ESCAVAÇÃO, REATERRO E TRANSPORTE E RETIRADA DO MATERIAL ESCAVADO (EM CAÇAMBA)	UN	276,52	292,44
SETOP SUL	ED-49912	CAIXA DE DRENAGEM DE INSPEÇÃO/PASSAGEM EM ALVENARIA (50X50X60CM), REVESTIMENTO EM ARGAMASSA COM ADITIVO IMPERMEABILIZANTE, COM TAMPA EM GRELHA, INCLUSIVE ESCAVAÇÃO, REATERRO E TRANSPORTE E RETIRADA DO MATERIAL ESCAVADO (EM CAÇAMBA)	UN	320,49	339,84

FONTE	CÓDIGO	DESCRIÇÃO	UNIDADE	DESONERADO	NÃO DESONERADO
SETOP SUL	ED-49917	CAIXA DE DRENAGEM DE INSPEÇÃO/PASSAGEM EM ALVENARIA (60X60X100CM), REVESTIMENTO EM ARGAMASSA COM ADITIVO IMPERMEABILIZANTE, COM TAMPA EM GRELHA, INCLUSIVE ESCAVAÇÃO, REATERRO E TRANSPORTE E RETIRADA DO MATERIAL ESCAVADO (EM CAÇAMBA)	UN	515,41	547,97
SETOP SUL	ED-49914	CAIXA DE DRENAGEM DE INSPEÇÃO/PASSAGEM EM ALVENARIA (60X60X40CM), REVESTIMENTO EM ARGAMASSA COM ADITIVO IMPERMEABILIZANTE, COM TAMPA EM GRELHA, INCLUSIVE ESCAVAÇÃO, REATERRO E TRANSPORTE E RETIRADA DO MATERIAL ESCAVADO (EM CAÇAMBA)	UN	357,95	378,21
SETOP SUL	ED-49915	CAIXA DE DRENAGEM DE INSPEÇÃO/PASSAGEM EM ALVENARIA (60X60X60CM), REVESTIMENTO EM ARGAMASSA COM ADITIVO IMPERMEABILIZANTE, COM TAMPA EM GRELHA, INCLUSIVE ESCAVAÇÃO, REATERRO E TRANSPORTE E RETIRADA DO MATERIAL ESCAVADO (EM CAÇAMBA)	UN	410,44	434,80
SETOP SUL	ED-49916	CAIXA DE DRENAGEM DE INSPEÇÃO/PASSAGEM EM ALVENARIA (60X60X80CM), REVESTIMENTO EM ARGAMASSA COM ADITIVO IMPERMEABILIZANTE, COM TAMPA EM GRELHA, INCLUSIVE ESCAVAÇÃO, REATERRO E TRANSPORTE E RETIRADA DO MATERIAL ESCAVADO (EM CAÇAMBA)	UN	462,92	491,38
SETOP SUL	ED-49921	CAIXA DE DRENAGEM DE INSPEÇÃO/PASSAGEM EM ALVENARIA (70X70X110CM), REVESTIMENTO EM ARGAMASSA COM ADITIVO IMPERMEABILIZANTE, COM TAMPA EM GRELHA, INCLUSIVE ESCAVAÇÃO, REATERRO E TRANSPORTE E RETIRADA DO MATERIAL ESCAVADO (EM CAÇAMBA)	UN	663,88	705,76
SETOP SUL	ED-49918	CAIXA DE DRENAGEM DE INSPEÇÃO/PASSAGEM EM ALVENARIA (70X70X40CM), REVESTIMENTO EM ARGAMASSA COM ADITIVO IMPERMEABILIZANTE, COM TAMPA EM GRELHA, INCLUSIVE ESCAVAÇÃO, REATERRO E TRANSPORTE E RETIRADA DO MATERIAL ESCAVADO (EM CAÇAMBA)	UN	449,47	474,57
SETOP SUL	ED-49919	CAIXA DE DRENAGEM DE INSPEÇÃO/PASSAGEM EM ALVENARIA (70X70X60CM), REVESTIMENTO EM ARGAMASSA COM ADITIVO IMPERMEABILIZANTE, COM TAMPA EM GRELHA, INCLUSIVE ESCAVAÇÃO, REATERRO E TRANSPORTE E RETIRADA DO MATERIAL ESCAVADO (EM CAÇAMBA)	UN	510,73	540,62
SETOP SUL	ED-49920	CAIXA DE DRENAGEM DE INSPEÇÃO/PASSAGEM EM ALVENARIA (70X70X80CM), REVESTIMENTO EM ARGAMASSA COM ADITIVO IMPERMEABILIZANTE, COM TAMPA EM GRELHA, INCLUSIVE ESCAVAÇÃO, REATERRO E TRANSPORTE E RETIRADA DO MATERIAL ESCAVADO (EM CAÇAMBA)	UN	572,00	606,68
SETOP SUL	ED-49925	CAIXA DE DRENAGEM DE INSPEÇÃO/PASSAGEM EM ALVENARIA (80X80X100CM), REVESTIMENTO EM ARGAMASSA COM ADITIVO IMPERMEABILIZANTE, COM TAMPA EM GRELHA, INCLUSIVE ESCAVAÇÃO, REATERRO E TRANSPORTE E RETIRADA DO MATERIAL ESCAVADO (EM CAÇAMBA)	UN	762,00	808,90
SETOP SUL	ED-49926	CAIXA DE DRENAGEM DE INSPEÇÃO/PASSAGEM EM ALVENARIA (80X80X140CM), REVESTIMENTO EM ARGAMASSA COM ADITIVO IMPERMEABILIZANTE, COM TAMPA EM GRELHA, INCLUSIVE ESCAVAÇÃO, REATERRO E TRANSPORTE E RETIRADA DO MATERIAL ESCAVADO (EM CAÇAMBA)	UN	902,62	960,51
SETOP SUL	ED-49922	CAIXA DE DRENAGEM DE INSPEÇÃO/PASSAGEM EM ALVENARIA (80X80X40CM), REVESTIMENTO EM ARGAMASSA COM ADITIVO IMPERMEABILIZANTE, COM TAMPA EM GRELHA, INCLUSIVE ESCAVAÇÃO, REATERRO E TRANSPORTE E RETIRADA DO MATERIAL ESCAVADO (EM CAÇAMBA)	UN	551,08	581,49
SETOP SUL	ED-49923	CAIXA DE DRENAGEM DE INSPEÇÃO/PASSAGEM EM ALVENARIA (80X80X60CM), REVESTIMENTO EM ARGAMASSA COM ADITIVO IMPERMEABILIZANTE, COM TAMPA EM GRELHA, INCLUSIVE ESCAVAÇÃO, REATERRO E TRANSPORTE E RETIRADA DO MATERIAL ESCAVADO (EM CAÇAMBA)	UN	621,39	657,30
SETOP SUL	ED-49924	CAIXA DE DRENAGEM DE INSPEÇÃO/PASSAGEM EM ALVENARIA (80X80X80CM), REVESTIMENTO EM ARGAMASSA COM ADITIVO IMPERMEABILIZANTE, COM TAMPA EM GRELHA, INCLUSIVE ESCAVAÇÃO, REATERRO E TRANSPORTE E RETIRADA DO MATERIAL ESCAVADO (EM CAÇAMBA)	UN	691,70	733,09
SETOP SUL	ED-49929	CAIXA DE DRENAGEM DE INSPEÇÃO/PASSAGEM EM ALVENARIA (90X90X100CM), REVESTIMENTO EM ARGAMASSA COM ADITIVO IMPERMEABILIZANTE, COM TAMPA EM GRELHA, INCLUSIVE ESCAVAÇÃO, REATERRO E TRANSPORTE E RETIRADA DO MATERIAL ESCAVADO (EM CAÇAMBA)	UN	901,63	956,50
SETOP SUL	ED-49930	CAIXA DE DRENAGEM DE INSPEÇÃO/PASSAGEM EM ALVENARIA (90X90X140CM), REVESTIMENTO EM ARGAMASSA COM ADITIVO IMPERMEABILIZANTE, COM TAMPA EM GRELHA, INCLUSIVE ESCAVAÇÃO, REATERRO E TRANSPORTE E RETIRADA DO MATERIAL ESCAVADO (EM CAÇAMBA)	UN	1.060,87	1.128,19
SETOP SUL	ED-49927	CAIXA DE DRENAGEM DE INSPEÇÃO/PASSAGEM EM ALVENARIA (90X90X60CM), REVESTIMENTO EM ARGAMASSA COM ADITIVO IMPERMEABILIZANTE, COM TAMPA EM GRELHA, INCLUSIVE ESCAVAÇÃO, REATERRO E TRANSPORTE E RETIRADA DO MATERIAL ESCAVADO (EM CAÇAMBA)	UN	742,39	784,81
SETOP SUL	ED-49928	CAIXA DE DRENAGEM DE INSPEÇÃO/PASSAGEM EM ALVENARIA (90X90X80CM), REVESTIMENTO EM ARGAMASSA COM ADITIVO IMPERMEABILIZANTE, COM TAMPA EM GRELHA, INCLUSIVE ESCAVAÇÃO, REATERRO E TRANSPORTE E RETIRADA DO MATERIAL ESCAVADO (EM CAÇAMBA)	UN	822,01	870,66
SETOP SUL	ED-49903	CAIXA DE ESGOTO DE INSPEÇÃO/PASSAGEM EM ALVENARIA (100X100X50CM), REVESTIMENTO EM ARGAMASSA COM ADITIVO IMPERMEABILIZANTE, COM TAMPA DE CONCRETO, INCLUSIVE ESCAVAÇÃO, REATERRO E TRANSPORTE E RETIRADA DO MATERIAL ESCAVADO (EM CAÇAMBA)	UN	447,76	479,92
SETOP SUL	ED-49904	CAIXA DE ESGOTO DE INSPEÇÃO/PASSAGEM EM ALVENARIA (100X100X80CM), REVESTIMENTO EM ARGAMASSA COM ADITIVO IMPERMEABILIZANTE, COM TAMPA DE CONCRETO, INCLUSIVE ESCAVAÇÃO, REATERRO E TRANSPORTE E RETIRADA DO MATERIAL ESCAVADO (EM CAÇAMBA)	UN	581,57	624,18
SETOP SUL	ED-49870	CAIXA DE ESGOTO DE INSPEÇÃO/PASSAGEM EM ALVENARIA (30X30X30CM), REVESTIMENTO EM ARGAMASSA COM ADITIVO IMPERMEABILIZANTE, COM TAMPA DE CONCRETO, INCLUSIVE ESCAVAÇÃO, REATERRO E TRANSPORTE E RETIRADA DO MATERIAL ESCAVADO (EM CAÇAMBA)	UN	77,62	83,33
SETOP SUL	ED-49871	CAIXA DE ESGOTO DE INSPEÇÃO/PASSAGEM EM ALVENARIA (30X30X40CM), REVESTIMENTO EM ARGAMASSA COM ADITIVO IMPERMEABILIZANTE, COM TAMPA DE CONCRETO, INCLUSIVE ESCAVAÇÃO, REATERRO E TRANSPORTE E RETIRADA DO MATERIAL ESCAVADO (EM CAÇAMBA)	UN	97,35	104,63
SETOP SUL	ED-49872	CAIXA DE ESGOTO DE INSPEÇÃO/PASSAGEM EM ALVENARIA (30X30X60CM), REVESTIMENTO EM ARGAMASSA COM ADITIVO IMPERMEABILIZANTE, COM TAMPA DE CONCRETO, INCLUSIVE ESCAVAÇÃO, REATERRO E TRANSPORTE E RETIRADA DO MATERIAL ESCAVADO (EM CAÇAMBA)	UN	119,27	128,21
SETOP SUL	ED-49876	CAIXA DE ESGOTO DE INSPEÇÃO/PASSAGEM EM ALVENARIA (40X40X100CM), REVESTIMENTO EM ARGAMASSA COM ADITIVO IMPERMEABILIZANTE, COM TAMPA DE CONCRETO, INCLUSIVE ESCAVAÇÃO, REATERRO E TRANSPORTE E RETIRADA DO MATERIAL ESCAVADO (EM CAÇAMBA)	UN	229,41	246,81
SETOP SUL	ED-49873	CAIXA DE ESGOTO DE INSPEÇÃO/PASSAGEM EM ALVENARIA (40X40X40CM), REVESTIMENTO EM ARGAMASSA COM ADITIVO IMPERMEABILIZANTE, COM TAMPA DE CONCRETO, INCLUSIVE ESCAVAÇÃO, REATERRO E TRANSPORTE E RETIRADA DO MATERIAL ESCAVADO (EM CAÇAMBA)	UN	122,22	131,24
SETOP SUL	ED-49874	CAIXA DE ESGOTO DE INSPEÇÃO/PASSAGEM EM ALVENARIA (40X40X60CM), REVESTIMENTO EM ARGAMASSA COM ADITIVO IMPERMEABILIZANTE, COM TAMPA DE CONCRETO, INCLUSIVE ESCAVAÇÃO, REATERRO E TRANSPORTE E RETIRADA DO MATERIAL ESCAVADO (EM CAÇAMBA)	UN	157,96	169,78
SETOP SUL	ED-49875	CAIXA DE ESGOTO DE INSPEÇÃO/PASSAGEM EM ALVENARIA (40X40X80CM), REVESTIMENTO EM ARGAMASSA COM ADITIVO IMPERMEABILIZANTE, COM TAMPA DE CONCRETO, INCLUSIVE ESCAVAÇÃO, REATERRO E TRANSPORTE E RETIRADA DO MATERIAL ESCAVADO (EM CAÇAMBA)	UN	193,67	208,28
SETOP SUL	ED-49881	CAIXA DE ESGOTO DE INSPEÇÃO/PASSAGEM EM ALVENARIA (50X50X100CM), REVESTIMENTO EM ARGAMASSA COM ADITIVO IMPERMEABILIZANTE, COM TAMPA DE CONCRETO, INCLUSIVE ESCAVAÇÃO, REATERRO E TRANSPORTE E RETIRADA DO MATERIAL ESCAVADO (EM CAÇAMBA)	UN	287,83	309,60
SETOP SUL	ED-49877	CAIXA DE ESGOTO DE INSPEÇÃO/PASSAGEM EM ALVENARIA (50X50X40CM), REVESTIMENTO EM ARGAMASSA COM ADITIVO IMPERMEABILIZANTE, COM TAMPA DE CONCRETO, INCLUSIVE ESCAVAÇÃO, REATERRO E TRANSPORTE E RETIRADA DO MATERIAL ESCAVADO (EM CAÇAMBA)	UN	155,91	167,36
SETOP SUL	ED-49878	CAIXA DE ESGOTO DE INSPEÇÃO/PASSAGEM EM ALVENARIA (50X50X45CM), REVESTIMENTO EM ARGAMASSA COM ADITIVO IMPERMEABILIZANTE, COM TAMPA DE CONCRETO, INCLUSIVE ESCAVAÇÃO, REATERRO E TRANSPORTE E RETIRADA DO MATERIAL ESCAVADO (EM CAÇAMBA)	UN	146,09	157,03
SETOP SUL	ED-49879	CAIXA DE ESGOTO DE INSPEÇÃO/PASSAGEM EM ALVENARIA (50X50X60CM), REVESTIMENTO EM ARGAMASSA COM ADITIVO IMPERMEABILIZANTE, COM TAMPA DE CONCRETO, INCLUSIVE ESCAVAÇÃO, REATERRO E TRANSPORTE E RETIRADA DO MATERIAL ESCAVADO (EM CAÇAMBA)	UN	199,89	214,78
SETOP SUL	ED-49880	CAIXA DE ESGOTO DE INSPEÇÃO/PASSAGEM EM ALVENARIA (50X50X80CM), REVESTIMENTO EM ARGAMASSA COM ADITIVO IMPERMEABILIZANTE, COM TAMPA DE CONCRETO, INCLUSIVE ESCAVAÇÃO, REATERRO E TRANSPORTE E RETIRADA DO MATERIAL ESCAVADO (EM CAÇAMBA)	UN	243,85	262,19

FONTE	CÓDIGO	DESCRIÇÃO	UNIDADE	DESONERADO	NÃO DESONERADO
SETOP SUL	ED-49889	CAIXA DE ESGOTO DE INSPEÇÃO/PASSAGEM EM ALVENARIA (60X60X100CM), REVESTIMENTO EM ARGAMASSA COM ADITIVO IMPERMEABILIZANTE, COM TAMPA DE CONCRETO, INCLUSIVE ESCAVAÇÃO, REATERRO E TRANSPORTE E RETIRADA DO MATERIAL ESCAVADO (EM CAÇAMBA)	UN	350,04	376,46
SETOP SUL	ED-49882	CAIXA DE ESGOTO DE INSPEÇÃO/PASSAGEM EM ALVENARIA (60X60X40CM), REVESTIMENTO EM ARGAMASSA COM ADITIVO IMPERMEABILIZANTE, COM TAMPA DE CONCRETO, INCLUSIVE ESCAVAÇÃO, REATERRO E TRANSPORTE E RETIRADA DO MATERIAL ESCAVADO (EM CAÇAMBA)	UN	192,58	206,70
SETOP SUL	ED-49883	CAIXA DE ESGOTO DE INSPEÇÃO/PASSAGEM EM ALVENARIA (60X60X60CM), REVESTIMENTO EM ARGAMASSA COM ADITIVO IMPERMEABILIZANTE, COM TAMPA DE CONCRETO, INCLUSIVE ESCAVAÇÃO, REATERRO E TRANSPORTE E RETIRADA DO MATERIAL ESCAVADO (EM CAÇAMBA)	UN	245,08	263,29
SETOP SUL	ED-49884	CAIXA DE ESGOTO DE INSPEÇÃO/PASSAGEM EM ALVENARIA (60X60X65CM), REVESTIMENTO EM ARGAMASSA COM ADITIVO IMPERMEABILIZANTE, COM TAMPA DE CONCRETO, INCLUSIVE ESCAVAÇÃO, REATERRO E TRANSPORTE E RETIRADA DO MATERIAL ESCAVADO (EM CAÇAMBA)	UN	258,19	277,43
SETOP SUL	ED-49885	CAIXA DE ESGOTO DE INSPEÇÃO/PASSAGEM EM ALVENARIA (60X60X70CM), REVESTIMENTO EM ARGAMASSA COM ADITIVO IMPERMEABILIZANTE, COM TAMPA DE CONCRETO, INCLUSIVE ESCAVAÇÃO, REATERRO E TRANSPORTE E RETIRADA DO MATERIAL ESCAVADO (EM CAÇAMBA)	UN	269,48	289,54
SETOP SUL	ED-49886	CAIXA DE ESGOTO DE INSPEÇÃO/PASSAGEM EM ALVENARIA (60X60X75CM), REVESTIMENTO EM ARGAMASSA COM ADITIVO IMPERMEABILIZANTE, COM TAMPA DE CONCRETO, INCLUSIVE ESCAVAÇÃO, REATERRO E TRANSPORTE E RETIRADA DO MATERIAL ESCAVADO (EM CAÇAMBA)	UN	284,44	305,73
SETOP SUL	ED-49887	CAIXA DE ESGOTO DE INSPEÇÃO/PASSAGEM EM ALVENARIA (60X60X80CM), REVESTIMENTO EM ARGAMASSA COM ADITIVO IMPERMEABILIZANTE, COM TAMPA DE CONCRETO, INCLUSIVE ESCAVAÇÃO, REATERRO E TRANSPORTE E RETIRADA DO MATERIAL ESCAVADO (EM CAÇAMBA)	UN	297,56	319,87
SETOP SUL	ED-49888	CAIXA DE ESGOTO DE INSPEÇÃO/PASSAGEM EM ALVENARIA (60X60X85CM), REVESTIMENTO EM ARGAMASSA COM ADITIVO IMPERMEABILIZANTE, COM TAMPA DE CONCRETO, INCLUSIVE ESCAVAÇÃO, REATERRO E TRANSPORTE E RETIRADA DO MATERIAL ESCAVADO (EM CAÇAMBA)	UN	310,69	334,02
SETOP SUL	ED-49893	CAIXA DE ESGOTO DE INSPEÇÃO/PASSAGEM EM ALVENARIA (70X70X110CM), REVESTIMENTO EM ARGAMASSA COM ADITIVO IMPERMEABILIZANTE, COM TAMPA DE CONCRETO, INCLUSIVE ESCAVAÇÃO, REATERRO E TRANSPORTE E RETIRADA DO MATERIAL ESCAVADO (EM CAÇAMBA)	UN	456,88	491,20
SETOP SUL	ED-49890	CAIXA DE ESGOTO DE INSPEÇÃO/PASSAGEM EM ALVENARIA (70X70X40CM), REVESTIMENTO EM ARGAMASSA COM ADITIVO IMPERMEABILIZANTE, COM TAMPA DE CONCRETO, INCLUSIVE ESCAVAÇÃO, REATERRO E TRANSPORTE E RETIRADA DO MATERIAL ESCAVADO (EM CAÇAMBA)	UN	242,46	260,02
SETOP SUL	ED-49891	CAIXA DE ESGOTO DE INSPEÇÃO/PASSAGEM EM ALVENARIA (70X70X60CM), REVESTIMENTO EM ARGAMASSA COM ADITIVO IMPERMEABILIZANTE, COM TAMPA DE CONCRETO, INCLUSIVE ESCAVAÇÃO, REATERRO E TRANSPORTE E RETIRADA DO MATERIAL ESCAVADO (EM CAÇAMBA)	UN	303,73	326,07
SETOP SUL	ED-49892	CAIXA DE ESGOTO DE INSPEÇÃO/PASSAGEM EM ALVENARIA (70X70X80CM), REVESTIMENTO EM ARGAMASSA COM ADITIVO IMPERMEABILIZANTE, COM TAMPA DE CONCRETO, INCLUSIVE ESCAVAÇÃO, REATERRO E TRANSPORTE E RETIRADA DO MATERIAL ESCAVADO (EM CAÇAMBA)	UN	364,98	392,12
SETOP SUL	ED-49897	CAIXA DE ESGOTO DE INSPEÇÃO/PASSAGEM EM ALVENARIA (80X80X100CM), REVESTIMENTO EM ARGAMASSA COM ADITIVO IMPERMEABILIZANTE, COM TAMPA DE CONCRETO, INCLUSIVE ESCAVAÇÃO, REATERRO E TRANSPORTE E RETIRADA DO MATERIAL ESCAVADO (EM CAÇAMBA)	UN	498,14	535,33
SETOP SUL	ED-49898	CAIXA DE ESGOTO DE INSPEÇÃO/PASSAGEM EM ALVENARIA (80X80X140CM), REVESTIMENTO EM ARGAMASSA COM ADITIVO IMPERMEABILIZANTE, COM TAMPA DE CONCRETO, INCLUSIVE ESCAVAÇÃO, REATERRO E TRANSPORTE E RETIRADA DO MATERIAL ESCAVADO (EM CAÇAMBA)	UN	638,75	686,95
SETOP SUL	ED-49894	CAIXA DE ESGOTO DE INSPEÇÃO/PASSAGEM EM ALVENARIA (80X80X40CM), REVESTIMENTO EM ARGAMASSA COM ADITIVO IMPERMEABILIZANTE, COM TAMPA DE CONCRETO, INCLUSIVE ESCAVAÇÃO, REATERRO E TRANSPORTE E RETIRADA DO MATERIAL ESCAVADO (EM CAÇAMBA)	UN	287,22	307,92
SETOP SUL	ED-49895	CAIXA DE ESGOTO DE INSPEÇÃO/PASSAGEM EM ALVENARIA (80X80X60CM), REVESTIMENTO EM ARGAMASSA COM ADITIVO IMPERMEABILIZANTE, COM TAMPA DE CONCRETO, INCLUSIVE ESCAVAÇÃO, REATERRO E TRANSPORTE E RETIRADA DO MATERIAL ESCAVADO (EM CAÇAMBA)	UN	357,53	383,74
SETOP SUL	ED-49896	CAIXA DE ESGOTO DE INSPEÇÃO/PASSAGEM EM ALVENARIA (80X80X80CM), REVESTIMENTO EM ARGAMASSA COM ADITIVO IMPERMEABILIZANTE, COM TAMPA DE CONCRETO, INCLUSIVE ESCAVAÇÃO, REATERRO E TRANSPORTE E RETIRADA DO MATERIAL ESCAVADO (EM CAÇAMBA)	UN	427,84	459,53
SETOP SUL	ED-49901	CAIXA DE ESGOTO DE INSPEÇÃO/PASSAGEM EM ALVENARIA (90X90X100CM), REVESTIMENTO EM ARGAMASSA COM ADITIVO IMPERMEABILIZANTE, COM TAMPA DE CONCRETO, INCLUSIVE ESCAVAÇÃO, REATERRO E TRANSPORTE E RETIRADA DO MATERIAL ESCAVADO (EM CAÇAMBA)	UN	574,00	616,77
SETOP SUL	ED-49902	CAIXA DE ESGOTO DE INSPEÇÃO/PASSAGEM EM ALVENARIA (90X90X140CM), REVESTIMENTO EM ARGAMASSA COM ADITIVO IMPERMEABILIZANTE, COM TAMPA DE CONCRETO, INCLUSIVE ESCAVAÇÃO, REATERRO E TRANSPORTE E RETIRADA DO MATERIAL ESCAVADO (EM CAÇAMBA)	UN	733,24	788,45
SETOP SUL	ED-49899	CAIXA DE ESGOTO DE INSPEÇÃO/PASSAGEM EM ALVENARIA (90X90X60CM), REVESTIMENTO EM ARGAMASSA COM ADITIVO IMPERMEABILIZANTE, COM TAMPA DE CONCRETO, INCLUSIVE ESCAVAÇÃO, REATERRO E TRANSPORTE E RETIRADA DO MATERIAL ESCAVADO (EM CAÇAMBA)	UN	414,75	445,06
SETOP SUL	ED-49900	CAIXA DE ESGOTO DE INSPEÇÃO/PASSAGEM EM ALVENARIA (90X90X80CM), REVESTIMENTO EM ARGAMASSA COM ADITIVO IMPERMEABILIZANTE, COM TAMPA DE CONCRETO, INCLUSIVE ESCAVAÇÃO, REATERRO E TRANSPORTE E RETIRADA DO MATERIAL ESCAVADO (EM CAÇAMBA)	UN	494,37	530,93
SETOP SUL	ED-49940	CAIXA DE GORDURA PRÉ FABRICADA SIMPLES VOL. 120 LITROS	U	71,69	75,02
SETOP SUL	ED-49939	CAIXA DE GORDURA PRÉ-FABRICADA SIMPLES VOL. 31 LITROS	U	56,00	58,20
SETOP SUL	ED-49950	CAIXA DE INSPEÇÃO DE POLIETILENO , Ø 100 MM	U	141,98	144,39
SETOP SUL	ED-50006	CAIXA SECA DE PVC RÍGIDO , 100 X 100 X 40 MM	U	37,99	39,60
SETOP SUL	ED-50009	CAIXA SIFONADA EM PVC COM GRELHA QUADRADA/REDONDA 150 X 185 X 75 MM	U	55,80	59,82
SETOP SUL	ED-50007	CAIXA SIFONADA EM PVC COM GRELHA QUADRADA150 X 150 X 50 MM	U	51,53	55,55
SETOP SUL	ED-50010	CAIXA SIFONADA EM PVC COM GRELHA REDONDA 100 X 100 X 40 MM	U	41,09	45,11
SETOP SUL	ED-50011	CAIXA SIFONADA EM PVC COM GRELHA REDONDA 100 X 100 X 50 MM	U	42,00	46,02
SETOP SUL	ED-50008	CAIXA SIFONADA EM PVC COM GRELHA REDONDA 150 X 150 X 50 MM	U	51,53	55,55
SETOP SUL	ED-50014	CAIXA SIFONADA EM PVC COM TAMPA CEGA 150 X 150 X 50 MM	U	53,05	56,93
SETOP SUL	ED-50015	CAIXA SIFONADA EM PVC COM TAMPA CEGA 150 X 185 X 75 MM	U	58,96	62,98
SETOP SUL	ED-50012	CAIXA SIFONADA EM PVC COM TAMPA CEGA 250 X 172 X 50 MM	U	62,02	66,04
SETOP SUL	ED-50013	CAIXA SIFONADA EM PVC COM TAMPA CEGA 250 X 230 X 75 MM	U	67,63	71,65
SETOP SUL	ED-49869	CONJUNTO ELEVATÓRIO MOTOR-BOMBA (CENTRÍFUGA) DE 10 HP	U	3.104,28	3.136,44
SETOP SUL	ED-49863	CONJUNTO ELEVATÓRIO MOTOR-BOMBA (CENTRÍFUGA) DE 1/2 HP	U	698,64	730,80
SETOP SUL	ED-49862	CONJUNTO ELEVATÓRIO MOTOR-BOMBA (CENTRÍFUGA) DE 1/3 HP	U	670,08	702,24
SETOP SUL	ED-49865	CONJUNTO ELEVATÓRIO MOTOR-BOMBA (CENTRÍFUGA) DE 2 HP	U	1.262,44	1.294,60
SETOP SUL	ED-49866	CONJUNTO ELEVATÓRIO MOTOR-BOMBA (CENTRÍFUGA) DE 3 HP	U	1.076,86	1.109,02
SETOP SUL	ED-49867	CONJUNTO ELEVATÓRIO MOTOR-BOMBA (CENTRÍFUGA) DE 5 HP	U	2.101,65	2.133,81
SETOP SUL	ED-49868	CONJUNTO ELEVATÓRIO MOTOR-BOMBA (CENTRÍFUGA) DE 7,5 HP	U	2.549,40	2.581,56
SETOP SUL	ED-49864	CONJUNTO MOTO BOMBA 3/4" CV MONOFÁSICA, CENTRÍFUGA, 1 ESTAGIO	CJ	1.163,87	1.228,37
SETOP SUL	ED-50120	FORNECIMENTO E ASSENTAMENTO DE TUBO CPVC SOLDÁVEL, ÁGUA QUENTE, DN 114 MM (4"), INCLUSIVE CONEXÕES	M	183,37	184,37
SETOP SUL	ED-50112	FORNECIMENTO E ASSENTAMENTO DE TUBO CPVC SOLDÁVEL, ÁGUA QUENTE, DN 15 MM (1/2"), INCLUSIVE CONEXÕES	M	13,30	13,66
SETOP SUL	ED-50113	FORNECIMENTO E ASSENTAMENTO DE TUBO CPVC SOLDÁVEL, ÁGUA QUENTE, DN 22 MM (3/4"), INCLUSIVE CONEXÕES	M	24,47	24,95
SETOP SUL	ED-50114	FORNECIMENTO E ASSENTAMENTO DE TUBO CPVC SOLDÁVEL, ÁGUA QUENTE, DN 28 MM (1"), INCLUSIVE CONEXÕES	M	35,22	35,75
SETOP SUL	ED-50115	FORNECIMENTO E ASSENTAMENTO DE TUBO CPVC SOLDÁVEL, ÁGUA QUENTE, DN 35 MM (1.1/4"), INCLUSIVE CONEXÕES	M	30,81	31,46
SETOP SUL	ED-50116	FORNECIMENTO E ASSENTAMENTO DE TUBO CPVC SOLDÁVEL, ÁGUA QUENTE, DN 42 MM (1.1/2"), INCLUSIVE CONEXÕES	M	38,73	39,50
SETOP SUL	ED-50117	FORNECIMENTO E ASSENTAMENTO DE TUBO CPVC SOLDÁVEL, ÁGUA QUENTE, DN 54 MM (2"), INCLUSIVE CONEXÕES	M	58,30	59,30
SETOP SUL	ED-50118	FORNECIMENTO E ASSENTAMENTO DE TUBO CPVC SOLDÁVEL, ÁGUA QUENTE, DN 73 MM (2.1/2"), INCLUSIVE CONEXÕES	M	86,41	87,41
SETOP SUL	ED-50119	FORNECIMENTO E ASSENTAMENTO DE TUBO CPVC SOLDÁVEL, ÁGUA QUENTE, DN 89 MM (3"), INCLUSIVE CONEXÕES	M	121,03	122,03
SETOP SUL	ED-50042	FORNECIMENTO E ASSENTAMENTO DE TUBO DE AÇO GALVANIZADO COM COSTURA , INCLUSIVE CONEXÕES E SUPORTES, D = 1"	M	73,61	78,03
SETOP SUL	ED-50044	FORNECIMENTO E ASSENTAMENTO DE TUBO DE AÇO GALVANIZADO COM COSTURA , INCLUSIVE CONEXÕES E SUPORTES, D = 1 1/2"	M	94,71	100,34

FONTE	CÓDIGO	DESCRIÇÃO	UNIDADE	DESONERADO	NÃO DESONERADO
SETOP SUL	ED-50043	FORNECIMENTO E ASSENTAMENTO DE TUBO DE AÇO GALVANIZADO COM COSTURA , INCLUSIVE CONEXÕES E SUPORTES, D = 1 1/4"	M	89,93	94,75
SETOP SUL	ED-50040	FORNECIMENTO E ASSENTAMENTO DE TUBO DE AÇO GALVANIZADO COM COSTURA , INCLUSIVE CONEXÕES E SUPORTES, D = 1/2"	M	47,79	50,61
SETOP SUL	ED-50045	FORNECIMENTO E ASSENTAMENTO DE TUBO DE AÇO GALVANIZADO COM COSTURA , INCLUSIVE CONEXÕES E SUPORTES, D = 2"	M	112,48	118,91
SETOP SUL	ED-50046	FORNECIMENTO E ASSENTAMENTO DE TUBO DE AÇO GALVANIZADO COM COSTURA , INCLUSIVE CONEXÕES E SUPORTES, D = 2 1/2"	M	157,02	164,26
SETOP SUL	ED-50041	FORNECIMENTO E ASSENTAMENTO DE TUBO DE AÇO GALVANIZADO COM COSTURA , INCLUSIVE CONEXÕES E SUPORTES, D = 3/4"	M	60,30	63,52
SETOP SUL	ED-50095	FORNECIMENTO E ASSENTAMENTO DE TUBO DE COBRE CLASSE "A" SEM COSTURA SOLDÁVEL, INCLUSIVE CONEXÕES E SUPORTES, D = 104 MM (4")	M	356,94	360,92
SETOP SUL	ED-50087	FORNECIMENTO E ASSENTAMENTO DE TUBO DE COBRE CLASSE "A" SEM COSTURA SOLDÁVEL, INCLUSIVE CONEXÕES E SUPORTES, D = 1/2"	M	51,68	53,89
SETOP SUL	ED-50088	FORNECIMENTO E ASSENTAMENTO DE TUBO DE COBRE CLASSE "A" SEM COSTURA SOLDÁVEL, INCLUSIVE CONEXÕES E SUPORTES, D = 22 MM (3/4")	M	71,42	73,83
SETOP SUL	ED-50089	FORNECIMENTO E ASSENTAMENTO DE TUBO DE COBRE CLASSE "A" SEM COSTURA SOLDÁVEL, INCLUSIVE CONEXÕES E SUPORTES, D = 28 MM (1")	M	86,56	89,57
SETOP SUL	ED-50090	FORNECIMENTO E ASSENTAMENTO DE TUBO DE COBRE CLASSE "A" SEM COSTURA SOLDÁVEL, INCLUSIVE CONEXÕES E SUPORTES, D = 35 MM (1 1/4")	M	121,65	125,07
SETOP SUL	ED-50091	FORNECIMENTO E ASSENTAMENTO DE TUBO DE COBRE CLASSE "A" SEM COSTURA SOLDÁVEL, INCLUSIVE CONEXÕES E SUPORTES, D = 42 MM (1 1/2")	M	134,19	137,61
SETOP SUL	ED-50092	FORNECIMENTO E ASSENTAMENTO DE TUBO DE COBRE CLASSE "A" SEM COSTURA SOLDÁVEL, INCLUSIVE CONEXÕES E SUPORTES, D = 54 MM (2")	M	189,04	193,66
SETOP SUL	ED-50093	FORNECIMENTO E ASSENTAMENTO DE TUBO DE COBRE CLASSE "A" SEM COSTURA SOLDÁVEL, INCLUSIVE CONEXÕES E SUPORTES, D = 66 MM (2 1/2")	M	240,17	245,59
SETOP SUL	ED-50094	FORNECIMENTO E ASSENTAMENTO DE TUBO DE COBRE CLASSE "A" SEM COSTURA SOLDÁVEL, INCLUSIVE CONEXÕES E SUPORTES, D = 79 MM (3")	M	248,63	252,12
SETOP SUL	ED-50104	FORNECIMENTO E ASSENTAMENTO DE TUBO DE COBRE CLASSE "E" SEM COSTURA SOLDÁVEL, INCLUSIVE CONEXÕES E SUPORTES, D = 104 MM (4")	M	356,94	360,92
SETOP SUL	ED-50096	FORNECIMENTO E ASSENTAMENTO DE TUBO DE COBRE CLASSE "E" SEM COSTURA SOLDÁVEL, INCLUSIVE CONEXÕES E SUPORTES, D = 15 MM (1/2")	M	39,61	41,82
SETOP SUL	ED-50097	FORNECIMENTO E ASSENTAMENTO DE TUBO DE COBRE CLASSE "E" SEM COSTURA SOLDÁVEL, INCLUSIVE CONEXÕES E SUPORTES, D = 22 MM (3/4")	M	55,08	57,49
SETOP SUL	ED-50098	FORNECIMENTO E ASSENTAMENTO DE TUBO DE COBRE CLASSE "E" SEM COSTURA SOLDÁVEL, INCLUSIVE CONEXÕES E SUPORTES, D = 28 MM (1")	M	66,88	69,89
SETOP SUL	ED-50099	FORNECIMENTO E ASSENTAMENTO DE TUBO DE COBRE CLASSE "E" SEM COSTURA SOLDÁVEL, INCLUSIVE CONEXÕES E SUPORTES, D = 35 MM (1 1/4")	M	89,44	92,86
SETOP SUL	ED-50100	FORNECIMENTO E ASSENTAMENTO DE TUBO DE COBRE CLASSE "E" SEM COSTURA SOLDÁVEL, INCLUSIVE CONEXÕES E SUPORTES, D = 42 MM (1 1/2")	M	106,44	109,86
SETOP SUL	ED-50101	FORNECIMENTO E ASSENTAMENTO DE TUBO DE COBRE CLASSE "E" SEM COSTURA SOLDÁVEL, INCLUSIVE CONEXÕES E SUPORTES, D = 54 MM (2")	M	151,70	156,32
SETOP SUL	ED-50102	FORNECIMENTO E ASSENTAMENTO DE TUBO DE COBRE CLASSE "E" SEM COSTURA SOLDÁVEL, INCLUSIVE CONEXÕES E SUPORTES, D = 66 MM (2 1/2")	M	205,02	210,44
SETOP SUL	ED-50103	FORNECIMENTO E ASSENTAMENTO DE TUBO DE COBRE CLASSE "E" SEM COSTURA SOLDÁVEL, INCLUSIVE CONEXÕES E SUPORTES, D = 79 MM (3")	M	248,63	252,12
SETOP SUL	ED-50053	FORNECIMENTO E ASSENTAMENTO DE TUBO DE POLIPROPILENO (PPR), PRESSÃO DE 12 GF/CM², INCLUSIVE CONEXÕES E SUPORTES, D = 20 MM (NBR 15813)	M	11,00	11,37
SETOP SUL	ED-50061	FORNECIMENTO E ASSENTAMENTO DE TUBO DE POLIPROPILENO (PPR), PRESSÃO DE 12 KGF/CM², INCLUSIVE CONEXÕES E SUPORTES, D = 110 MM (NBR 15813)	M	108,48	110,68
SETOP SUL	ED-50054	FORNECIMENTO E ASSENTAMENTO DE TUBO DE POLIPROPILENO (PPR), PRESSÃO DE 12 KGF/CM², INCLUSIVE CONEXÕES E SUPORTES, D = 25 MM (NBR 15813)	M	13,65	14,15
SETOP SUL	ED-50055	FORNECIMENTO E ASSENTAMENTO DE TUBO DE POLIPROPILENO (PPR), PRESSÃO DE 12 KGF/CM², INCLUSIVE CONEXÕES E SUPORTES, D = 32 MM (NBR 15813)	M	14,01	14,56
SETOP SUL	ED-50056	FORNECIMENTO E ASSENTAMENTO DE TUBO DE POLIPROPILENO (PPR), PRESSÃO DE 12 KGF/CM², INCLUSIVE CONEXÕES E SUPORTES, D = 40 MM (NBR 15813)	M	21,45	22,30
SETOP SUL	ED-50057	FORNECIMENTO E ASSENTAMENTO DE TUBO DE POLIPROPILENO (PPR), PRESSÃO DE 12 KGF/CM², INCLUSIVE CONEXÕES E SUPORTES, D = 50 MM (NBR 15813)	M	29,00	30,01
SETOP SUL	ED-50058	FORNECIMENTO E ASSENTAMENTO DE TUBO DE POLIPROPILENO (PPR), PRESSÃO DE 12 KGF/CM², INCLUSIVE CONEXÕES E SUPORTES, D = 63 MM (NBR 15813)	M	38,83	40,10
SETOP SUL	ED-50059	FORNECIMENTO E ASSENTAMENTO DE TUBO DE POLIPROPILENO (PPR), PRESSÃO DE 12 KGF/CM², INCLUSIVE CONEXÕES E SUPORTES, D = 75 MM (NBR 15813)	M	52,72	54,45
SETOP SUL	ED-50060	FORNECIMENTO E ASSENTAMENTO DE TUBO DE POLIPROPILENO (PPR), PRESSÃO DE 12 KGF/CM², INCLUSIVE CONEXÕES E SUPORTES, D = 90 MM (NBR 15813)	M	68,98	71,01
SETOP SUL	ED-50069	FORNECIMENTO E ASSENTAMENTO DE TUBO DE POLIPROPILENO (PPR), PRESSÃO DE 20 KGF/CM², INCLUSIVE CONEXÕES E SUPORTES, D = 110 MM (NBR 15813)	M	154,07	156,27
SETOP SUL	ED-50062	FORNECIMENTO E ASSENTAMENTO DE TUBO DE POLIPROPILENO (PPR), PRESSÃO DE 20 KGF/CM², INCLUSIVE CONEXÕES E SUPORTES, D = 25 MM (NBR 15813)	M	15,86	16,36
SETOP SUL	ED-50063	FORNECIMENTO E ASSENTAMENTO DE TUBO DE POLIPROPILENO (PPR), PRESSÃO DE 20 KGF/CM², INCLUSIVE CONEXÕES E SUPORTES, D = 32 MM (NBR 15813)	M	17,85	18,40
SETOP SUL	ED-50064	FORNECIMENTO E ASSENTAMENTO DE TUBO DE POLIPROPILENO (PPR), PRESSÃO DE 20 KGF/CM², INCLUSIVE CONEXÕES E SUPORTES, D = 40 MM (NBR 15813)	M	26,94	27,79
SETOP SUL	ED-50065	FORNECIMENTO E ASSENTAMENTO DE TUBO DE POLIPROPILENO (PPR), PRESSÃO DE 20 KGF/CM², INCLUSIVE CONEXÕES E SUPORTES, D = 50 MM (NBR 15813)	M	31,10	32,11
SETOP SUL	ED-50066	FORNECIMENTO E ASSENTAMENTO DE TUBO DE POLIPROPILENO (PPR), PRESSÃO DE 20 KGF/CM², INCLUSIVE CONEXÕES E SUPORTES, D = 63 MM (NBR 15813)	M	43,65	44,92
SETOP SUL	ED-50067	FORNECIMENTO E ASSENTAMENTO DE TUBO DE POLIPROPILENO (PPR), PRESSÃO DE 20 KGF/CM², INCLUSIVE CONEXÕES E SUPORTES, D = 75 MM (NBR 15813)	M	76,75	78,48
SETOP SUL	ED-50068	FORNECIMENTO E ASSENTAMENTO DE TUBO DE POLIPROPILENO (PPR), PRESSÃO DE 20 KGF/CM², INCLUSIVE CONEXÕES E SUPORTES, D = 90 MM (NBR 15813)	M	105,25	107,28
SETOP SUL	ED-50077	FORNECIMENTO E ASSENTAMENTO DE TUBO DE POLIPROPILENO (PPR), PRESSÃO DE 25 KGF/CM², INCLUSIVE CONEXÕES E SUPORTES, D = 110 MM (NBR 15813)	M	167,21	169,41
SETOP SUL	ED-50070	FORNECIMENTO E ASSENTAMENTO DE TUBO DE POLIPROPILENO (PPR), PRESSÃO DE 25 KGF/CM², INCLUSIVE CONEXÕES E SUPORTES, D = 25 MM (NBR 15813)	M	17,84	18,34
SETOP SUL	ED-50071	FORNECIMENTO E ASSENTAMENTO DE TUBO DE POLIPROPILENO (PPR), PRESSÃO DE 25 KGF/CM², INCLUSIVE CONEXÕES E SUPORTES, D = 32 MM (NBR 15813)	M	19,14	19,69
SETOP SUL	ED-50072	FORNECIMENTO E ASSENTAMENTO DE TUBO DE POLIPROPILENO (PPR), PRESSÃO DE 25 KGF/CM², INCLUSIVE CONEXÕES E SUPORTES, D = 40 MM (NBR 15813)	M	30,62	31,47
SETOP SUL	ED-50073	FORNECIMENTO E ASSENTAMENTO DE TUBO DE POLIPROPILENO (PPR), PRESSÃO DE 25 KGF/CM², INCLUSIVE CONEXÕES E SUPORTES, D = 50 MM (NBR 15813)	M	38,31	39,32
SETOP SUL	ED-50074	FORNECIMENTO E ASSENTAMENTO DE TUBO DE POLIPROPILENO (PPR), PRESSÃO DE 25 KGF/CM², INCLUSIVE CONEXÕES E SUPORTES, D = 63 MM (NBR 15813)	M	50,80	52,07
SETOP SUL	ED-50075	FORNECIMENTO E ASSENTAMENTO DE TUBO DE POLIPROPILENO (PPR), PRESSÃO DE 25 KGF/CM², INCLUSIVE CONEXÕES E SUPORTES, D = 75 MM (NBR 15813)	M	88,78	90,51
SETOP SUL	ED-50076	FORNECIMENTO E ASSENTAMENTO DE TUBO DE POLIPROPILENO (PPR), PRESSÃO DE 25 KGF/CM², INCLUSIVE CONEXÕES E SUPORTES, D = 90 MM (NBR 15813)	M	127,47	129,50
SETOP SUL	ED-50121	FORNECIMENTO E ASSENTAMENTO DE TUBO DE TUBOS DE POLIETILENO RETICULADO FLEXÍVEL (PEX), INCLUSIVE CONEXÕES METÁLICAS E SUPORTES, D = 16 MM (NBR 15939)	M	15,66	16,02
SETOP SUL	ED-50122	FORNECIMENTO E ASSENTAMENTO DE TUBO DE TUBOS DE POLIETILENO RETICULADO FLEXÍVEL (PEX), INCLUSIVE CONEXÕES METÁLICAS E SUPORTES, D = 20 MM (NBR 15939)	M	19,95	20,43

FONTE	CÓDIGO	DESCRIÇÃO	UNIDADE	DESONERADO	NÃO DESONERADO
SETOP SUL	ED-50123	FORNECIMENTO E ASSENTAMENTO DE TUBO DE TUBOS DE POLIETILENO RETICULADO FLEXÍVEL (PEX), INCLUSIVE CONEXÕES METÁLICAS E SUPORTES, D = 25 MM (NBR 15939)	M	15,72	16,25
SETOP SUL	ED-50124	FORNECIMENTO E ASSENTAMENTO DE TUBO DE TUBOS DE POLIETILENO RETICULADO FLEXÍVEL (PEX), INCLUSIVE CONEXÕES METÁLICAS E SUPORTES, D = 32 MM (NBR 15939)	M	21,89	22,54
SETOP SUL	ED-50105	FORNECIMENTO E ASSENTAMENTO DE TUBO PVC RÍGIDO, COLETOR DE ESGOTO LISO (JEI), DN 100 MM (4"), INCLUSIVE CONEXÕES	M	17,87	18,28
SETOP SUL	ED-50106	FORNECIMENTO E ASSENTAMENTO DE TUBO PVC RÍGIDO, COLETOR DE ESGOTO LISO (JEI), DN 150 MM (6"), INCLUSIVE CONEXÕES	M	34,26	34,74
SETOP SUL	ED-50107	FORNECIMENTO E ASSENTAMENTO DE TUBO PVC RÍGIDO, COLETOR DE ESGOTO LISO (JEI), DN 200 MM (8"), INCLUSIVE CONEXÕES	M	51,05	51,56
SETOP SUL	ED-50108	FORNECIMENTO E ASSENTAMENTO DE TUBO PVC RÍGIDO, COLETOR DE ESGOTO LISO (JEI), DN 250 MM (10"), INCLUSIVE CONEXÕES	M	84,38	84,96
SETOP SUL	ED-50109	FORNECIMENTO E ASSENTAMENTO DE TUBO PVC RÍGIDO, COLETOR DE ESGOTO LISO (JEI), DN 300 MM (12"), INCLUSIVE CONEXÕES	M	129,82	130,46
SETOP SUL	ED-50110	FORNECIMENTO E ASSENTAMENTO DE TUBO PVC RÍGIDO, COLETOR DE ESGOTO LISO (JEI), DN 350 MM (14"), INCLUSIVE CONEXÕES	M	165,55	166,23
SETOP SUL	ED-50111	FORNECIMENTO E ASSENTAMENTO DE TUBO PVC RÍGIDO, COLETOR DE ESGOTO LISO (JEI), DN 400 MM (16"), INCLUSIVE CONEXÕES	M	210,07	210,80
SETOP SUL	ED-50034	FORNECIMENTO E ASSENTAMENTO DE TUBO PVC RÍGIDO, ESGOTO, PB - SÉRIE NORMAL, DN 40MM (1.1/2"), INCLUSIVE CONEXÕES	M	13,36	14,55
SETOP SUL	ED-50035	FORNECIMENTO E ASSENTAMENTO DE TUBO PVC RÍGIDO, ESGOTO, PB - SÉRIE REFORÇADO, DN 40MM (1.1/2"), INCLUSIVE CONEXÕES	M	18,53	19,72
SETOP SUL	ED-50029	FORNECIMENTO E ASSENTAMENTO DE TUBO PVC RÍGIDO, ESGOTO, PBV - SÉRIE NORMAL, DN 100 MM (4"), INCLUSIVE CONEXÕES	M	25,25	27,15
SETOP SUL	ED-50030	FORNECIMENTO E ASSENTAMENTO DE TUBO PVC RÍGIDO, ESGOTO, PBV - SÉRIE NORMAL, DN 150 MM (6"), INCLUSIVE CONEXÕES	M	35,32	36,74
SETOP SUL	ED-50031	FORNECIMENTO E ASSENTAMENTO DE TUBO PVC RÍGIDO, ESGOTO, PBV - SÉRIE NORMAL, DN 200 MM (8"), INCLUSIVE CONEXÕES	M	53,67	55,09
SETOP SUL	ED-50027	FORNECIMENTO E ASSENTAMENTO DE TUBO PVC RÍGIDO, ESGOTO, PBV - SÉRIE NORMAL, DN 50 MM (2"), INCLUSIVE CONEXÕES	M	17,35	18,72
SETOP SUL	ED-50028	FORNECIMENTO E ASSENTAMENTO DE TUBO PVC RÍGIDO, ESGOTO, PBV - SÉRIE NORMAL, DN 75 MM (3"), INCLUSIVE CONEXÕES	M	21,45	23,04
SETOP SUL	ED-50038	FORNECIMENTO E ASSENTAMENTO DE TUBO PVC RÍGIDO, ESGOTO, PBV - SÉRIE REFORÇADO, DN 100 MM (4"), INCLUSIVE CONEXÕES	M	36,28	38,18
SETOP SUL	ED-50039	FORNECIMENTO E ASSENTAMENTO DE TUBO PVC RÍGIDO, ESGOTO, PBV - SÉRIE REFORÇADO, DN 150 MM (6"), INCLUSIVE CONEXÕES	M	54,96	56,38
SETOP SUL	ED-50036	FORNECIMENTO E ASSENTAMENTO DE TUBO PVC RÍGIDO, ESGOTO, PBV - SÉRIE REFORÇADO, DN 50 MM (2"), INCLUSIVE CONEXÕES	M	22,80	24,17
SETOP SUL	ED-50037	FORNECIMENTO E ASSENTAMENTO DE TUBO PVC RÍGIDO, ESGOTO, PBV - SÉRIE REFORÇADO, DN 75 MM (3"), INCLUSIVE CONEXÕES	M	25,49	27,08
SETOP SUL	ED-50080	FORNECIMENTO E ASSENTAMENTO DE TUBO PVC RÍGIDO ROSCÁVEL, ÁGUA FRIA, DN 1" (32 MM), INCLUSIVE CONEXÕES	M	24,50	26,22
SETOP SUL	ED-50082	FORNECIMENTO E ASSENTAMENTO DE TUBO PVC RÍGIDO ROSCÁVEL, ÁGUA FRIA, DN 1.1/2" (50 MM), INCLUSIVE CONEXÕES	M	33,63	35,46
SETOP SUL	ED-50081	FORNECIMENTO E ASSENTAMENTO DE TUBO PVC RÍGIDO ROSCÁVEL, ÁGUA FRIA, DN 1.1/4" (40 MM), INCLUSIVE CONEXÕES	M	28,88	30,71
SETOP SUL	ED-50078	FORNECIMENTO E ASSENTAMENTO DE TUBO PVC RÍGIDO ROSCÁVEL, ÁGUA FRIA, DN 1/2" (20 MM), INCLUSIVE CONEXÕES	M	16,15	17,64
SETOP SUL	ED-50083	FORNECIMENTO E ASSENTAMENTO DE TUBO PVC RÍGIDO ROSCÁVEL, ÁGUA FRIA, DN 2" (60 MM), INCLUSIVE CONEXÕES	M	40,17	42,00
SETOP SUL	ED-50084	FORNECIMENTO E ASSENTAMENTO DE TUBO PVC RÍGIDO ROSCÁVEL, ÁGUA FRIA, DN 2.1/2" (75 MM), INCLUSIVE CONEXÕES	M	59,02	61,07
SETOP SUL	ED-50085	FORNECIMENTO E ASSENTAMENTO DE TUBO PVC RÍGIDO ROSCÁVEL, ÁGUA FRIA, DN 3" (85 MM), INCLUSIVE CONEXÕES	M	71,69	73,74
SETOP SUL	ED-50079	FORNECIMENTO E ASSENTAMENTO DE TUBO PVC RÍGIDO ROSCÁVEL, ÁGUA FRIA, DN 3/4" (25 MM), INCLUSIVE CONEXÕES	M	19,22	20,90
SETOP SUL	ED-50086	FORNECIMENTO E ASSENTAMENTO DE TUBO PVC RÍGIDO ROSCÁVEL, ÁGUA FRIA, DN 4" (110 MM), INCLUSIVE CONEXÕES	M	87,15	89,88
SETOP SUL	ED-50026	FORNECIMENTO E ASSENTAMENTO DE TUBO PVC RÍGIDO SOLDÁVEL, ÁGUA FRIA, DN 110 MM (4"), INCLUSIVE CONEXÕES	M	73,88	76,34
SETOP SUL	ED-50018	FORNECIMENTO E ASSENTAMENTO DE TUBO PVC RÍGIDO SOLDÁVEL, ÁGUA FRIA, DN 20 MM (1/2"), INCLUSIVE CONEXÕES	M	12,67	14,01
SETOP SUL	ED-50019	FORNECIMENTO E ASSENTAMENTO DE TUBO PVC RÍGIDO SOLDÁVEL, ÁGUA FRIA, DN 25 MM (3/4") , INCLUSIVE CONEXÕES	M	14,71	16,21
SETOP SUL	ED-50020	FORNECIMENTO E ASSENTAMENTO DE TUBO PVC RÍGIDO SOLDÁVEL, ÁGUA FRIA, DN 32 MM (1") , INCLUSIVE CONEXÕES	M	18,31	19,86
SETOP SUL	ED-50021	FORNECIMENTO E ASSENTAMENTO DE TUBO PVC RÍGIDO SOLDÁVEL, ÁGUA FRIA, DN 40 MM (1.1/4"), INCLUSIVE CONEXÕES	M	21,63	23,27
SETOP SUL	ED-50022	FORNECIMENTO E ASSENTAMENTO DE TUBO PVC RÍGIDO SOLDÁVEL, ÁGUA FRIA, DN 50 MM (1.1/2"), INCLUSIVE CONEXÕES	M	23,46	25,10
SETOP SUL	ED-50023	FORNECIMENTO E ASSENTAMENTO DE TUBO PVC RÍGIDO SOLDÁVEL, ÁGUA FRIA, DN 60 MM (2"), INCLUSIVE CONEXÕES	M	29,65	31,29
SETOP SUL	ED-50024	FORNECIMENTO E ASSENTAMENTO DE TUBO PVC RÍGIDO SOLDÁVEL, ÁGUA FRIA, DN 75 MM (2.1/2"), INCLUSIVE CONEXÕES	M	40,22	42,07
SETOP SUL	ED-50025	FORNECIMENTO E ASSENTAMENTO DE TUBO PVC RÍGIDO SOLDÁVEL, ÁGUA FRIA, DN 85 MM (3"), INCLUSIVE CONEXÕES	M	46,89	48,74
SETOP SUL	ED-8847	FORNECIMENTO E ASSENTAMENTO DE TUBO PVC RÍGIDO, VENTILAÇÃO, PBV - SÉRIE NORMAL, DN 100 MM (4"), INCLUSIVE CONEXÕES	M	18,75	19,88
SETOP SUL	ED-8845	FORNECIMENTO E ASSENTAMENTO DE TUBO PVC RÍGIDO, VENTILAÇÃO, PBV - SÉRIE NORMAL, DN 50 MM (2"), INCLUSIVE CONEXÕES	M	13,81	14,76
SETOP SUL	ED-8846	FORNECIMENTO E ASSENTAMENTO DE TUBO PVC RÍGIDO, VENTILAÇÃO, PBV - SÉRIE NORMAL, DN 75 MM (3"), INCLUSIVE CONEXÕES	M	17,54	18,67
SETOP SUL	ED-49944	GRELHA DE FERRO FUNDIDO 30 X 30 CM	U	82,38	83,10
SETOP SUL	ED-49942	GRELHA FUNDIDA 571-C, 10 X 10 CM	U	34,44	35,16
SETOP SUL	ED-49943	GRELHA FUNDIDA 571-C, 15 X 15 CM	U	38,86	39,58
SETOP SUL	ED-49945	GRELHA/PORTA GRELHA AÇO INOX, FECHO GIRATÓRIO 100 X 100 MM	U	24,51	25,46
SETOP SUL	ED-49946	GRELHA/PORTA GRELHA AÇO INOX, FECHO GIRATÓRIO 150 X 150 MM	U	33,70	34,65
SETOP SUL	ED-15204	KIT CAVALETE PARA MEDIÇÃO DE ÁGUA, EMBUTIDO EM ALVENARIA, EM AÇO GALVANIZADO DN 20MM (1/2") - PADRÃO CONCESSIONÁRIA LOCAL, EXCLUSIVE HIDRÔMETRO	UN	276,23	291,43
SETOP SUL	ED-15205	KIT CAVALETE PARA MEDIÇÃO DE ÁGUA, EMBUTIDO EM ALVENARIA, EM AÇO GALVANIZADO DN 25MM (3/4") - PADRÃO CONCESSIONÁRIA LOCAL, EXCLUSIVE HIDRÔMETRO	UN	311,31	326,51
SETOP SUL	ED-15206	KIT CAVALETE PARA MEDIÇÃO DE ÁGUA, INSTALADO SOBRE PISO, EM AÇO GALVANIZADO DN 20MM (1/2") - PADRÃO CONCESSIONÁRIA LOCAL, INCLUSIVE BASE EM CONCRETO DE 25 MPA PARA CAVALETE, EXCLUSIVE HIDRÔMETRO	UN	215,04	231,87
SETOP SUL	ED-15207	KIT CAVALETE PARA MEDIÇÃO DE ÁGUA, INSTALADO SOBRE PISO, EM AÇO GALVANIZADO DN 25MM (3/4") - PADRÃO CONCESSIONÁRIA LOCAL, INCLUSIVE BASE EM CONCRETO DE 25 MPA PARA CAVALETE, EXCLUSIVE HIDRÔMETRO	UN	252,37	269,36
SETOP SUL	ED-49951	MITRA PVC RÍGIDO (TERMINAL DE VENTILAÇÃO TIPO) 75 MM	U	6,56	6,80
SETOP SUL	ED-49860	MOTO-BOMBA 0,5 CV VM = 5M3/H 1 1/2" R = 1 1/2", TRIFÁSICA	U	1.193,83	1.258,33
SETOP SUL	ED-49861	MOTO-BOMBA 1 CV SUCÇÃO = 1 1/2" R = 1 1/4", VM = 5M3/H, HM = 16 M	U	1.301,74	1.366,24
SETOP SUL	ED-49955	RALO SECO PVC CÔNICO 100 X 40 MM COM GRELHA QUADRADA	U	22,94	24,95
SETOP SUL	ED-49958	RALO SECO PVC CÔNICO 100 X 40 MM COM GRELHA REDONDA	U	22,94	24,95
SETOP SUL	ED-49959	RALO SECO PVC QUADRADO 100 X 53 X 40 MM COM GRELHA BRANCA	U	18,27	19,88
SETOP SUL	ED-49962	RALO SEMI- HEMISFÉRICO TIPO ABACAXI D = 100 MM	U	33,04	35,05
SETOP SUL	ED-49960	RALO SEMI- HEMISFÉRICO TIPO ABACAXI D = 50 MM	U	26,16	28,17
SETOP SUL	ED-49961	RALO SEMI- HEMISFÉRICO TIPO ABACAXI D = 75 MM	U	31,36	33,37
SETOP SUL	ED-49957	RALO SIFONADO PVC CILINDRICO 100 X 70 X 40 MM COM GRELHA QUADRADA	U	19,16	20,77
SETOP SUL	ED-49956	RALO SIFONADO PVC CILINDRÍCO 100 X 70 X 40 MM COM GRELHA REDONDA	U	19,16	20,77

FONTE	CÓDIGO	DESCRIÇÃO	UNIDADE	DESONERADO	NÃO DESONERADO
SETOP SUL	ED-49952	RALO SIFONADO PVC CÔNICO ALTURA REGULÁVEL 100 X 40 MM COM GRELHA METÁLICA	U	41,13	45,15
SETOP SUL	ED-49954	RALO SIFONADO PVC CÔNICO 100 X 40 MM COM GRELHA REDONDA	U	17,39	19,00
SETOP SUL	ED-49953	RALO SIFONADO PVC QUADRADO 100 X 53 X 40 MM COM GRELHA BRANCA	U	19,55	21,16
SETOP SUL	ED-49999	REGISTRO DE ESFERA, TIPO PVC SOLDÁVEL DN 20MM (1/2"), INCLUSIVE VOLANTE PARA ACIONAMENTO	UN	16,59	17,40
SETOP SUL	ED-50000	REGISTRO DE ESFERA, TIPO PVC SOLDÁVEL DN 25MM (3/4"), INCLUSIVE VOLANTE PARA ACIONAMENTO	UN	19,56	20,37
SETOP SUL	ED-50001	REGISTRO DE ESFERA, TIPO PVC SOLDÁVEL DN 32MM (1"), INCLUSIVE VOLANTE PARA ACIONAMENTO	UN	27,26	28,07
SETOP SUL	ED-50002	REGISTRO DE ESFERA, TIPO PVC SOLDÁVEL DN 40MM (1.1/4"), INCLUSIVE VOLANTE PARA ACIONAMENTO	UN	34,29	35,10
SETOP SUL	ED-50003	REGISTRO DE ESFERA, TIPO PVC SOLDÁVEL DN 50MM (1.1/2"), INCLUSIVE VOLANTE PARA ACIONAMENTO	UN	35,65	36,46
SETOP SUL	ED-50004	REGISTRO DE ESFERA, TIPO PVC SOLDÁVEL DN 60MM (2"), INCLUSIVE VOLANTE PARA ACIONAMENTO	UN	59,43	60,24
SETOP SUL	ED-49991	REGISTRO DE GAVETA, TIPO BASE, ROSCÁVEL 1" (PARA TUBO SOLDÁVEL OU PPR DN 32MM/CPVC DN 28MM), INCLUSIVE ACABAMENTO (PADRÃO MÉDIO) E CANOPLA CROMADOS	UN	65,56	67,83
SETOP SUL	ED-49992	REGISTRO DE GAVETA, TIPO BASE, ROSCÁVEL 1" (PARA TUBO SOLDÁVEL OU PPR DN 32MM/CPVC DN 28MM), INCLUSIVE ACABAMENTO (PADRÃO POPULAR) E CANOPLA CROMADOS	UN	58,98	61,25
SETOP SUL	ED-49995	REGISTRO DE GAVETA, TIPO BASE, ROSCÁVEL 1.1/2" (PARA TUBO SOLDÁVEL OU PPR DN 50MM/CPVC DN 42MM), INCLUSIVE ACABAMENTO (PADRÃO MÉDIO) E CANOPLA CROMADOS	UN	111,10	114,38
SETOP SUL	ED-49996	REGISTRO DE GAVETA, TIPO BASE, ROSCÁVEL 1.1/2" (PARA TUBO SOLDÁVEL OU PPR DN 50MM/CPVC DN 42MM), INCLUSIVE ACABAMENTO (PADRÃO POPULAR) E CANOPLA CROMADOS	UN	85,60	88,88
SETOP SUL	ED-49993	REGISTRO DE GAVETA, TIPO BASE, ROSCÁVEL 1.1/4" (PARA TUBO SOLDÁVEL OU PPR DN 40MM/CPVC DN 35MM), INCLUSIVE ACABAMENTO (PADRÃO MÉDIO) E CANOPLA CROMADOS	UN	101,47	103,74
SETOP SUL	ED-49994	REGISTRO DE GAVETA, TIPO BASE, ROSCÁVEL 1.1/4" (PARA TUBO SOLDÁVEL OU PPR DN 40MM/CPVC DN 35MM), INCLUSIVE ACABAMENTO (PADRÃO POPULAR) E CANOPLA CROMADOS	UN	74,99	77,26
SETOP SUL	ED-49987	REGISTRO DE GAVETA, TIPO BASE, ROSCÁVEL 1/2" (PARA TUBO SOLDÁVEL OU PPR DN 20MM/CPVC DN 15MM), INCLUSIVE ACABAMENTO (PADRÃO MÉDIO) E CANOPLA CROMADOS	UN	49,40	51,25
SETOP SUL	ED-49988	REGISTRO DE GAVETA, TIPO BASE, ROSCÁVEL 1/2" (PARA TUBO SOLDÁVEL OU PPR DN 20MM/CPVC DN 15MM), INCLUSIVE ACABAMENTO (PADRÃO POPULAR) E CANOPLA CROMADOS	UN	44,25	46,10
SETOP SUL	ED-49989	REGISTRO DE GAVETA, TIPO BASE, ROSCÁVEL 3/4" (PARA TUBO SOLDÁVEL OU PPR DN 25MM/CPVC DN 22MM), INCLUSIVE ACABAMENTO (PADRÃO MÉDIO) E CANOPLA CROMADO	UN	53,92	55,77
SETOP SUL	ED-49990	REGISTRO DE GAVETA, TIPO BASE, ROSCÁVEL 3/4" (PARA TUBO SOLDÁVEL OU PPR DN 25MM/CPVC DN 22MM), INCLUSIVE ACABAMENTO (PADRÃO POPULAR) E CANOPLA CROMADOS	UN	48,08	49,93
SETOP SUL	ED-49974	REGISTRO DE GAVETA, TIPO BRUTO, ROSCÁVEL 1" (PARA TUBO SOLDÁVEL OU PPR DN 32MM/CPVC DN 28MM), INCLUSIVE VOLANTE PARA ACIONAMENTO	UN	37,30	39,26
SETOP SUL	ED-49978	REGISTRO DE GAVETA, TIPO BRUTO, ROSCÁVEL 1.1/2" (PARA TUBO SOLDÁVEL OU PPR DN 50MM/CPVC DN 42MM), INCLUSIVE VOLANTE PARA ACIONAMENTO	UN	56,86	59,32
SETOP SUL	ED-49976	REGISTRO DE GAVETA, TIPO BRUTO, ROSCÁVEL 1.1/4" (PARA TUBO SOLDÁVEL OU PPR DN 40MM/CPVC DN 35MM), INCLUSIVE VOLANTE PARA ACIONAMENTO	UN	45,19	47,15
SETOP SUL	ED-49970	REGISTRO DE GAVETA, TIPO BRUTO, ROSCÁVEL 1/2" (PARA TUBO SOLDÁVEL OU PPR DN 20MM/CPVC DN 15MM), INCLUSIVE VOLANTE PARA ACIONAMENTO	UN	25,99	27,63
SETOP SUL	ED-49980	REGISTRO DE GAVETA, TIPO BRUTO, ROSCÁVEL 2" (PARA TUBO SOLDÁVEL OU PPR DN 60MM/CPVC DN 54MM), INCLUSIVE VOLANTE PARA ACIONAMENTO	UN	71,54	74,00
SETOP SUL	ED-49982	REGISTRO DE GAVETA, TIPO BRUTO, ROSCÁVEL 2.1/2" (PARA TUBO SOLDÁVEL OU PPR DN 75MM/CPVC DN 73MM), INCLUSIVE VOLANTE PARA ACIONAMENTO	UN	131,15	134,10
SETOP SUL	ED-49984	REGISTRO DE GAVETA, TIPO BRUTO, ROSCÁVEL 3" (PARA TUBO SOLDÁVEL OU PPR DN 85MM/CPVC DN 89MM), INCLUSIVE VOLANTE PARA ACIONAMENTO	UN	222,46	225,41
SETOP SUL	ED-49972	REGISTRO DE GAVETA, TIPO BRUTO, ROSCÁVEL 3/4" (PARA TUBO SOLDÁVEL OU PPR DN 25MM/CPVC DN 22MM), INCLUSIVE VOLANTE PARA ACIONAMENTO	UN	26,74	28,38
SETOP SUL	ED-49986	REGISTRO DE GAVETA, TIPO BRUTO, ROSCÁVEL 4" (PARA TUBO SOLDÁVEL OU PPR DN 110MM/CPVC DN 114MM), INCLUSIVE VOLANTE PARA ACIONAMENTO	UN	362,54	365,49
SETOP SUL	ED-49967	REGISTRO DE PRESSÃO, TIPO BASE, ROSCÁVEL 1" (PARA TUBO SOLDÁVEL OU PPR DN 32MM/CPVC DN 28MM), INCLUSIVE ACABAMENTO (PADRÃO MÉDIO) E CANOPLA CROMADOS	UN	78,07	80,34
SETOP SUL	ED-49968	REGISTRO DE PRESSÃO, TIPO BASE, ROSCÁVEL 1" (PARA TUBO SOLDÁVEL OU PPR DN 32MM/CPVC DN 28MM), INCLUSIVE ACABAMENTO (PADRÃO POPULAR) E CANOPLA CROMADOS	UN	71,63	73,90
SETOP SUL	ED-49963	REGISTRO DE PRESSÃO, TIPO BASE, ROSCÁVEL 1/2" (PARA TUBO SOLDÁVEL OU PPR DN 20MM/CPVC DN 15MM), INCLUSIVE ACABAMENTO (PADRÃO MÉDIO) E CANOPLA CROMADOS	UN	50,42	52,27
SETOP SUL	ED-49964	REGISTRO DE PRESSÃO, TIPO BASE, ROSCÁVEL 1/2" (PARA TUBO SOLDÁVEL OU PPR DN 20MM/CPVC DN 15MM), INCLUSIVE ACABAMENTO (PADRÃO POPULAR) E CANOPLA CROMADOS	UN	45,12	46,97
SETOP SUL	ED-49965	REGISTRO DE PRESSÃO, TIPO BASE, ROSCÁVEL 3/4" (PARA TUBO SOLDÁVEL OU PPR DN 25MM/CPVC DN 22MM), INCLUSIVE ACABAMENTO (PADRÃO MÉDIO) E CANOPLA CROMADOS	UN	51,66	53,51
SETOP SUL	ED-49966	REGISTRO DE PRESSÃO, TIPO BASE, ROSCÁVEL 3/4" (PARA TUBO SOLDÁVEL OU PPR DN 25MM/CPVC DN 22MM), INCLUSIVE ACABAMENTO (PADRÃO POPULAR) E CANOPLA CROMADOS	UN	46,18	48,03
SETOP SUL	ED-50016	TAMPA INSPEÇÃO PARA CAIXA 580 - C 10 X 10 CM	U	75,88	76,82
SETOP SUL	ED-50017	TAMPA INSPEÇÃO PARA CAIXA 580 - C 15 X 15 CM	U	96,26	97,20
SETOP SUL	334	IIO-001 - INSTALAÇÕES INICIAIS DA OBRA			
SETOP SUL	ED-50125	ÁREA COBERTA EM TELHA FIBROCIMENTO PARA BANCAS - PADRÃO DEER-MG	M2	83,88	90,22
SETOP SUL	ED-50155	BANHEIRO QUÍMICO 110 X 120 X 230 CM COM MANUTENÇÃO	MÊS	515,00	515,00
SETOP SUL	ED-50135	BARRACÃO DE OBRA, EM CHAPA DE COMPENSADO RESINADO, INCLUSIVE INSTALAÇÕES SANITÁRIAS E MOBILIÁRIO - PADRÃO DEER-MG	M2	369,88	402,01
SETOP SUL	ED-50128	BARRACÃO DE OBRA PARA DEPÓSITO E FERRAMENTARIA TIPO-I, ÁREA INTERNA 14,52M2, EM CHAPA DE COMPENSADO RESINADO, INCLUSIVE MOBILIÁRIO (OBRA DE PEQUENO PORTE, EFETIVO ATÉ 30 HOMENS), PADRÃO DEER-MG	UN	5.059,69	5.525,67
SETOP SUL	ED-50129	BARRACÃO DE OBRA PARA DEPÓSITO E FERRAMENTARIA TIPO-II, ÁREA INTERNA 25,41M2, EM CHAPA DE COMPENSADO RESINADO, INCLUSIVE MOBILIÁRIO (OBRA DE MÉDIO PORTE, EFETIVO DE 30 A 60 HOMENS), PADRÃO DEER-MG	UN	8.433,83	9.239,98
SETOP SUL	ED-50148	BARRACÃO DE OBRA PARA ESCRITÓRIO DA EMPREITEIRA TIPO-I, ÁREA INTERNA 18,15M2, EM CHAPA DE COMPENSADO RESINADO, INCLUSIVE MOBILIÁRIO (OBRA DE PEQUENO A MÉDIO PORTE, EFETIVO ATÉ 60 HOMENS) - PADRÃO DEER-MG	UN	6.578,80	7.158,16
SETOP SUL	ED-50149	BARRACÃO DE OBRA PARA ESCRITÓRIO DA EMPREITEIRA TIPO-II, ÁREA INTERNA 21,78M2, EM CHAPA DE COMPENSADO RESINADO, INCLUSIVE MOBILIÁRIO (OBRA DE GRANDE PORTE, EFETIVO ACIMA 60 HOMENS) - PADRÃO DEER-MG	UN	7.643,92	8.336,49
SETOP SUL	ED-50146	BARRACÃO DE OBRA PARA ESCRITÓRIO DA FISCALIZAÇÃO TIPO-I, ÁREA INTERNA 18,15M2, EM CHAPA DE COMPENSADO RESINADO, INCLUSIVE MOBILIÁRIO (OBRA DE PEQUENO A MÉDIO PORTE, EFETIVO ATÉ 60 HOMENS) - PADRÃO DEER-MG	UN	6.524,31	7.103,67
SETOP SUL	ED-50147	BARRACÃO DE OBRA PARA ESCRITÓRIO DA FISCALIZAÇÃO TIPO-II, ÁREA INTERNA 21,78M2, EM CHAPA DE COMPENSADO RESINADO, INCLUSIVE MOBILIÁRIO (OBRA DE GRANDE PORTE, EFETIVO ACIMA 60 HOMENS) - PADRÃO DEER-MG	UN	7.589,43	8.282,00
SETOP SUL	ED-50130	BARRACÃO DE OBRA PARA INSTALAÇÃO SANITÁRIA TIPO-I, ÁREA INTERNA 14,52M2, EM CHAPA DE COMPENSADO RESINADO (OBRA DE PEQUENO PORTE, EFETIVO ATÉ 30 HOMENS), PADRÃO DEER-MG	UN	5.574,89	6.049,02
SETOP SUL	ED-50131	BARRACÃO DE OBRA PARA INSTALAÇÃO SANITÁRIA TIPO-II, ÁREA INTERNA 18,15M2, EM CHAPA DE COMPENSADO RESINADO (OBRA DE MÉDIO PORTE, EFETIVO DE 30 A 60 HOMENS), PADRÃO DEER-MG	UN	7.085,69	7.675,22
SETOP SUL	ED-50132	BARRACÃO DE OBRA PARA INSTALAÇÃO SANITÁRIA TIPO-III, ÁREA INTERNA 25,41M2, EM CHAPA DE COMPENSADO RESINADO (OBRA DE GRANDE PORTE, EFETIVO ACIMA DE 60 HOMENS), PADRÃO DEER-MG	UN	10.004,36	10.824,74
SETOP SUL	ED-50133	BARRACÃO DE OBRA PARA REFEITÓRIO TIPO-I, ÁREA INTERNA 18,15M2, EM CHAPA DE COMPENSADO RESINADO (OBRA DE MÉDIO PORTE, EFETIVO DE 30 A 60 HOMENS), PADRÃO DEER-MG	UN	6.384,25	6.967,37
SETOP SUL	ED-50134	BARRACÃO DE OBRA PARA REFEITÓRIO TIPO-II, ÁREA INTERNA 25,41M2, EM CHAPA DE COMPENSADO RESINADO (OBRA DE GRANDE PORTE, EFETIVO ACIMA DE 60 HOMENS), PADRÃO DEER-MG	UN	8.659,41	9.471,41
SETOP SUL	ED-50126	BARRACÃO DE OBRA PARA VESTIÁRIO TIPO-I, ÁREA INTERNA 25,41M2, EM CHAPA DE COMPENSADO RESINADO, INCLUSIVE MOBILIÁRIO (OBRA DE PEQUENO PORTE, EFETIVO ATÉ 30 HOMENS), PADRÃO DEER-MG	UN	8.878,68	9.687,33
SETOP SUL	ED-50127	BARRACÃO DE OBRA PARA VESTIÁRIO TIPO-II, ÁREA INTERNA 67,76M2, EM CHAPA DE COMPENSADO RESINADO, INCLUSIVE MOBILIÁRIO (OBRA DE MÉDIO PORTE, EFETIVO DE 30 A 60 HOMENS), PADRÃO DEER-MG	UN	17.028,62	18.527,79
SETOP SUL	ED-50136	CERCA DE 5 FIOS DE ARAME FARPA DO E MOURÕES DE EUCALIPTO	M	22,85	25,01
SETOP SUL	ED-50158	CONE EM PVC H = 75 CM	M	36,32	36,47
SETOP SUL	ED-50145	CONTAINER (6,0X2,3X2,5M) COM ISOLAMENTO TÉRMICO - DEPÓSITO E FERRAMENTARIA COM LAVATÓRIO	MÊS	733,39	743,99
SETOP SUL	ED-50138	CONTAINER (6,0X2,3X2,5M) COM ISOLAMENTO TÉRMICO - ESCRITÓRIO COM AR CONDICIONADO	MÊS	704,20	713,38
SETOP SUL	ED-50139	CONTAINER (6,0X2,3X2,5M) COM ISOLAMENTO TÉRMICO - ESCRITÓRIO COM AR CONDICIONADO E SANITÁRIO COMPLETO	MÊS	877,52	885,28

FONTE	CÓDIGO	DESCRIÇÃO	UNIDADE	DESONERADO	NÃO DESONERADO
SETOP SUL	ED-50144	CONTAINER (6,0X2,3X2,5M) COM ISOLAMENTO TÉRMICO - REFEITÓRIO COMPLETO	MÊS	652,28	660,04
SETOP SUL	ED-50141	CONTAINER (6,0X2,3X2,5M) COM ISOLAMENTO TÉRMICO - VESTIÁRIO BOX COM SETE (7) CHUVEIROS, DOIS (2) LAVATÓRIOS COMPLETOS E UM (1) MICTÓRIO COMPLETO	MÊS	873,18	883,78
SETOP SUL	ED-50143	CONTAINER (6,0X2,3X2,5M) COM ISOLAMENTO TÉRMICO - VESTIÁRIO COM BANCO E ARMÁRIO	MÊS	625,37	633,13
SETOP SUL	ED-50142	CONTAINER (6,0X2,3X2,5M) COM ISOLAMENTO TÉRMICO - VESTIÁRIO COM QUATRO (4) CHUVEIROS, TRÊS (3) SANITÁRIOS, UM (1) LAVATÓRIO E UM (1) MICTÓRIO COMPLETO	MÊS	873,18	883,78
SETOP SUL	ED-50140	CONTAINER (6,0X2,3X2,5M) COM ISOLAMENTO TÉRMICO - VESTIÁRIO COM SETE (7) CHUVEIROS E DOIS (2) LAVATÓRIOS COMPLETOS	MÊS	873,18	883,78
SETOP SUL	ED-50157	FITA ZEBRADA AMARELA PARA SINALIZAÇÃO L = 7 M	M	2,59	2,91
SETOP SUL	ED-50152	FORNECIMENTO E COLOCAÇÃO DE PLACA DE OBRA EM CHAPA GALVANIZADA (3,00 X 1,5 0 M) - EM CHAPA GALVANIZADA 0,26 AFIXADAS COM REBITES 540 E PARAFUSOS 3/8, EM ESTRUTURA METÁLICA VIGA U 2" ENRIJECIDA COM METALON 20 X 20, SUPORTE EM EUCALIPTO AUTOCLAVADO PINTADAS	U	1.088,76	1.109,62
SETOP SUL	ED-50153	FORNECIMENTO E COLOCAÇÃO DE PLACA DE OBRA EM CHAPA GALVANIZADA (6,00 X 3,00 M) - EM CHAPA GALVANIZADA 0,26 AFIXADAS COM REBITES 540 E PARAFUSOS 3/8, EM ESTRUTURA METÁLICA VIGA U 2" ENRIJECIDA COM METALON 20 X 20, SUPORTE EM EUCALIPTO AUTOCLAVADO PINTADAS	U	2.708,76	2.729,62
SETOP SUL	ED-50154	FORNECIMENTO E COLOCAÇÃO DE PLACAS DE OBRAS EM CHAPA GALVANIZADA (4,00 X 2,00 M) SÃO CONFECCIONADAS EM CHAPA GALVANIZADA 26. AS CHAPAS SERÃO AFIXADAS COM REBITES 410 E PARAFUSOS 3/8, EM UMA ESTRUTURA METÁLICA COM VIGA U 2" ENRIJECIDA E METALON 20MMX20MM,334	U	1.616,76	1.637,62
SETOP SUL	ED-50150	LIGAÇÃO DE ÁGUA PROVISÓRIA PARA CANTEIRO, INCLUSIVE HIDRÔMETRO E CAVALETE PARA MEDIÇÃO DE ÁGUA - ENTRADA PRINCIPAL, EM AÇO GALVANIZADO DN 20MM (1/2") - PADRÃO CONCESSIONÁRIA	UN	301,86	319,87
SETOP SUL	ED-50151	LIGAÇÃO PROVISÓRIA DE LUZ E FORÇA-PADRÃO PROVISÓRIO 30KVA	U	520,21	532,36
SETOP SUL	ED-50137	MOBILIZAÇÃO E DESMOBILIZAÇÃO DE CONTAINER, INCLUSIVE INSTALAÇÃO E TRANSPORTE COM CAMINHÃO GUINDAUTO (MUNCK)	UN	680,00	680,00
SETOP SUL	ED-50156	PROTEÇÃO COM FITA ZEBRADA AMARELA L = 7 M E PEÇA 7 X 7 CM	M	5,66	6,15
SETOP SUL	ED-50166	REMANEJAMENTO DE TAPUME	M2	6,66	7,45
SETOP SUL	ED-50163	TAPUME COM TELA DE POLIETILENO	M	11,64	11,79
SETOP SUL	ED-50162	TAPUME DE CHAPA DE MADEIRA 6 MM 2,20 X 1,22 M, H = 2,20 M, ABERTURA E PORTÃO	M2	92,40	97,49
SETOP SUL	ED-50165	TAPUME DE TELA GALVANIZAADA # 2, FIO 14 COM BASE DE CONCRETO	M2	48,16	50,64
SETOP SUL	ED-50164	TAPUME DE TELA GALVANIZAADA # 2, FIO 14 COM FIXAÇÃO ENTERRADA	M2	49,83	52,45
SETOP SUL	ED-50159	TAPUME EM CHAPA COMPENSADO DE 12 MM E PONTALETES H = 2,20 M	M	133,62	139,55
SETOP SUL	ED-50160	TAPUME REMOVÍVEL DE COMPENSADO TIPO A, H = 2,20 M (PADRÃO DEER-MG - COM REMOÇÃO)	M	159,07	168,19
SETOP SUL	ED-50161	TAPUME REMOVÍVEL DE COMPENSADO TIPO B, H = 2,20 M (PADRÃO DEER-MG - COM REMOÇÃO)	M	148,10	157,22
SETOP SUL	335	IMP-001 - IMPERMEABILIZAÇÕES E ISOLAMENTO			
SETOP SUL	ED-13286	CAMADA DE REGULARIZAÇÃO COM ARGAMASSA, TRAÇO 1:3 (CIMENTO E AREIA), ESP. 15MM, APLICAÇÃO MANUAL, PREPARO MECÂNICO	M2	20,55	22,57
SETOP SUL	ED-13287	CAMADA DE REGULARIZAÇÃO COM ARGAMASSA, TRAÇO 1:3 (CIMENTO E AREIA), ESP. 20MM, APLICAÇÃO MANUAL, PREPARO MECÂNICO	M2	22,39	24,46
SETOP SUL	ED-13288	CAMADA DE REGULARIZAÇÃO COM ARGAMASSA, TRAÇO 1:3 (CIMENTO E AREIA), ESP. 25MM, APLICAÇÃO MANUAL, PREPARO MECÂNICO	M2	24,23	26,35
SETOP SUL	ED-50170	CAMADA DE REGULARIZAÇÃO COM ARGAMASSA, TRAÇO 1:3 (CIMENTO E AREIA), ESP. 30MM, APLICAÇÃO MANUAL, PREPARO MECÂNICO	M2	26,07	28,25
SETOP SUL	ED-13289	CAMADA DE REGULARIZAÇÃO COM ARGAMASSA, TRAÇO 1:4 (CIMENTO E AREIA), ESP. 15MM, APLICAÇÃO MANUAL, PREPARO MECÂNICO	M2	19,83	21,85
SETOP SUL	ED-13290	CAMADA DE REGULARIZAÇÃO COM ARGAMASSA, TRAÇO 1:4 (CIMENTO E AREIA), ESP. 20MM, APLICAÇÃO MANUAL, PREPARO MECÂNICO	M2	21,43	23,50
SETOP SUL	ED-13291	CAMADA DE REGULARIZAÇÃO COM ARGAMASSA, TRAÇO 1:4 (CIMENTO E AREIA), ESP. 25MM, APLICAÇÃO MANUAL, PREPARO MECÂNICO	M2	23,03	25,16
SETOP SUL	ED-13292	CAMADA DE REGULARIZAÇÃO COM ARGAMASSA, TRAÇO 1:4 (CIMENTO E AREIA), ESP. 30MM, APLICAÇÃO MANUAL, PREPARO MECÂNICO	M2	24,63	26,81
SETOP SUL	ED-50172	COLOCAÇÃO DE MANTA GEOTÊXTIL	M2	8,74	8,89
SETOP SUL	ED-50167	IMPERMEABILIZAÇÃO COM ARGAMASSA TRAÇO 1:3, E = 2,50 CM COM ADITIVO	M2	28,17	30,27
SETOP SUL	ED-50168	IMPERMEABILIZAÇÃO COM MANTA ASFÁLTICA PRÉ-FABRICADA, E = 4 MM	M2	57,86	57,86
SETOP SUL	ED-50169	IMPERMEABILIZAÇÃO COM MANTA ASFÁLTICA PRÉ-FABRICADA, E = 4 MM - ANTI-RAIZ	M2	57,86	57,86
SETOP SUL	ED-50173	IMPERMEABILIZAÇÃO DE ALICERCE COM TINTA BETUMINOSA EM PAREDE DE 1 1/2 TIJOLO	M	8,40	9,01
SETOP SUL	ED-50171	IMPERMEABILIZAÇÃO POR CRISTALIZAÇÃO	M2	21,04	21,04
SETOP SUL	ED-50174	PINTURA COM EMULSÃO ASFÁLTICA, DUAS (2) DEMÃOS	M2	17,60	18,85
SETOP SUL	ED-50175	PINTURA IMPERMEABILIZANTE COM ARGAMASSA POLIMÉRICA	M2	17,63	18,72
SETOP SUL	ED-50176	PROTEÇÃO MECÂNICA COM ARGAMASSA, TRAÇO 1:3 (CIMENTO E AREIA), ESP. 15MM, APLICAÇÃO MANUAL, PREPARO MECÂNICO	M2	15,54	16,94
SETOP SUL	ED-13279	PROTEÇÃO MECÂNICA COM ARGAMASSA, TRAÇO 1:3 (CIMENTO E AREIA), ESP. 20MM, APLICAÇÃO MANUAL, PREPARO MECÂNICO	M2	17,38	18,83
SETOP SUL	ED-13280	PROTEÇÃO MECÂNICA COM ARGAMASSA, TRAÇO 1:3 (CIMENTO E AREIA), ESP. 25MM, APLICAÇÃO MANUAL, PREPARO MECÂNICO	M2	19,22	20,72
SETOP SUL	ED-13281	PROTEÇÃO MECÂNICA COM ARGAMASSA, TRAÇO 1:3 (CIMENTO E AREIA), ESP. 30MM, APLICAÇÃO MANUAL, PREPARO MECÂNICO	M2	21,06	22,62
SETOP SUL	ED-13282	PROTEÇÃO MECÂNICA COM ARGAMASSA, TRAÇO 1:4 (CIMENTO E AREIA), ESP. 15MM, APLICAÇÃO MANUAL, PREPARO MECÂNICO	M2	14,82	16,22
SETOP SUL	ED-13283	PROTEÇÃO MECÂNICA COM ARGAMASSA, TRAÇO 1:4 (CIMENTO E AREIA), ESP. 20MM, APLICAÇÃO MANUAL, PREPARO MECÂNICO	M2	16,42	17,87
SETOP SUL	ED-13284	PROTEÇÃO MECÂNICA COM ARGAMASSA, TRAÇO 1:4 (CIMENTO E AREIA), ESP. 25MM, APLICAÇÃO MANUAL, PREPARO MECÂNICO	M2	18,02	19,53
SETOP SUL	ED-13285	PROTEÇÃO MECÂNICA COM ARGAMASSA, TRAÇO 1:4 (CIMENTO E AREIA), ESP. 30MM, APLICAÇÃO MANUAL, PREPARO MECÂNICO	M2	19,62	21,18
SETOP SUL	336	INC-001 - PREVENÇÃO E COMBATE A INCÊNDIO			
SETOP SUL	ED-50178	ABRIGO EM CHAPA TIPO EXTERNO 1 PORTA DE AÇO CARBONO, COMPLETO, VIDRO TRANSPARENTE, COM A INSCRIÇÃO "INCÊNDIO", SUPORTE BASCULANTE PARA MANGUEIRA PINTADO DE VERMELHO NAS DIMENSÕES 45 X 60 X 17 CM	U	227,00	238,72
SETOP SUL	ED-50179	ABRIGO EM CHAPA TIPO EXTERNO 1 PORTA DE AÇO CARBONO, COMPLETO, VIDRO TRANSPARENTE, COM A INSCRIÇÃO "INCÊNDIO", SUPORTE BASCULANTE PARA MANGUEIRA PINTADO DE VERMELHO NAS DIMENSÕES 75 X 30 X 25 CM	U	192,54	204,68
SETOP SUL	ED-50177	ABRIGO EM CHAPA TIPO EXTERNO 1 PORTA DE AÇO CARBONO, COMPLETO, VIDRO TRANSPARENTE, COM A INSCRIÇÃO "INCÊNDIO", SUPORTE BASCULANTE PARA MANGUEIRA PINTADO DE VERMELHO NAS DIMENSÕES 90 X 60 X 17 CM	U	299,01	310,73
SETOP SUL	ED-50180	ACIONADOR MANUAL DE ALARME DE INCÊNDIO	UN	109,12	110,29
SETOP SUL	ED-50181	ADAPTADOR EM LATAO P/ INSTALACAO PREDIAL DE COMBATE A INCENDIO ENGATE RAPIDO 1 1/2" X ROSCA INTERNA 5 FIOS 2 1/2"	U	49,46	51,47
SETOP SUL	ED-50182	ADAPTADOR EM LATAO P/ INSTALACAO PREDIAL DE COMBATE A INCENDIO ENGATE RAPIDO 2 1/2" X ROSCA INTERNA 5 FIOS 2 1/2"	U	58,80	60,81
SETOP SUL	ED-50194	BASE DECORATIVA PARA EXTINTORES	U	47,53	47,93
SETOP SUL	ED-50218	CANOPLA PARA SPRINKLER	U	5,89	6,29
SETOP SUL	ED-50188	CHAVE PARA CONEXÕES DE ENGATE RÁPIDO, (STORZ), 63 X 38 MM	U	15,02	15,47
SETOP SUL	ED-50186	CILINDRO DE PRESSÃO OU MOLA PNEUMÁTICA DE DIÂMETRO 150MM, COMPRIMENTO DE 1,20M COM GARRAS PARA FIXAÇÃO NA PAREDE	U	320,42	328,52
SETOP SUL	ED-50183	ELETROBOMBA MOTOR DE 3,0 CV, 220V, TRIFÁSICO COM CAPACIDADE DE VAZÃO DE 2501/MIN. A 18 MCA DE PRESSÃO	U	1.028,56	1.060,96
SETOP SUL	ED-50189	ESGUICHO TIPO AGULHETA, JUNTA DE UNIÃO ENGATE RÁPIDO D = 38 MM	U	86,70	88,71
SETOP SUL	ED-50190	EXTINTOR DE GÁS CARBÔNICO 5-B:C, CAPACIDADE 6 KG	U	408,25	412,08
SETOP SUL	ED-50191	EXTINTOR DE INCÊNDIO ÁGUA PRESSURIZADA 2-A, CAPACIDADE 10 L	U	140,71	144,54
SETOP SUL	ED-50193	EXTINTOR DE INCÊNDIO TIPO PÓ QUÍMICO 2-A:20-B:C, CAPACIDADE 6 KG	U	152,10	155,93
SETOP SUL	ED-50192	EXTINTOR DE INCÊNDIO TIPO PÓ QUÍMICO 20-B:C, CAPACIDADE 6 KG	U	156,45	160,28
SETOP SUL	ED-50195	HIDRANTE DE RECALQUE COMPLETO EM CAIXA DE ALVENARIA	U	575,32	594,95
SETOP SUL	ED-50196	LUMINÁRIA DE EMERGÊNCIA AUTÔNOMA IE-16 COM LÂMPADA DE 8 W	U	68,01	72,47
SETOP SUL	ED-50197	MANGUEIRA DE FIBRA SINTÉTICA E BORRACHA D = 38 MM, 15 M	U	241,41	244,62

FONTE	CÓDIGO	DESCRIÇÃO	UNIDADE	DESONERADO	NÃO DESONERADO
SETOP SUL	ED-50198	MANÔMETRO WILLY, MOD. 2 1/2", ESCALA DE LEITURA DE 0 A 100 PSI	U	60,03	61,64
SETOP SUL	ED-50206	PLACA FOTOLUMINESCENTE "A2" - TRIÂNGULO 300 MM (RISCO INCÊNDIO)	U	28,91	30,08
SETOP SUL	ED-50199	PLACA FOTOLUMINESCENTE "E5" - 300 X 300 MM	U	15,96	17,13
SETOP SUL	ED-50200	PLACA FOTOLUMINESCENTE "E8" - 300 X 300 MM	U	15,96	17,13
SETOP SUL	ED-50207	PLACA FOTOLUMINESCENTE "P2" - D = 300 MM (PROIBIDO PRODUZIR CHAMA)	U	15,81	16,98
SETOP SUL	ED-50201	PLACA FOTOLUMINESCENTE "S1" OU "S2"- 380 X 190 MM (SAÍDA - DIREITA)	U	16,47	17,64
SETOP SUL	ED-50202	PLACA FOTOLUMINESCENTE "S1" OU "S2"- 380 X 190 MM (SAÍDA - ESQUERDA)	U	16,47	17,64
SETOP SUL	ED-50204	PLACA FOTOLUMINESCENTE "S10" - 380 X 190 MM (SAÍDA ESCADA SOBE)	U	16,47	17,64
SETOP SUL	ED-50205	PLACA FOTOLUMINESCENTE "S12" - 380 X 190 MM (SAÍDA)	U	16,47	17,64
SETOP SUL	ED-50203	PLACA FOTOLUMINESCENTE "S9" - 380 X 190 MM (SAÍDA ESCADA DESCE)	U	16,47	17,64
SETOP SUL	ED-50185	PRESSOSTATO TELEMECANIQUE, MODELO XML B004 A2S11, COM ESCALA DE 3 A 58 PSI	U	881,15	897,35
SETOP SUL	ED-50184	QUADRO DE FORÇA PARA MOTOR DE 3,0 CV, 220V, TRIFÁSICO, CONTENDO DISPOSITIVO PARA PARTIDA MANUAL E AUTOMÁTICA ATRAVÉS DE PRESSOSTATO E SAÍDA PARA ALARME DE BOMBA EM FUNCIONAMENTO	U	421,51	437,71
SETOP SUL	ED-50208	REGISTRO TIPO GLOBO ANGULAR, COM 45 GRAUS, DN 2.1/2" (63 MM), PN16, EM LATÃO COM VOLANTE PARA HIDRANTE - FORNECIMENTO E INSTALAÇÃO	UN	150,65	154,55
SETOP SUL	ED-50210	REGISTRO TIPO GLOBO, DN 1" (25 MM), PN16, EM LATAO COM VOLANTE, EXTREMIDADES ROSCADAS - FORNECIMENTO E INSTALAÇÃO	UN	129,73	131,68
SETOP SUL	ED-50209	REGISTRO TIPO GLOBO, DN 1.1/2" (15 MM), PN16, EM LATAO COM VOLANTE, EXTREMIDADES ROSCADAS - FORNECIMENTO E INSTALAÇÃO	UN	232,21	234,16
SETOP SUL	ED-50211	REGISTRO TIPO GLOBO, DN 2.1/2" (63 MM), PN16, EM LATAO COM VOLANTE, EXTREMIDADES ROSCADAS - FORNECIMENTO E INSTALAÇÃO	UN	515,15	517,28
SETOP SUL	ED-50187	SIRENE PARA ALARME DE BOMBA EM FUNCIONAMENTO, 220V	U	53,56	56,03
SETOP SUL	ED-50215	SPRINKLER PENDENTE 15 MM (1/2") 141º C	U	104,73	112,77
SETOP SUL	ED-50216	SPRINKLER PENDENTE 15 MM (1/2") 182º C	U	89,27	97,31
SETOP SUL	ED-50217	SPRINKLER PENDENTE 15 MM (1/2") 227º C	U	91,30	99,34
SETOP SUL	ED-50212	SPRINKLER PENDENTE 15 MM (1/2") 68º C	U	87,43	95,47
SETOP SUL	ED-50213	SPRINKLER PENDENTE 15 MM (1/2") 79º C	U	90,71	98,75
SETOP SUL	ED-50214	SPRINKLER PENDENTE 15 MM (1/2") 93º C	U	104,73	112,77
SETOP SUL	ED-50219	VÁLVULA RETENÇÃO HORIZONTAL D = 13 MM (1/2")	U	61,99	64,44
SETOP SUL	ED-50220	VÁLVULA RETENÇÃO HORIZONTAL D = 63 MM (2 1/2")	U	236,40	241,02
SETOP SUL	337	INST-001 - PONTOS DE INSTALAÇÕES			
SETOP SUL	ED-50222	PONTO DE ÁGUA FRIA EMBUTIDO, INCLUINDO TUBO DE PVC RÍGIDO ROSCÁVEL E CONEXÕES	U	124,78	135,42
SETOP SUL	ED-50221	PONTO DE ÁGUA FRIA EMBUTIDO, INCLUINDO TUBO DE PVC RÍGIDO SOLDÁVEL E CONEXÕES	U	82,11	89,04
SETOP SUL	ED-50225	PONTO DE ESGOTO, INCLUINDO TUBO DE PVC RÍGIDO SOLDÁVEL DE 100 MM E CONEXÕES (VASO SANITÁRIO)	U	65,66	67,21
SETOP SUL	ED-50223	PONTO DE ESGOTO, INCLUINDO TUBO DE PVC RÍGIDO SOLDÁVEL DE 40 MM E CONEXÕES (LAVATÓRIOS, MICTÓRIOS, RALOS SIFONADOS, ETC.)	U	47,41	49,94
SETOP SUL	ED-50224	PONTO DE ESGOTO, INCLUINDO TUBO DE PVC RÍGIDO SOLDÁVEL DE 50 MM E CONEXÕES (PIAS DE COZINHA, MÁQUINAS DE LAVAR, ETC.)	U	65,29	66,45
SETOP SUL	ED-50226	PONTO DE GÁS, INCLUINDO TUBO DE AÇO GALVANIZADO E CONEXÃO, Ø 20 MM	U	307,53	323,61
SETOP SUL	ED-50227	PONTO DE INTERRUPTOR, INCLUINDO ELETRODUTO DE PVC RÍGIDO E CAIXA COM ESPELHO	U	193,62	209,47
SETOP SUL	ED-50228	PONTO DE LUZ EMBUTIDO, INCLUINDO ELETRODUTO DE PVC RÍGIDO E CAIXA COM ESPELHO (POR UNIDADE)	U	162,06	178,40
SETOP SUL	ED-50231	PONTO DE TELEFONE, INCLUINDO ELETRODUTO DE PVC RÍGIDO E CAIXA COM ESPELHO	U	227,35	247,60
SETOP SUL	ED-50232	PONTO DE TOMADA DE EMBUTIR, INCLUINDO ELETRODUTO DE PVC RÍGIDO E CAIXA COM ESPELHO	U	150,32	165,04
SETOP SUL	ED-50230	PONTO SECO PARA INSTALAÇÃO DE SOM, TV, ALARME E LÓGICA, INCLUINDO ELETRODUTO DE PVC FLEXÍVEL CORRUGADO E CAIXA COM ESPELHO	U	149,91	166,14
SETOP SUL	ED-50229	PONTO SECO PARA INSTALAÇÃO DE SOM, TV, ALARME E LÓGICA, INCLUINDO ELETRODUTO DE PVC RÍGIDO E CAIXA COM ESPELHO	U	125,66	138,64
SETOP SUL	338	JUN-001 - JUNTA DE DILATAÇÃO/TRINCA			
SETOP SUL	ED-8005	COSTURA DE TRINCA COM GRAMPO DE AÇO 4,2 MM, COMPRIMENTO TOTAL 40 CM COM ESPAÇAMENTO A CADA 10 CM	M	70,06	74,11
SETOP SUL	ED-8004	COSTURA DE TRINCA COM GRAMPO DE AÇO 4,2 MM, COMPRIMENTO TOTAL 40 CM COM ESPAÇAMENTO A CADA 15 CM	M	61,44	65,49
SETOP SUL	ED-8003	COSTURA DE TRINCA COM GRAMPO DE AÇO 4,2 MM, COMPRIMENTO TOTAL 40 CM COM ESPAÇAMENTO A CADA 20 CM	M	57,17	61,22
SETOP SUL	ED-50234	COSTURA DE TRINCA COM GRAMPO DE AÇO 4,2 MM, COMPRIMENTO TOTAL 40 CM COM ESPAÇAMENTO A CADA 30 CM	M	52,85	56,90
SETOP SUL	ED-50233	ENCHIMENTO DE JUNTA COM MASTIQUE E = 3 MM	M	22,10	23,02
SETOP SUL	ED-50236	ENTELAMENTO CORRETIVO DE SUPERFÍCIE COM TRINCA POR RETRAÇÃO OU DILATAÇÃO, REVESTIDA COM ARGAMASSA DE CAL HIDRATADA E AREIA SEM PENEIRAR TRAÇO 1:3, LARGURA DA TELA = 15 CM	M	12,92	14,20
SETOP SUL	ED-50237	ENTELAMENTO PREVENTIVO DE SUPERFÍCIE SUJEITA A TRINCA, LARGURA DA TELA ADESIVA 25 CM	M	2,76	2,88
SETOP SUL	ED-8145	JUNTA DE DILATAÇÃO COM ISOPOR 20 MM, EXCLUSIVE SELANTE	M2	6,77	7,02
SETOP SUL	ED-50240	TELA SOLDADA PARA PREVENÇÃO DE TRINCAS EM ALVENARIA/ESTRUTURA, LARGURA 10,5 CM	U	5,25	5,64
SETOP SUL	ED-50241	TELA SOLDADA PARA PREVENÇÃO DE TRINCAS EM ALVENARIA/ESTRUTURA, LARGURA 12 CM	U	5,88	6,27
SETOP SUL	ED-50238	TELA SOLDADA PARA PREVENÇÃO DE TRINCAS EM ALVENARIA/ESTRUTURA, LARGURA 6 CM	U	5,25	5,64
SETOP SUL	ED-50239	TELA SOLDADA PARA PREVENÇÃO DE TRINCAS EM ALVENARIA/ESTRUTURA, LARGURA 7,5 CM	U	5,18	5,57
SETOP SUL	ED-50235	TRATAMENTO DE JUNTA DE DILATAÇÃO COM ISOPOR, ESP. 20 MM, PROFUNDIDADE DE 10-15CM, EXCLUSIVE SELANTE	M	0,85	0,88
SETOP SUL	339	LAJ-001 - LAJE PRÉ-MOLDADA			
SETOP SUL	ED-50251	ESCORAMENTO PARA LAJE PRÉ MOLDADAS EM TABUAS DE PINHO, INCLUSIVE RETIRADA	M2	6,31	6,93
SETOP SUL	ED-50252	LAJE PRÉ-MOLDADA, A REVESTIR, INCLUSIVE CAPEAMENTO E = 4 CM, SC = 100 KG/M2, L = 3,00 M	M2	73,08	76,32
SETOP SUL	ED-50253	LAJE PRÉ-MOLDADA, A REVESTIR, INCLUSIVE CAPEAMENTO E = 4 CM, SC = 100 KG/M2, L = 4,00 M	M2	89,09	93,16
SETOP SUL	ED-50254	LAJE PRÉ-MOLDADA, A REVESTIR, INCLUSIVE CAPEAMENTO E = 4 CM, SC = 100 KG/M2, L = 5,00 M	M2	91,57	95,64
SETOP SUL	ED-50255	LAJE PRÉ-MOLDADA, A REVESTIR, INCLUSIVE CAPEAMENTO E = 4 CM, SC = 200 KG/M2, L = 3,00 M	M2	79,85	83,09
SETOP SUL	ED-50256	LAJE PRÉ-MOLDADA, A REVESTIR, INCLUSIVE CAPEAMENTO E = 4 CM, SC = 200 KG/M2, L = 4,00 M	M2	90,08	94,15
SETOP SUL	ED-50257	LAJE PRÉ-MOLDADA, A REVESTIR, INCLUSIVE CAPEAMENTO E = 4 CM, SC = 200 KG/M2, L = 5,00 M	M2	94,04	98,11
SETOP SUL	ED-50258	LAJE PRÉ-MOLDADA, A REVESTIR, INCLUSIVE CAPEAMENTO E = 4 CM, SC = 250 KG/M2, L = 5,00 M	M2	89,93	94,00
SETOP SUL	ED-50259	LAJE PRÉ-MOLDADA, A REVESTIR, INCLUSIVE CAPEAMENTO E = 4 CM, SC = 300 KG/M2, L = 3,00 M	M2	74,21	77,45
SETOP SUL	ED-50260	LAJE PRÉ-MOLDADA, A REVESTIR, INCLUSIVE CAPEAMENTO E = 4 CM, SC = 300 KG/M2, L = 4,00 M	M2	86,57	90,64
SETOP SUL	ED-50261	LAJE PRÉ-MOLDADA, A REVESTIR, INCLUSIVE CAPEAMENTO E = 4 CM, SC = 300 KG/M2, L = 5,00 M	M2	92,24	96,31
SETOP SUL	ED-50262	LAJE PRÉ-MOLDADA, A REVESTIR, INCLUSIVE CAPEAMENTO E = 4 CM, SC = 370 KG/M2	M2	85,20	89,27
SETOP SUL	ED-50242	LAJE PRÉ-MOLDADA, APARENTE, INCLUSIVE CAPEAMENTO E = 4 CM, SC = 100 KG/M2, L = 3,00 M	M2	72,87	76,11
SETOP SUL	ED-50243	LAJE PRÉ-MOLDADA, APARENTE, INCLUSIVE CAPEAMENTO E = 4 CM, SC = 100 KG/M2, L = 4,00 M	M2	85,07	89,08
SETOP SUL	ED-50244	LAJE PRÉ-MOLDADA, APARENTE, INCLUSIVE CAPEAMENTO E = 4 CM, SC = 100 KG/M2, L = 5,00 M	M2	92,97	97,04
SETOP SUL	ED-50245	LAJE PRÉ-MOLDADA, APARENTE, INCLUSIVE CAPEAMENTO E = 4 CM, SC = 200 KG/M2, L = 3,00 M	M2	76,02	79,26
SETOP SUL	ED-50246	LAJE PRÉ-MOLDADA, APARENTE, INCLUSIVE CAPEAMENTO E = 4 CM, SC = 200 KG/M2, L = 4,00 M	M2	86,67	90,74
SETOP SUL	ED-50247	LAJE PRÉ-MOLDADA, APARENTE, INCLUSIVE CAPEAMENTO E = 4 CM, SC = 200 KG/M2, L = 5,00 M	M2	94,02	98,09
SETOP SUL	ED-50248	LAJE PRÉ-MOLDADA, APARENTE, INCLUSIVE CAPEAMENTO E = 4 CM, SC = 300 KG/M2, L = 3,00 M	M2	79,38	82,62
SETOP SUL	ED-50249	LAJE PRÉ-MOLDADA, APARENTE, INCLUSIVE CAPEAMENTO E = 4 CM, SC = 300 KG/M2, L = 4,00 M	M2	90,45	94,52
SETOP SUL	ED-50250	LAJE PRÉ-MOLDADA, APARENTE, INCLUSIVE CAPEAMENTO E = 4 CM, SC = 300 KG/M2, L = 5,00 M	M2	98,53	102,60
SETOP SUL	340	LIM-001 - LIMPEZA GERAL			
SETOP SUL	ED-50265	LAVAGEM DE FACHADA COM HIDROJATEAMENTO	M2	3,84	3,84
SETOP SUL	ED-50264	LIMPEZA DE MATERIAL CERÂMICO	M2	6,15	6,76
SETOP SUL	ED-50271	LIMPEZA DE RODAPÉ	M2	1,32	1,47
SETOP SUL	ED-50272	LIMPEZA DE VIDROS E ESPELHOS	M2	4,63	5,16
SETOP SUL	ED-50263	LIMPEZA (DESOBSTRUÇÃO) DE CALHAS	M	5,29	5,90
SETOP SUL	ED-50266	LIMPEZA FINAL PARA ENTREGA DA OBRA	M2	4,55	5,03
SETOP SUL	ED-50270	LIMPEZA PERMANENTE DA OBRA - 01 SERVENTEX 4 HORAS DIÁRIAS	MÊS	1.455,30	1.623,60
SETOP SUL	ED-50269	LIMPEZA PERMANENTE DA OBRA - 01 SERVENTEX 8 HORAS DIÁRIAS	MÊS	2.910,60	3.247,20
SETOP SUL	341	LOC-001 - LOCAÇÃO DA OBRA			
SETOP SUL	ED-50273	LOCAÇÃO DA OBRA (GABARITO)	M2	6,84	7,11
SETOP SUL	ED-50276	LOCAÇÃO TOPOGRÁFICA ACIMA DE 50 PONTOS	U	74,00	74,00
SETOP SUL	ED-50274	LOCAÇÃO TOPOGRÁFICA ATE 20 PONTOS	U	82,00	82,00
SETOP SUL	ED-50275	LOCAÇÃO TOPOGRÁFICA DE 20 A 50 PONTOS	U	75,00	75,00
SETOP SUL	342	LOU-001 - LOUÇAS E METAIS			

FONTE	CÓDIGO	DESCRIÇÃO	UNIDADE	DESONERADO	NÃO DESONERADO
SETOP SUL	ED-50300	BACIA DE LOUÇA TURCA CONVENCIONAL, COR BRANCA, INCLUSIVE ACESSÓRIOS, FORNECIMENTO, INSTALAÇÃO E REJUNTAMENTO	U	433,28	439,59
SETOP SUL	ED-50297	BACIA SANITÁRIA (VASO) DE LOUÇA COM CAIXA ACOPLADA, COR BRANCA, INCLUSIVE ACESSÓRIOS DE FIXAÇÃO/VEDAÇÃO, ENGATE FLEXÍVEL METÁLICO, FORNECIMENTO, INSTALAÇÃO E REJUNTAMENTO	U	404,04	411,82
SETOP SUL	ED-50301	BACIA SANITÁRIA (VASO) DE LOUÇA CONVENCIONAL, ACESSÍVEL (PCR/PMR), COR BRANCA, COM INSTALAÇÃO DE SÓCULO NA BASE DA BACIA ACOMPANHANDO A PROJEÇÃO DA BASE, NÃO ULTRAPASSANDO ALTURA DE 5CM, ALTURA MÁXIMA DE 46CM (BACIA+ASSENTO), INCLUSIVE ACESSÓRIOS DE FIXAÇÃO/VEDAÇÃO, VÁLVULA DE DESCARGA METÁLICA COM ACIONAMENTO DUPLO, TUBO DE LIGAÇÃO DE LATÃO COM CANOPLA, FORNECIMENTO, INSTALAÇÃO E REJUNTAMENTO, EXCLUSIVE ASSENTO	U	436,72	451,60
SETOP SUL	ED-50296	BACIA SANITÁRIA (VASO) DE LOUÇA CONVENCIONAL, COR BRANCA, INCLUSIVE ACESSÓRIOS DE FIXAÇÃO/VEDAÇÃO, FORNECIMENTO, INSTALAÇÃO E REJUNTAMENTO, EXCLUSIVE VÁLVULA DE DESCARGA E TUBO DE LIGAÇÃO	U	168,24	176,02
SETOP SUL	ED-50298	BACIA SANITÁRIA (VASO) DE LOUÇA CONVENCIONAL, COR BRANCA, INCLUSIVE ACESSÓRIOS DE FIXAÇÃO/VEDAÇÃO, VÁLVULA DE DESCARGA METÁLICA COM ACIONAMENTO DUPLO, TUBO DE LIGAÇÃO DE LATÃO COM CANOPLA, FORNECIMENTO, INSTALAÇÃO E REJUNTAMENTO	U	421,16	435,06
SETOP SUL	ED-9134	BACIA SANITÁRIA (VASO) DE LOUÇA CONVENCIONAL INFANTIL, COR BRANCA, INCLUSIVE ACESSÓRIOS DE FIXAÇÃO/VEDAÇÃO, FORNECIMENTO, INSTALAÇÃO E REJUNTAMENTO, EXCLUSIVE VÁLVULA DE DESCARGA E TUBO DE LIGAÇÃO	U	278,32	286,10
SETOP SUL	ED-50299	BACIA SANITÁRIA (VASO) DE LOUÇA CONVENCIONAL INFANTIL, COR BRANCA, INCLUSIVE ACESSÓRIOS DE FIXAÇÃO/VEDAÇÃO, VÁLVULA DE DESCARGA METÁLICA COM ACIONAMENTO DUPLO, TUBO DE LIGAÇÃO DE LATÃO COM CANOPLA, FORNECIMENTO, INSTALAÇÃO E REJUNTAMENTO	U	531,24	545,14
SETOP SUL	ED-50309	BOLSA DE BORRACHA D = 1 1/2"	U	11,79	12,99
SETOP SUL	ED-50310	BRAÇO PARA CHUVEIRO 510-C 1/2" X 40 CM	U	19,09	20,03
SETOP SUL	ED-50311	CHUVEIRO COM ARTICULAÇÃO 517-C D = 1/2"	U	118,38	120,39
SETOP SUL	ED-50312	CHUVEIRO COM ARTICULAÇÃO 517-C D = 3/4"	U	154,66	156,67
SETOP SUL	ED-50314	CHUVEIRO ELÉTRICO COM RESISTÊNCIA BLINDADA	U	205,90	207,91
SETOP SUL	ED-50313	CHUVEIRO-ELÉTRICO CROMADO 1/2"	U	59,17	61,18
SETOP SUL	ED-50359	COBRE BOLSA CROMADA PARA VASO	U	22,31	24,72
SETOP SUL	ED-50315	CRIVO PARA CHUVEIRO 526 D = 3" X 1/2"	U	14,56	15,76
SETOP SUL	ED-50279	CUBA DE LOUÇA BRANCA DE EMBUTIR, FORMATO OVAL, INCLUSIVE VÁLVULA DE ESCOAMENTO DE METAL COM ACABAMENTO CROMADO, SIFÃO DE METAL TIPO COPO COM ACABAMENTO CROMADO, FORNECIMENTO E INSTALAÇÃO	UN	222,80	226,14
SETOP SUL	ED-50280	CUBA DE LOUÇA BRANCA DE SOBREPOR, FORMATO OVAL, INCLUSIVE VÁLVULA DE ESCOAMENTO DE METAL COM ACABAMENTO CROMADO, SIFÃO DE METAL TIPO COPO COM ACABAMENTO CROMADO, FORNECIMENTO E INSTALAÇÃO	UN	285,30	288,23
SETOP SUL	ED-50277	CUBA EM AÇO INOXIDÁVEL DE EMBUTIR, AISI 304, APLICAÇÃO PARA PIA (465X330X115MM), NÚMERO 1, ASSENTAMENTO EM BANCADA, INCLUSIVE VÁLVULA DE ESCOAMENTO DE METAL COM ACABAMENTO CROMADO, SIFÃO DE METAL TIPO COPO COM ACABAMENTO CROMADO, FORNECIMENTO E INSTALAÇÃO	UN	280,04	282,00
SETOP SUL	ED-50278	CUBA EM AÇO INOXIDÁVEL DE EMBUTIR, AISI 304, APLICAÇÃO PARA PIA (560X330X115MM), NÚMERO 2, ASSENTAMENTO EM BANCADA, INCLUSIVE VÁLVULA DE ESCOAMENTO DE METAL COM ACABAMENTO CROMADO, SIFÃO DE METAL TIPO COPO COM ACABAMENTO CROMADO, FORNECIMENTO E INSTALAÇÃO	UN	293,60	296,06
SETOP SUL	ED-50287	CUBA EM AÇO INOXIDÁVEL DE EMBUTIR, AISI 304, APLICAÇÃO PARA TANQUE (600X600X400MM), ASSENTAMENTO EM BANCADA, INCLUSIVE VÁLVULA DE ESCOAMENTO DE METAL COM ACABAMENTO CROMADO, SIFÃO DE METAL TIPO COPO COM ACABAMENTO CROMADO, FORNECIMENTO E INSTALAÇÃO	UN	601,28	604,56
SETOP SUL	ED-50288	CUBA EM AÇO INOXIDÁVEL DE SOBREPOR, AISI 304, APLICAÇÃO PARA TANQUE (630X515X260MM), ASSENTAMENTO EM BANCADA, INCLUSIVE VÁLVULA DE ESCOAMENTO DE METAL COM ACABAMENTO CROMADO, SIFÃO DE METAL TIPO COPO COM ACABAMENTO CROMADO, FORNECIMENTO E INSTALAÇÃO	UN	542,32	545,27
SETOP SUL	ED-50316	DUCHA HIGIÊNICA COM REGISTRO PARA CONTROLE DE FLUXO DE ÁGUA 1/2"	U	138,89	140,50
SETOP SUL	ED-50320	INSTALAÇÃO DE SIFÃO DE METAL PARA LAVATÓRIO, TIPO COPO COM ACABAMENTO CROMADO, DIÂMETRO (1"X1.1/2"), INCLUSIVE FORNECIMENTO	U	109,49	110,42
SETOP SUL	ED-50321	INSTALAÇÃO DE SIFÃO DE METAL PARA PIA, TIPO COPO COM ACABAMENTO CROMADO, DIÂMETRO (1.1/2"X1.1/2" OU 2"), INCLUSIVE FORNECIMENTO	U	135,65	136,58
SETOP SUL	ED-50349	INSTALAÇÃO DE VÁLVULA DE ESCOAMENTO DE METAL PARA TANQUE, DN (1.1/4"), ACABAMENTO CROMADO, INCLUSIVE FORNECIMENTO	U	58,46	59,63
SETOP SUL	ED-50282	LAVATÓRIO DE LOUÇA BRANCA COM COLUNA, TAMANHO MÉDIO, INCLUSIVE ACESSÓRIOS DE FIXAÇÃO, VÁLVULA DE ESCOAMENTO DE METAL COM ACABAMENTO CROMADO, SIFÃO DE METAL TIPO COPO COM ACABAMENTO CROMADO, FORNECIMENTO, INSTALAÇÃO E REJUNTAMENTO, EXCLUSIVE TORNEIRA E ENGATE FLEXÍVEL	U	332,94	342,27
SETOP SUL	ED-50283	LAVATÓRIO DE LOUÇA BRANCA SEM COLUNA, TAMANHO MÉDIO, INCLUSIVE ACESSÓRIOS DE FIXAÇÃO, VÁLVULA DE ESCOAMENTO DE METAL COM ACABAMENTO CROMADO, SIFÃO DE METAL TIPO COPO COM ACABAMENTO CROMADO, FORNECIMENTO, INSTALAÇÃO E REJUNTAMENTO, EXCLUSIVE TORNEIRA E ENGATE FLEXÍVEL	U	254,89	262,67
SETOP SUL	ED-50281	LAVATÓRIO DE LOUÇA BRANCA SEM COLUNA, TAMANHO PEQUENO, INCLUSIVE ACESSÓRIOS DE FIXAÇÃO, VÁLVULA DE ESCOAMENTO DE METAL COM ACABAMENTO CROMADO, SIFÃO DE METAL TIPO COPO COM ACABAMENTO CROMADO, FORNECIMENTO, INSTALAÇÃO E REJUNTAMENTO, EXCLUSIVE TORNEIRA E ENGATE FLEXÍVEL	U	254,57	262,36
SETOP SUL	ED-50317	LIGAÇÃO FLEXÍVEL PARA BIDÊ, LAVATÓRIO, MICTÓRIO 1/2"	U	43,18	45,39
SETOP SUL	ED-50318	LIGAÇÃO PARA SAÍDA DE VASO SANITÁRIO PVC CROMADO	U	54,29	57,91
SETOP SUL	ED-50285	MICTÓRIO COLETIVO, EM AÇO INOXIDÁVEL, TIPO AISI 304, CHAPA 22, COM DESENVOLVIMENTO DE 1 METRO, INCLUSIVE VÁLVULA DE ESCOAMENTO DE METAL NA COR CROMADA, SIFÃO DE METAL TIPO COPO NA COR CROMADA, FORNECIMENTO E INSTALAÇÃO	UN	914,85	919,77
SETOP SUL	ED-50284	MICTÓRIO COLETIVO, EM AÇO INOXIDÁVEL, TIPO AISI 304, CHAPA 22, COM DESENVOLVIMENTO DE 1,4 METRO, INCLUSIVE VÁLVULA DE ESCOAMENTO DE METAL NA COR CROMADA, SIFÃO DE METAL TIPO COPO NA COR CROMADA, FORNECIMENTO E INSTALAÇÃO	UN	1.191,05	1.195,27
SETOP SUL	ED-50286	MICTÓRIO SIFONADO DE LOUÇA BRANCA, INCLUSIVE ENGATE FLEXÍVEL, EXCLUSIVE VÁLVULA DE DESCARGA	U	371,05	380,61
SETOP SUL	ED-50319	PARAFUSO CASTELO COM BUCHA	U	7,23	7,83
SETOP SUL	ED-50289	TANQUE DE LOUÇA BRANCA COM COLUNA, CAPACIDADE 22 LITROS, INCLUSIVE ACESSÓRIOS DE FIXAÇÃO, FORNECIMENTO, INSTALAÇÃO E REJUNTAMENTO, EXCLUSIVE TORNEIRA, VÁLVULA DE ESCOAMENTO E SIFÃO	U	323,67	332,31
SETOP SUL	ED-50290	TANQUE DE LOUÇA BRANCA COM COLUNA, CAPACIDADE 22 LITROS, INCLUSIVE ACESSÓRIOS DE FIXAÇÃO, VÁLVULA DE ESCOAMENTO DE METAL COM ACABAMENTO CROMADO, SIFÃO DE METAL TIPO COPO COM ACABAMENTO CROMADO, FORNECIMENTO, INSTALAÇÃO E REJUNTAMENTO, EXCLUSIVE TORNEIRA	U	485,28	494,62
SETOP SUL	ED-9156	TANQUE DE MÁRMORE SINTÉTICO DUPLO, CAPACIDADE 37 LITROS, INCLUSIVE ACESSÓRIOS DE FIXAÇÃO, VÁLVULA DE ESCOAMENTO DE METAL COM ACABAMENTO CROMADO, SIFÃO DE METAL TIPO COPO COM ACABAMENTO CROMADO, FORNECIMENTO E INSTALAÇÃO, EXCLUSIVE TORNEIRA	U	444,97	456,62
SETOP SUL	ED-9155	TANQUE DE MÁRMORE SINTÉTICO SIMPLES, CAPACIDADE 20 LITROS, INCLUSIVE ACESSÓRIOS DE FIXAÇÃO, VÁLVULA DE ESCOAMENTO DE METAL COM ACABAMENTO CROMADO, SIFÃO DE METAL TIPO COPO COM ACABAMENTO CROMADO, FORNECIMENTO E INSTALAÇÃO, EXCLUSIVE TORNEIRA	U	345,11	354,43
SETOP SUL	ED-50293	TANQUE DE POLIPROPILENO, CAPACIDADE 15 LITROS, INCLUSIVE ACESSÓRIOS DE FIXAÇÃO, VÁLVULA DE ESCOAMENTO DE PLÁSTICO (PVC) NA COR BRANCA, SIFÃO DE PLÁSTICO (PVC) TIPO COPO NA COR BRANCA, FORNECIMENTO E INSTALAÇÃO, EXCLUSIVE TORNEIRA	U	107,12	112,96
SETOP SUL	ED-50294	TANQUE DE POLIPROPILENO, CAPACIDADE 24 LITROS, INCLUSIVE ACESSÓRIOS DE FIXAÇÃO, VÁLVULA DE ESCOAMENTO DE PLÁSTICO (PVC) NA COR BRANCA, SIFÃO DE PLÁSTICO (PVC) TIPO COPO NA COR BRANCA, FORNECIMENTO E INSTALAÇÃO, EXCLUSIVE TORNEIRA	U	130,73	136,57
SETOP SUL	ED-50302	TORNEIRA CHAVE BÓIA AUTOMÁTICA PARA RESERVATÓRIO	U	73,47	77,52
SETOP SUL	ED-50305	TORNEIRA DE BÓIA, TIPO ROSCÁVEL 1", EXCLUSIVE ADAPTADOR SOLDÁVEL DE PVC COM FLANGES E ANEL PARA CAIXA DÁGUA	UN	69,87	70,60
SETOP SUL	ED-50307	TORNEIRA DE BÓIA, TIPO ROSCÁVEL 1.1/2", EXCLUSIVE ADAPTADOR SOLDÁVEL DE PVC COM FLANGES E ANEL PARA CAIXA DÁGUA	UN	93,35	94,13
SETOP SUL	ED-50306	TORNEIRA DE BÓIA, TIPO ROSCÁVEL 1.1/4", EXCLUSIVE ADAPTADOR SOLDÁVEL DE PVC COM FLANGES E ANEL PARA CAIXA DÁGUA	UN	141,30	142,08
SETOP SUL	ED-50303	TORNEIRA DE BÓIA, TIPO ROSCÁVEL 1/2", EXCLUSIVE ADAPTADOR SOLDÁVEL DE PVC COM FLANGES E ANEL PARA CAIXA DÁGUA	UN	38,08	38,75
SETOP SUL	ED-50308	TORNEIRA DE BÓIA, TIPO ROSCÁVEL 2", EXCLUSIVE ADAPTADOR SOLDÁVEL DE PVC COM FLANGES E ANEL PARA CAIXA DÁGUA	UN	111,03	111,96

FONTE	CÓDIGO	DESCRIÇÃO	UNIDADE	DESONERADO	NÃO DESONERADO
SETOP SUL	ED-50304	TORNEIRA DE BÓIA, TIPO ROSCÁVEL 3/4", EXCLUSIVE ADAPTADOR SOLDÁVEL DE PVC COM FLANGES E ANEL PARA CAIXA DÁGUA	UN	29,24	29,91
SETOP SUL	ED-50328	TORNEIRA METÁLICA PARA BEBEDOURO, ACABAMENTO CROMADO, COM AREJADOR, APLICAÇÃO DE PAREDE, INCLUSIVE FORNECIMENTO E INSTALAÇÃO	U	89,34	94,97
SETOP SUL	ED-50323	TORNEIRA METÁLICA PARA IRRIGAÇÃO/JARDIM, ACABAMENTO CROMADO, APLICAÇÃO DE PAREDE, INCLUSIVE FORNECIMENTO E INSTALAÇÃO	U	33,78	34,71
SETOP SUL	ED-50330	TORNEIRA METÁLICA PARA LAVATÓRIO, ACABAMENTO CROMADO, COM AREJADOR, APLICAÇÃO DE MESA, INCLUSIVE ENGATE FLEXÍVEL METÁLICO, FORNECIMENTO E INSTALAÇÃO	U	97,67	98,84
SETOP SUL	ED-50329	TORNEIRA METÁLICA PARA LAVATÓRIO, FECHAMENTO AUTOMÁTICO, ACABAMENTO CROMADO, COM AREJADOR, APLICAÇÃO DE MESA, INCLUSIVE ENGATE FLEXÍVEL METÁLICO, FORNECIMENTO E INSTALAÇÃO	U	245,17	246,47
SETOP SUL	ED-50326	TORNEIRA METÁLICA PARA PIA, ACABAMENTO CROMADO, COM AREJADOR, APLICAÇÃO DE PAREDE, INCLUSIVE FORNECIMENTO E INSTALAÇÃO	U	65,24	66,17
SETOP SUL	ED-50327	TORNEIRA METÁLICA PARA PIA, ACABAMENTO CROMADO, SEM AREJADOR, APLICAÇÃO DE PAREDE, INCLUSIVE FORNECIMENTO E INSTALAÇÃ	U	56,24	57,17
SETOP SUL	ED-50324	TORNEIRA METÁLICA PARA PIA, BICA MÓVEL, ACABAMENTO CROMADO, COM AREJADOR, APLICAÇÃO DE MESA, INCLUSIVE ENGATE FLEXÍVEL METÁLICO, FORNECIMENTO E INSTALAÇÃO	U	154,25	155,42
SETOP SUL	ED-50325	TORNEIRA METÁLICA PARA PIA, BICA MÓVEL, ACABAMENTO CROMADO, COM AREJADOR, APLICAÇÃO DE PAREDE, INCLUSIVE FORNECIMENTO E INSTALAÇÃO	U	154,48	155,41
SETOP SUL	ED-50331	TORNEIRA METÁLICA PARA TANQUE, ACABAMENTO CROMADO, INCLUSIVE ENGATE FLEXÍVEL METÁLICO, FORNECIMENTO E INSTALAÇÃO	U	45,95	46,88
SETOP SUL	ED-50332	TUBO DE LIGAÇÃO DE ÁGUA PARA BACIA SANITÁRIA (VASO), DN 1.1/2", COMPRIMENTO 20CM, INCLUSIVE CANOPLA, SPUD, FORNECIMENTO E INSTALAÇÃO	U	41,64	42,57
SETOP SUL	ED-9135	TUBO DE LIGAÇÃO DE ÁGUA PARA BACIA SANITÁRIA (VASO), DN 1.1/2", COMPRIMENTO 25CM, INCLUSIVE CANOPLA, SPUD, FORNECIMENTO E INSTALAÇÃO	U	33,05	33,98
SETOP SUL	ED-50333	TUBO LONGO DN 40MM (1.1/2"), PARA CAIXA DE DESCARGA, INCLUSIVE FORNECIMENTO E INSTALAÇÃO	U	18,39	19,66
SETOP SUL	ED-50334	TUBO PARA VÁLVULA DE DESCARGA Nº. 18 COM ADAPTADOR D = 1 1/2"	U	36,98	40,60
SETOP SUL	ED-50335	VÁLVULA AMERICANA PIA INOX 1 1/2" X 3/4"	U	58,12	60,53
SETOP SUL	ED-50336	VÁLVULA AMERICANA PIA INOX 4" X 1 1/2"	U	69,29	71,70
SETOP SUL	ED-9133	VÁLVULA DE DESCARGA COM REGISTRO INTERNO, ACIONAMENTO DUPLO, DN 1.1/2" (50MM), INCLUSIVE ACABAMENTO DA VÁLVULA	UN	219,87	225,06
SETOP SUL	ED-50337	VÁLVULA DE DESCARGA COM REGISTRO INTERNO, ACIONAMENTO SIMPLES, DN 1.1/2" (50MM), INCLUSIVE ACABAMENTO DA VÁLVULA	UN	190,87	196,06
SETOP SUL	ED-50346	VÁLVULA DE RETENÇÃO DE PÉ COM CRIVO, D = 100 MM (4")	U	636,00	641,95
SETOP SUL	ED-50338	VÁLVULA DE RETENÇÃO DE PÉ COM CRIVO, D = 15 MM (1/2")	U	50,61	52,78
SETOP SUL	ED-50339	VÁLVULA DE RETENÇÃO DE PÉ COM CRIVO, D = 20 MM (3/4")	U	65,38	67,55
SETOP SUL	ED-50340	VÁLVULA DE RETENÇÃO DE PÉ COM CRIVO D = 25 MM (1")	U	72,72	75,17
SETOP SUL	ED-50341	VÁLVULA DE RETENÇÃO DE PÉ COM CRIVO, D = 32 MM (1 1/4")	U	111,36	114,78
SETOP SUL	ED-50342	VÁLVULA DE RETENÇÃO DE PÉ COM CRIVO, D = 40 MM (1 1/2")	U	117,37	120,79
SETOP SUL	ED-50343	VÁLVULA DE RETENÇÃO DE PÉ COM CRIVO, D = 50 MM (2")	U	162,81	166,23
SETOP SUL	ED-50344	VÁLVULA DE RETENÇÃO DE PÉ COM CRIVO, D = 65 MM (2 1/2")	U	280,83	285,45
SETOP SUL	ED-50345	VÁLVULA DE RETENÇÃO DE PÉ COM CRIVO, D = 80 MM (3")	U	371,34	375,96
SETOP SUL	ED-50358	VÁLVULA DE RETENÇÃO HORIZONTAL OU VERTICAL, Ø 100 MM (4")	U	797,85	803,80
SETOP SUL	ED-50350	VÁLVULA DE RETENÇÃO HORIZONTAL OU VERTICAL, Ø 15 MM (1/2")	U	80,64	82,81
SETOP SUL	ED-50351	VÁLVULA DE RETENÇÃO HORIZONTAL OU VERTICAL, Ø 20 MM (3/4")	U	94,15	96,32
SETOP SUL	ED-50354	VÁLVULA DE RETENÇÃO HORIZONTAL OU VERTICAL, Ø 25 MM (1")	U	121,81	123,98
SETOP SUL	ED-50352	VÁLVULA DE RETENÇÃO HORIZONTAL OU VERTICAL, Ø 32 MM (1 1/4")	U	183,61	187,03
SETOP SUL	ED-50353	VÁLVULA DE RETENÇÃO HORIZONTAL OU VERTICAL, Ø 40 MM (1 1/2")	U	202,07	205,49
SETOP SUL	ED-50355	VÁLVULA DE RETENÇÃO HORIZONTAL OU VERTICAL, Ø 50 MM (2")	U	272,23	275,65
SETOP SUL	ED-50356	VÁLVULA DE RETENÇÃO HORIZONTAL OU VERTICAL, Ø 65 MM (2 1/2")	U	387,16	391,78
SETOP SUL	ED-50357	VÁLVULA DE RETENÇÃO HORIZONTAL OU VERTICAL, Ø 80 MM (3")	U	520,71	525,33
SETOP SUL	ED-50347	VÁLVULA PARA LAVATÓRIO COM LADRÃO D = 2 1/4" X 1"	U	32,96	35,37
SETOP SUL	ED-50348	VÁLVULA PARA MICTÓRIO COM FECHAMENTO AUTOMÁTICO D = 1/2"	U	74,16	76,71
SETOP SUL	ED-50295	VASO SANITÁRIO ENVELOPADO	U	527,91	558,40
SETOP SUL	343	MAO-001 - MÃO DE OBRA COM ENCARGOS COMPLEMENTARES			
SETOP SUL	ED-50360	AJUDANTE DE ARMADOR COM ENCARGOS COMPLEMENTARES	HORA	13,86	15,48
SETOP SUL	ED-50363	AJUDANTE DE BOMBEIRO/ENCANADOR COM ENCARGOS COMPLEMENTARES	HORA	13,67	15,34
SETOP SUL	ED-50361	AJUDANTE DE CARPINTEIRO COM ENCARGOS COMPLEMENTARES	HORA	15,18	17,03
SETOP SUL	ED-50362	AJUDANTE DE ELETRICISTA COM ENCARGOS COMPLEMENTARES	HORA	14,15	15,82
SETOP SUL	ED-50365	AJUDANTE DE PINTOR COM ENCARGOS COMPLEMENTARES	HORA	13,23	14,76
SETOP SUL	ED-50364	AJUDANTE DE TELHADISTA COM ENCARGOS COMPLEMENTARES	HORA	15,18	17,03
SETOP SUL	ED-50366	AJUDANTE ESPECIALIZADO COM ENCARGOS COMPLEMENTARES	HORA	16,04	18,02
SETOP SUL	ED-52306	AJUDANTE IMPERMEABILIZADOR COM ENCARGOS COMPLEMENTARES	HORA	13,23	14,76
SETOP SUL	ED-50375	ARMADOR COM ENCARGOS COMPLEMENTARES	HORA	18,34	20,68
SETOP SUL	ED-50369	AZULEJISTA COM ENCARGOS COMPLEMENTARES	HORA	20,17	22,80
SETOP SUL	ED-50374	BOMBEIRO/ENCANADOR COM ENCARGOS COMPLEMENTARES	HORA	18,04	20,39
SETOP SUL	ED-50370	CALCETEIRO COM ENCARGOS COMPLEMENTARES	HORA	13,89	15,53
SETOP SUL	ED-50371	CARPINTEIRO DE ESQUADRIA COM ENCARGOS COMPLEMENTARES	HORA	16,56	18,62
SETOP SUL	ED-50372	CARPINTEIRO DE FORMA COM ENCARGOS COMPLEMENTARES	HORA	18,32	20,66
SETOP SUL	ED-50373	ELETRICISTA COM ENCARGOS COMPLEMENTARES	HORA	18,64	21,02
SETOP SUL	ED-50387	ESTUCADOR COM ENCARGOS COMPLEMENTARES	HORA	19,09	21,55
SETOP SUL	ED-50376	GESSEIRO COM ENCARGOS COMPLEMENTARES	HORA	18,34	20,68
SETOP SUL	ED-50377	GRANITEIRO/MARMORISTA COM ENCARGOS COMPLEMENTARES	HORA	18,72	21,11
SETOP SUL	ED-52307	IMPERMEABILIZADOR COM ENCARGOS COMPLEMENTARES	HORA	18,44	20,79
SETOP SUL	ED-50378	JARDINEIRO COM ENCARGOS COMPLEMENTARES	HORA	17,81	20,06
SETOP SUL	ED-50379	LADRILHISTA COM ENCARGOS COMPLEMENTARES	HORA	20,17	22,80
SETOP SUL	ED-50388	MARCENEIRO COM ENCARGOS COMPLEMENTARES	HORA	18,68	21,07
SETOP SUL	ED-50380	MONTADOR COM ENCARGOS COMPLEMENTARES	HORA	16,94	19,17
SETOP SUL	ED-8501	OPERADOR DE BETONEIRA ESTACIONÁRIA COM ENCARGOS COMPLEMENTARES	HORA	15,30	17,28
SETOP SUL	ED-50381	PEDREIRO COM ENCARGOS COMPLEMENTARES	HORA	18,46	20,81
SETOP SUL	ED-50382	PINTOR COM ENCARGOS COMPLEMENTARES	HORA	19,57	21,91
SETOP SUL	ED-50383	POCEIRO COM ENCARGOS COMPLEMENTARES	HORA	16,09	18,20
SETOP SUL	ED-50384	RASPADOR COM ENCARGOS COMPLEMENTARES	HORA	21,69	24,56
SETOP SUL	ED-7607	RASTELEIRO COM ENCARGOS COMPLEMENTARES	HORA	14,09	15,89
SETOP SUL	ED-50368	REJUNTADOR COM ENCARGOS COMPLEMENTARES	HORA	13,23	14,76
SETOP SUL	ED-7830	SERRALHEIRO COM ENCARGOS COMPLEMENTARES	HORA	18,36	20,70
SETOP SUL	ED-50367	SERVENTE COM ENCARGOS COMPLEMENTARES	HORA	13,23	14,76
SETOP SUL	ED-50385	TAQUEIRO COM ENCARGOS COMPLEMENTARES	HORA	21,69	24,56
SETOP SUL	ED-50386	TELHADISTA COM ENCARGOS COMPLEMENTARES	HORA	20,12	22,74
SETOP SUL	ED-9199	VIDRACEIRO COM ENCARGOS COMPLEMENTARES	HORA	15,59	17,49
SETOP SUL	344	MOB-001 - MOBILIZAÇÃO E DESMOBILIZAÇÃO DE OBRA - para obras que exigem a utilização de grande quantidade de equipamentos e são executadas em locais distantes de centros urbanos			
SETOP SUL	ED-50389	OBRAS ATÉ O VALOR DE 1.000.000,00	%	1,50	1,50
SETOP SUL	ED-50390	OBRAS COM VALOR ENTRE 1.000.000,01 E 3.000.000,00	%	1,00	1,00
SETOP SUL	ED-50391	OBRAS COM VALORES ACIMA DE 3.000.000,01	%	2,00	2,00
SETOP SUL	345	MOB-002 - MOBILIZAÇÃO E DESMOBILIZAÇÃO DE OBRA - para obras executadas em centros urbanos ou próximos de centros urbanos			
SETOP SUL	ED-50392	OBRAS ATÉ O VALOR DE 1.000.000,00	%	0,50	0,50
SETOP SUL	ED-50393	OBRAS COM VALOR ENTRE 1.000.000,01 E 3.000.000,00	%	0,30	0,30
SETOP SUL	ED-50394	OBRAS COM VALORES ACIMA DE 3.000.000,01	%	0,20	0,20
SETOP SUL	346	MUR-001 - MURO DE VEDAÇÃO DE CONCRETO PRÉ-MOLDADO			

FONTE	CÓDIGO	DESCRIÇÃO	UNIDADE	DESONERADO	NÃO DESONERADO
SETOP SUL	ED-50404	COLOCAÇÃO DE DEFENSAS SOBRE O MURO FERRO CANTONEIRA L - 1" X 1/8" COMPRIMENTO = 85 CM, ESPAÇAMENTO 1,50 M E 5 FIADAS DE ARAME FARPADO	M	15,59	16,37
SETOP SUL	ED-50405	COLOCAÇÃO DE DEFENSAS SOBRE O MURO FERRO CANTONEIRA L - 1" X 1/8" COMPRIMENTO = 85 CM, ESPAÇAMENTO 1,50 M E 7 FIADAS DE ARAME FARPADO	M	16,63	17,41
SETOP SUL	ED-50400	COLUNA DE ALVENARIA A VISTA DE SUPORTE DO PORTÃO (PARA CAIXA DE MEDIÇÃO DE ENERGIA OU PARA PLACA DO NOME DO PRÉDIO) 1,70 X 2,30 M	U	810,38	859,68
SETOP SUL	ED-50401	CONCERTINA CLIPADA MODELO ESPIRAL HELICOIDAL DUPLA D = 450 MM	M	63,69	67,57
SETOP SUL	ED-50402	CONCERTINA CLIPADA MODELO ESPIRAL HELICOIDAL DUPLA D = 610 MM	M	66,69	70,57
SETOP SUL	ED-50403	CONCERTINA CLIPADA MODELO ESPIRAL HELICOIDAL DUPLA D = 730 MM	M	69,69	73,57
SETOP SUL	ED-50409	MURETA DE TIJOLO COMUM ESP. = 15CM, H = 105 CM, A REVESTIR	M	203,73	219,23
SETOP SUL	ED-50410	MURETA DE TIJOLO COMUM ESP. = 15CM, H = 130 CM, A REVESTIR	M	231,53	249,44
SETOP SUL	ED-50399	MURO DE VEDAÇÃO DE CONCRETO PRÉ-MOLDADO TIPO CALHA V ALTURA LIVRE = 2,50 M, SAPATA CONCRETO 1:3:6, 30 X 50 CM	M	295,95	305,58
SETOP SUL	ED-50395	MURO DIVISÓRIO BLOCO DE CONCRETO APARENTE E = 15 CM, H = 1,80 M, INCLUSIVE SAPATA DE CONCRETO ARMADO FCK = 15 MPA, 50 X 55 CM	M	283,32	299,08
SETOP SUL	ED-50396	MURO DIVISÓRIO BLOCO DE CONCRETO APARENTE E = 15 CM, H = 2,20 M, INCLUSIVE SAPATA DE CONCRETO ARMADO FCK = 15 MPA, 50 X 55 CM	M	307,59	325,10
SETOP SUL	ED-50397	MURO DIVISÓRIO BLOCO DE CONCRETO REVESTIDO E = 15 CM, H = 2,20 M, INCLUSIVE SAPATA DE CONCRETO ARMADO FCK = 15 MPA, 50 X 55 CM	M	460,95	493,14
SETOP SUL	ED-50406	MURO DIVISÓRIO TIJOLO FURADO E = 10 CM, REBOCADO E PINTADO A LATEX H = 1,80 M, INCLUSIVE SAPATA DE CONCRETO ARMADO FCK = 15 MPA, 50 X 55 CM	M	428,93	459,09
SETOP SUL	ED-50408	MURO DIVISÓRIO TIJOLO FURADO E = 10 CM, REBOCADO E PINTADO A LATEX H = 2,20 A 2,50 M, INCLUSIVE SAPATA DE CONCRETO ARMADO FCK = 15 MPA, 50 X 55 CM	M	584,31	623,58
SETOP SUL	ED-50407	MURO DIVISÓRIO TIJOLO FURADO E = 10 CM, REBOCADO E PINTADO A LATEX H = 2,20 M, INCLUSIVE SAPATA DE CONCRETO ARMADO FCK = 15 MPA, 50 X 55 CM	M	463,70	496,89
SETOP SUL	347	OBR-001 - OBRAS VIÁRIAS (PAVIMENTAÇÃO DE RUAS)			
SETOP SUL	ED-50413	ALVENARIA POLIÉDRICA, RETIRADA E REASSENTAMENTO SOBRE COXIM DE AREIA	M2	19,04	20,85
SETOP SUL	ED-50421	ASSENTAMENTO DE MATA-BURRO DE CONCRETO	U	625,82	625,82
SETOP SUL	ED-50414	CALÇAMENTO EM BLOQUETE, RETIRADA E REASSENTAMENTO SOBRE COXIM DE AREIA	M2	22,79	25,04
SETOP SUL	ED-50415	EXECUÇÃO DE CALÇAMENTO EM BLOQUETE - E = 6 CM - FCK = 25 MPA, INCLUINDO FORNECIMENTO E TRANSPORTE DE TODOS OS MATERIAIS, COLCHÃO DE ASSENTAMENTO E = 6 CM	M2	39,66	40,45
SETOP SUL	ED-50416	EXECUÇÃO DE CALÇAMENTO EM BLOQUETE - E = 8 CM - FCK = 35 MPA, INCLUINDO FORNECIMENTO E TRANSPORTE DE TODOS OS MATERIAIS, COLCHÃO DE ASSENTAMENTO E = 6 CM	M2	45,40	46,26
SETOP SUL	ED-7624	EXECUÇÃO E APLICAÇÃO DE CONCRETO ASFÁLTICO PRE-MISTURADO À FRIO (PMF), EM BETONEIRA, INCLUINDO FORNECIMENTO E TRANSPORTE DOS AGREGADOS E MATERIAL BETUMINOSO, INCLUSIVE TRANSPORTE DA MASSA ASFÁLTICA ATÉ A PISTA	M3	491,22	498,46
SETOP SUL	ED-7623	EXECUÇÃO E APLICAÇÃO DE CONCRETO BETUMINOSO USINADO A QUENTE (CBUQ), MASSA COMERCIAL, INCLUINDO FORNECIMENTO E TRANSPORTE DOS AGREGADOS E MATERIAL BETUMINOSO, EXCLUSIVE TRANSPORTE DA MASSA ASFÁLTICA ATÉ A PISTA	M3	910,39	912,43
SETOP SUL	ED-50411	GEOTÊXTIL NÃO TECIDO PARA ESTABILIZAÇÃO DE SOLOS	M2	7,68	7,71
SETOP SUL	ED-50412	PARALELEPÍPEDO, RETIRADA E REASSENTAMENTO SOBRE COXIM DE AREIA	M2	25,93	28,12
SETOP SUL	ED-50419	PISO DE CONCRETO PRÉ-MOLDADO INTERTRAVADO E = 10 CM - FCK = 35 MPA, INCLUINDO FORNECIMENTO E TRANSPORTE DE TODOS OS MATERIAIS, COLCHÃO DE ASSENTAMENTO E = 6 CM	M2	60,58	62,93
SETOP SUL	ED-50420	PISO DE CONCRETO PRÉ-MOLDADO INTERTRAVADO E = 10 CM - FCK = 40 MPA, INCLUINDO FORNECIMENTO E TRANSPORTE DE TODOS OS MATERIAIS, COLCHÃO DE ASSENTAMENTO E = 6 CM	M2	60,58	62,93
SETOP SUL	ED-50417	PISO DE CONCRETO PRÉ-MOLDADO INTERTRAVADO E = 6 CM - FCK = 35 MPA, INCLUINDO FORNECIMENTO E TRANSPORTE DE TODOS OS MATERIAIS, COLCHÃO DE ASSENTAMENTO E = 6 CM	M2	51,81	54,16
SETOP SUL	ED-50418	PISO DE CONCRETO PRÉ-MOLDADO INTERTRAVADO E = 8 CM - FCK = 35 MPA, INCLUINDO FORNECIMENTO E TRANSPORTE DE TODOS OS MATERIAIS, COLCHÃO DE ASSENTAMENTO E = 6 CM	M2	57,66	60,01
SETOP SUL	348	OBR-002 - OBRAS DE ARTE ESPECIAIS - PONTES			
SETOP SUL	ED-50423	ENSECADEIRA INCLUSIVE RETIRADA DO MADEIRAMENTO , PAREDE DUPLA	M2	278,39	297,74
SETOP SUL	ED-50422	ENSECADEIRA INCLUSIVE RETIRADA DO MADEIRAMENTO , PAREDE SIMPLES	M2	111,49	119,23
SETOP SUL	ED-50430	FORNECIMENTO E APLICAÇÃO DE GROUT PARA ANCORAGENS (VIGA METÁLICA/TABULEIRO PRÉ MOLDADO)	M3	268,06	276,53
SETOP SUL	ED-50429	LANÇAMENTO DE TABULEIRO PRÉ MOLDADO	U	60,08	63,14
SETOP SUL	ED-50428	LANÇAMENTO DE VIGA METÁLICA - PONTE DE 08 METROS: 2.97 TONELADAS (2 VIGAS) - PONTE DE 10 METROS: 3.72 TONELADAS (2 VIGAS) - PONTE DE 12 METROS: 4.46 TONELADAS (2 VIGAS) - PONTE DE 15 METROS: 6.26 TONELADAS (2 VIGAS) - PONTE DE 18 METROS: 10.8 TONELADAS (3	KG	0,90	0,97
SETOP SUL	ED-50427	TRANSPORTE DE TABULEIROS DE CONCRETO - PONTE DE 08 METROS: 14.4 TONELADAS - PONTE DE 10 METROS: 16.8 TONELADAS - PONTE DE 12 METROS: 19.2 TONELADAS - PONTE DE 15 METROS: 24.0 TONELADAS - PONTE DE 18 METROS: 28.8 TONELADAS	TXKM	0,62	0,62
SETOP SUL	ED-50426	TRANSPORTE DE VIGAS METÁLICAS - PONTE DE 08 METROS: 2.97 TONELADAS (2 VIGAS) - PONTE DE 10 METROS: 3.72 TONELADAS (2 VIGAS) - PONTE DE 12 METROS: 4.46 TONELADAS (2 VIGAS) - PONTE DE 15 METROS: 6.26 TONELADAS (2 VIGAS) - PONTE DE 18 METROS: 10.8 TONELADAS	TXKM	0,62	0,62
SETOP SUL	ED-50425	TRAVESSIA DE CHAPA METÁLICA PARA VEÍCULOS	M2	351,93	354,99
SETOP SUL	ED-50424	TRAVESSIA DE MADEIRA PARA VEÍCULOS	M2	60,68	64,15
SETOP SUL	349	PAI-001 - PAISAGISMO			
SETOP SUL	ED-50431	CERCA EM FERRO, TRIANGULAR, PADRÃO PREFEITURA	U	74,94	76,88
SETOP SUL	ED-50446	FORNECIMENTO DE ARBUSTO - BELA EMÍLIA	U	2,00	2,00
SETOP SUL	ED-50447	FORNECIMENTO DE ARBUSTO - CAMARA	U	1,50	1,50
SETOP SUL	ED-50441	FORNECIMENTO DE ÁRVORE - CÁSSIA MIMOSA	U	77,00	77,00
SETOP SUL	ED-50439	FORNECIMENTO DE ÁRVORE - IPÊ ROSA	U	101,33	101,33
SETOP SUL	ED-50442	FORNECIMENTO DE ÁRVORE - JACARANDÁ MIMOSO	U	72,00	72,00
SETOP SUL	ED-50440	FORNECIMENTO DE ÁRVORE - PAU FERRO	U	79,00	79,00
SETOP SUL	ED-50438	FORNECIMENTO DE ÁRVORE - SIBIPURUNA	U	101,33	101,33
SETOP SUL	ED-50443	FORNECIMENTO DE FORRAÇÃO - ALCALYPHA	M2	2,00	2,00
SETOP SUL	ED-50445	FORNECIMENTO DE FORRAÇÃO - CLOROFITO	M2	0,80	0,80
SETOP SUL	ED-50444	FORNECIMENTO DE FORRAÇÃO - WEDELIA	M2	0,80	0,80
SETOP SUL	ED-50448	FORNECIMENTO DE PALMEIRA - LICURI	U	40,00	40,00
SETOP SUL	ED-50449	FORNECIMENTO DE PALMEIRA ARECA LUTESCENS	U	22,80	22,80
SETOP SUL	ED-14560	LASTRO DE SEIXO, INCLUSIVE LANÇAMENTO E ESPALHAMENTO MANUAL	M3	112,67	117,67
SETOP SUL	ED-50435	PLANTIO DE GRAMA BATATAIS EM PLACAS, INCLUSIVE TERRA VEGETAL E CONSERVAÇÃO POR 30 DIAS	M2	15,05	15,58
SETOP SUL	ED-50437	PLANTIO DE GRAMA ESMERALDA EM PLACAS, INCLUSIVE TERRA VEGETAL E CONSERVAÇÃO POR 30 DIAS	M2	16,87	17,40
SETOP SUL	ED-50436	PLANTIO DE GRAMA SÃO CARLOS EM PLACAS, INCLUSIVE TERRA VEGETAL E CONSERVAÇÃO POR 30 DIAS	M2	16,87	17,40
SETOP SUL	ED-50433	PLANTIO E PREPARO DE COVAS DE ARBUSTOS ORNAMENTAIS EM GERAL, EXCETO FORNECIMENTO DAS MUDAS	U	8,01	9,02
SETOP SUL	ED-50432	PLANTIO E PREPARO DE COVAS DE ÁRVORES H MÍN. = 1,80 M COM COVA 60 X 60 X 60 CM, EXCETO FORNECIMENTO DAS MUDAS	U	8,90	10,03
SETOP SUL	ED-50434	PLANTIO E PREPARO DE COVAS DE FORRAÇÃO, EXCETO FORNECIMENTO DAS MUDAS	M2	21,37	24,07
SETOP SUL	350	PIN-001 - PINTURA			
SETOP SUL	ED-50471	APLICAÇÃO DE CERA EM ESQUADRIAS DE MADEIRA, TRÊS (3) DEMÃOS, INCLUSIVE APLICAÇÃO DE SELADOR PARA MADEIRA	M2	17,15	18,47
SETOP SUL	ED-50472	APLICAÇÃO DE CERA EM RODAPÉS COM ALTURA DE 10 CM, TRÊS (3) DEMÃOS, INCLUSIVE APLICAÇÃO DE SELADOR PARA MADEIRA	M	5,14	5,40
SETOP SUL	ED-50481	EMASSAMENTO A ÓLEO SOBRE MADEIRA, UMA (1) DEMÃO, INCLUSIVE LIXAMENTO PARA PINTURA	M2	15,07	16,19
SETOP SUL	ED-50482	EMASSAMENTO EM ESQUADRIA DE MADEIRA COM MASSA A ÓLEO, DUAS (2) DEMÃOS, INCLUSIVE LIXAMENTO PARA PINTURA A ÓLEO OU ESMALTE	M2	18,15	19,43
SETOP SUL	ED-50485	EMASSAMENTO EM FORRO DE GESSO COM MASSA ACRÍLICA, UMA (1) DEMÃO, INCLUSIVE LIXAMENTO PARA PINTURA	M2	11,11	12,20
SETOP SUL	ED-50486	EMASSAMENTO EM FORRO DE GESSO COM MASSA CORRIDA (PVA), UMA (1) DEMÃO, INCLUSIVE LIXAMENTO PARA PINTURA	M2	10,10	11,19
SETOP SUL	ED-50474	EMASSAMENTO EM PAREDE COM MASSA ACRÍLICA, DUAS (2) DEMÃOS, INCLUSIVE LIXAMENTO PARA PINTURA	M2	12,77	13,86
SETOP SUL	ED-50473	EMASSAMENTO EM PAREDE COM MASSA ACRÍLICA, UMA (1) DEMÃO, INCLUSIVE LIXAMENTO PARA PINTURA	M2	9,26	10,07

FONTE	CÓDIGO	DESCRIÇÃO	UNIDADE	DESONERADO	NÃO DESONERADO
SETOP SUL	ED-50478	EMASSAMENTO EM PAREDE COM MASSA CORRIDA (PVA), DUAS (2) DEMÃOS, INCLUSIVE LIXAMENTO PARA PINTURA	M2	10,90	11,99
SETOP SUL	ED-50477	EMASSAMENTO EM PAREDE COM MASSA CORRIDA (PVA), UMA (1) DEMÃO, INCLUSIVE LIXAMENTO PARA PINTURA	M2	8,02	8,83
SETOP SUL	ED-50483	EMASSAMENTO EM PAREDE DE GESSO ACARTONADO (DRY-WALL) COM MASSA ACRÍLICA, UMA (1) DEMÃO, INCLUSIVE LIXAMENTO PARA PINTURA	M2	8,83	9,64
SETOP SUL	ED-50484	EMASSAMENTO EM PAREDE DE GESSO ACARTONADO (DRY-WALL) COM MASSA CORRIDA (PVA), UMA (1) DEMÃO, INCLUSIVE LIXAMENTO PARA PINTURA	M2	7,82	8,63
SETOP SUL	ED-50476	EMASSAMENTO EM TETO COM MASSA ACRÍLICA, DUAS (2) DEMÃOS, INCLUSIVE LIXAMENTO PARA PINTURA	M2	20,70	22,73
SETOP SUL	ED-50475	EMASSAMENTO EM TETO COM MASSA ACRÍLICA, UMA (1) DEMÃO, INCLUSIVE LIXAMENTO PARA PINTURA	M2	15,20	16,72
SETOP SUL	ED-50480	EMASSAMENTO EM TETO COM MASSA CORRIDA (PVA), DUAS (2) DEMÃOS, INCLUSIVE LIXAMENTO PARA PINTURA	M2	18,83	20,86
SETOP SUL	ED-50479	EMASSAMENTO EM TETO COM MASSA CORRIDA (PVA), UMA (1) DEMÃO, INCLUSIVE LIXAMENTO PARA PINTURA	M2	13,96	15,48
SETOP SUL	ED-50505	LIXAMENTO MANUAL EM PAREDE PARA REMOÇÃO DE TINTA	M2	2,22	2,43
SETOP SUL	ED-50507	LIXAMENTO MANUAL EM SUPERFÍCIE DE MADEIRA PARA REMOÇÃO DE TINTA	M2	3,30	3,65
SETOP SUL	ED-50508	LIXAMENTO MANUAL EM SUPERFÍCIE METÁLICA PARA REMOÇÃO DE TINTA	M2	3,31	3,66
SETOP SUL	ED-50506	LIXAMENTO MANUAL EM TETO PARA REMOÇÃO DE TINTA	M2	2,48	2,73
SETOP SUL	ED-50517	PINTURA A BASE DE RESINA DE SILICONE EM CONCRETO OU ALVENARIA APARENTE, DUAS (2) DEMÃOS	M2	15,47	16,19
SETOP SUL	ED-50451	PINTURA ACRÍLICA EM PAREDE, DUAS (2) DEMÃOS, EXCLUSIVE SELADOR ACRÍLICO E MASSA ACRÍLICA/CORRIDA (PVA)	M2	9,76	10,55
SETOP SUL	ED-50455	PINTURA ACRÍLICA EM PAREDE, DUAS (2) DEMÃOS, INCLUSIVE UMA (1) DEMÃO DE MASSA CORRIDA (PVA), EXCLUSIVE SELADOR ACRÍLICO	M2	17,78	19,38
SETOP SUL	ED-50453	PINTURA ACRÍLICA EM PAREDE, TRÊS (3) DEMÃOS, EXCLUSIVE SELADOR ACRÍLICO E MASSA ACRÍLICA/CORRIDA (PVA)	M2	12,72	13,67
SETOP SUL	ED-50452	PINTURA ACRÍLICA EM TETO, DUAS (2) DEMÃOS, EXCLUSIVE SELADOR ACRÍLICO E MASSA ACRÍLICA/CORRIDA (PVA)	M2	10,83	11,73
SETOP SUL	ED-50456	PINTURA ACRÍLICA EM TETO, DUAS (2) DEMÃOS, INCLUSIVE UMA (1) DEMÃO DE MASSA CORRIDA (PVA), EXCLUSIVE SELADOR ACRÍLICO	M2	24,79	27,21
SETOP SUL	ED-50454	PINTURA ACRÍLICA EM TETO, TRÊS (3) DEMÃOS, EXCLUSIVE SELADOR ACRÍLICO E MASSA ACRÍLICA/CORRIDA (PVA)	M2	14,32	15,46
SETOP SUL	ED-50460	PINTURA ACRÍLICA PARA PISO EM FAIXA DE DEMARCAÇÃO DE QUADRA, DUAS (2) DEMÃOS, FAIXA COM LARGURA DE 5 CM	M	2,20	2,34
SETOP SUL	ED-50462	PINTURA ACRÍLICA PARA PISO EM FAIXA DE DEMARCAÇÃO DE QUADRA, QUATRO (4) DEMÃOS, FAIXA COM LARGURA DE 5 CM	M	3,17	3,43
SETOP SUL	ED-50459	PINTURA ACRÍLICA PARA PISO EM PASSEIO/SUPERFÍCIE CIMENTADA, DUAS (2) DEMÃOS	M2	7,19	7,76
SETOP SUL	ED-50461	PINTURA ACRÍLICA PARA PISO EM QUADRAS ESPORTIVA, DUAS (2) DEMÃOS	M2	7,19	7,76
SETOP SUL	ED-50463	PINTURA ACRÍLICA PARA PISO EM QUADRAS ESPORTIVA, QUATRO (4) DEMÃOS	M2	14,60	15,74
SETOP SUL	ED-50532	PINTURA ANTICORROSIVA A BASE DE OXIDO DE FERRO (ZARCÃO) EM ESQUADRIA E SUPERFÍCIE METÁLICA, UMA (1) DEMÃO	M2	8,43	9,05
SETOP SUL	ED-50465	PINTURA COM TINTA A BASE DE BORRACHA CLORADA EM FAIXAS DE DEMARCAÇÃO DE PISO, DUAS (2) DEMÃOS, FAIXA COM LARGURA DE 5 CM, APLICAÇÃO MECÂNICA	M	7,71	7,90
SETOP SUL	ED-50468	PINTURA COM TINTA A BASE DE BORRACHA CLORADA EM FAIXAS DE DEMARCAÇÃO DE QUADRA, DUAS (2) DEMÃOS, FAIXA COM LARGURA DE 5 CM, APLICAÇÃO MECÂNICA	M	7,71	7,90
SETOP SUL	ED-50467	PINTURA COM TINTA A BASE DE BORRACHA CLORADA EM REVESTIMENTO CIMENTÍCIO OU CONCRETO, DUAS (2) DEMÃOS	M2	22,19	23,33
SETOP SUL	ED-50466	PINTURA COM TINTA A BASE DE BORRACHA CLORADA EM TELHAS DE FIBROCIMENTO, DUAS (2) DEMÃOS	M2	35,09	37,45
SETOP SUL	ED-50513	PINTURA COM RESINA ACRÍLICA EM CONCRETO, DUAS (2) DEMÃOS, INCLUSIVE UMA (1) DEMÃO DE SELADOR ACRÍLICO	M2	23,41	25,68
SETOP SUL	ED-50464	PINTURA COM RESINA ACRÍLICA EM PISOS CIMENTADOS, DUAS (2) DEMÃOS, INCLUSIVE LIMPEZA DA SUPERFÍCIE A SER APLICADO MATERIAL	M2	7,93	8,50
SETOP SUL	ED-9013	PINTURA COM TEXTURA ACRÍLICA COM DESEMPENADEIRA DE AÇO, EXCLUSIVE SELADOR ACRÍLICO/FUNDO PREPARADOR	M2	16,77	18,11
SETOP SUL	ED-50519	PINTURA COM TEXTURA ACRÍLICA COM DESEMPENADEIRA DE AÇO, INCLUSIVE UMA (1) DEMÃO DE SELADOR ACRÍLICO	M2	19,17	20,90
SETOP SUL	ED-50520	PINTURA COM TEXTURA ACRÍLICA COM ROLO, EXCLUSIVE SELADOR ACRÍLICO/FUNDO PREPARADOR	M2	14,09	15,04
SETOP SUL	ED-50521	PINTURA COM TEXTURA ACRÍLICA COM ROLO, INCLUSIVE UMA (1) DEMÃO DE SELADOR ACRÍLICO	M2	16,28	17,62
SETOP SUL	ED-50525	PINTURA COM VERNIZ ACRÍLICO EM ALVENARIA OU CONCRETO, DUAS (2) DEMÃOS, INCLUSIVE PREPARAÇÃO DA SUPERFÍCIE COM LIXAMENTO	M2	11,91	12,86
SETOP SUL	ED-50530	PINTURA COM VERNIZ POLIURETANO COM FILTRO SOLAR EM MADEIRA, DUAS (2) DEMÃOS, ACABAMENTO TIPO FOSCO	M2	19,42	20,82
SETOP SUL	ED-9026	PINTURA COM VERNIZ SINTÉTICO MARÍTIMO EM BATE MACA DE MADEIRA SEM CORRIMÃO, COM LARGURA DE 15CM E ESP. 2CM, DUAS (2) DEMÃOS, ACABAMENTO TIPO FOSCO	M	5,40	5,71
SETOP SUL	ED-50527	PINTURA COM VERNIZ SINTÉTICO MARÍTIMO EM ESQUADRIAS DE MADEIRA, DUAS (2) DEMÃOS, ACABAMENTO TIPO ACETINADO (BRILHO SÚTIL)	M2	14,57	15,82
SETOP SUL	ED-50526	PINTURA COM VERNIZ SINTÉTICO MARÍTIMO EM ESQUADRIAS DE MADEIRA, DUAS (2) DEMÃOS, ACABAMENTO TIPO BRILHANTE	M2	14,57	15,82
SETOP SUL	ED-50528	PINTURA COM VERNIZ SINTÉTICO MARÍTIMO EM ESQUADRIAS DE MADEIRA, DUAS (2) DEMÃOS, ACABAMENTO TIPO FOSCO	M2	15,41	16,66
SETOP SUL	ED-50531	PINTURA COM VERNIZ SINTÉTICO MARÍTIMO EM RÉGUAS PARA FIXAÇÃO CARTAZES E PROTEÇÃO DE CARTEIRAS, COM LARGURA DE 10CM E ESP. 2CM, DUAS (2) DEMÃOS, ACABAMENTO TIPO FOSCO	M	4,93	5,24
SETOP SUL	ED-50470	PINTURA EM CAIAÇÃO PARA AMBIENTE EXTERNO,TRÊS (3) DEMÃOS, INCLUSIVE PIGMENTO E FIXADOR DE CAL	M2	9,37	10,20
SETOP SUL	ED-50469	PINTURA EM CAIAÇÃO PARA AMBIENTE INTERNO,TRÊS (3) DEMÃOS, INCLUSIVE PIGMENTO E FIXADOR DE CAL	M2	11,12	12,17
SETOP SUL	ED-50490	PINTURA EPÓXI EM FAIXAS DE DEMARCAÇÃO DE PISO, DUAS (2) DEMÃOS, FAIXA COM LARGURA DE 5 CM	M	12,60	13,76
SETOP SUL	ED-9917	PINTURA EPÓXI EM PAREDE, DUAS (2) DEMÃOS, EXCLUSIVE SELADOR ACRÍLICO E MASSA ACRÍLICA/CORRIDA (PVA)	M2	17,13	17,92
SETOP SUL	ED-9919	PINTURA EPÓXI EM PAREDE, DUAS (2) DEMÃOS, INCLUSIVE UMA (1) DEMÃO DE MASSA ACRÍLICA, EXCLUSIVE SELADOR ACRÍLICO	M2	26,39	27,99
SETOP SUL	ED-9918	PINTURA EPÓXI EM PAREDE, TRÊS (3) DEMÃOS, EXCLUSIVE SELADOR ACRÍLICO E MASSA ACRÍLICA/CORRIDA (PVA)	M2	23,77	24,72
SETOP SUL	ED-9937	PINTURA EPÓXI EM PISO, DUAS (2) DEMÃOS, EXCLUSIVE PRIMER EPÓXI, INCLUSIVE LIMPEZA DA SUPERFÍCIE A SER APLICADO MATERIAL	M2	16,52	17,23
SETOP SUL	ED-9934	PINTURA EPÓXI EM PISO, DUAS (2) DEMÃOS, INCLUSIVE UMA (1) DEMÃO DE PRIMER EPÓXI	M2	32,22	33,45
SETOP SUL	ED-9933	PINTURA EPÓXI EM PISO, DUAS (2) DEMÃOS, INCLUSIVE UMA (1) DEMÃO DE PRIMER EPÓXI E PREPARAÇÃO DA SUPERFÍCIE COM ARGAMASSA AUTONIVELANTE, ESP.4MM	M2	64,28	66,02
SETOP SUL	ED-50487	PINTURA EPÓXI EM SUPERFÍCIES DE AÇO CARBONO, DUAS (2) DEMÃOS	M2	18,85	20,10
SETOP SUL	ED-50488	PINTURA EPÓXI EM SUPERFÍCIES DE AÇO CARBONO, DUAS (2) DEMÃOS, APLICAÇÃO MECÂNICA	M2	11,78	12,18
SETOP SUL	ED-50493	PINTURA ESMALTE EM ESQUADRIA DE MADEIRA, DUAS (2) DEMÃOS, INCLUSIVE UMA (1) DEMÃO DE FUNDO NIVELADOR, EXCLUSIVE MASSA A ÓLEO	M2	16,20	17,34
SETOP SUL	ED-50491	PINTURA ESMALTE EM ESQUADRIAS DE FERRO, DUAS (2) DEMÃOS, INCLUSIVE UMA (1) DEMÃO DE FUNDO ANTICORROSIVO	M2	22,87	24,68
SETOP SUL	ED-50492	PINTURA ESMALTE EM ESTRUTURA DE AÇO CARBONO, DUAS (2) DEMÃOS, EXCLUSIVE FUNDO ANTICORROSIVO	M2	15,61	16,86
SETOP SUL	ED-50497	PINTURA ESMALTE EM ESTRUTURA METÁLICA, DUAS (2) DEMÃOS, INCLUSIVE UMA (1) DEMÃO FUNDO ANTICORROSIVO	M2	24,21	26,21
SETOP SUL	ED-50509	PINTURA ESMALTE EM SUPERFÍCIE DE CONCRETO/ALVENARIA, DUAS (2) DEMÃOS, EXCLUSIVE SELADOR ACRÍLICO E MASSA ACRÍLICA/CORRIDA (PVA)	M2	14,48	15,73
SETOP SUL	ED-50510	PINTURA ESMALTE EM SUPERFÍCIE DE CONCRETO/ALVENARIA, TRÊS (3) DEMÃOS, EXCLUSIVE SELADOR ACRÍLICO E MASSA ACRÍLICA/CORRIDA (PVA)	M2	18,49	20,05
SETOP SUL	ED-50496	PINTURA ESMALTE EM TUBO GALVANIZADO, DUAS (2) DEMÃOS, INCLUSIVE UMA (1) DEMÃO DE FUNDO ANTICORROSIVO	M	14,68	15,84
SETOP SUL	ED-50495	PINTURA ESMALTE SINTÉTICO EM SUPERFÍCIES GALVANIZADAS, DUAS (2) DEMÃOS, INCLUSIVE UMA (1) DEMÃO DE FUNDO ANTICORROSIVO	M2	22,87	24,68
SETOP SUL	ED-50498	PINTURA LÁTEX (PVA) EM PAREDE, DUAS (2) DEMÃOS, EXCLUSIVE SELADOR ACRÍLICO E MASSA ACRÍLICA/CORRIDA (PVA)	M2	8,76	9,55
SETOP SUL	ED-50502	PINTURA LÁTEX (PVA) EM PAREDE, DUAS (2) DEMÃOS, INCLUSIVE UMA (1) DEMÃO DE MASSA CORRIDA (PVA), EXCLUSIVE SELADOR ACRÍLICO	M2	16,78	18,38
SETOP SUL	ED-50500	PINTURA LÁTEX (PVA) EM PAREDE, TRÊS (3) DEMÃOS, EXCLUSIVE SELADOR ACRÍLICO E MASSA ACRÍLICA/CORRIDA (PVA)	M2	11,22	12,17
SETOP SUL	ED-50504	PINTURA LÁTEX (PVA) EM RODAPÉ OU MOLDURAS (ALTURA DE 5 CM A 7C M), EXCLUSIVE SELADOR ACRÍLICO	M	3,80	4,19
SETOP SUL	ED-50499	PINTURA LÁTEX (PVA) EM TETO, DUAS (2) DEMÃOS, EXCLUSIVE SELADOR ACRÍLICO E MASSA ACRÍLICA/CORRIDA (PVA)	M2	9,83	10,73
SETOP SUL	ED-50503	PINTURA LÁTEX (PVA) EM TETO, DUAS (2) DEMÃOS, INCLUSIVE UMA (1) DEMÃO DE MASSA CORRIDA (PVA), EXCLUSIVE SELADOR ACRÍLICO	M2	23,79	26,21
SETOP SUL	ED-50501	PINTURA LÁTEX (PVA) EM TETO, TRÊS (3) DEMÃOS, EXCLUSIVE SELADOR ACRÍLICO E MASSA ACRÍLICA/CORRIDA (PVA)	M2	12,82	13,96
SETOP SUL	ED-50518	PINTURA PARA SINALIZAÇÃO DE VAGA DE ESTACIONAMENTO PARA PORTADORES DE NECESSIDADES ESPECIAIS SOBRE PAVIMENTAÇÃO URBANA	U	170,35	188,98

FONTE	CÓDIGO	DESCRIÇÃO	UNIDADE	DESONERADO	NÃO DESONERADO
SETOP SUL	ED-50512	PINTURA PRESERVATIVA COM CUPINICIDA EM MADEIRA SECA, DUAS (2) DEMÃOS	M2	13,53	14,78
SETOP SUL	ED-50511	PINTURA PRESERVATIVA COM CUPINICIDA EM MADEIRA SECA, DUAS (2) DEMÃOS, INCLUSIVE DUAS (2) DEMÃOS DE VERNIZ SINTÉTICO MARÍTIMO, ACABAMENTO TIPO FOSCO	M2	19,27	20,52
SETOP SUL	ED-50516	PREPARAÇÃO PARA EMASSAMENTO OU PINTURA (LÁTEX/ACRÍLICA) EM PAREDE DE GESSO ACARTONADO (DRY-WALL) E FORRO DE GESSO, INCLUSIVE UMA (1) DEMÃO DE SELADOR ACRÍLICO	M2	3,85	4,19
SETOP SUL	ED-50514	PREPARAÇÃO PARA EMASSAMENTO OU PINTURA (LÁTEX/ACRÍLICA) EM PAREDE, INCLUSIVE UMA (1) DEMÃO DE SELADOR ACRÍLICO	M2	4,27	4,66
SETOP SUL	ED-50515	PREPARAÇÃO PARA EMASSAMENTO OU PINTURA (LÁTEX/ACRÍLICA) EM TETO, INCLUSIVE UMA (1) DEMÃO DE SELADOR ACRÍLICO	M2	5,36	5,88
SETOP SUL	ED-9935	PREPARAÇÃO PARA PINTURA (EPÓXI) EM PISO, INCLUSIVE UMA (1) DEMÃO DE PRIMER EPÓXI	M2	15,70	16,22
SETOP SUL	ED-50523	TRATAMENTO EM SUPERFÍCIE DE CONCRETO APARENTE, INCLUSIVE RASPAGEM, ESTUCAGEM E POLIMENTO COM DUAS (2) DEMÃOS DE RESINA ACRÍLICA	M2	32,70	36,22
SETOP SUL	ED-50524	TRATAMENTO EM SUPERFÍCIE DE CONCRETO APARENTE, INCLUSIVE RASPAGEM, ESTUCAGEM E POLIMENTO COM DUAS (2) DEMÃOS DE VERNIZ ACRÍLICO	M2	32,57	36,09
SETOP SUL	351	PIS-001 - PISOS			
SETOP SUL	ED-50533	APICOAMENTO DE PISO CIMENTADO - PROFUNDIDADE ATÉ 1 CM	M2	6,61	7,38
SETOP SUL	ED-50574	APLICAÇÃO DE FAIXA/FITA ADESIVA ANTIDERRAPANTE, LARGURA 50MM, EM DEGRAUS DE ESCADA, INCLUSIVE FORNECIMENTO	M	16,57	16,96
SETOP SUL	ED-50600	APLICAÇÃO DE LONA PRETA, ESP. 150 MICRAS, INCLUSIVE FORNECIMENTO	M2	2,19	2,34
SETOP SUL	ED-50579	APLICAÇÃO DE SELANTE, MASTIQUE ELÁSTICO, EM JUNTA DE DILAÇÃO, DIMENSÃO 20X10 MM, FATOR DE FORMA 1:2, EXCLUSIVE DELIMITADOR DE PROFUNDIDADE	M	19,94	20,56
SETOP SUL	ED-9936	ARGAMASSA INDUSTRIALIZADA AUTONIVELANTE, APLICADA EM PISO, ESP. 4MM, INCLUSIVE PREPARO MANUAL DA MISTURA	M2	32,06	32,57
SETOP SUL	ED-50566	CONTRAPISO DESEMPENADO COM ARGAMASSA, TRAÇO 1:3 (CIMENTO E AREIA), ESP. 20MM	M2	22,05	24,12
SETOP SUL	ED-50567	CONTRAPISO DESEMPENADO COM ARGAMASSA, TRAÇO 1:3 (CIMENTO E AREIA), ESP. 25MM	M2	23,81	25,92
SETOP SUL	ED-50568	CONTRAPISO DESEMPENADO COM ARGAMASSA, TRAÇO 1:3 (CIMENTO E AREIA), ESP. 30MM	M2	25,57	27,73
SETOP SUL	ED-50569	CONTRAPISO DESEMPENADO COM ARGAMASSA, TRAÇO 1:3 (CIMENTO E AREIA), ESP. 50MM	M2	35,11	37,77
SETOP SUL	ED-50537	DEGRAU DE PEDRA ARDÓSIA E = 20 MM, L = 30 CM, ASSENTADO COM ARGAMASSA DE CIMENTO E AREIA SEM PENEIRAR TRAÇO 1:4, INCLUSO ESPELHO E = 15 MM, H = 20 CM	M	99,20	107,14
SETOP SUL	ED-50575	FAIXA/FRISO ANTIDERRAPANTE EM PEDRA, LARGURA 50MM, EM DEGRAU DE ESCADA, EXECUÇÃO MECÂNICA	M	8,12	8,59
SETOP SUL	ED-50593	LAJE DE TRANSIÇÃO E = 10 CM, FCK = 15 MPA USINADO (MECANIZADO), INCLUSIVE TELA 0,97 KG/M2 E ACABAMENTO NIVEL ZERO	M2	75,13	78,68
SETOP SUL	ED-50597	LAJE DE TRANSIÇÃO E = 10 CM, FCK = 18 MPA USINADO (MECANIZADO), INCLUSIVE TELA 0,97 KG/M2 E ACABAMENTO NIVEL ZERO	M2	79,35	82,90
SETOP SUL	ED-50594	LAJE DE TRANSIÇÃO E = 11 CM, FCK = 15 MPA USINADO (MECANIZADO), INCLUSIVE TELA 0,97 KG/M2 E ACABAMENTO NIVEL ZERO	M2	82,03	85,67
SETOP SUL	ED-50595	LAJE DE TRANSIÇÃO E = 12 CM, FCK = 15 MPA USINADO (MECANIZADO), INCLUSIVE TELA 0,97 KG/M2 E ACABAMENTO NIVEL ZERO	M2	85,49	89,20
SETOP SUL	ED-50598	LAJE DE TRANSIÇÃO E = 12 CM, FCK = 18 MPA USINADO (MECANIZADO), INCLUSIVE TELA 0,97 KG/M2 E ACABAMENTO NIVEL ZERO	M2	86,41	90,12
SETOP SUL	ED-50588	LAJE DE TRANSIÇÃO E = 5 CM, SEM JUNTA, FCK = 10 MPA (MANUAL)	M2	33,45	36,14
SETOP SUL	ED-50589	LAJE DE TRANSIÇÃO E = 6 CM, SEM JUNTA, FCK = 10 MPA (MANUAL)	M2	37,07	39,94
SETOP SUL	ED-50591	LAJE DE TRANSIÇÃO E = 8 CM, FCK = 15 MPA USINADO (MECANIZADO), INCLUSIVE TELA 0,97 KG/M2 E ACABAMENTO NIVEL ZERO	M2	71,67	75,05
SETOP SUL	ED-50596	LAJE DE TRANSIÇÃO E = 8 CM, FCK = 18 MPA USINADO (MECANIZADO), INCLUSIVE TELA 0,97 KG/M2 E ACABAMENTO NIVEL ZERO	M2	72,29	75,67
SETOP SUL	ED-50599	LAJE DE TRANSIÇÃO E = 8 CM, FCK = 20 MPA USINADO (MECANIZADO), INCLUSIVE TELA 0,97 KG/M2 E ACABAMENTO NIVEL ZERO	M2	72,55	75,93
SETOP SUL	ED-50590	LAJE DE TRANSIÇÃO E = 8 CM, SEM JUNTA, FCK = 10 MPA (MANUAL)	M2	46,98	50,48
SETOP SUL	ED-50592	LAJE DE TRANSIÇÃO E = 9 CM, FCK = 15 MPA USINADO (MECANIZADO), INCLUSIVE TELA 0,97 KG/M2 E ACABAMENTO NIVEL ZERO	M2	75,12	78,59
SETOP SUL	ED-50617	LIMPEZA E POLIMENTO DE PISO GRANILITE/MARMORITE, EXCLUSIVE RESINA	M2	23,00	23,00
SETOP SUL	ED-50541	PISO CERÂMICO VERMELHO NATURAL 24 X 5,2 CM, ASSENTADO COM ARGAMASSA PRÉ-FABRICADA, INCLUSIVE REJUNTAMENTO	M2	79,31	84,78
SETOP SUL	ED-50563	PISO CIMENTADO COM ARGAMASSA, TRAÇO 1:3 (CIMENTO E AREIA), COM ADITIVO IMPERMEABILIZANTE, ESP. 25MM, ACABAMENTO DESEMPENADO E FELTRADO	M2	28,89	31,47
SETOP SUL	ED-50547	PISO CIMENTADO COM ARGAMASSA, TRAÇO 1:3 (CIMENTO E AREIA), ESP. 25MM, ACABAMENTO DESEMPENADO E FELTRADO, MODULAÇÃO DE 100X100CM, INCLUSIVE JUNTA PLÁSTICA	M2	33,90	37,05
SETOP SUL	ED-50545	PISO CIMENTADO COM ARGAMASSA, TRAÇO 1:3 (CIMENTO E AREIA), ESP. 25MM, ACABAMENTO DESEMPENADO E FELTRADO, MODULAÇÃO DE 200X200CM, INCLUSIVE JUNTA PLÁSTICA	M2	33,13	36,28
SETOP SUL	ED-50549	PISO CIMENTADO COM ARGAMASSA, TRAÇO 1:3 (CIMENTO E AREIA), ESP. 25MM, ACABAMETNO DESEMPENADO E FELTRADO, MODULAÇÃO DE 60X60CM, INCLUSIVE JUNTA PLÁSTICA	M2	35,02	38,17
SETOP SUL	ED-50548	PISO CIMENTADO COM ARGAMASSA, TRAÇO 1:3 (CIMENTO E AREIA), ESP. 30MM, ACABAMENTO DESEMPENADO E FELTRADO, MODULAÇÃO DE 100X100CM, INCLUSIVE JUNTA PLÁSTICA	M2	37,24	40,63
SETOP SUL	ED-50546	PISO CIMENTADO COM ARGAMASSA, TRAÇO 1:3 (CIMENTO E AREIA), ESP. 30MM, ACABAMENTO DESEMPENADO E FELTRADO, MODULAÇÃO DE 200X200CM, INCLUSIVE JUNTA PLÁSTICA	M2	36,47	39,86
SETOP SUL	ED-50550	PISO CIMENTADO COM ARGAMASSA, TRAÇO 1:3 (CIMENTO E AREIA), ESP. 30MM, ACABAMENTO DESEMPENADO E FELTRADO, MODULAÇÃO DE 60X60CM, INCLUSIVE JUNTA PLÁSTICA	M2	38,36	41,75
SETOP SUL	ED-50551	PISO CIMENTADO COM ARGAMASSA, TRAÇO 1:3 (CIMENTO E AREIA), ESP. 50MM, ACABAMENTO DESEMPENADO E FELTRADO, MODULAÇÃO DE 100X100CM, INCLUSIVE JUNTA PLÁSTICA	M2	47,43	51,41
SETOP SUL	ED-50564	PISO CIMENTADO COM PIGMENTAÇÃO COLORIDA, DESEMPENADO E FELTRADO COM ARGAMASSA, TRAÇO 1:3 (CIMENTO E AREIA), ESP. 30MM, ACABAMENTO DESEMPENADO E FELTRADO, SEM JUNTA DE DILATAÇÃO	M2	33,87	36,49
SETOP SUL	ED-50552	PISO CIMENTADO NATADO COM ARGAMASSA, TRAÇO 1:3 (CIMENTO E AREIA), ESP. 20MM, ACABAMENTO QUEIMADO, SEM JUNTA DE DILATAÇÃO	M2	25,83	28,26
SETOP SUL	ED-50558	PISO CIMENTADO NATADO COM ARGAMASSA, TRAÇO 1:3 (CIMENTO E AREIA), ESP. 25MM, ACABAMENTO QUEIMADO, MODULAÇÃO DE 100X100CM, INCLUSIVE JUNTA PLÁSTICA	M2	35,31	38,55
SETOP SUL	ED-50556	PISO CIMENTADO NATADO COM ARGAMASSA, TRAÇO 1:3 (CIMENTO E AREIA), ESP. 25MM, ACABAMENTO QUEIMADO, MODULAÇÃO DE 200X200CM, INCLUSIVE JUNTA PLÁSTICA	M2	34,54	37,78
SETOP SUL	ED-50560	PISO CIMENTADO NATADO COM ARGAMASSA, TRAÇO 1:3 (CIMENTO E AREIA), ESP. 25MM, ACABAMENTO QUEIMADO, MODULAÇÃO DE 60X60CM, INCLUSIVE JUNTA PLÁSTICA	M2	36,43	39,67
SETOP SUL	ED-50553	PISO CIMENTADO NATADO COM ARGAMASSA, TRAÇO 1:3 (CIMENTO E AREIA), ESP. 25MM, ACABAMENTO QUEIMADO, SEM JUNTA DE DILATAÇÃO	M2	27,59	30,06
SETOP SUL	ED-50559	PISO CIMENTADO NATADO COM ARGAMASSA, TRAÇO 1:3 (CIMENTO E AREIA), ESP. 30MM, ACABAMENTO QUEIMADO, MODULAÇÃO DE 100X100CM, INCLUSIVE JUNTA PLÁSTICA	M2	38,43	41,88
SETOP SUL	ED-50557	PISO CIMENTADO NATADO COM ARGAMASSA, TRAÇO 1:3 (CIMENTO E AREIA), ESP. 30MM, ACABAMENTO QUEIMADO, MODULAÇÃO DE 200X200CM, INCLUSIVE JUNTA PLÁSTICA	M2	37,66	41,11
SETOP SUL	ED-50561	PISO CIMENTADO NATADO COM ARGAMASSA, TRAÇO 1:3 (CIMENTO E AREIA), ESP. 30MM, ACABAMENTO QUEIMADO, MODULAÇÃO DE 60X60CM, INCLUSIVE JUNTA PLÁSTICA	M2	39,55	43,00
SETOP SUL	ED-50554	PISO CIMENTADO NATADO COM ARGAMASSA, TRAÇO 1:3 (CIMENTO E AREIA), ESP. 30MM, ACABAMENTO QUEIMADO, SEM JUNTA DE DILATAÇÃO	M2	29,35	31,87
SETOP SUL	ED-50562	PISO CIMENTADO NATADO COM ARGAMASSA, TRAÇO 1:3 (CIMENTO E AREIA), ESP. 50MM, ACABAMENTO QUEIMADO, MODULAÇÃO DE 60X60CM, INCLUSIVE JUNTA PLÁSTICA	M2	49,80	53,85
SETOP SUL	ED-50555	PISO CIMENTADO NATADO COM ARGAMASSA, TRAÇO 1:3 (CIMENTO E AREIA), ESP. 50MM, ACABAMENTO QUEIMADO, SEM JUNTA DE DILATAÇÃO	M2	40,17	43,37
SETOP SUL	ED-50631	PISO COM TIJOLO CERÂMICO MACIÇO PRENSADO, ASSENTAMENTO COM ARGAMASSA SECA, TRAÇO 1:4 (CIMENTO E AREIA), INCLUSIVE REJUNTAMENTO COM ARGAMASSA SECA DE TRAÇO 1:4 (CIMENTO E AREIA), FORNECIMENTO E INSTALAÇÃO	M2	51,18	54,60
SETOP SUL	ED-50573	PISO EM CONCRETO FCK = 20 MPA COM 25 KG DE DRAMIX/M3	M3	2.228,61	2.279,68

FONTE	CÓDIGO	DESCRIÇÃO	UNIDADE	DESONERADO	NÃO DESONERADO
SETOP SUL	ED-9317	PISO EM CONCRETO, PREPARADO EM OBRA COM BETONEIRA, FCK 10MPA, SEM ARMAÇÃO, ACABAMENTO RÚSTICO, ESP. 5CM, INCLUSIVE FORNECIMENTO, LANÇAMENTO, ADENSAMENTO, SARRAFEAMENTO, EXCLUSIVE JUNTA DE DILATAÇÃO	M2	33,45	36,14
SETOP SUL	ED-50571	PISO EM CONCRETO, PREPARADO EM OBRA COM BETONEIRA, FCK 13,5MPA, SEM ARMAÇÃO, ACABAMENTO RÚSTICO, ESP. 8CM, INCLUSIVE FORNECIMENTO, LANÇAMENTO, ADENSAMENTO, SARRAFEAMENTO, EXCLUSIVE JUNTA DE DILATAÇÃO	M2	52,26	56,30
SETOP SUL	ED-9320	PISO EM CONCRETO, USINADO CONVENCIONAL, FCK 15MPA, COM TELA SOLDADA NERVURADA TIPO Q-138, ACABAMENTO POLÍDO EM NÍVEL ZERO, ESP. 10CM, INCLUSIVE FORNECIMENTO, LANÇAMENTO, ADENSAMENTO, EXCLUSIVE JUNTA DE DILATAÇÃO	M2	74,44	77,99
SETOP SUL	ED-9321	PISO EM CONCRETO, USINADO CONVENCIONAL, FCK 15MPA, COM TELA SOLDADA NERVURADA TIPO Q-138, ACABAMENTO POLÍDO EM NÍVEL ZERO, ESP. 12CM, INCLUSIVE FORNECIMENTO, LANÇAMENTO, ADENSAMENTO, EXCLUSIVE JUNTA DE DILATAÇÃO	M2	80,67	84,38
SETOP SUL	ED-9319	PISO EM CONCRETO, USINADO CONVENCIONAL, FCK 15MPA, COM TELA SOLDADA NERVURADA TIPO Q-61, ACABAMENTO POLIDO EM NÍVEL ZERO, ESP. 5CM, INCLUSIVE FORNECIMENTO, LANÇAMENTO, ADENSAMENTO, EXCLUSIVE JUNTA DE DILATAÇÃO	M2	59,01	62,13
SETOP SUL	ED-9318	PISO EM CONCRETO, USINADO CONVENCIONAL, FCK 15MPA, SEM ARMAÇÃO, ACABAMENTO RÚSTICO, ESP. 5CM, INCLUSIVE FORNECIMENTO, LANÇAMENTO, ADENSAMENTO, SARRAFEAMENTO, EXCLUSIVE JUNTA DE DILATAÇÃO	M2	37,99	41,11
SETOP SUL	ED-50572	PISO EM CONCRETO, USINADO CONVENCIONAL, FCK 30MPA, COM AÇO CA-50 DIÂMETRO 6,3MM MALHA 10X10CM, ACABAMENTO RÚSTICO, ESP. 15CM, INCLUSIVE FORNECIMENTO, LANÇAMENTO, ADENSAMENTO, EXCLUSIVE JUNTA DE DILATAÇÃO	M2	113,42	118,87
SETOP SUL	ED-50616	PISO EM GRANILITE/MARMORITE, ESP. 8MM, ACABAMENTO LAVADO TIPO FULGET, COR NATURAL, MODULAÇÃO DE 1X1M, INCLUSO JUNTA PLÁSTICA	M2	60,72	61,18
SETOP SUL	ED-50615	PISO EM GRANILITE/MARMORITE, ESP. 8MM, ACABAMENTO LAVADO TIPO FULGET, COR VERMELHA, MODULAÇÃO DE 1X1M, INCLUSO JUNTA PLÁSTICA	M2	60,72	61,18
SETOP SUL	ED-50614	PISO EM GRANILITE/MARMORITE, ESP. 8MM, ACABAMENTO POLIDO, COR BRANCA, MODULAÇÃO DE 1X1M, INCLUSIVE JUNTA ALUMÍNIO, RESINA E POLIMENTO MECANIZADO	M2	96,45	96,91
SETOP SUL	ED-50613	PISO EM GRANILITE/MARMORITE, ESP. 8MM, ACABAMENTO POLIDO, COR BRANCA, MODULAÇÃO DE 1X1M, INCLUSIVE JUNTA PLÁSTICA, RESINA E POLIMENTO MECANIZADO	M2	94,76	95,22
SETOP SUL	ED-50612	PISO EM GRANILITE/MARMORITE, ESP. 8MM, ACABAMENTO POLIDO, COR CINZA, MODULAÇÃO DE 1X1M, INCLUSIVE JUNTA ALUMÍNIO, RESINA E POLIMENTO MECANIZADO	M2	75,41	75,87
SETOP SUL	ED-50611	PISO EM GRANILITE/MARMORITE, ESP. 8MM, ACABAMENTO POLIDO, COR CINZA, MODULAÇÃO DE 1X1M, INCLUSIVE JUNTA PLÁSTICA, RESINA E POLIMENTO MECANIZADO	M2	73,72	74,18
SETOP SUL	ED-50539	PISO EM PEDRA PORTUGUESA, INCLUSIVE FORNECIMENTO E PREPARO MECÂNICO DE ARGAMASSA SECA, TIPO FAROFA, PARA ASSENTAMENTO EM COLCHÃO DE AREIA E CIMENTO, ESP. 6CM, REJUNTAMENTO E ACABAMENTO	M2	78,98	82,31
SETOP SUL	ED-50578	PISO INDUSTRIAL COM ARGAMASSA DE ALTA RESISTÊNCIA, COR BRANCA, ESP. 8MM, ACABAMENTO POLIDO, MODULAÇÃO DE 1X1M, INCLUSIVE JUNTA PLÁSTICA E POLIMENTO MECANIZADO, EXCLUSIVE RESINA	M2	76,79	82,79
SETOP SUL	ED-50577	PISO INDUSTRIAL COM ARGAMASSA DE ALTA RESISTÊNCIA, COR CINZA, ESP. 8MM, ACABAMENTO POLIDO, MODULAÇÃO DE 1X1M, INCLUSIVE JUNTA PLÁSTICA E POLIMENTO MECANIZADO, EXCLUSIVE RESINA	M2	64,83	70,83
SETOP SUL	ED-50629	PISO PODOTÁTIL DE BORRACHA, ALERTA, ESP. 12MM, COLORIDA, ASSENTAMENTO COM ARGAMASSA, TRAÇO 1:4 (CIMENTO E AREIA), INCLUSIVE FORNECIMENTO E INSTALAÇÃO	M2	188,89	191,12
SETOP SUL	ED-50630	PISO PODOTÁTIL DE BORRACHA, ALERTA, ESP. 12MM, COR PRETA, ASSENTAMENTO COM ARGAMASSA, TRAÇO 1:4 (CIMENTO E AREIA), INCLUSIVE FORNECIMENTO E INSTALAÇÃO	M2	188,89	191,12
SETOP SUL	ED-50627	PISO PODOTÁTIL DE BORRACHA, ALERTA, ESP. 5MM, COLORIDA, ASSENTAMENTO COM COLA DE CONTATO, INCLUSIVE FORNECIMENTO E INSTALAÇÃO	M2	123,95	125,70
SETOP SUL	ED-50628	PISO PODOTÁTIL DE BORRACHA, ALERTA, ESP. 5MM, COR PRETA, ASSENTAMENTO COM COLA DE CONTATO, INCLUSIVE FORNECIMENTO E INSTALAÇÃO	M2	123,95	125,70
SETOP SUL	ED-50626	PISO PODOTÁTIL DE BORRACHA, DIRECIONAL, ESP. 12MM, COLORIDA, ASSENTAMENTO COM ARGAMASSA, TRAÇO 1:4 (CIMENTO E AREIA), INCLUSIVE FORNECIMENTO E INSTALAÇÃO	M2	188,89	191,12
SETOP SUL	ED-50625	PISO PODOTÁTIL DE BORRACHA, DIRECIONAL, ESP. 12MM, COR PRETA, ASSENTAMENTO COM ARGAMASSA, TRAÇO 1:4 (CIMENTO E AREIA), INCLUSIVE FORNECIMENTO E INSTALAÇÃO	M2	188,89	191,12
SETOP SUL	ED-50624	PISO PODOTÁTIL DE BORRACHA, DIRECIONAL, ESP. 5MM, COLORIDA, ASSENTAMENTO COM COLA DE CONTATO, INCLUSIVE FORNECIMENTO E INSTALAÇÃO	M2	123,95	125,70
SETOP SUL	ED-50623	PISO PODOTÁTIL DE BORRACHA, DIRECIONAL, ESP. 5MM, COR PRETA, ASSENTAMENTO COM COLA DE CONTATO, INCLUSIVE FORNECIMENTO E INSTALAÇÃO	M2	123,95	125,70
SETOP SUL	ED-15226	PISO PODOTÁTIL DE CONCRETO, ALERTA, APLICADO EM PISO (20X20CM) COM JUNTA SECA, COR VERMELHO/AMARELO, ASSENTAMENTO COM ARGAMASSA INDUSTRIALIZADA, INCLUSIVE FORNECIMENTO E INSTALAÇÃO	M2	59,11	61,80
SETOP SUL	ED-50586	PISO PODOTÁTIL DE CONCRETO, ALERTA, APLICADO EM PISO (40X40CM) COM JUNTA SECA, COR VERMELHO/AMARELO, ASSENTAMENTO COM ARGAMASSA INDUSTRIALIZADA, INCLUSIVE FORNECIMENTO E INSTALAÇÃO	M2	69,31	72,00
SETOP SUL	ED-15227	PISO PODOTÁTIL DE CONCRETO, DIRECIONAL, APLICADO EM PISO (20X20CM) COM JUNTA SECA, COR VERMELHO/AMARELO, ASSENTAMENTO COM ARGAMASSA INDUSTRIALIZADA, INCLUSIVE FORNECIMENTO E INSTALAÇÃO	M2	59,11	61,80
SETOP SUL	ED-50587	PISO PODOTÁTIL DE CONCRETO, DIRECIONAL, APLICADO EM PISO (40X40CM) COM JUNTA SECA, COR VERMELHO/AMARELO, ASSENTAMENTO COM ARGAMASSA INDUSTRIALIZADA, INCLUSIVE FORNECIMENTO E INSTALAÇÃO	M2	69,31	72,00
SETOP SUL	ED-50605	PISO TÁBUA CORRIDA DE MADEIRA SUCUPIRA OU IPÊ L = 10 CM	M2	206,58	214,01
SETOP SUL	ED-50538	PLACA DE BORRACHA 500 X 500 X 3,5 MM PASTILHADO PARA COLA PRETO	M2	48,02	48,02
SETOP SUL	ED-50632	PLACA VINÍLICA 30 X 30 CM E = 2 MM	M2	50,65	51,31
SETOP SUL	ED-50619	POLIMENTO MECÂNICO DE PISO EM CONCRETO COM NIVELAMENTO A LASER (NÍVEL ZERO)	M2	14,50	14,50
SETOP SUL	ED-50608	RASPAÇÃO, CALAFETAÇÃO E APLICAÇÃO SINTECO A 3 DEMÃOS EM PISO DE MADEIRA	M2	30,00	30,00
SETOP SUL	ED-50607	RASPAÇÃO E APLICAÇÃO DE RESINA EM PISO DE MADEIRA	M2	23,97	23,97
SETOP SUL	ED-50606	RASPAÇÃO E APLICAÇÃO SINTECO EM PISO DE MADEIRA	M2	15,16	15,16
SETOP SUL	ED-50620	REJUNTAMENTO EPÓXI	M2	38,59	41,35
SETOP SUL	ED-50540	REMOÇÃO E REASSENTAMENTO DE CALÇADA PORTUGUESA	M2	25,28	26,87
SETOP SUL	ED-50534	REVESTIMENTO COM ARDÓSIA APLICADO EM PISO (20X20CM), ESP. 1CM, ACABAMENTO NATURAL, ASSENTAMENTO COM ARGAMASSA INDUSTRIALIZADA, INCLUSIVE REJUNTAMENTO	M2	35,33	37,22
SETOP SUL	ED-50535	REVESTIMENTO COM ARDÓSIA APLICADO EM PISO (30X30CM), ESP. 1CM, ACABAMENTO NATURAL, ASSENTAMENTO COM ARGAMASSA INDUSTRIALIZADA, INCLUSIVE REJUNTAMENTO	M2	36,07	37,96
SETOP SUL	ED-50536	REVESTIMENTO COM ARDÓSIA APLICADO EM PISO (40X40CM), ESP. 1CM, ACABAMENTO NATURAL, ASSENTAMENTO COM ARGAMASSA INDUSTRIALIZADA, INCLUSIVE REJUNTAMENTO	M2	37,12	39,01
SETOP SUL	ED-50544	REVESTIMENTO COM CERÂMICA APLICADO EM PISO, ACABAMENTO ESMALTADO, AMBIENTE EXTERNO (ANTIDERRAPANTE), PADRÃO EXTRA, DIMENSÃO DA PEÇA ATÉ 2025 CM2, PEI IV, ASSENTAMENTO COM ARGAMASSA INDUSTRIALIZADA, INCLUSIVE REJUNTAMENTO	M2	43,18	45,53
SETOP SUL	ED-50543	REVESTIMENTO COM CERÂMICA APLICADO EM PISO, ACABAMENTO ESMALTADO, AMBIENTE EXTERNO (ANTIDERRAPANTE), PADRÃO EXTRA, DIMENSÃO DA PEÇA ATÉ 2025 CM2, PEI V, ASSENTAMENTO COM ARGAMASSA INDUSTRIALIZADA, INCLUSIVE REJUNTAMENTO	M2	51,21	53,56
SETOP SUL	ED-50542	REVESTIMENTO COM CERÂMICA APLICADO EM PISO, ACABAMENTO ESMALTADO, AMBIENTE INTERNO, PADRÃO EXTRA, DIMENSÃO DA PEÇA ATÉ 2025 CM2, PEI V, ASSENTAMENTO COM ARGAMASSA INDUSTRIALIZADA, INCLUSIVE REJUNTAMENTO	M2	68,51	70,86
SETOP SUL	ED-50576	REVESTIMENTO COM GRANITO, CINZA ANDORINHA, APLICADO EM PISO, ESP. 2CM, DIMENSÃO DA PEÇA ATÉ 1600 CM2, ASSENTAMENTO COM ARGAMASSA INDUSTRIALIZADA, INCLUSIVE REJUNTAMENTO	M2	199,49	202,95
SETOP SUL	ED-50582	REVESTIMENTO COM LADRILHO HIDRÁULICO APLICADO EM PISO (20X20CM) COM JUNTA SECA, COM DUAS (2) CORES, ASSENTAMENTO COM ARGAMASSA INDUSTRIALIZADA	M2	72,67	74,83
SETOP SUL	ED-50581	REVESTIMENTO COM LADRILHO HIDRÁULICO APLICADO EM PISO (20X20CM) COM JUNTA SECA, COM UMA (1) COR, ASSENTAMENTO COM ARGAMASSA INDUSTRIALIZADA	M2	70,57	72,73
SETOP SUL	ED-50580	REVESTIMENTO COM LADRILHO HIDRÁULICO APLICADO EM PISO (20X20CM) COM JUNTA SECA, NA COR NATURAL, ASSENTAMENTO COM ARGAMASSA INDUSTRIALIZADA	M2	53,25	55,41
SETOP SUL	ED-50585	REVESTIMENTO COM LADRILHO HIDRÁULICO APLICADO EM PISO (25X25CM) COM JUNTA SECA, COM DUAS (2) CORES, ASSENTAMENTO COM ARGAMASSA INDUSTRIALIZADA	M2	79,50	81,66
SETOP SUL	ED-50584	REVESTIMENTO COM LADRILHO HIDRÁULICO APLICADO EM PISO (25X25CM) COM JUNTA SECA, COM UMA (1) COR, ASSENTAMENTO COM ARGAMASSA INDUSTRIALIZADA	M2	74,25	76,41

FONTE	CÓDIGO	DESCRIÇÃO	UNIDADE	DESONERADO	NÃO DESONERADO
SETOP SUL	ED-50583	REVESTIMENTO COM LADRILHO HIDRÁULICO APLICADO EM PISO (25X25CM) COM JUNTA SECA, NA COR NATURAL, ASSENTAMENTO COM ARGAMASSA INDUSTRIALIZADA	M2	55,87	58,03
SETOP SUL	ED-50609	REVESTIMENTO COM MÁRMORE BRANCO APLICADO EM PISO, ESP. 2CM, ASSENTAMENTO COM ARGAMASSA INDUSTRIALIZADA, INCLUSIVE REJUNTAMENTO	M2	182,66	186,12
SETOP SUL	ED-50610	REVESTIMENTO COM MÁRMORE BRANCO APLICADO EM PISO, ESP. 3CM, ASSENTAMENTO COM ARGAMASSA INDUSTRIALIZADA, INCLUSIVE REJUNTAMENTO	M2	234,83	238,29
SETOP SUL	ED-50621	SÓCULO COM ENCHIMENTO EM TIJOLOS MACIÇOS, ALTURA DE 10CM À 12CM, INCLUSIVE ACABAMENTO FINAL EM ARGAMASSA, ESP. 20MM, APLICAÇÃO MANUAL	M2	54,78	58,70
SETOP SUL	ED-50622	SOLEIRA DE MARMORITE, COR CIMENTO NATURAL, E = 3 CM	M2	71,30	71,76
SETOP SUL	ED-50603	TACÃO DE MADEIRA IPÊ EXTRA 10 X 40 CM ASSENTADO COM ARGAMASSA DE CIMENTO E AREIA 1:4, COM ADITIVO IMPERMEABILIZANTE	M2	122,57	127,15
SETOP SUL	ED-50604	TACÃO DE MADEIRA IPÊ EXTRA 10 X 40 CM ASSENTADO COM COLA ESPECIAL A BASE DE PVA	M2	99,60	101,37
SETOP SUL	ED-50601	TACO DE MADEIRA IPÊ EXTRA 7 X 21 CM ASSENTADO COM ARGAMASSA DE CIMENTO E AREIA 1:4, COM ADITIVO IMPERMEABILIZANTE	M2	107,13	111,71
SETOP SUL	ED-50602	TACO DE MADEIRA IPÊ EXTRA 7 X 21 CM ASSENTADO COM COLA ESPECIAL A BASE DE PVA	M2	84,16	85,93
SETOP SUL	352	PLA-001 - PLACAS			
SETOP SUL	ED-50645	CHAPAS DE LATÃO PERFURADO PARA NUMERAÇÃO DE CHAVES	U	7,07	7,31
SETOP SUL	ED-50641	CHAPINHA DE ALUMÍNIO, D = 3 CM COM NÚMERO IMPRESSO E IDENTIFICAÇÃO DE CHAVE	U	7,44	7,68
SETOP SUL	ED-50642	PLACA DE ALUMÍNIO ANODIZADO 25 X 25 CM PARA IDENTIFICAÇÃO	U	41,63	42,80
SETOP SUL	ED-50636	PLACA DE ALUMÍNIO FUNDIDO COM DENOMINAÇÃO DE CÔMODOS, 20 X 5 CM	U	45,86	46,68
SETOP SUL	ED-50637	PLACA DE ALUMÍNIO FUNDIDO COM DENOMINAÇÃO DE CÔMODOS, 21 X 4 CM	U	44,23	44,94
SETOP SUL	ED-50638	PLACA DE ALUMÍNIO FUNDIDO COM NOME DO PRÉDIO, AFIXADA EM PAREDE (0,39 M2)	U	735,92	739,80
SETOP SUL	ED-50639	PLACA DE ALUMÍNIO FUNDIDO DE NUMERAÇÃO DE PORTAS, 3 X 3 CM	U	13,69	14,28
SETOP SUL	ED-50640	PLACA DE ALUMÍNIO FUNDIDO DE NUMERAÇÃO DE PORTAS, 5 X 5 CM	U	13,69	14,28
SETOP SUL	ED-50634	PLACA DE INAUGURAÇÃO EM ALUMÍNIO FUNDIDO, 60 X 40 CM	U	594,73	598,61
SETOP SUL	ED-50635	PLACA DE INAUGURAÇÃO EM ALUMÍNIO FUNDIDO 85 X 50 CM	CJ	841,61	845,49
SETOP SUL	ED-50643	PLACA EM ALUMÍNIO ANODIZADO 70 X 61 CM, FIXADA TUBO DE METALON	U	181,69	185,57
SETOP SUL	ED-50644	PLACA EM ALUMÍNIO 15 X 15 CM, COM PICTOGRAMA EM PELÍCULA ADESIVA	U	53,63	54,80
SETOP SUL	ED-50633	PLACA EM CHAPA DE AÇO ESCOVADO 25 X 12 CM, E = 1 MM	U	63,03	65,39
SETOP SUL	ED-50646	PLACA 1,20 X 0,50 M, COM MOLDURA DE TUBO D = 50 MM	UN	432,61	436,49
SETOP SUL	ED-50647	PLACA 1,20 X 0,90 M, COM MOLDURA DE TUBO D = 50 MM	U	432,61	436,49
SETOP SUL	353	PLU-001 - ÁGUAS PLUVIAIS			
SETOP SUL	ED-50671	BUZINOTE PARA LAJES - DRENO COM TUBO DE 2" EMBUTIDO NO CONCRETO	M	18,40	19,16
SETOP SUL	ED-50653	CALHA DE CHAPA GALVANIZADA Nº. 22 GSG, DESENVOLVIMENTO = 100 CM	M	95,63	100,68
SETOP SUL	ED-50648	CALHA DE CHAPA GALVANIZADA Nº. 22 GSG, DESENVOLVIMENTO = 33 CM	M	49,66	53,54
SETOP SUL	ED-50649	CALHA DE CHAPA GALVANIZADA Nº. 22 GSG, DESENVOLVIMENTO = 40 CM	M	59,84	64,50
SETOP SUL	ED-50650	CALHA DE CHAPA GALVANIZADA Nº. 22 GSG, DESENVOLVIMENTO = 50 CM	M	65,24	69,90
SETOP SUL	ED-50651	CALHA DE CHAPA GALVANIZADA Nº. 22 GSG, DESENVOLVIMENTO = 66 CM	M	73,95	78,61
SETOP SUL	ED-50652	CALHA DE CHAPA GALVANIZADA Nº. 22 GSG, DESENVOLVIMENTO = 75 CM	M	78,94	83,60
SETOP SUL	ED-50660	CALHA DE CHAPA GALVANIZADA Nº. 24 GSG, DESENVOLVIMENTO = 100 CM	M	85,73	90,78
SETOP SUL	ED-50654	CALHA DE CHAPA GALVANIZADA Nº. 24 GSG, DESENVOLVIMENTO = 33 CM	M	46,39	50,27
SETOP SUL	ED-50655	CALHA DE CHAPA GALVANIZADA Nº. 24 GSG, DESENVOLVIMENTO = 40 CM	M	55,84	60,50
SETOP SUL	ED-50656	CALHA DE CHAPA GALVANIZADA Nº. 24 GSG, DESENVOLVIMENTO = 50 CM	M	60,29	64,95
SETOP SUL	ED-50657	CALHA DE CHAPA GALVANIZADA Nº. 24 GSG, DESENVOLVIMENTO = 60 CM	M	62,32	66,98
SETOP SUL	ED-50658	CALHA DE CHAPA GALVANIZADA Nº. 24 GSG, DESENVOLVIMENTO = 66 CM	M	67,42	72,08
SETOP SUL	ED-50659	CALHA DE CHAPA GALVANIZADA Nº. 24 GSG, DESENVOLVIMENTO = 75 CM	M	71,43	76,09
SETOP SUL	ED-50666	CALHA DE CHAPA GALVANIZADA Nº. 26 GSG, DESENVOLVIMENTO = 100 CM	M	76,82	81,87
SETOP SUL	ED-50661	CALHA DE CHAPA GALVANIZADA Nº. 26 GSG, DESENVOLVIMENTO = 33 CM	M	43,44	47,32
SETOP SUL	ED-50662	CALHA DE CHAPA GALVANIZADA Nº. 26 GSG, DESENVOLVIMENTO = 40 CM	M	52,27	56,93
SETOP SUL	ED-50663	CALHA DE CHAPA GALVANIZADA Nº. 26 GSG, DESENVOLVIMENTO = 50 CM	M	55,84	60,50
SETOP SUL	ED-50664	CALHA DE CHAPA GALVANIZADA Nº. 26 GSG, DESENVOLVIMENTO = 66 CM	M	61,53	66,19
SETOP SUL	ED-50665	CALHA DE CHAPA GALVANIZADA Nº. 26 GSG, DESENVOLVIMENTO = 75 CM	M	64,75	69,41
SETOP SUL	ED-50667	CHAPIM METÁLICO, COM PINGADEIRA, CHAPA GALVANIZADA Nº 24, DESENVOLVIMENTO = 35 CM	M	49,96	53,86
SETOP SUL	ED-50668	CONDUTOR DE AP DO TELHADO EM TUBO PVC ESGOTO, INCLUSIVE CONEXÕES E SUPORTES, 100 MM	M	52,48	56,50
SETOP SUL	ED-50669	CONDUTOR DE AP DO TELHADO EM TUBO PVC ESGOTO, INCLUSIVE CONEXÕES E SUPORTES, 75 MM	M	49,81	53,83
SETOP SUL	ED-50670	CONDUTOR EM AÇO GALVANIZADO 100 MM	M	194,85	198,07
SETOP SUL	ED-50673	GRELHA HEMISFÉRICA DE FERRO FUNDIDO Ø 100 MM (4")	U	31,38	33,82
SETOP SUL	ED-50674	GRELHA HEMISFÉRICA DE FERRO FUNDIDO Ø 150 MM (6")	U	48,36	50,80
SETOP SUL	ED-50672	GRELHA HEMISFÉRICA DE FERRO FUNDIDO Ø 75 MM (3")	U	29,35	31,79
SETOP SUL	ED-50675	RUFO E CONTRA-RUFO DE CHAPA GALVANIZADA Nº. 24, DESENVOLVIMENTO = 15 CM	M	23,10	25,06
SETOP SUL	ED-50676	RUFO E CONTRA-RUFO DE CHAPA GALVANIZADA Nº. 24, DESENVOLVIMENTO = 20 CM	M	25,33	27,29
SETOP SUL	ED-50677	RUFO E CONTRA-RUFO DE CHAPA GALVANIZADA Nº. 24, DESENVOLVIMENTO = 25 CM	M	27,56	29,52
SETOP SUL	ED-50678	RUFO E CONTRA-RUFO DE CHAPA GALVANIZADA Nº. 24, DESENVOLVIMENTO = 33 CM	M	31,12	33,08
SETOP SUL	ED-50679	RUFO E CONTRA-RUFO DE CHAPA GALVANIZADA Nº. 24, DESENVOLVIMENTO = 50 CM	M	38,69	40,65
SETOP SUL	ED-50680	RUFO E CONTRA-RUFO DE CHAPA GALVANIZADA Nº. 24, DESENVOLVIMENTO = 60 CM	M	43,15	45,11
SETOP SUL	ED-50681	RUFO E CONTRA-RUFO DE CHAPA GALVANIZADA Nº. 24, DESENVOLVIMENTO = 70 CM	M	47,60	49,56
SETOP SUL	ED-50682	RUFO E CONTRA-RUFO DE CHAPA GALVANIZADA Nº. 26, DESENVOLVIMENTO = 15 CM	M	21,76	23,72
SETOP SUL	ED-50683	RUFO E CONTRA-RUFO DE CHAPA GALVANIZADA Nº. 26, DESENVOLVIMENTO = 20 CM	M	23,54	25,50
SETOP SUL	ED-50684	RUFO E CONTRA-RUFO DE CHAPA GALVANIZADA Nº. 26, DESENVOLVIMENTO = 25 CM	M	25,33	27,29
SETOP SUL	ED-50685	RUFO E CONTRA-RUFO DE CHAPA GALVANIZADA Nº. 26, DESENVOLVIMENTO = 33 CM	M	28,17	30,13
SETOP SUL	354	PRA-001 - PRATELEIRA			
SETOP SUL	ED-50688	PRATELEIRA DE ARDÓSIA E = 2 CM APOIADA EM CONSOLE DE METALON 20 X 30 MM	M2	166,45	172,27
SETOP SUL	ED-50687	PRATELEIRA DE ARDÓSIA E = 2 CM EMBUTIDA EM PAREDE	M2	158,83	164,70
SETOP SUL	ED-50690	PRATELEIRA DE CONCRETO, APOIADA EM CONSOLE DE METALON 20 X 30 MM	M2	170,79	184,06
SETOP SUL	ED-50689	PRATELEIRA DE CONCRETO PRÉ- MOLDADO E = 4 CM, APOIADA SOBRE ALVENARIA	M2	162,16	175,44
SETOP SUL	ED-50692	PRATELEIRA DE GRANITO CINZA ANDORINHA, E = 2 CM, APOIADA EM CONSOLE DE METALON 20 X 30 MM	M2	206,19	212,01
SETOP SUL	ED-50691	PRATELEIRA DE GRANITO CINZA ANDORINHA, E = 2 CM, APOIADA SOBRE ALVENARIA	M2	199,87	205,77
SETOP SUL	ED-50693	PRATELEIRA DE MADEIRA ENVERNIZADA, EM CONSOLE DE METALON 20 X 30 MM	M2	149,16	155,24
SETOP SUL	ED-50694	PRATELEIRA DE MADEIRA PINTADA DE ESMALTE, EM CONSOLE DE METALON 20 X 30 MM	M2	152,42	158,28
SETOP SUL	ED-50696	PRATELEIRA DE MÁRMORE BRANCO E = 2 CM, APOIADA EM CONSOLE DE METALON 20 X 30 MM	M2	248,17	253,99
SETOP SUL	ED-50695	PRATELEIRA DE MÁRMORE BRANCO E = 2 CM, APOIADA SOBRE ALVENARIA	M2	241,85	247,75
SETOP SUL	355	PRE-001 - PREPARO DO TERRENO			
SETOP SUL	ED-50701	CAPINA MANUAL DO TERRENO, EXCLUSIVE RASTELAMENTO E QUEIMA	M2	0,88	0,98
SETOP SUL	ED-50700	CORTE DE ÁRVORE NATIVA COM MOTO-SERRA Ø >= 0,30M - ACIMA DE 1.000 UNIDADES	U	27,26	27,26
SETOP SUL	ED-50699	CORTE DE ÁRVORE NATIVA COM MOTO-SERRA Ø >= 0,30M - ATÉ 1.000 UNIDADES	U	31,87	31,87
SETOP SUL	ED-50698	CORTE DE ÁRVORE NATIVA COM MOTO-SERRA 0,15M =< Ø < 0,30M - ACIMA DE 1.000 UNIDADES	U	19,92	19,92
SETOP SUL	ED-50697	CORTE DE ÁRVORE NATIVA COM MOTO-SERRA 0,15M =< Ø < 0,30M - ATÉ 1.000 UNIDADES	U	24,52	24,52
SETOP SUL	ED-50702	DESMATAMENTO, DESTOCAMENTO E LIMPEZA INCLUSIVE TRANSPORTE ATÉ 50 M	M2	0,33	0,33
SETOP SUL	ED-50703	LIMPEZA DO TERRENO, INCLUSIVE CAPINA, RASTELAMENTO COM AFASTAMENTO ATÉ 20M E QUEIMA CONTROLADA	M2	2,02	2,26
SETOP SUL	ED-8143	RASTELAMENTO DE ÁREA COM AFASTAMENTO DE ATÉ 20 M	M2	1,05	1,18
SETOP SUL	356	RAS-001 - RASGO E ENCHIMENTO EM PAREDE			
SETOP SUL	ED-50704	ENCHIMENTO DE RASGO EM ALVENARIA/CONCRETO COM ARGAMASSA, DN 15MM A 25MM (1/2" A 1")	M	4,11	4,63
SETOP SUL	ED-50705	ENCHIMENTO DE RASGO EM ALVENARIA/CONCRETO COM ARGAMASSA, DN 32MM A 50MM (1.1/4" A 2")	M	5,33	5,99
SETOP SUL	ED-50706	ENCHIMENTO DE RASGO EM ALVENARIA/CONCRETO COM ARGAMASSA, DN 65MM A 100MM (2.1/2" A 4")	M	9,46	10,61
SETOP SUL	ED-50707	RASGO EM ALVENARIA PARA PASSAGEM DE ELETRODUTO/TUBULAÇÃO, DN 15MM A 25MM (1/2" A 1")	M	4,70	5,27
SETOP SUL	ED-50708	RASGO EM ALVENARIA PARA PASSAGEM DE ELETRODUTO/TUBULAÇÃO, DN 32MM A 50MM (1.1/4" A 2")	M	7,31	8,20
SETOP SUL	ED-50709	RASGO EM ALVENARIA PARA PASSAGEM DE ELETRODUTO/TUBULAÇÃO, DN 65MM A 100MM (2.1/2" A 4")	M	9,40	10,54
SETOP SUL	ED-50710	RASGO EM CONCRETO PARA PASSAGEM DE ELETRODUTO/TUBULAÇÃO, DN 15MM A 25MM (1/2" A 1")	M	13,17	14,75
SETOP SUL	ED-50711	RASGO EM CONCRETO PARA PASSAGEM DE ELETRODUTO/TUBULAÇÃO, DN 32MM A 50MM (1.1/4" A 2")	M	14,31	16,04
SETOP SUL	ED-50712	RASGO EM CONCRETO PARA PASSAGEM DE ELETRODUTO/TUBULAÇÃO, DN 65MM A 100MM (2.1/2" A 4")	M	18,29	20,49

FONTE	CÓDIGO	DESCRIÇÃO	UNIDADE	DESONERADO	NÃO DESONERADO
SETOP SUL	357	REV-001 - REVESTIMENTOS			
SETOP SUL	ED-50718	APLICAÇÃO DE REJUNTE CIMENTÍCIO COLORIDO INDUSTRIALIZADO PARA REVESTIMENTOS DE PAREDE/PISO COM JUNTAS DE ATÉ 3MM DE ESPESSURA	M2	4,21	4,58
SETOP SUL	ED-9122	APLICAÇÃO DE REJUNTE COM CIMENTO BRANCO PARA REVESTIMENTOS DE PAREDE/PISO COM JUNTAS DE ATÉ 3MM DE ESPESSURA	M2	4,00	4,37
SETOP SUL	ED-50721	CANTONEIRA DE ALUMÍNIO PARA ACABAMENTO DE QUINAS	M	16,47	18,02
SETOP SUL	ED-50720	CANTONEIRA DE PVC PARA ACABAMENTO DE QUINAS	M	17,15	18,82
SETOP SUL	ED-50726	CERÂMICA DECORADA EM FAIXA 50 X 200 MM	M	26,53	28,93
SETOP SUL	ED-50731	CHAPISCO COM ARGAMASSA INDUSTRIALIZADA, ESP. 5MM, APLICADO EM ALVENARIA/ESTRUTURA DE CONCRETO COM DESEMPENADEIRA METÁLICA, PREPARO MECÂNICO	M2	11,26	11,95
SETOP SUL	ED-50730	CHAPISCO COM ARGAMASSA, TRAÇO 1:2:3 (CIMENTO, AREIA E PEDRISCO), APLICADO COM COLHER, ESP. 5MM, PREPARO MECÂNICO	M2	8,62	9,45
SETOP SUL	ED-50729	CHAPISCO COM ARGAMASSA, TRAÇO 1:3 (CIMENTO E AREIA), ESP. 5MM, APLICADO EM ALVENARIA COM PENEIRA, PREPARO MECÂNICO	M2	8,17	9,00
SETOP SUL	ED-50727	CHAPISCO COM ARGAMASSA, TRAÇO 1:3 (CIMENTO E AREIA), ESP. 5MM, APLICADO EM ALVENARIA/ESTRUTURA DE CONCRETO COM COLHER, PREPARO MECÂNICO	M2	5,63	6,15
SETOP SUL	ED-50728	CHAPISCO COM ARGAMASSA, TRAÇO 1:3 (CIMENTO E AREIA), ESP. 5MM, APLICADO EM TETO COM COLHER, PREPARO MECÂNICO	M2	7,95	8,74
SETOP SUL	ED-50732	EMBOÇO COM ARGAMASSA, TRAÇO 1:6 (CIMENTO E AREIA), ESP. 20MM, APLICAÇÃO MANUAL, PREPARO MECÂNICO	M2	20,91	23,02
SETOP SUL	ED-50725	FAIXA / FILETE / LISTELO EM CERAMICA, LISO OU CORDAO, BRANCO, *2 X 30* CM (L X C)	M	18,95	21,16
SETOP SUL	ED-50734	FRISO DE ALUMÍNIO ANODIZADO NATURAL 3/8" (USO INTERNO)	M	15,93	17,60
SETOP SUL	ED-50765	ISOLAMENTO TÉRMICO EM ARGAMASSA DE CIMENTO, AREIA E VERMICULITA, E = 4 CM	M2	18,48	19,28
SETOP SUL	ED-50743	LITOCERÂMICA DE 6,0 X 22,5 CM, ASSENTADO COM ARGAMASSA PRÉ-FABRICADA, INCLUSIVE REJUNTAMENTO	M2	68,50	73,71
SETOP SUL	ED-9127	PREPARAÇÃO PARA APLICAÇÃO DE LAMINADO MELAMÍNICO EM PAREDE, INCLUSIVE UMA (1) DEMÃO DE COLA DE CONTATO	M2	8,43	8,56
SETOP SUL	ED-50761	REBOCO COM ARGAMASSA, TRAÇO 1:2:8 (CIMENTO, CAL E AREIA), ESP. 20MM, APLICAÇÃO MANUAL, PREPARO MECÂNICO	M2	21,79	23,77
SETOP SUL	ED-50760	REBOCO COM ARGAMASSA, TRAÇO 1:2:9 (CIMENTO, CAL E AREIA), COM ADITIVO IMPERMEABILIZANTE, ESP. 20MM, APLICAÇÃO MANUAL, PREPARO MECÂNICO	M2	26,68	29,09
SETOP SUL	ED-50759	REBOCO COM ARGAMASSA, TRAÇO 1:7 (CIMENTO E AREIA), ESP. 20MM, APLICAÇÃO MANUAL, PREPARO MECÂNICO	M2	19,68	21,65
SETOP SUL	ED-50714	REVESTIMENTO COM ARDÓSIA APLICADO EM PAREDE (40X40CM), ESP. 1CM, ACABAMENTO NATURAL, ASSENTAMENTO COM ARGAMASSA INDUSTRIALIZADA, INCLUSIVE REJUNTAMENTO	M2	35,61	37,60
SETOP SUL	ED-50719	REVESTIMENTO COM ARGAMASSA BARITADA, ESP. 20CM, APLICAÇÃO MANUAL COM DESEMPENADEIRA, PREPARO MANUAL	M2	126,87	129,46
SETOP SUL	ED-50762	REVESTIMENTO COM ARGAMASSA EM CAMADA ÚNICA, APLICADO EM PAREDE, TRAÇO 1:3 (CIMENTO E AREIA), ESP. 20MM, APLICAÇÃO MANUAL, PREPARO MECÂNICO	M2	20,04	22,07
SETOP SUL	ED-50763	REVESTIMENTO COM ARGAMASSA EM CAMADA ÚNICA, APLICADO EM TETO, TRAÇO 1:3 (CIMENTO E AREIA), ESP. 20MM, APLICAÇÃO MANUAL, PREPARO MECÂNICO	M2	21,40	23,59
SETOP SUL	ED-50715	REVESTIMENTO COM AZULEJO BRANCO (15X15CM), EM DIAGONAL, ASSENTAMENTO COM ARGAMASSA INDUSTRIALIZADA, INCLUSIVE REJUNTAMENTO	M2	53,08	55,93
SETOP SUL	ED-50716	REVESTIMENTO COM AZULEJO BRANCO (15X15CM), JUNTA A PRUMO, ASSENTAMENTO COM ARGAMASSA INDUSTRIALIZADA, INCLUSIVE REJUNTAMENTO	M2	46,35	48,79
SETOP SUL	ED-50717	REVESTIMENTO COM AZULEJO BRANCO (20X20CM), JUNTA A PRUMO, ASSENTAMENTO COM ARGAMASSA INDUSTRIALIZADA, INCLUSIVE REJUNTAMENTO	M2	49,17	51,61
SETOP SUL	ED-9081	REVESTIMENTO COM CERÂMICA APLICADO EM PAREDE, ACABAMENTO ESMALTADO, AMBIENTE INTERNO/EXTERNO, PADRÃO EXTRA, DIMENSÃO DA PEÇA ATÉ 2025 CM2, PEI III, ASSENTAMENTO COM ARGAMASSA INDUSTRIALIZADA, INCLUSIVE REJUNTAMENTO	M2	54,81	57,56
SETOP SUL	ED-50722	REVESTIMENTO COM CERÂMICA APLICADO EM PISO, ACABAMENTO ESMALTADO, AMBIENTE INTERNO, PADRÃO COMERCIAL, DIMENSÃO DA PEÇA (10X10CM), PEI IV, ASSENTAMENTO COM ARGAMASSA INDUSTRIALIZADA, INCLUSIVE REJUNTAMENTO	M2	42,59	45,44
SETOP SUL	ED-50723	REVESTIMENTO COM CERÂMICA APLICADO EM PISO, ACABAMENTO ESMALTADO, AMBIENTE INTERNO, PADRÃO COMERCIAL, DIMENSÃO DA PEÇA (10X20CM), PEI IV, ASSENTAMENTO COM ARGAMASSA INDUSTRIALIZADA, INCLUSIVE REJUNTAMENTO	M2	41,64	44,39
SETOP SUL	ED-50724	REVESTIMENTO COM CERÂMICA APLICADO EM PISO, ACABAMENTO ESMALTADO, AMBIENTE INTERNO, PADRÃO EXTRA, DIMENSÃO DA PEÇA ATÉ 2025 CM2, PEI IV, ASSENTAMENTO COM ARGAMASSA INDUSTRIALIZADA, INCLUSIVE REJUNTAMENTO	M2	64,38	66,73
SETOP SUL	ED-50737	REVESTIMENTO COM GRANITO, CINZA ANDORINHA, APLICADO EM PAREDE, ESP. 2CM, ASSENTAMENTO COM ARGAMASSA INDUSTRIALIZADA, AMBIENTE INTERNO/EXTERNO, ALTURA MÁXIMA DE 3M PARA APLICAÇÃO DO GRANITO, INCLUSIVE REJUNTAMENTO	M2	206,94	210,87
SETOP SUL	ED-50764	REVESTIMENTO COM IMPERMEABILIZANTE EM DUAS (2) CAMADAS SOBREPOSTAS DE ARGAMASSA, TRAÇO 1:3 (CIMENTO E AREIA) COM ADITIVO IMPEREMABILIZANTE, ESP. 20MM, INCLSUIVE PINTURA COM DUAS (2) DEMÃOS COM EMULSÃO ASFÁLTICA	M2	40,41	43,63
SETOP SUL	ED-50739	REVESTIMENTO COM LADRILHO HIDRÁULICO APLICADO EM PAREDE (20X20CM) COM JUNTA SECA, NA COR NATURAL, ASSENTAMENTO COM ARGAMASSA INDUSTRIALIZADA	M2	55,86	58,48
SETOP SUL	ED-50740	REVESTIMENTO COM LADRILHO HIDRÁULICO APLICADO EM PAREDE (25X25CM) COM JUNTA SECA, NA COR NATURAL, ASSENTAMENTO COM ARGAMASSA INDUSTRIALIZADA	M2	58,48	61,10
SETOP SUL	ED-50744	REVESTIMENTO COM MÁRMORE BRANCO APLICADO EM PAREDE, ESP. 2CM, ASSENTAMENTO COM ARGAMASSA INDUSTRIALIZADA, AMBIENTE INTERNO/EXTERNO, ALTURA MÁXIMA DE 3M PARA APLICAÇÃO DO MÁRMORE, INCLUSIVE REJUNTAMENTO	M2	185,82	189,75
SETOP SUL	ED-50749	REVESTIMENTO COM PASTILHA DE VIDRO (VIDROTIL), ASSENTADO COM ARGAMASSA PRÉ-FABRICADA, INCLUSIVE REJUNTAMENTO	M2	278,05	288,46
SETOP SUL	ED-50750	REVESTIMENTO COM PASTILHAS DE PORCELANA, ASSENTADO COM ARGAMASSA PRÉ-FABRICADA, INCLUSIVE REJUNTAMENTO	M2	184,43	194,84
SETOP SUL	ED-50756	REVESTIMENTO COM PEDRA SÃO TOMÉ APLICADO EM PAREDE (40X40CM), ESP. 2CM, ACABAMENTO NATURAL, ASSENTAMENTO COM ARGAMASSA INDUSTRIALIZADA, AMBIENTE INTERNO/EXTERNO, ALTURA MÁXIMA DE 3M PARA APLICAÇÃO DA PEDRA, INCLUSIVE REJUNTAMENTO	M2	95,29	97,65
SETOP SUL	ED-50753	REVESTIMENTO COM PORCELANATO APLICADO EM PISO, ACABAMENTO ESMALTADO ACETINADO, AMBIENTE INTERNO/EXTERNO, PADRÃO EXTRA, BORDA RETIFICADA, DIMENSÃO DA PEÇA (45X45CM), ASSENTAMENTO COM ARGAMASSA INDUSTRIALIZADA, INCLUSIVE REJUNTAMENTO	M2	71,92	73,80
SETOP SUL	ED-50754	REVESTIMENTO COM PORCELANATO APLICADO EM PISO, ACABAMENTO POLÍDO, AMBIENTE INTERNO, PADRÃO EXTRA, BORDA RETIFICADA, DIMENSÃO DA PEÇA (60X60CM), ASSENTAMENTO COM ARGAMASSA INDUSTRIALIZADA, INCLUSIVE REJUNTAMENTO	M2	80,89	82,77
SETOP SUL	ED-50736	REVESTIMENTO DE GESSO EM PAREDE, ESP. 5MM, APLICAÇÃO MANUAL (SARRAFAEADO)	M2	14,82	16,07
SETOP SUL	ED-9066	REVESTIMENTO DE GESSO EM TETO, ESP. 5MM, APLICAÇÃO MANUAL (SARRAFAEADO)	M2	17,11	18,65
SETOP SUL	ED-50742	REVESTIMENTO EM LAMBRIS DE MADEIRA, LARGURA 10CM, INCLUSIVE BARROTEAMENTO	M2	93,89	98,23
SETOP SUL	ED-9124	REVESTIMENTO EM LAMINADO MELAMÍNICO APLICADO EM PAREDE, ACABAMENTO FOSCO, ESP. 0,8MM, ASSENTAMENTO COM COLA DE CONTATO, INCLUSIVE LIXAMENTO E PREPARAÇÃO DA PAREDE PARA ASSENTAMENTO	M2	53,06	53,65
SETOP SUL	ED-9125	REVESTIMENTO EM LAMINADO MELAMÍNICO APLICADO SOBRE SUPERFÍCIE DE MADEIRA, ACABAMENTO FOSCO, ESP. 0,8MM, ASSENTAMENTO COM COLA DE CONTATO, INCLUSIVE LIXAMENTO E PREPARAÇÃO SUPERFÍCIE PARA ASSENTAMENTO	M2	44,66	45,13
SETOP SUL	ED-9071	REVESTIMENTO NATADO LISO, ESP. 5MM, APLICAÇÃO COM DESEMPENADEIRA METÁLICA, PREPARO MECÂNICO	M2	11,93	12,90
SETOP SUL	ED-50746	REVESTIMENTO NATADO LISO, ESP. 5MM, APLICAÇÃO COM DESEMPENADEIRA METÁLICA, PREPARO MECÂNICO, INCLUSIVE ARGAMASSA EM CAMADA ÚNICA, TRAÇO 1:3 (CIMENTO E AREIA), APLICADO EM PAREDE, ESP. 20MM, APLICAÇÃO MANUAL, PREPARO MECÂNICO	M2	31,97	34,97
SETOP SUL	358	ROD-001 - RODAPÉS			
SETOP SUL	ED-50775	RODAPÉ COM ARGAMASSA DE ALTA RESISTÊNCIA INDUSTRIAL, ACABAMENTO POLIDO, COR CINZA, ALTURA 5CM, INCLUSIVE POLIMENTO	M	25,63	28,64
SETOP SUL	ED-50776	RODAPÉ COM ARGAMASSA DE ALTA RESISTÊNCIA INDUSTRIAL, ACABAMENTO POLIDO, COR CINZA, ALTURA 7CM, INCLUSIVE POLIMENTO	M	25,74	28,75

FONTE	CÓDIGO	DESCRIÇÃO	UNIDADE	DESONERADO	NÃO DESONERADO
SETOP SUL	ED-50770	RODAPÉ COM ARGAMASSA, TRAÇO 1:3 (CIMENTO E AREIA), ESP. 2CM, ALTURA 10CM, DESEMPENADO/ALISADO COM COLHER	M	13,45	15,00
SETOP SUL	ED-50768	RODAPÉ COM ARGAMASSA, TRAÇO 1:3 (CIMENTO E AREIA), ESP. 2CM, ALTURA 5CM, DESEMPENADO/ALISADO COM COLHER	M	11,69	13,11
SETOP SUL	ED-50769	RODAPÉ COM ARGAMASSA, TRAÇO 1:3 (CIMENTO E AREIA), ESP. 2CM, ALTURA 7CM, DESEMPENADO/ALISADO COM COLHER	M	12,88	14,41
SETOP SUL	ED-50771	RODAPÉ COM REVESTIMENTO EM CERÂMICA ESMALTADA COMERCIAL, ALTURA 10CM, PEI IV, ASSENTAMENTO COM ARGAMASSA INDUSTRIALIZADA, INCLUSIVE REJUNTAMENTO	M	8,91	9,41
SETOP SUL	ED-50774	RODAPÉ COM REVESTIMENTO EM GRANITO, CINZA ANDORINHA, ESP. 2CM, ALTURA 10CM, ASSENTAMENTO COM ARGAMASSA INDUSTRIALIZADA, INCLUSIVE REJUNTAMENTO	M	28,02	28,53
SETOP SUL	ED-50773	RODAPÉ COM REVESTIMENTO EM GRANITO, CINZA ANDORINHA, ESP. 2CM, ALTURA 5CM, ASSENTAMENTO COM ARGAMASSA INDUSTRIALIZADA, INCLUSIVE REJUNTAMENTO	M	16,99	17,48
SETOP SUL	ED-50772	RODAPÉ COM REVESTIMENTO EM GRANITO, CINZA ANDORINHA, ESP. 2CM, ALTURA 7CM, ASSENTAMENTO COM ARGAMASSA INDUSTRIALIZADA, INCLUSIVE REJUNTAMENTO	M	20,44	20,94
SETOP SUL	ED-50780	RODAPÉ COM REVESTIMENTO EM MÁRMORE BRANCO, ESP. 2CM, ALTURA 10CM, ASSENTAMENTO COM ARGAMASSA INDUSTRIALIZADA, INCLUSIVE REJUNTAMENTO	M	27,72	28,23
SETOP SUL	ED-50778	RODAPÉ COM REVESTIMENTO EM MÁRMORE BRANCO, ESP. 2CM, ALTURA 5CM, ASSENTAMENTO COM ARGAMASSA INDUSTRIALIZADA, INCLUSIVE REJUNTAMENTO	M	17,90	18,39
SETOP SUL	ED-50779	RODAPÉ COM REVESTIMENTO EM MÁRMORE BRANCO, ESP. 2CM, ALTURA 7CM, ASSENTAMENTO COM ARGAMASSA INDUSTRIALIZADA, INCLUSIVE REJUNTAMENTO	M	20,67	21,17
SETOP SUL	ED-50766	RODAPÉ COM REVESTIMENTO EM PEDRA ARDÓSIA, ESP. 7MM, ALTURA 5CM, ASSENTAMENTO COM ARGAMASSA INDUSTRIALIZADA, INCLUSIVE REJUNTAMENTO	M	7,54	8,03
SETOP SUL	ED-50767	RODAPÉ COM REVESTIMENTO EM PEDRA ARDÓSIA, ESP. 7MM, ALTURA 7CM, ASSENTAMENTO COM ARGAMASSA INDUSTRIALIZADA, INCLUSIVE REJUNTAMENTO	M	7,73	8,23
SETOP SUL	ED-50786	RODAPÉ EM GRANILITE/MARMORITE, ACABAMENTO POLIDO, COR BRANCA, ALTURA 10CM, INCLUSIVE POLIMENTO	M	37,37	39,47
SETOP SUL	ED-50784	RODAPÉ EM GRANILITE/MARMORITE, ACABAMENTO POLIDO, COR BRANCA, ALTURA 5CM, INCLUSIVE POLIMENTO	M	27,22	29,32
SETOP SUL	ED-50785	RODAPÉ EM GRANILITE/MARMORITE, ACABAMENTO POLIDO, COR BRANCA, ALTURA 7CM, INCLUSIVE POLIMENTO	M	31,29	33,39
SETOP SUL	ED-50783	RODAPÉ EM GRANILITE/MARMORITE, ACABAMENTO POLIDO, COR CINZA, ALTURA 10CM, INCLUSIVE POLIMENTO	M	26,33	28,43
SETOP SUL	ED-50781	RODAPÉ EM GRANILITE/MARMORITE, ACABAMENTO POLIDO, COR CINZA, ALTURA 5CM, INCLUSIVE POLIMENTO	M	21,70	23,80
SETOP SUL	ED-50782	RODAPÉ EM GRANILITE/MARMORITE, ACABAMENTO POLIDO, COR CINZA, ALTURA 7CM, INCLUSIVE POLIMENTO	M	23,55	25,65
SETOP SUL	ED-50777	RODAPÉ EM MADEIRA SUCUPIRA/IPÊ/CUMARÚ OU EQUIVALENTE DA REGIÃO, ESP. 2CM, ALTURA 7CM	M	13,97	14,60
SETOP SUL	359	SEDS-001 - PADRÃO SEDS			
SETOP SUL	ED-50787	ALAMBRADO PARA PENITENCIÁRIAS, COM TELA DE ARAME GALVANIZADO FIO 10 # 2" FIXADA EM QUADROS DE TUBOS AÇO GALVANIZADO D = 3", COM ESTICADOR D = 2", H = 4,0 M, CONFORME DETALHE 24 SEDS (INCLUSIVE FUNDAÇÃO) - PADRÃO PENITENCIÁRIA	M	358,26	369,51
SETOP SUL	ED-50788	ANTEPARO METÁLICO PARA SETEIRAS DAS ALAS H = 50 CM - PADRÃO SEDS	U	131,51	137,33
SETOP SUL	ED-50791	ASSENTAMENTO DE ESQUADRIA DE FERRO E CHAPA	M2	96,38	108,02
SETOP SUL	ED-50825	BACIA SANITÁRIA ENVELOPADO (VASO) DE LOUÇA CONVENCIONAL, COR BRANCA, INCLUSIVE ACESSÓRIOS DE FIXAÇÃO/VEDAÇÃO, TUBO DE LIGAÇÃO DE LATÃO COM CANOPLA, FORNECIMENTO E INSTALAÇÃO, EXCLUSIVE VÁLVULA DE DESCARGA - D2/SITUAÇÃO 01 - PADRÃO SEDS	U	308,33	326,36
SETOP SUL	ED-50824	BANCADA COM TANQUE EM CONCRETO 140 X 55 CM, (D12), EXCETO ALVENARIA, BARRADO EM AZULEJO E PINTURA - PADRÃO SEDS	U	922,79	988,83
SETOP SUL	ED-50789	BELICHE SIMPLES, EXCETO ESCADA - PADRÃO SEDS	U	1.681,27	1.795,81
SETOP SUL	ED-50790	CAMA INDIVIDUAL - D5-A - PADRÃO SEDS	U	622,54	681,03
SETOP SUL	ED-50793	ESCADA PARA BELICHE - PADRÃO SEDS	U	180,08	189,61
SETOP SUL	ED-50809	ESQUADRIA METÁLICA PARA PASSA DOCUMENTOS - PADRÃO SEDS	U	412,64	424,28
SETOP SUL	ED-50811	GRADE FIXA E PORTA DE ABRIR COM GRADE E CHAPA E TRANCA DE SEGURANÇA	M2	784,90	796,54
SETOP SUL	ED-50813	GRELHA EM AÇO INOX L = 20 CM - PADRÃO SEDS	M	473,11	477,45
SETOP SUL	ED-50812	GRELHA METÁLICA 20 X 20 CM - PADRÃO SEDS	U	63,72	64,44
SETOP SUL	ED-50792	GUARDA-CORPO - PADRÃO SEDS	M	301,69	305,57
SETOP SUL	ED-50798	JANELA BASCULANTE METÁLICA EM QUADRO CANTONEIRA 3/4"X 3/4" X 1/8" COM TELA MOSQUITEIRO - PADRÃO SEDS	M2	476,38	488,02
SETOP SUL	ED-50799	JANELA DE FERRO - PADRÃO SEDS	M2	381,54	393,18
SETOP SUL	ED-50797	JANELA DE FERRO E METALON COM CHAPA E GRADE - PADRÃO SEDS	M2	541,38	553,02
SETOP SUL	ED-50805	JANELA EM GRADE - PADRÃO SEDS	M2	356,38	368,02
SETOP SUL	ED-50806	JANELA EM GRADE DE FERRO EM BARRAS TRANSVERSAIS DE FERRO CHATO SAE 1045 2" X 5/16" - PADRÃO SEDS	M2	316,38	328,02
SETOP SUL	ED-50795	JANELA EM GRADE E TELA - PADRÃO SEDS	M2	326,38	338,02
SETOP SUL	ED-50801	JANELA FIXA EM CHAPA - PADRÃO SEDS	M2	326,38	338,02
SETOP SUL	ED-50810	JANELA TIPO VENEZIANA EM CHAPA 14 - PADRÃO SEDS	M2	482,95	494,59
SETOP SUL	ED-50800	JANELA VENEZIANA FIXA EM CHAPA 14 - PADRÃO SEDS	M2	482,95	494,59
SETOP SUL	ED-50814	LAVATÓRIO DE ALVENARIA E CONCRETO 60 X 40 CM (D1) - PADRÃO SEDS	U	282,44	300,91
SETOP SUL	ED-50815	MARCO DE CONCRETO ARMADO JUNTO ÀS PORTAS DE CELA E/OU ALOJAMENTO - INCLUSO FORMA, DESFORMA, AÇO E CONCRETO FCK = 20 MPA	M3	1.273,89	1.336,87
SETOP SUL	ED-50817	MESA DE CABECEIRA EM CONCRETO, EXCETO BANCO DE CONCRETO E PINTURA - D6-A - PADRÃO SEDS	M	88,52	95,39
SETOP SUL	ED-50816	MESA DE CABECEIRA EM CONCRETO, EXCETO PINTURA - D6 - PADRÃO SEDS	M	223,36	239,03
SETOP SUL	ED-50818	MURO DE SEGURANÇA EM BLOCO DE CONCRETO REVESTIDO E PINTADO COM TINTA ACRÍLICA E = 20 CM, H = 5,15 M, EXCLUSIVE FUNDAÇÃO (ESTACA E BLOCOS) - DET SEDS 23	M	1.186,35	1.259,07
SETOP SUL	ED-50802	PORTA DE ABRIR EM BARRAS TRANSVERSAIS DE FERRO CHATO SAE 1045 2" X 5/16" REVESTIDA EM CHAPA 14 SAE 1020 - PADRÃO SEDS	M2	896,38	908,02
SETOP SUL	ED-50803	PORTA DE ABRIR EM FERRO E TELA FIO 6 - PADRÃO SEDS	M2	246,38	258,02
SETOP SUL	ED-50807	PORTA DE ABRIR EM GRADE - PADRÃO SEDS	M2	576,38	588,02
SETOP SUL	ED-50808	PORTA DE ABRIR EM GRADE E TELA - PADRÃO SEDS	M2	746,38	758,02
SETOP SUL	ED-50794	PORTA DE ABRIR, 01 FOLHA, EM CHAPA 14 SAE 1020 - PADRÃO SEDS	M2	546,38	558,02
SETOP SUL	ED-50796	PORTA DE ABRIR, 02 FOLHAS, EM CHAPA 14 SAE 1020 - PADRÃO SEDS	M2	546,38	558,02
SETOP SUL	ED-50804	PORTA EM TELA ONDULADA ARTÍSTICA MALHA 30 X 30 CM, FIO 10 - PADRÃO SEDS	M2	346,38	358,02
SETOP SUL	ED-50819	PRATELEIRA DE CONCRETO, ACABAMENTO NATADO VERDE L = 40 CM - PADRÃO SEDS	M	139,75	152,73
SETOP SUL	ED-50820	PRATELEIRA DE CONCRETO COM DRAMIX, L = 40 CM COM APOIO EM METALON	M	150,75	161,30
SETOP SUL	ED-50821	S1- SETEIRA EM CHAPA 95 X 12 CM - PADRÃO SEDS	U	177,79	183,61
SETOP SUL	ED-50822	S2 - SETEIRA EM CHAPA 115 X 12 CM - PADRÃO SEDS	U	256,48	262,30
SETOP SUL	ED-50823	S3 - JANELA DE GRADE DE SETEIRA FIXA 80 X 12 CM - PADRÃO SEDS	U	169,69	175,51
SETOP SUL	360	SEE-001 - PADRÃO SEE			
SETOP SUL	ED-50832	AC-ARMÁRIO (71 X 52 X 350 CM) EM MADEIRA MACIÇA, COM PORTAS E PUXADORES, SOB BANCADA DO LABORATORIO COM PRATELEIRA, REVESTIDO EM LAMINADO MELAMÍNICO	CJ	560,90	560,90
SETOP SUL	ED-50827	ALAMBRADO H = 3,20 M, TELA GALVANIZADA FIO 12, # 7,5 CM, TUBO FERRO 50 MM, PAREDE CHAPA 13, FIXADO EM FUNDAÇÃO DE CONCRETO FCK = 20 MPA, COM PROF. = 50 CM, INCLUSIVE UM PORTÃO (180 X 210 CM) E PINTURA	M	471,66	491,21
SETOP SUL	ED-50828	ALAMBRADO H = 4,00 M, TELA GALVANIZADA FIO 12, # 7,5 CM, TUBO FERRO 50 MM, PAREDE CHAPA 13, FIXADO EM FUNDAÇÃO DE CONCRETO FCK = 20 MPA, COM PROF. = 50 CM, INCLUSIVE DOIS PORTÕES (180 X 210 CM E 90 X 210 CM) E PINTURA	M	518,12	537,67
SETOP SUL	ED-50829	ALAMBRADO H = 6,00 M, TELA GALVANIZADA FIO 12, # 7,5 CM, TUBO FERRO 50 MM, PAREDE CHAPA 13, FIXADO EM FUNDAÇÃO DE CONCRETO FCK = 15 MPA, COM PROF. = 50 CM, INCLUSIVE UM PORTÃO (90 X 210 CM) E PINTURA	M	634,26	653,81
SETOP SUL	ED-50831	ALÇAPÃO - EMPENA (60 CM X 100 CM) ESTRUTURA EM CHAPA METÁLICA, ASSENTADA. CONFORME PROJETO AMPLIAÇÃO ESQUADRIAS PADRÃO 5/2000	U	205,26	208,21
SETOP SUL	ED-50830	ALÇAPÃO (85,50 CM X 65,70 CM) ESTRUTURA EM CHAPA METÁLICA, ASSENTADA. CONFORME PROJETO AMPLIAÇÃO ESQUADRIAS PADRÃO 5/2000	U	204,97	207,73
SETOP SUL	ED-50835	ARMÁRIO PARA VASSOURAS - D.M.L.	U	164,40	164,40
SETOP SUL	ED-50834	ARMÁRIO SOB BANCADA LABORATÓRIO (0,52X0,71X7,05)+(0,52X0,71X3,05) EM ESTRUTURA DE MADEIRA E PORTAS EM COMPENSADO 20 MM, REVESTIDO EM LAMINADO MELAMÍNICO NAS DUAS FACES, CONFORME DETALHES PROJETO PADRÃO DEER-MG	CJ	821,60	821,60

FONTE	CÓDIGO	DESCRIÇÃO	UNIDADE	DESONERADO	NÃO DESONERADO
SETOP SUL	ED-50837	ARQUIBANCADA PADRÃO DE CONCRETO SEM SOLO, METRO DE CADA DEGRAU DE 90 X 40 CM, DESEMPENADO A FRESCO E DEGRAUS INTERMEDIÁRIO DE 10 EM 10 M (PARA MEDIÇÕES: MULTIPLICAR A EXTENSÃO PELO NÚMERO DE DEGRAUS) - (PADRÃO SEE)	M	41,41	45,00
SETOP SUL	ED-50833	A1- ARMÁRIO COM PORTAS DE MADEIRA SOB BANCA, UM MÓDULO DE 80 X 110 CM, PRATELEIRA E MESA DE ARDOSIA POLIDA, E = 3 CM	CJ	435,00	435,00
SETOP SUL	ED-50838	BANCADA DE LABORATÓRIO COMPLETA, INCLUSIVE ARMÁRIO EM COMPENSADO 20 MM, COM PORTA REVESTIDA EM LAMINADO MELAMÍNICO BRANCO NAS DUAS FACES, H = 75 CM, PRATELEIRA REVESTIDA, BANCADA L = 60 CM E RODABANCADA DE GRANITO CINZA ANDORINHA,	CJ	4.597,92	4.659,03
SETOP SUL	ED-50839	BARRAMENTO DE MADEIRA IPÊ PARA SALA DE AULA, L = 7 CM	M	14,55	15,34
SETOP SUL	ED-15472	BEBEDOURO/LAVATÓRIO COLETIVO EM AÇO INOX AISI 304, APOIADO EM ALVENARIA COM REVESTIMENTO CERÂMICO, NAS DUAS FACES, INCLUSIVE VÁLVULA DE ESCOAMENTO DE METAL NA COR CROMADA, SIFÃO DE METAL TIPO COPO NA COR CROMADA, FORNECIMENTO E INSTALAÇÃO (PADRÃO ESCOLAR)	UN	2.471,03	2.500,14
SETOP SUL	ED-50859	BLOCO ARMADO EM CONCRETO 20 MPA, INCLUSIVE LASTRO 5 CM EM CONCRETO MAGRO 9 MPA, FORMAS LATERAIS E DESFORMA.	M3	2.338,13	2.470,11
SETOP SUL	ED-50860	CINTA ARMADA EM CONCRETO 20 MPA, INCLUSIVE LASTRO 5 CM EM CONCRETO MAGRO 9 MPA, FORMAS LATERAIS E DESFORMA.	M3	2.338,13	2.470,11
SETOP SUL	ED-50851	CINTA DE CONCRETO ARMADO APARENTE (17 X 10 CM), 20 MPA, EM GUARDA- CORPO E PEITORIL, INCLUSIVE FORMA E AÇO, NAS CIRCULAÇÕES	M3	1.072,90	1.131,79
SETOP SUL	ED-50853	CINTA DE CONCRETO ARMADO APARENTE (17 X 10 CM), 20 MPA, INCLUSIVE FORMA E AÇO, EM GUARDA- CORPO E PEITORIL,	M3	1.072,90	1.131,79
SETOP SUL	ED-50844	CINTA DE CONCRETO ARMADO (10 X 10 CM) 20 MPA, EM GUARDA- CORPO, INCLUSIVE FORMA E AÇO, NAS CIRCULAÇÕES	M3	1.193,45	1.258,06
SETOP SUL	ED-50840	COMPENSADO PINTADO PARA FECHAMENTO BALCÃO SECRETARIA, INCLUSO CANTONEIRAS PARA FIXAÇÃO NA ALVENARIA E TAMPO. CONFORME DETALHE 33-D AGOSTO 2001 PROJETO PADRÃO DEER-MG	M2	90,37	90,37
SETOP SUL	ED-50846	ESCADA DE CONCRETO 20 MPA, APARENTE, ESPELHO = 16,3 CM, ARMAÇÃO, FORMA PLASTIFICADA, ESCORAMENTO E DESFORMA	M3	1.459,83	1.534,25
SETOP SUL	ED-50852	ESCADA SOBRE O SOLO DEGRAUS APROXIMADAMENTE 50 X 16,5 CM	M2	96,85	102,73
SETOP SUL	ED-50836	ESCANINHO	U	198,00	198,00
SETOP SUL	ED-50854	FOSSA SÉPTICA TIPO A EM CONCRETO E ALVENARIA, CONFORME DETALHE 31 (PADRÃO PRÉDIOS ESCOLARES), INCLUSIVE POÇO ABSORVENTE E CAIXA, INCLUSIVE BOTA FORA DE MATERIAL ESCAVADO	U	9.584,24	10.351,63
SETOP SUL	ED-50855	FOSSA SÉPTICA TIPO B EM CONCRETO E ALVENARIA, CONFORME DETALHE 31 (PADRÃO PRÉDIOS ESCOLARES), INCLUSIVE POÇO ABSORVENTE E CAIXA, INCLUSIVE BOTA FORA DE MATERIAL ESCAVADO	U	11.892,74	12.854,88
SETOP SUL	ED-50856	FOSSA SÉPTICA TIPO C EM CONCRETO E ALVENARIA, CONFORME DETALHE 31 (PADRÃO PRÉDIOS ESCOLARES), INCLUSIVE POÇO ABSORVENTE E CAIXA, INCLUSIVE BOTA FORA DE MATERIAL ESCAVADO	U	13.117,52	14.182,72
SETOP SUL	ED-50857	FOSSA SÉPTICA TIPO D EM CONCRETO E ALVENARIA, CONFORME DETALHE 31 (PADRÃO PRÉDIOS ESCOLARES), INCLUSIVE POÇO ABSORVENTE E CAIXA, INCLUSIVE BOTA FORA DE MATERIAL ESCAVADO	U	14.386,33	15.559,29
SETOP SUL	ED-50858	FOSSA SÉPTICA TIPO E EM CONCRETO E ALVENARIA, CONFORME DETALHE 31 (PADRÃO PRÉDIOS ESCOLARES), INCLUSIVE POÇO ABSORVENTE E CAIXA, INCLUSIVE BOTA FORA DE MATERIAL ESCAVADO	U	15.489,05	16.750,30
SETOP SUL	ED-50896	GF1 - (340 X 145 CM) GRADE FIXA PARA PROTEÇÃO DE JANELAS, EM BARRA DE FERRO QUADRADO DE 1/2" E QUADRO DE FERRO CHATO DE 1/2"X 1/8", COLOCADA	U	1.215,93	1.273,32
SETOP SUL	ED-50897	GF1 - (340 X 165 CM) GRADE FIXA PARA PROTEÇÃO DE JANELAS, EM BARRA DE FERRO QUADRADO DE 1/2" E QUADRO DE FERRO CHATO DE 1/2"X 1/8", COLOCADA	U	1.383,65	1.448,95
SETOP SUL	ED-50899	GF2 - (340 X 105 CM) GRADE FIXA PARA PROTEÇÃO DE JANELAS, EM BARRA DE FERRO QUADRADO DE 1/2" E QUADRO DE FERRO CHATO DE 1/2"X 1/8", COLOCADA	U	880,50	922,05
SETOP SUL	ED-50898	GF2 - (340 X 165 CM) GRADE FIXA PARA PROTEÇÃO DE JANELAS, EM BARRA DE FERRO QUADRADO DE 1/2" E QUADRO DE FERRO CHATO DE 1/2"X 1/8", COLOCADA	U	1.383,65	1.448,95
SETOP SUL	ED-50900	GF3 - (340 X 60 CM) GRADE FIXA PARA PROTEÇÃO DE JANELAS, EM BARRA DE FERRO QUADRADO DE 1/2" E QUADRO DE FERRO CHATO DE 1/2"X 1/8", COLOCADA	U	503,14	526,89
SETOP SUL	ED-50901	GF3 - (340 X 80 CM) GRADE FIXA PARA PROTEÇÃO DE JANELAS, EM BARRA DE FERRO QUADRADO DE 1/2" E QUADRO DE FERRO CHATO DE 1/2"X 1/8", COLOCADA	U	670,86	702,52
SETOP SUL	ED-50902	GF4 - (162,5 X 80 CM) GRADE FIXA PARA PROTEÇÃO DE JANELAS, EM BARRA DE FERRO QUADRADO DE 1/2" E QUADRO DE FERRO CHATO DE 1/2"X 1/8", COLOCADA	U	320,63	335,76
SETOP SUL	ED-50904	GF5 - (340 X 185 CM) GRADE FIXA PARA PROTEÇÃO DE JANELAS, EM BARRA DE FERRO QUADRADO DE 1/2" E QUADRO DE FERRO CHATO DE 1/2"X 1/8", COLOCADA	U	1.551,36	1.624,58
SETOP SUL	ED-50903	GF5 - (340 X 40 CM) GRADE FIXA PARA PROTEÇÃO DE JANELAS, EM BARRA DE FERRO QUADRADO DE 1/2" E QUADRO DE FERRO CHATO DE 1/2"X 1/8", COLOCADA	U	335,43	351,26
SETOP SUL	ED-50913	GR - GRADE FIXA EM FERRO (180 X 158 CM) , COLOCADA	U	701,44	734,54
SETOP SUL	ED-50912	JANELA PERFIL CANTONEIRA BASCULANTE 0,60 X 0,60 M, CONFORME DETALHE PADRÃO ESCOLAR 4/98 VERSÃO 2005	U	126,88	129,55
SETOP SUL	ED-50911	JANELA PERFIL CANTONEIRA BASCULANTE 1,20 X 0,60 M, CONFORME DETALHE PADRÃO ESCOLAR 4/98 VERSÃO 2005	U	253,77	259,10
SETOP SUL	ED-50882	JB1 - (340 X 40 CM) BASCULANTE DE FERRO ASSENTADA COM PARAFUSOS E BUCHA, CONFORME DETALHE E ESPECIFICAÇÕES	U	464,92	474,99
SETOP SUL	ED-50881	JB1 - (345 X 40 CM) BASCULANTE DE FERRO ASSENTADA COM PARAFUSOS E BUCHA, CONFORME DETALHE E ESPECIFICAÇÕES	U	471,76	481,97
SETOP SUL	ED-50884	JB2 - (340 X 60 CM) BASCULANTE DE FERRO ASSENTADA COM PARAFUSOS E BUCHA,CONFORME DETALHE E ESPECIFICAÇÕES	U	697,39	712,49
SETOP SUL	ED-50883	JB2 - (345 X 60 CM) BASCULANTE DE FERRO ASSENTADA COM PARAFUSOS E BUCHA,CONFORME DETALHE E ESPECIFICAÇÕES	U	707,65	722,96
SETOP SUL	ED-50886	JB3 - (340 X 80 CM) BASCULANTE DE FERRO ASSENTADA COM PARAFUSOS E BUCHA,CONFORME DETALHE E ESPECIFICAÇÕES	U	929,85	949,98
SETOP SUL	ED-50885	JB3 - (345 X 80 CM) BASCULANTE DE FERRO ASSENTADA COM PARAFUSOS E BUCHA,CONFORME DETALHE E ESPECIFICAÇÕES	U	943,53	963,95
SETOP SUL	ED-50887	JB4 - (165 X 80 CM) BASCULANTE DE FERRO ASSENTADA COM PARAFUSOS E BUCHA,CONFORME DETALHE E ESPECIFICAÇÕES	U	461,51	471,50
SETOP SUL	ED-50888	JB5 - (172,5 X 40 CM) BASCULANTE DE FERRO ASSENTADA COM PARAFUSOS E BUCHA,CONFORME DETALHE E ESPECIFICAÇÕES	U	235,88	240,98
SETOP SUL	ED-50889	JB5 - (195 X 40 CM) BASCULANTE DE FERRO ASSENTADA COM PARAFUSOS E BUCHA,CONFORME DETALHE E ESPECIFICAÇÕES	U	266,65	272,42
SETOP SUL	ED-50891	JB6 - (210 X 40 CM) BASCULANTE DE FERRO ASSENTADA COM PARAFUSOS E BUCHA,CONFORME DETALHE E ESPECIFICAÇÕES	U	300,83	307,34
SETOP SUL	ED-50890	JB6 - (82,25 X 40 CM) BASCULANTE DE FERRO ASSENTADA COM PARAFUSOS E BUCHA,CONFORME DETALHE E ESPECIFICAÇÕES	U	112,47	114,90
SETOP SUL	ED-50893	JB7 - (162,5 X 40 CM) BASCULANTE DE FERRO ASSENTADA COM PARAFUSOS E BUCHA,CONFORME DETALHE E ESPECIFICAÇÕES	U	222,20	227,01
SETOP SUL	ED-50892	JB7 - (165 X 40 CM) BASCULANTE DE FERRO ASSENTADA COM PARAFUSOS E BUCHA,CONFORME DETALHE E ESPECIFICAÇÕES	U	225,62	230,51
SETOP SUL	ED-50895	JB8 - (130 X 40 CM) BASCULANTE DE FERRO ASSENTADA COM PARAFUSOS E BUCHA,CONFORME DETALHE E ESPECIFICAÇÕES	U	177,76	181,61
SETOP SUL	ED-50894	JB8 - (135 X 40 CM) BASCULANTE DE FERRO ASSENTADA COM PARAFUSOS E BUCHA,CONFORME DETALHE E ESPECIFICAÇÕES	U	184,60	188,60
SETOP SUL	ED-50878	JC1 - (340 X 145 CM) BASCULANTE DE FERRO ASSENTADA COM PARAFUSOS E BUCHA, CONFORME DETALHE E ESPECIFICAÇÕES	U	1.685,36	1.721,85
SETOP SUL	ED-50877	JC1 - (345 X 145 CM) BASCULANTE DE FERRO ASSENTADA COM PARAFUSOS E BUCHA, CONFORME DETALHE E ESPECIFICAÇÕES	U	1.710,15	1.747,17
SETOP SUL	ED-50880	JC2 - (340 X 165 CM) BASCULANTE DE FERRO ASSENTADA COM PARAFUSOS E BUCHA,CONFORME DETALHE E ESPECIFICAÇÕES	U	1.917,83	1.959,34
SETOP SUL	ED-50879	JC2 - (345 X 165 CM) BASCULANTE DE FERRO ASSENTADA COM PARAFUSOS E BUCHA,CONFORME DETALHE E ESPECIFICAÇÕES	U	1.946,03	1.988,16
SETOP SUL	ED-50905	JT - (150 X 75 CM) PAINEL FIXO EM TELA METÁLICA FIO 12 #5MM	U	263,61	271,93
SETOP SUL	ED-50906	JT - (150 X 80 CM) PAINEL FIXO EM TELA METÁLICA FIO 12 #5MM	U	281,18	290,06

FONTE	CÓDIGO	DESCRIÇÃO	UNIDADE	DESONERADO	NÃO DESONERADO
SETOP SUL	ED-50917	J6 - (140 CM X 140 CM) GRADE FIXA DE FERRO ASSENTADA COM PARAFUSOS E BUCHA, CONFORME DETALHE E ESPECIFICAÇÕES	U	483,41	506,22
SETOP SUL	ED-50918	J9 - (140 CM X 175 CM) DE ABRIR, DUAS PORTAS, EM CHAPA METÁLICA DE FERRO ASSENTADA COM PARAFUSOS E BUCHA, CONFORME DETALHE E ESPECIFICAÇÕES	U	691,16	703,22
SETOP SUL	ED-50847	LAJE MACIÇA 15 CM DE CONCRETO 13,5 MPA COM ADITIVO IMPERMEABILIZANTE, ARMAÇÃO, FORMA , DESFORMA (FUNDO CAIXA DÁGUA E COBERTURA)	M2	147,71	154,80
SETOP SUL	ED-50848	LAJE 10 CM MACIÇA DE CONCRETO 20 MPA, COM ARMAÇÃO, FORMA RESINADA, ESCORAMENTO E DESFORMA	M2	130,79	137,61
SETOP SUL	ED-50849	LAJE 8 CM MACIÇA DE CONCRETO 20MPA, COM ARMAÇÃO, FORMA RESINADA. ESCORAMENTO E DESFORMA	M2	113,70	119,79
SETOP SUL	ED-50863	MANTA DE BORRACHA DE 5 MM NATURAL/COMUM PARA BANCADA	M2	18,14	18,85
SETOP SUL	ED-50845	PAREDE 15 CM CONCRETO 20 MPA COM ADITIVO IMPERMEABILIZANTE, ARMAÇÃO, FORMA, DESFORMA (PAREDE DA CAIXA DÁGUA)	M2	191,48	201,26
SETOP SUL	ED-50907	PG - (70 X 70 CM) PORTA COMPLETA, ESTRUTURA EM CHAPA, ASSENTADA , CONFORME DETALHES E ESPECIFICAÇÕES	U	170,63	173,04
SETOP SUL	ED-50842	PILAR EM CONCRETO APARENTE 20 MPA, INCLUSIVE ARMAÇÃO, FORMA PLASTIFICADA E DESFORMA	M3	1.736,96	1.829,05
SETOP SUL	ED-50843	PILARETE DE CONCRETO 17 X 20 CM CONCRETO 20 MPA, APARENTE NA FACE EXTERNA , INCLUSIVE FORMA E AÇO, EM GUARDA - CORPO NAS CIRCULAÇÕES	M3	1.691,04	1.779,86
SETOP SUL	ED-50864	POÇO ABSORVENTE DE D = 150 CM X 3 M, REVESTIDO EM ALVENARIA DE TIJOLO REQUEIMADO, FUNDO DE AREIA E BRITA E TAMPA EM LAJE ESP. = 8 CM, INCLUSIVE BOTA FORA DE MATERIAL ESCAVADO	U	2.696,32	2.907,38
SETOP SUL	ED-50915	PORTA METÁLICA 70 X 210 CM , INCLUINDO FECHADURA TIPO EXTERNA E FERRAGENS, CONFORME DETALHE PADRÃO ESCOLAR 4/98 VERSÃO 2005	U	414,70	421,93
SETOP SUL	ED-50916	PORTA METÁLICA 80 X 210 CM , INCLUINDO FECHADURA TIPO EXTERNA E FERRAGENS, CONFORME DETALHE PADRÃO ESCOLAR 4/98 VERSÃO 2005	U	473,94	482,21
SETOP SUL	ED-50909	PORTA 1,00 X 2,10 CM, CONFORME DETALHE DE PROJETO	U	592,43	602,76
SETOP SUL	ED-50914	PV - (165 X 90 CM) PORTA COMPLETA, 2 FOLHAS, ESTRUTURA EM CHAPA, MARCO EM CHAPA DOBRADA, ASSENTADA , CONFORME DETALHES E ESPECIFICAÇÕES	U	232,11	237,03
SETOP SUL	ED-50908	PV1 - PORTA DE ABRIR VENEZIANA CHAPA DE ABRIR, (CANTINA), 150 X 130 X 90 CM	U	472,11	481,70
SETOP SUL	ED-50841	P8 (83 CM X 60 CM) PORTINHOLA EM COMPENSADO PINTADO COM TRINCO, CONFORME DETALHE 33-D AGOSTO 2001 PROJETO PADRÃO DEER-MG	M2	131,52	131,52
SETOP SUL	ED-50871	QUADRO DE AVISO COMPLETO, COM PORTA DE ACRÍLICO 50 X 80 X 8 CM	U	737,79	739,75
SETOP SUL	ED-50870	QUADRO DE AVISO COMPLETO, COM PORTA DE VIDRO 50 X 80 X 8 CM	U	637,79	639,75
SETOP SUL	ED-50872	QUADRO DE AVISOS 80 X 40 CM, COMPLETO, COLOCADO	U	537,79	539,75
SETOP SUL	ED-50874	QUADRO DE CHAVE DE MADEIRA 70 GANCHOS - PORTA COM ACRÍLICO, 40 X 60 CM	U	637,79	639,75
SETOP SUL	ED-50873	QUADRO DE CHAVE DE MADEIRA 70 GANCHOS - PORTA COM VIDRO, 40 X 60 CM	U	537,79	539,75
SETOP SUL	ED-50875	QUADRO DE CHAVES 50 X 46 CM	U	537,79	539,75
SETOP SUL	ED-50910	QUADRO METÁLICO 2,00 X 0,60 M EM TELA METÁLICA 1", FIO # 10	U	281,18	290,06
SETOP SUL	ED-50865	QUADRO PARA GIZ DE LAMINADO MELAMÍNICO COLOCADO 308 X 125 CM COM PORTA GIZ E MOLDURA, COM DOIS QUADROS PARA CARTAZES DE 127 X 125 CM	U	2.173,38	2.179,26
SETOP SUL	ED-50866	QUADRO PARA GIZ E CARTAZES - MOLDURA EM ALUMÍNIO	U	1.555,59	1.559,51
SETOP SUL	ED-50868	QUADRO PARA GIZ E CARTAZES, 310 X 131 CM - MOLDURA EM MADEIRA	U	1.155,59	1.159,51
SETOP SUL	ED-50867	QUADRO PARA GIZ E CARTAZES, 557 X 126 CM - MOLDURA EM MADEIRA	U	1.755,59	1.759,51
SETOP SUL	ED-50869	QUADRO PARA PINCEL ATÔMICO, EM CHAPA RESINADA (310 X 131 CM), COMPLETO	U	1.155,59	1.159,51
SETOP SUL	ED-50876	RÉGUA DE 10 X 1,7 CM (PEROBA ROSA) CANTO BOLEADO	M	19,79	21,20
SETOP SUL	ED-50919	TF- (350 X 72 CM) TELA FIXA SOLDADA ENTRE PILARETES METÁLICOS DE SUSTENTAÇÃO DAS TERÇAS EM PERFIL CANTONEIRA E TELA CORRUGADA	U	198,56	217,21
SETOP SUL	ED-50850	VIGA DE 0,21 A 0,35 M DE LARGURA EM CONCRETO 20MPA, APARENTE, ARMAÇÃO, FORMA PLASTIFICADA, ESCORAMENTO E DESFORMA	M3	1.175,88	1.234,89
SETOP SUL	361	SER-001 - SERRALHERIA			
SETOP SUL	ED-9100	ALAMBRADO PARA QUADRA ESPORTIVA, COM TELA DE ARAME GALVANIZADO FIO 12 # 2", FIXADO EM QUADROS DE TUBOS DE AÇO CARBONO GALVANIZADO DN 50MM (2")	M2	105,07	108,11
SETOP SUL	ED-50921	ALAMBRADO PARA QUADRA ESPORTIVA, COM TELA DE ARAME GALVANIZADO FIO 12 # 2", FIXADO EM QUADROS DE TUBOS DE AÇO GALVANIZADO D = 2", H = 1,00 M	M	128,68	130,94
SETOP SUL	ED-50920	ALAMBRADO PARA QUADRA ESPORTIVA, COM TELA DE ARAME GALVANIZADO FIO 12 # 2", FIXADO EM QUADROS DE TUBOS DE AÇO GALVANIZADO D = 2", H = 4,00 M	M	284,31	290,66
SETOP SUL	ED-50922	ALAMBRADO PARA QUADRA ESPORTIVA, COM TELA DE ARAME GALVANIZADO FIO 12 # 2", FIXADO EM QUADROS DE TUBOS DE AÇO GALVANIZADO D = 2", H = 6,00 M	M	400,45	406,80
SETOP SUL	ED-50923	ALÇAPÃO 60 X 60 CM COM COM QUADRO DE CANTONEIRA METÁLICA 1"X 1/8", TAMPA EM CANTONEIRA 7/8"X 1/8" E CHAPA METÁLICA ENRIJECIDA POR PERFIL "T	U	183,18	184,96
SETOP SUL	ED-50925	ALÇAPÃO 70 X 70 CM COM COM QUADRO DE CANTONEIRA METÁLICA 1"X 1/8", TAMPA EM CANTONEIRA 7/8"X 1/8" E CHAPA METÁLICA ENRIJECIDA POR PERFIL "T	U	211,95	214,36
SETOP SUL	ED-50924	ALÇAPÃO 80 X 80 CM COM COM QUADRO DE CANTONEIRA METÁLICA 1"X 1/8", TAMPA EM CANTONEIRA 7/8"X 1/8" E CHAPA METÁLICA ENRIJECIDA POR PERFIL "T	U	220,84	223,98
SETOP SUL	ED-50927	ARMÁRIO EM CHAPA DOBRADA #14 COM PRATELEIRA INTERNA E SUPORTES DE METALON PARA TV E VÍDEO	U	323,31	323,31
SETOP SUL	ED-50928	ARMÁRIO PARA TV E VÍDEO	U	268,52	268,52
SETOP SUL	ED-50933	ASSENTAMENTO DE GRADIS E PORTÕES	M2	58,32	64,14
SETOP SUL	ED-50931	ASSENTAMENTO DE JANELAS METÁLICAS BASCULANTE OU FIXA	M2	67,69	75,09
SETOP SUL	ED-50932	ASSENTAMENTO DE JANELAS METÁLICAS DE CORRER E MAXIM-AR	M2	108,61	121,07
SETOP SUL	ED-50934	ASSENTAMENTO DE PORTA DE METÁLICA UMA (1) OU DUAS (2) FOLHAS	M2	42,11	47,03
SETOP SUL	ED-50943	CORRIMÃO DUPLO EM TUBO DE AÇO INOX D = 1 1/2" - FIXADO EM ALVENARIA	M	322,34	324,76
SETOP SUL	ED-50937	CORRIMÃO DUPLO EM TUBO GALVANIZADO DIN 2440, D = 1 1/2" - FIXADO EM ALVENARIA	M	105,11	107,53
SETOP SUL	ED-50941	CORRIMÃO SIMPLES EM TUBO DE AÇO INOX D = 1 1/2" - FIXADO EM ALVENARIA	M	169,18	171,21
SETOP SUL	ED-50942	CORRIMÃO SIMPLES EM TUBO DE AÇO INOX D = 1 1/2" - FIXADO EM PISO	M	166,01	167,65
SETOP SUL	ED-50935	CORRIMÃO SIMPLES EM TUBO GALVANIZADO DIN 2440, D = 1 1/2" - FIXADO EM ALVENARIA	M	89,18	91,21
SETOP SUL	ED-50936	CORRIMÃO SIMPLES EM TUBO GALVANIZADO DIN 2440, D = 1 1/2" - FIXADO EM PISO	M	80,26	81,90
SETOP SUL	ED-50947	DEGRAU DE ESCADA DE MARINHEIRO DE FERRO REDONDO DE 7/8" ENGASTADO	U	34,87	37,88
SETOP SUL	ED-50949	ESCADA MARINHEIRO - TUBO GALVANIZADO D = 3/4" E D = 1/2"	M	161,46	164,19
SETOP SUL	ED-50948	ESCADA MARINHEIRO COM GRADIL PROTETOR - D = 3/4"	M	360,99	363,72
SETOP SUL	ED-50950	FECHAMENTO DE EMPENA COM QUADRO EM PERFIL, CANTONEIRA 2" X 2", SOLDADO, E TELA FIO 12 MALHA 1/2" (CONFORME DETALHE DE PRÉDIO ESCOLAR, INCLUSIVE PINTURA ESMALTE)	M2	190,51	194,26
SETOP SUL	ED-50930	FORNECIMENTO E ASSENTAMENTO DE CAIXILHO FIXO DE FERRO COM TELA CORRUGADA # 15 MM FIO 12	M2	219,49	226,89
SETOP SUL	ED-50951	FORNECIMENTO E ASSENTAMENTO DE GRADE FIXA DE FERRO, PARA PROTEÇÃO DE JANELAS	M2	246,64	258,28
SETOP SUL	ED-50954	FORNECIMENTO E ASSENTAMENTO DE JANELA BASCULANTE DE FERRO	M2	341,86	349,26
SETOP SUL	ED-50957	FORNECIMENTO E ASSENTAMENTO DE JANELA BASCULANTE EM METALON	M2	352,47	359,87
SETOP SUL	ED-50961	FORNECIMENTO E ASSENTAMENTO DE JANELA DE ALUMÍNIO, LINHA SUPREMA ACABAMENTO ANODIZADO, TIPO BASCULA COM CONTRAMARCO, INCLUSIVE FORNECIMENTO DE VIDRO LISO DE 4MM, FERRAGENS E ACESSÓRIOS	M2	393,33	397,98
SETOP SUL	ED-50962	FORNECIMENTO E ASSENTAMENTO DE JANELA DE ALUMÍNIO, LINHA SUPREMA ACABAMENTO ANODIZADO, TIPO CORRER COM CONTRAMARCO, INCLUSIVE FORNECIMENTO DE VIDRO LISO DE 4MM, FERRAGENS E ACESSÓRIOS	M2	408,51	413,16
SETOP SUL	ED-50963	FORNECIMENTO E ASSENTAMENTO DE JANELA DE ALUMÍNIO, LINHA SUPREMA ACABAMENTO ANODIZADO, TIPO CORRER, 2 FOLHAS COM CONTRAMARCO, INCLUSIVE FORNECIMENTO DE VIDRO LISO DE 4MM, FERRAGENS E ACESSÓRIOS	M2	408,51	413,16
SETOP SUL	ED-50964	FORNECIMENTO E ASSENTAMENTO DE JANELA DE ALUMÍNIO, LINHA SUPREMA ACABAMENTO ANODIZADO, TIPO MAXIM-AR COM CONTRAMARCO, INCLUSIVE FORNECIMENTO DE VIDRO LISO DE 4MM, FERRAGENS E ACESSÓRIOS	M2	411,55	416,20
SETOP SUL	ED-50955	FORNECIMENTO E ASSENTAMENTO DE JANELA DE CORRER EM FERRO	M2	393,77	406,23
SETOP SUL	ED-50958	FORNECIMENTO E ASSENTAMENTO DE JANELA DE CORRER EM METALON	M2	393,77	406,23
SETOP SUL	ED-50956	FORNECIMENTO E ASSENTAMENTO DE JANELA EM FERRO, TIPO MAXIM-AR, INCLUSIVE FERRAGENS E ACESSÓRIOS	M2	277,40	289,86
SETOP SUL	ED-50959	FORNECIMENTO E ASSENTAMENTO DE JANELA EM METALON, TIPO MAXIM-AR, INCLUSIVE FERRAGENS E ACESSÓRIOS	M2	277,40	289,86
SETOP SUL	ED-50960	FORNECIMENTO E ASSENTAMENTO DE JANELA VENEZIANA FIXAS METALON	M2	454,26	461,66
SETOP SUL	ED-50965	FORNECIMENTO E ASSENTAMENTO DE MARCO EM CHAPA METÁLICA	U	290,92	298,68
SETOP SUL	ED-50969	FORNECIMENTO E ASSENTAMENTO DE PAINEL FIXO EM TELA METÁLICA FIO 12 # 5 MM	M2	234,32	241,72
SETOP SUL	ED-50970	FORNECIMENTO E ASSENTAMENTO DE PORTA AÇO DE ENROLAR, LÂMINA RAIADA COM LARGURA ÚTIL 100MM, CHAPA 24, ABERTURA MANUAL, COMPLETA, INCLUSIVE EIXO, MOLA, SOLEIRA, ETIQUETA, CAVALETE, GUIAS, FITAS E FECHADURAS LATERAIS - COMPLETA	M2	326,34	330,22

FONTE	CÓDIGO	DESCRIÇÃO	UNIDADE	DESONERADO	NÃO DESONERADO
SETOP SUL	ED-50991	FORNECIMENTO E ASSENTAMENTO DE PORTA DE ALUMÍNIO, LINHA SUPREMA ACABAMENTO ANODIZADO, TIPO CORRER, COM DUAS FOLHAS, INCLUSIVE FORNECIMENTO DE VIDRO LISO DE 4MM, FERRAGENS E ACESSÓRIOS	M2	432,67	440,84
SETOP SUL	ED-13908	FORNECIMENTO E ASSENTAMENTO DE PORTA DE CORRER DUAS (2) FOLHAS, EM CHAPA GALVANIZADA LAMBRIL, MODELO ONDULADA, INCLUSIVE PERFIS PARA MARCO E PINTURA ANTICORROSIVA COM UMA (1) DEMÃO, EXCLUSIVE FECHADURA E ROLDANAS	M2	298,92	319,91
SETOP SUL	ED-13888	FORNECIMENTO E ASSENTAMENTO DE PORTA DE CORRER UMA (1) FOLHA, EM CHAPA GALVANIZADA LAMBRIL, MODELO ONDULADA, INCLUSIVE PERFIS PARA MARCO E PINTURA ANTICORROSIVA COM UMA (1) DEMÃO, EXCLUSIVE FECHADURA E ROLDANAS	M2	284,18	303,32
SETOP SUL	ED-7576	FORNECIMENTO E ASSENTAMENTO DE PORTA EM ALUMÍNIO, TIPO VENEZIANA, DE ABRIR, ACABAMENTO ANODIZADO NATURAL, INCLUSIVE FECHADURA E MARCO	M2	490,48	498,65
SETOP SUL	ED-13926	FORNECIMENTO E INSTALAÇÃO DE FERRAGENS PARA PORTA DE CORRER COM DUAS (2) FOLHAS, BATENTE COM ALTURA MÁXIMA DE 2,3M, INCLUSIVE FECHADURA, MODELO BICO PAPAGAIO, ROLDANA INFERIOR E SUPERIOR, MODELO TIPO U, CAPACIDADE 360KG	UN	278,89	281,04
SETOP SUL	ED-13911	FORNECIMENTO E INSTALAÇÃO DE FERRAGENS PARA PORTA DE CORRER COM UMA (1) FOLHA, BATENTE COM ALTURA MÁXIMA DE 2,3M, INCLUSIVE FECHADURA, MODELO BICO PAPAGAIO, ROLDANA INFERIOR E SUPERIOR, MODELO TIPO U, CAPACIDADE 360KG	UN	164,76	166,32
SETOP SUL	ED-50952	GRELHA EM CANTONEIRA DE AÇO 5/8" X 5/8" X 1/8" E FERRO DE 1/2" ESPAÇADOS DE 4 CM, L = 30 CM	M	107,84	112,18
SETOP SUL	ED-50953	GRELHA PARA CAIXA DE HOLOFOTE REFLETOR EM PERFIL CHATO DE 25 X 3 MM, 45 X 45 CM	U	91,56	93,96
SETOP SUL	ED-50939	GUARDA-CORPO EM AÇO GALVANIZADO DIN 2440, D = 2", COM SUBDIVISÕES EM TUBO DE AÇO D = 1/2", H = 1,05 M - COM CORRIMÃO DUPLO DE TUBO DE AÇO GALVANIZADO DE D = 1 1/2"	M	511,69	515,57
SETOP SUL	ED-50938	GUARDA-CORPO EM AÇO GALVANIZADO DIN 2440, D = 2", COM SUBDIVISÕES EM TUBO DE AÇO D = 1/2", H = 1,05 M - COM CORRIMÃO SIMPLES DE TUBO DE AÇO GALVANIZADO DE D = 1 1/2"	M	426,69	430,57
SETOP SUL	ED-50946	GUARDA-CORPO EM AÇO INOX D = 1 1/2", COM SUBDIVISÕES EM TUBO DE AÇO INOX D = 1/2", H = 1,05 M	M	421,69	425,57
SETOP SUL	ED-50945	GUARDA-CORPO EM AÇO INOX D = 1 1/2", COM SUBDIVISÕES EM TUBO DE AÇO INOX D = 1/2", H = 1,05 M - COM CORRIMÃO DUPLO DE TUBO DE AÇO INOX D = 1 1/2"	M	721,69	725,57
SETOP SUL	ED-50944	GUARDA-CORPO EM AÇO INOX D = 1 1/2", COM SUBDIVISÕES EM TUBO DE AÇO INOX D = 1/2", H = 1,05 M - COM CORRIMÃO SIMPLES DE TUBO DE AÇO INOX D = 1 1/2"	M	601,69	605,57
SETOP SUL	ED-50940	GUARDA-CORPO EM TUBO GALVANIZADO DIN 2440 D = 2", COM SUBDIVISÕES EM TUBO DE AÇO D = 1/2", H = 1,05 M	M	350,14	354,02
SETOP SUL	ED-50966	MASTRO DE PÁTIO PARA BANDEIRA, EM TUBO GALVANIZADO 2" - H = 6,00 M	U	459,49	477,94
SETOP SUL	ED-50967	MASTRO PARA FACHADA	U	225,58	235,29
SETOP SUL	ED-50968	MASTROS DE PÁTIO PARA BANDEIRAS (H = 2,00 M E 6,00 M E DE 1,00 M E 9,00 M)	CJ	1.504,11	1.553,44
SETOP SUL	ED-50971	PORTA COMPLETA, ESTRUTURA E MARCO EM CHAPA DOBRADA - 60 X 210 CM	U	313,05	319,25
SETOP SUL	ED-50972	PORTA COMPLETA, ESTRUTURA E MARCO EM CHAPA DOBRADA - 70 X 210 CM	U	341,90	349,13
SETOP SUL	ED-50973	PORTA COMPLETA, ESTRUTURA E MARCO EM CHAPA DOBRADA - 80 X 210 CM	U	370,74	379,01
SETOP SUL	ED-50974	PORTA COMPLETA, ESTRUTURA E MARCO EM CHAPA DOBRADA - 80 X 210 CM, COM BARRA DE APOIO	U	469,11	478,96
SETOP SUL	ED-50975	PORTA COMPLETA, ESTRUTURA E MARCO EM CHAPA DOBRADA - 90 X 210 CM	U	399,58	408,88
SETOP SUL	ED-50988	PORTA CORTA-FOGO, COLOCAÇÃO E ACABAMENTO, DE ABRIR, UMA FOLHA COM DOBRADIÇA ESPECIAL, MOLA DE FECHAMENTO, FECHADURA, MAÇANETA E DEMAIS FERRAGENS DE ACABAMENTO, DIMENSÕES 0,80 X 2,10 M	U	821,49	837,01
SETOP SUL	ED-50989	PORTA CORTA-FOGO, COLOCAÇÃO E ACABAMENTO, DE ABRIR, UMA FOLHA COM DOBRADIÇA ESPECIAL, MOLA DE FECHAMENTO, FECHADURA, MAÇANETA E DEMAIS FERRAGENS DE ACABAMENTO, DIMENSÕES 0,90 X 2,10 M	U	1.062,63	1.078,15
SETOP SUL	ED-50990	PORTA CORTA-FOGO, COLOCAÇÃO E ACABAMENTO, DE ABRIR, UMA FOLHA COM DOBRADIÇA ESPECIAL, MOLA DE FECHAMENTO, FECHADURA, MAÇANETA E DEMAIS FERRAGENS DE ACABAMENTO, DIMENSÕES 1,600 X 2,10 M	U	2.253,34	2.268,86
SETOP SUL	ED-50978	PORTA DE SANITÁRIO COMPLETA, COM BATENTES DE FERRO, ESTRUTURA EM METALON 20 X 30, FOLHA EM CHAPA GALVANIZADA Nº. 18, TRANQUETA E DOBRADIÇAS - 60 X 180 CM	U	290,47	295,79
SETOP SUL	ED-50976	PORTA DE SANITÁRIO COMPLETA, COM BATENTES DE FERRO, ESTRUTURA EM METALON 20 X 30 MM, FOLHA EM CHAPA GALVANIZADA Nº. 18, TRANQUETA E DOBRADIÇAS - 60 X 150 CM	U	252,89	257,32
SETOP SUL	ED-50977	PORTA DE SANITÁRIO COMPLETA, COM BATENTES DE FERRO, ESTRUTURA EM METALON 20 X 30 MM, FOLHA EM CHAPA GALVANIZADA Nº. 18, TRANQUETA E DOBRADIÇAS - 80 X 150 CM	U	285,53	291,43
SETOP SUL	ED-50979	PORTA EM PERFIL E CHAPA METÁLICA	M2	282,11	287,03
SETOP SUL	ED-50980	PORTA VENEZIANA EM CHAPA DOBRADA E METALON	M2	242,11	247,03
SETOP SUL	ED-50981	PORTA VENEZIANA EM PERFIL E CHAPA METÁLICA	M2	282,11	287,03
SETOP SUL	ED-50982	PORTÃO DE FERRO PADRÃO, EM CHAPA (TIPO LAMBRI), COLOCADO COM CADEADO	M2	258,32	264,14
SETOP SUL	ED-50983	PORTÃO DE GRADE COLOCADO COM CADEADO	M2	238,32	244,14
SETOP SUL	ED-50984	PORTÃO DE TUBO DE FERRO COLOCADO COM CADEADO	M2	278,32	284,14
SETOP SUL	ED-50985	PORTÃO EM PERFIL E CHAPA METÁLICA COLOCADO COM CADEADO	M2	313,22	319,04
SETOP SUL	ED-50987	PORTÃO EM TUBO GALVANIZADO 1 1/2" COM TELA FIO 12 # 1/2" E CADEADO	M2	338,32	344,14
SETOP SUL	ED-50986	PORTÃO EM TUBO GALVANIZADO 2 1/2" COM TELA FIO 12 # 1/2"	M2	348,32	354,14
SETOP SUL	ED-50929	SEGREGADOR/BATE-RODAS PARA ESTACIONAMENTO ENGASTADO, EM TUBO GALVANIZADO, DN 3" (75MM), ACABAMENTO EM PINTURA ESMALTE, INCLUSIVE ESCAVAÇÃO, CHUMBAMENTO, FORNECIMENTO DE CONCRETO E BOTA-FORA DO MATERIAL	UN	181,43	185,55
SETOP SUL	ED-50992	VEDAÇÃO DE ESQUADRIAS METÁLICAS COM SILICONE PASTOSO	M	16,35	17,81
SETOP SUL	362	SOL-001 - SOLEIRAS E PEITORIS			
SETOP SUL	ED-50993	PEITORIL DE ARDÓSIA E = 2 CM	M2	133,69	138,41
SETOP SUL	ED-50994	PEITORIL DE CONCRETO E = 3 CM, FCK >= 13,5 MPA, L = 20 CM	M	22,52	24,29
SETOP SUL	ED-50995	PEITORIL DE CONCRETO E = 3 CM, FCK >= 13,5 MPA, L = 25 CM	M	35,15	37,94
SETOP SUL	ED-50997	PEITORIL DE GRANITO CINZA ANDORINHA E = 2 CM	M2	197,86	202,88
SETOP SUL	ED-50998	PEITORIL DE GRANITO CINZA ANDORINHA E = 3 CM	M2	236,71	241,73
SETOP SUL	ED-50999	PEITORIL DE MÁRMORE BRANCO E = 2 CM	M2	265,23	270,65
SETOP SUL	ED-51000	PEITORIL DE MÁRMORE BRANCO E = 3 CM	M2	281,40	286,82
SETOP SUL	ED-50996	PEITORIL PRÉ-MOLDADO EM CONCRETO 18 MPA, INCLUSIVE GANCHO PARA FIXAÇÃO	M	33,30	35,57
SETOP SUL	ED-51001	SOLEIRA DE ARDÓSIA E = 2 CM	M2	133,69	138,41
SETOP SUL	ED-51002	SOLEIRA DE GRANITO CINZA ANDORINHA E = 2 CM	M2	200,48	205,90
SETOP SUL	ED-51003	SOLEIRA DE GRANITO CINZA ANDORINHA E = 3 CM	M2	239,33	244,75
SETOP SUL	ED-51004	SOLEIRA DE MÁRMORE BRANCO E = 2 CM	M2	265,23	270,65
SETOP SUL	ED-51005	SOLEIRA DE MÁRMORE BRANCO E = 3 CM	M2	281,40	286,82
SETOP SUL	363	SON-001 - SONDAGEM			
SETOP SUL	ED-51006	MOBILIZAÇÃO E DESMOBILIZAÇÃO POR EQUIPAMENTO DE SONDAGEM A PERCUSSÃO D = 2 1/2"	VB	700,00	700,00
SETOP SUL	ED-51008	MOBILIZAÇÃO E DESMOBILIZAÇÃO POR EQUIPAMENTO DE SONDAGEM A PERCUSSÃO D = 4"	VB	1.050,00	1.050,00
SETOP SUL	ED-51007	SONDAGEM A PERCUSSÃO D = 2 1/2" COM MEDIDA DE SPT (FATURAMENTO MÍNIMO = 30 M)	M	75,62	75,62
SETOP SUL	ED-51009	SONDAGEM A PERCUSSÃO D = 4" COM MEDIDA DE SPT (FATURAMENTO MÍNIMO = 30 M)	M	126,50	126,50
SETOP SUL	364	SPDA-001 - SISTEMA DE PREVENÇÃO CONTRA DESCARGAS			
SETOP SUL	ED-51012	ABRAÇADEIRA GUIA PARA MASTROS SIMPLES PARA DUAS DESCIDA 1 1/2"	U	17,76	18,17
SETOP SUL	ED-51013	ABRAÇADEIRA GUIA PARA MASTROS SIMPLES PARA DUAS DESCIDA 2"	U	17,76	18,17
SETOP SUL	ED-51010	ABRAÇADEIRA GUIA PARA MASTROS SIMPLES PARA UMA DESCIDA 1 1/2"	U	11,15	11,56
SETOP SUL	ED-51011	ABRAÇADEIRA GUIA PARA MASTROS SIMPLES PARA UMA DESCIDA 2"	U	11,65	12,06
SETOP SUL	ED-51014	ADESIVO EM POLIURETANO, PARA COLAGEM DE DISCO FIXADOR DE SUPORTES, BISNAGA DE 310ML, RENDIMENTO DE 20 FIXAÇÕES POR BISNAGA, EXCLUSIVE DISCO FIXADOR	UN	22,41	22,41
SETOP SUL	ED-51016	APARELHO SINALIZADOR NOTURNO DE OBSTÁCULOS AÉREO, DUPLO, COM CÉLULA FOTOELÉTRICA, INCLUSIVE DUAS (2) LÂMPADAS LED, POTÊNCIA 9W, BULBO A60, E SUPORTE DE TOPO PARA MASTRO, EXCLUSIVE MASTRO	U	208,22	210,62
SETOP SUL	ED-51015	APARELHO SINALIZADOR NOTURNO DE OBSTÁCULOS AÉREO, SIMPLES, COM CÉLULA FOTOELÉTRICA, INCLUSIVE UMA (1) LÂMPADA LED, POTÊNCIA 9W, BULBO A60, E SUPORTE DE TOPO PARA MASTRO, EXCLUSIVE MASTRO	U	119,40	121,09
SETOP SUL	ED-51017	ATERRAMENTO COMPLETO PARA PÁRA-RAIOS , COM HASTES DE COBRE COM ALMA DE AÇO TIPO "COPPERWELD"	U	727,03	753,36
SETOP SUL	ED-51018	BARRA CHATA DE ALUMÍNIO 3/4" X 1/4" X 3M	U	15,40	16,41
SETOP SUL	ED-51019	BARRA CHATA DE ALUMÍNIO 7/8" X 1/8" X 3M	U	23,44	24,45
SETOP SUL	ED-51020	BARRA CHATA DE COBRE 3/4" X 3/16" X 3M	U	71,19	72,20
SETOP SUL	ED-13943	CABO DE ALUMÍNIO NU SEM ALMA 2/0 AWG 7 FIOSX3,50MM, PARA ELEMENTOS DE CAPTAÇÃO/ ANEL DE CINTAMENTO/ DESCIDA (SPDA), INCLUSIVE SUPORTE E ISOLADOR	M	14,06	14,87
SETOP SUL	ED-13937	CABO DE ALUMÍNIO NU SEM ALMA 2/0 AWG 7 FIOSX3,50MM, PARA ELEMENTOS DE CAPTAÇÃO/ANEL DE CINTAMENTO (SPDA), INCLUSIVE PRESILHA DE FIXAÇÃO	M	11,43	12,24

FONTE	CÓDIGO	DESCRIÇÃO	UNIDADE	DESONERADO	NÃO DESONERADO
SETOP SUL	ED-13938	CABO DE COBRE NU #16MM2 - 7 FIOSX1,70MM, PARA ELEMENTOS DE CAPTAÇÃO/ ANEL DE CINTAMENTO/ DESCIDA (SPDA), INCLUSIVE SUPORTE E ISOLADOR	M	14,47	14,97
SETOP SUL	ED-13931	CABO DE COBRE NU #16MM2 - 7 FIOSX1,70MM, PARA ELEMENTOS DE CAPTAÇÃO/ANEL DE CINTAMENTO (SPDA), INCLUSIVE PRESILHA DE FIXAÇÃO	M	12,13	12,63
SETOP SUL	ED-13939	CABO DE COBRE NU #25MM2 - 7 FIOSX2,06MM, PARA ELEMENTOS DE CAPTAÇÃO/ ANEL DE CINTAMENTO/ DESCIDA (SPDA), INCLUSIVE SUPORTE E ISOLADOR	M	18,08	18,58
SETOP SUL	ED-13932	CABO DE COBRE NU #25MM2 - 7 FIOSX2,06MM, PARA ELEMENTOS DE CAPTAÇÃO/ANEL DE CINTAMENTO (SPDA), INCLUSIVE PRESILHA DE FIXAÇÃO	M	15,74	16,24
SETOP SUL	ED-13940	CABO DE COBRE NU #35MM2 - 7 FIOSX2,50MM, PARA ELEMENTOS DE CAPTAÇÃO/ ANEL DE CINTAMENTO/ DESCIDA (SPDA), INCLUSIVE SUPORTE E ISOLADOR	M	24,20	24,88
SETOP SUL	ED-13934	CABO DE COBRE NU #35MM2 - 7 FIOSX2,50MM, PARA ELEMENTOS DE CAPTAÇÃO/ANEL DE CINTAMENTO (SPDA), INCLUSIVE PRESILHA DE FIXAÇÃO	M	21,88	22,56
SETOP SUL	ED-13935	CABO DE COBRE NU #50 MM2 - 7 FIOSX3,00MM, PARA ELEMENTOS DE CAPTAÇÃO/ANEL DE CINTAMENTO (SPDA), INCLUSIVE PRESILHA DE FIXAÇÃO	M	28,26	28,94
SETOP SUL	ED-13941	CABO DE COBRE NU #50MM2 - 7 FIOSX3,00MM, PARA ELEMENTOS DE CAPTAÇÃO/ ANEL DE CINTAMENTO/ DESCIDA (SPDA), INCLUSIVE SUPORTE E ISOLADOR	M	30,58	31,26
SETOP SUL	ED-51052	CAIXA DE EQUALIZAÇÃO DE EMBUTIR COM SAIDAS NAS PARTES SUPERIOR E INFERIOR PARA ELETRODUTO DE 25MM (1"), 20 X 20 X 14 MM, COM NOVE TERMINAIS	U	175,81	181,89
SETOP SUL	ED-51053	CAIXA DE EQUALIZAÇÃO PARA USO INTERNO COM 9 TERMINAIS 210X210X90MM EM AÇO	U	162,26	168,34
SETOP SUL	ED-51054	CAIXA DE EQUALIZAÇÃO PARA USO INTERNO E EXTERNO COM 9 TERMINAIS 380X320X175MM EM AÇO E ACABAMENTO EM EPOXI	U	243,80	249,88
SETOP SUL	ED-51056	CAIXA DE INSPEÇÃO EM CIMENTO AGREGADO 300X300 MM COM TAPA EM FERRO FUNDIDO	UN	112,88	114,91
SETOP SUL	ED-51055	CAIXA DE INSPEÇÃO EM PVC 300X300 MM COM TAMPA EM FERRO FUNDIDO	U	20,88	22,05
SETOP SUL	ED-51038	CAPTOR DE LATÃO CROMADO, COBRE CROMADO OU AÇO INOXIDÁVEL, TIPO FRANKLIN	U	91,26	97,34
SETOP SUL	ED-51040	CHAPA DE AÇO ESTANHADA PERFURADA - REFUGO DA CASA DA MOEDA, 2 X 1 M2	U	201,50	205,55
SETOP SUL	ED-51039	CHAPA ESTANHADA 45°	U	2,03	2,11
SETOP SUL	ED-51041	CLIPS GALVANIZADO 3/8"	U	2,96	3,21
SETOP SUL	ED-51047	CONECTOR CABO-HASTE EM BRONZE NATURAL PARA DOIS CABOS DE COBRE DE 16-70 MM²	U	18,57	18,98
SETOP SUL	ED-51048	CONECTOR CABO-HASTE EM BRONZE NATURAL PARA UM CABO DE COBRE DE 16-70 MM²	U	17,24	17,65
SETOP SUL	ED-51042	CONECTOR COM RABICHO EM LATÃO COM PORCA 3/8" PARA CABOS 16 A 35MM²	U	14,73	15,18
SETOP SUL	ED-51044	CONECTOR ESTRUTURAL COM REGULAGEM	U	24,00	24,45
SETOP SUL	ED-51043	CONECTOR MINI-GAR	U	14,66	15,07
SETOP SUL	ED-51045	CONECTOR SPLIT-BOLT 16 MM²	U	6,55	6,96
SETOP SUL	ED-51046	CONECTOR SPLIT-BOLT 35 MM²	U	8,30	8,71
SETOP SUL	ED-51033	CORDOALHA EM AÇO GALVANIZADO 3/8" SM COM 7 FIOS	M	27,51	30,15
SETOP SUL	ED-51034	CORDOALHA FLEXÍVEL DE COBRE ESTANHADO 25 X 100 MM COM 4 FUROS D = 11 MM	U	36,58	39,22
SETOP SUL	ED-51035	CORDOALHA FLEXÍVEL DE COBRE ESTANHADO 25 X 235 MM COM 4 FUROS D = 11 MM	U	37,31	39,95
SETOP SUL	ED-51036	CORDOALHA FLEXÍVEL DE COBRE ESTANHADO 25 X 300 MM COM 4 FUROS D = 11 MM	U	21,67	24,31
SETOP SUL	ED-51037	CORDOALHA FLEXÍVEL DE COBRE ESTANHADO 25 X 500 MM COM 4 FUROS D = 11 MM	U	47,28	49,92
SETOP SUL	ED-51049	CURVA DE ALUMÍNIO 3/4" X 1/4" X 300MM	U	5,83	5,96
SETOP SUL	ED-51050	CURVA DE ALUMÍNIO 7/8" X 1/8" X 300MM	U	3,95	4,08
SETOP SUL	ED-51051	CURVA DE COBRE 3/4" X 3/16" X 300MM	U	19,84	19,97
SETOP SUL	ED-51114	ESCAVAÇÃO MECÂNICA DE VALAS COM DESCARGA LATERAL H > 5,00 M	M3	7,89	8,08
SETOP SUL	ED-51057	FITA METÁLICA ESTANHADA PERFURADA	U	58,40	60,18
SETOP SUL	ED-51059	FITA PERFURADA PARA EQUIPOTENCIALIZAÇÃO EM LATÃO NIQUELADO PARA USO EXTERNO 20 X 1,2 MM - FUROS DIAM. 7 MM	M	77,61	79,39
SETOP SUL	ED-51058	FITA PERFURADA PARA EQUIPOTENCIALIZAÇÃO EM LATÃO NIQUELADO PARA USO INTERNO 20 X 0,8 MM - FUROS DIAM. 7 MM	M	46,69	48,47
SETOP SUL	ED-51060	FITA SUBTERRÂNEA PARA ATERRAMENTO, LARGURA 75 MM	U	147,55	147,96
SETOP SUL	ED-51063	FIXADOR ÔMEGA EM LATÃO PARA CABOS DE 16 A 25 MM²	U	3,86	4,27
SETOP SUL	ED-51064	FIXADOR ÔMEGA EM LATÃO PARA CABOS DE 35 MM²	U	3,85	4,26
SETOP SUL	ED-51066	FUZÍVEL DIAZED RETARDADO 35A	U	4,21	4,38
SETOP SUL	ED-51065	FUZÍVEL DIAZED RETARDADO 63A	U	18,97	19,14
SETOP SUL	ED-51067	HASTE PARA ATERRAMENTO, ALTA CAMADA, 3/4" X 3M	U	86,84	88,45
SETOP SUL	ED-51068	MASTRO SIMPLES DE FERRO GALVANIZADO PARA PÁRA-RAIOS, ALTURA DE 3 M, Ø 40 MM (1 1/2") OU 50 MM (2"), COMPLETO	U	548,94	581,34
SETOP SUL	ED-51069	PARAFUSO DE FENDA EM AÇO INOX COM PORCA E ARRUELA DE ¼	U	0,34	0,36
SETOP SUL	ED-51073	PARA-RAIO DE LATAO CROMADO, COBRE CROMADO OU ACO INOXIDAVEL, TIPO FRANKLIN	U	88,39	92,44
SETOP SUL	ED-51072	PRESILHA PARA CABO DE ALUMÍNIO SEÇÃO TRANSVERSAL 70 MM2	U	0,36	0,37
SETOP SUL	ED-51070	PRESILHA PARA CABO DE COBRE SEÇÃO TRANSVERSAL 16 MM2	U	0,79	0,80
SETOP SUL	ED-51071	PRESILHA PARA CABO DE COBRE SEÇÃO TRANSVERSAL 35 MM2	U	0,83	0,84
SETOP SUL	ED-51074	PROTEÇÃO DA CORDOALHA DO PÁRA-RAIO COM TUBO DE PVC RÍGIDO, Ø 50 MM (2"), COMPRIMENTO 3,00 M	U	79,76	85,84
SETOP SUL	ED-51022	RE-BAR 10MM X 3M COM 3 CLIPS PARA EMENDA 8-10MM	U	22,50	23,51
SETOP SUL	ED-51023	RE-BAR 3/8" X 3,4M COM 3 CLIPS PARA EMENDA 8-10MM	U	22,50	23,51
SETOP SUL	ED-51021	RE-BAR 8MM X 4M COM 3 CLIPS PARA EMENDA 8-10MM	U	21,21	22,22
SETOP SUL	ED-51077	SOLDA EXOTÉRMICA ALICATE Z-201	U	70,33	71,94
SETOP SUL	ED-51080	SOLDA EXOTÉRMICA CARTUCHO N° 115	U	21,11	22,72
SETOP SUL	ED-51076	SOLDA EXOTÉRMICA CARTUCHO N° 90	U	21,77	23,38
SETOP SUL	ED-51079	SOLDA EXOTÉRMICA MOLDE HCL-3/4.50-5	U	162,03	163,64
SETOP SUL	ED-51078	SOLDA EXOTÉRMICA MOLDE HCL-5/8.50-5	U	162,03	163,64
SETOP SUL	ED-51075	SOLDA EXOTÉRMICA MOLDE SCI-50-3	U	136,11	137,72
SETOP SUL	ED-51081	TELA PARA EQUIPOTENCIALIZAÇÃO EM INOX	M	33,70	34,91
SETOP SUL	ED-51084	TERMINAL A COMPRESSAO EM COBRE ESTANHADO 1 FURO PARA CABO 16 MM2	U	10,58	11,79
SETOP SUL	ED-51083	TERMINAL A COMPRESSAO EM COBRE ESTANHADO 1 FURO PARA CABO 2,5 MM2	U	3,65	4,06
SETOP SUL	ED-51085	TERMINAL A COMPRESSAO EM COBRE ESTANHADO 1 FURO PARA CABO 25 MM2	U	10,92	12,13
SETOP SUL	ED-51086	TERMINAL A COMPRESSAO EM COBRE ESTANHADO 1 FURO PARA CABO 35 MM2	U	11,01	12,22
SETOP SUL	ED-51087	TERMINAL A COMPRESSAO EM COBRE ESTANHADO 1 FURO PARA CABO 50 MM2	U	11,88	13,09
SETOP SUL	ED-51088	TERMINAL A COMPRESSAO EM COBRE ESTANHADO 2 FUROS PARA CABO 16 MM2	U	11,17	12,38
SETOP SUL	ED-51089	TERMINAL A COMPRESSAO EM COBRE ESTANHADO 2 FUROS PARA CABO 25 MM2	U	11,52	12,73
SETOP SUL	ED-51090	TERMINAL A COMPRESSAO EM COBRE ESTANHADO 2 FUROS PARA CABO 35 MM2	U	12,17	13,38
SETOP SUL	ED-51091	TERMINAL A COMPRESSAO EM COBRE ESTANHADO 2 FUROS PARA CABO 50 MM2	U	13,44	14,65
SETOP SUL	ED-51082	TERMINAL AÉREO H = 25 CM, D = 3/8"	U	9,12	9,53
SETOP SUL	ED-51061	TERMINAL FIXADOR UNIVERSAL DE SPDA ESTANHADO PARA CABOS DE 16 A 35 MM2	UN	15,25	15,66
SETOP SUL	ED-51062	TERMINAL FIXADOR UNIVERSAL DE SPDA ESTANHADO PARA CABOS DE 16 A 70 MM2	UN	16,54	16,95
SETOP SUL	ED-51092	VLC SLIM CLASSE 1 275V 12,5/60KA	U	83,43	85,66
SETOP SUL	365	TER-001 - TERRAPLENAGEM/TRABALHOS EM TERRA			
SETOP SUL	ED-51094	APILOAMENTO DO FUNDO DE VALAS COM PLACA	M2	7,95	8,85
SETOP SUL	ED-51093	APILOAMENTO DO FUNDO DE VALAS COM SOQUETE	M2	15,21	16,97
SETOP SUL	ED-51096	ATERRO COMPACTADO COM PLACA VIBRATÓRIA	M3	28,25	31,44
SETOP SUL	ED-51098	ATERRO COMPACTADO COM ROLO VIBRATÓRIO A 95% DO P.N.	M3	1,16	1,19
SETOP SUL	ED-51095	ATERRO COMPACTADO COM ROLO VIBRATÓRIO SEM GRAU DE COMPACTAÇÃO	M3	1,06	1,08
SETOP SUL	ED-51097	ATERRO COMPACTADO MANUAL, COM SOQUETE	M3	44,98	50,18
SETOP SUL	ED-51099	COMPACTAÇÃO DE VALAS OU ÁREAS, MANUALMENTE A 95% DO PN, COM PLACA VIBRATÓRIA	M3	34,03	37,86
SETOP SUL	ED-51100	CORTE E DESATERRO PARA REGULARIZAÇÃO E ARRASTAMENTO NIVELADO A CURTA DISTÂNCIA COM LÂMINA	M3	2,38	2,38
SETOP SUL	ED-51105	ESCAVAÇÃO E CARGA MECANIZADA EM MATERIAL DE 1ª CATEGORIA	M3	3,30	3,30
SETOP SUL	ED-51106	ESCAVAÇÃO E CARGA MECANIZADA EM MATERIAL DE 2ª CATEGORIA	M3	4,40	4,40
SETOP SUL	ED-51110	ESCAVAÇÃO MANUAL DE TERRA (DESATERRO MANUAL)	M3	26,46	29,52
SETOP SUL	ED-51107	ESCAVAÇÃO MANUAL DE VALAS H <= 1,50 M	M3	44,98	50,18
SETOP SUL	ED-51108	ESCAVAÇÃO MANUAL DE VALAS 1,50 M < H <= 3,00 M	M3	59,53	66,42
SETOP SUL	ED-51109	ESCAVAÇÃO MANUAL DE VALAS 3,00 M < H <= 5,00 M	M3	79,38	88,56

FONTE	CÓDIGO	DESCRIÇÃO	UNIDADE	DESONERADO	NÃO DESONERADO
SETOP SUL	ED-51103	ESCAVAÇÃO MECÂNICA COM TRATOR, INCLUSIVE TRANSPORTE ATÉ 50 M EM MATERIAL DE 1ª CATEGORIA	M3	2,56	2,56
SETOP SUL	ED-51104	ESCAVAÇÃO MECÂNICA COM TRATOR, INCLUSIVE TRANSPORTE ATÉ 50 M EM MATERIAL DE 2ª CATEGORIA	M3	3,63	3,63
SETOP SUL	ED-51111	ESCAVAÇÃO MECÂNICA DE VALAS COM DESCARGA LATERAL H <= 1,50 M	M3	4,39	4,49
SETOP SUL	ED-51112	ESCAVAÇÃO MECÂNICA DE VALAS COM DESCARGA LATERAL 1,50 M < H <= 3,00 M	M3	5,26	5,39
SETOP SUL	ED-51113	ESCAVAÇÃO MECÂNICA DE VALAS COM DESCARGA LATERAL 3,00 M < H <= 5,00 M	M3	6,58	6,73
SETOP SUL	ED-51115	ESCAVAÇÃO MECÂNICA DE VALAS COM DESCARGA SOBRE CAMINHÃO H <= 1,50 M	M3	3,55	3,63
SETOP SUL	ED-51118	ESCAVAÇÃO MECÂNICA DE VALAS COM DESCARGA SOBRE CAMINHÃO H > 5,00 M	M3	6,32	6,46
SETOP SUL	ED-51116	ESCAVAÇÃO MECÂNICA DE VALAS COM DESCARGA SOBRE CAMINHÃO 1,50 M < H <= 3,00 M	M3	4,20	4,30
SETOP SUL	ED-51117	ESCAVAÇÃO MECÂNICA DE VALAS COM DESCARGA SOBRE CAMINHÃO 3,00 M < H <= 5,00 M	M3	5,26	5,39
SETOP SUL	ED-51119	ESCAVAÇÃO MECÂNICA EM SOLO MOLE COM DESCARGA DIRETA SOBRE CAMINHÃO	M3	6,58	6,73
SETOP SUL	ED-51101	ESCORAMENTO DE VALA TIPO CONTÍNUO EMPREGANDO PRANCHAS E LONGARINAS DE PEROBA	M2	58,97	63,16
SETOP SUL	ED-51102	ESCORAMENTO DE VALA TIPO DESCONTÍNUO EMPREGANDO PRANCHAS E LONGARINAS DE PEROBA	M2	36,58	39,52
SETOP SUL	ED-51121	REATERRO COMPACTADO DE VALA COM EQUIPAMENTO PLACA VIBRATÓRIA	M3	28,25	31,44
SETOP SUL	ED-51120	REATERRO MANUAL DE VALA	M3	44,98	50,18
SETOP SUL	ED-51123	REGULARIZAÇÃO E COMPACTAÇÃO DE TERRENO COM PLACA VIBRATÓRIA	M2	2,32	2,58
SETOP SUL	ED-51124	REGULARIZAÇÃO E COMPACTAÇÃO DE TERRENO COM ROLO VIBRATÓRIO	M2	1,18	1,21
SETOP SUL	ED-51122	REGULARIZAÇÃO E COMPACTAÇÃO DE TERRENO MANUAL, COM SOQUETE	M2	6,39	7,14
SETOP SUL	366	TRA-001 - TRANSPORTES			
SETOP SUL	ED-51131	CARGA DE MATERIAL DE QUALQUER NATUREZA SOBRE CAMINHÃO - MANUAL	M3	26,46	29,52
SETOP SUL	ED-51132	CARGA DE MATERIAL DE QUALQUER NATUREZA SOBRE CAMINHÃO - MECÂNICA	M3	1,36	1,39
SETOP SUL	ED-51133	TRANSPORTE DE MATERIAL DE QUALQUER NATUREZA CARRINHO DE MÃO DMT <= 50 M	M3	26,46	29,52
SETOP SUL	ED-51134	TRANSPORTE DE MATERIAL DE QUALQUER NATUREZA CARRINHO DE MÃO 50 M < DMT <= 100 M	M3	39,69	44,28
SETOP SUL	ED-51127	TRANSPORTE DE MATERIAL DE QUALQUER NATUREZA EM CAMINHÃO DMT <= 1 KM (DENTRO DO PERÍMETRO URBANO)	M3	3,33	3,35
SETOP SUL	ED-51130	TRANSPORTE DE MATERIAL DE QUALQUER NATUREZA EM CAMINHÃO DMT > 5 KM (DENTRO DO PERÍMETRO URBANO)	M3XKM	3,20	3,20
SETOP SUL	ED-51128	TRANSPORTE DE MATERIAL DE QUALQUER NATUREZA EM CAMINHÃO 1 KM < DMT <= 2 KM (DENTRO DO PERÍMETRO URBANO)	M3	11,35	11,35
SETOP SUL	ED-51129	TRANSPORTE DE MATERIAL DE QUALQUER NATUREZA EM CAMINHÃO 2 KM < DMT <= 5 KM (DENTRO DO PERÍMETRO URBANO)	M3XKM	3,33	3,33
SETOP SUL	ED-51125	TRANSPORTE DE MATERIAL DEMOLIDO EM CAÇAMBA	M3	22,00	22,00
SETOP SUL	ED-51126	TRANSPORTE DE MATERIAL DEMOLIDO EM CAÇAMBA (MUNICÍPIO: BELO HORIZONTE)	M3	39,40	39,40
SETOP SUL	367	URB-001 - URBANIZAÇÃO E OBRAS COMPLEMENTARES			
SETOP SUL	ED-51137	FORNECIMENTO E LANÇAMENTO DE AREIA EM DRENO E PÁTIO	M3	100,74	103,29
SETOP SUL	ED-51136	FORNECIMENTO E LANÇAMENTO DE BRITA EM DRENO E PÁTIO	M3	108,58	111,12
SETOP SUL	ED-51138	FORNECIMENTO E LANÇAMENTO DE CASCALHO EM DRENO E PÁTIO	M3	69,73	73,56
SETOP SUL	ED-51135	GUIA DE CORDÃO BOLEADO, EM CONCRETO COM FCK 20MPA, PRÉ-MOLDADA, 10X10CM (ALTURA X LARGURA), INCLUSIVE UMA (1) FIADA DE BLOCO DE CONCRETO, ESP. 9CM, ESCAVAÇÃO, APILOAMENTO E TRANSPORTE COM RETIRADA DO MATERIAL ESCAVADO (EM CAÇAMBA)	M	26,76	28,28
SETOP SUL	ED-51141	GUIA DE MEIO-FIO, EM CONCRETO COM FCK 15MPA, MOLDADA IN-LOCO, SEÇÃO 15X45CM, FORMA EM MADEIRA, EXCLUSIVE SARJETA, INCLUSIVE ESCAVAÇÃO, APILOAMENTO E TRANSPORTE COM RETIRADA DO MATERIAL ESCAVADO (EM CAÇAMBA)	M	70,31	75,17
SETOP SUL	ED-51139	GUIA DE MEIO-FIO, EM CONCRETO COM FCK 20MPA, PRÉ-MOLDADA, MFC-01 PADRÃO DEER-MG, DIMENSÕES (12X16,7X35)CM, EXCLUSIVE SARJETA, INCLUSIVE ESCAVAÇÃO, APILOAMENTO E TRANSPORTE COM RETIRADA DO MATERIAL ESCAVADO (EM CAÇAMBA)	M	39,87	42,51
SETOP SUL	ED-51140	GUIA DE MEIO-FIO, EM CONCRETO COM FCK 20MPA, PRÉ-MOLDADA, MFC-03 PADRÃO DEER-MG, DIMENSÕES (12X18X45)CM, EXCLUSIVE SARJETA, INCLUSIVE ESCAVAÇÃO, APILOAMENTO E TRANSPORTE COM RETIRADA DO MATERIAL ESCAVADO (EM CAÇAMBA)	M	50,81	53,65
SETOP SUL	ED-51147	LANÇAMENTO E ESPALHAMENTO DE SOLO OU MATERIAL DE DEMOLIÇÃO EM ÁREA DE PASSEIO EXCLUSIVE APILOAMENTO	M3	15,21	16,97
SETOP SUL	ED-51146	PASSEIO/PAVIMENTO ECOLÓGICO INTERTRAVADOS E = 6 CM, INCLUSIVE COLCHÃO DE AREIA E = 6 CM	M2	56,02	58,47
SETOP SUL	ED-51145	PASSEIOS DE CONCRETO E = 6 CM, FCK = 10 MPA, JUNTA SECA	M2	37,23	39,88
SETOP SUL	ED-51144	PASSEIOS DE CONCRETO E = 8 CM, FCK = 15 MPA PADRÃO PREFEITURA	M2	43,31	46,13
SETOP SUL	ED-51148	RAMPA PARA ACESSO DE DEFICIENTE, EM CONCRETO SIMPLES FCK = 25 MPA, DESEMPENADA, COM PINTURA INDICATIVA, 02 DEMÃOS	U	261,93	284,37
SETOP SUL	ED-51143	REMOÇÃO E REASSENTAMENTO DE MEIO-FIO DE GNAISSE COM REAPROVEITAMENTO	M	38,21	42,74
SETOP SUL	ED-51142	REMOÇÃO E REASSENTAMENTO DE MEIO-FIO PRÉ-MOLDADO DE CONCRETO COM REAPROVEITAMENTO	M	25,66	28,69
SETOP SUL	368	VID-001 - VIDROS, ESPELHOS E ACESSÓRIOS			
SETOP SUL	ED-51151	ESPELHO COM MOLDURA EM ALUMÍNIO PARA PNE (60 X 90)CM	U	184,99	184,99
SETOP SUL	ED-51152	ESPELHO (40 X 60) CM, E = 4 MM, COLOCADO COM PARAFUSO FINESSON	U	76,38	76,38
SETOP SUL	ED-51150	ESPELHO (60 X 90) CM, E = 4 MM, COLOCADO COM PARAFUSO FINESSON	U	131,21	131,21
SETOP SUL	ED-51149	VIDRO ARAMADO E = 7 MM, COLOCADO	M2	190,06	190,06
SETOP SUL	ED-51155	VIDRO COMUM LISO INCOLOR, ESP. 3MM, INCLUSIVE FIXAÇÃO E VEDAÇÃO COM GUARNIÇÃO/GAXETA DE BORRACHA NEOPRENE, FORNECIMENTO E INSTALAÇÃO, EXCLUSIVE CAIXILHO/PERFIL	M2	75,28	76,85
SETOP SUL	ED-51156	VIDRO COMUM LISO INCOLOR, ESP. 4MM, INCLUSIVE FIXAÇÃO E VEDAÇÃO COM GUARNIÇÃO/GAXETA DE BORRACHA NEOPRENE, FORNECIMENTO E INSTALAÇÃO, EXCLUSIVE CAIXILHO/PERFIL	M2	91,66	93,23
SETOP SUL	ED-51157	VIDRO COMUM LISO INCOLOR, ESP. 6MM, INCLUSIVE FIXAÇÃO E VEDAÇÃO COM GUARNIÇÃO/GAXETA DE BORRACHA NEOPRENE, FORNECIMENTO E INSTALAÇÃO, EXCLUSIVE CAIXILHO/PERFIL	M2	121,33	123,06
SETOP SUL	ED-51154	VIDRO IMPRESSO (FANTASIA) TIPO CANELADO OU MARTELADO INCOLOR, ESP. 3MM OU 4MM, INCLUSIVE FIXAÇÃO E VEDAÇÃO COM GUARNIÇÃO/GAXETA DE BORRACHA NEOPRENE, FORNECIMENTO E INSTALAÇÃO, EXCLUSIVE CAIXILHO/PERFIL	M2	79,80	81,37
SETOP SUL	ED-51153	VIDRO IMPRESSO (FANTASIA) TIPO MINI-BOREAL, ESP. 3MM, INCLUSIVE FIXAÇÃO E VEDAÇÃO COM GUARNIÇÃO/GAXETA DE BORRACHA NEOPRENE, FORNECIMENTO E INSTALAÇÃO, EXCLUSIVE CAIXILHO/PERFIL	M2	73,15	74,72
SETOP SUL	ED-51160	VIDRO TEMPERADO INCOLOR, ESP. 10MM, INCLUSIVE FIXAÇÃO E VEDAÇÃO COM GUARNIÇÃO/GAXETA DE BORRACHA NEOPRENE, FORNECIMENTO E INSTALAÇÃO, EXCLUSIVE CAIXILHO/PERFIL	M2	207,76	209,49
SETOP SUL	ED-51158	VIDRO TEMPERADO INCOLOR, ESP. 6MM, INCLUSIVE FIXAÇÃO E VEDAÇÃO COM GUARNIÇÃO/GAXETA DE BORRACHA NEOPRENE, FORNECIMENTO E INSTALAÇÃO, EXCLUSIVE CAIXILHO/PERFIL	M2	132,35	134,08
SETOP SUL	ED-51159	VIDRO TEMPERADO INCOLOR, ESP. 8MM, INCLUSIVE FIXAÇÃO E VEDAÇÃO COM GUARNIÇÃO/GAXETA DE BORRACHA NEOPRENE, FORNECIMENTO E INSTALAÇÃO, EXCLUSIVE CAIXILHO/PERFIL	M2	165,51	167,24

Quadro de Composição do BDI

Grau de Sigilo
#PUBLICO

Nº OPERAÇÃO	**Nº SICONV**	**PROPONENTE / TOMADOR**
xxxxxxxxxxxxxx-xx	xxxxxx	PREFEITURA SOLEDADE

APELIDO DO EMPREENDIMENTO / DESCRIÇÃO DO LOTE

ILUMINAÇÃO DA PISTA DE CAMINHADA / ILUMINAÇÃO DA PISTA DE CAMINHADA

Conforme legislação tributária municipal, definir estimativa de percentual da base de cálculo para o ISS:	100,00%
Sobre a base de cálculo, definir a respectiva alíquota do ISS (entre 2% e 5%):	3,00%

BDI 1

TIPO DE OBRA

Construção e Manutenção de Estações e Redes de Distribuição de Energia Elétrica

Itens	Siglas	% Adotado
Administração Central	AC	5,29%
Seguro e Garantia	SG	0,25%
Risco	R	1,00%
Despesas Financeiras	DF	1,01%
Lucro	L	8,00%
Tributos (impostos COFINS 3%, e PIS 0,65%)	CP	3,65%
Tributos (ISS, variável de acordo com o município)	ISS	3,00%
Tributos (Contribuição Previdenciária sobre a Receita Bruta - 0% ou 4,5% - Desoneração)	CPRB	0,00%
BDI SEM desoneração (Fórmula Acórdão TCU)	BDI PAD	**24,50%**

Os valores de BDI foram calculados com o emprego da fórmula:

$$BDI = \frac{(1+AC+S+R+G)*(1+DF)*(1+L)}{(1-CP-ISS-CRPB)} - 1$$

Declaro para os devidos fins que, conforme legislação tributária municipal, a base de cálculo deste tipo de obra corresponde à 100%, com a respectiva alíquota de 3%.

Declaro para os devidos fins que o regime de Contribuição Previdenciária sobre a Receita Bruta adotado para elaboração do orçamento foi SEM Desoneração, e que esta é a alternativa mais adequada para a Administração Pública.

Observações:

SOLEDADE-MG
Local

quarta-feira, 15 de julho de 2020
Data

Responsável Técnico
Nome: MARCOS J S ROSENTAL
CREA/CAU: CREA-RJ:51.033/D
ART/RRT: 14202000000005827219

I

PLQ - PLANILHA DE LEVANTAMENTO DE QUANTIDADES
Memória de Cálculo - OGU

Grau de Sigilo
#PUBLICO

APELIDO DO EMPREENDIMENTO	Nº SICONV	Nº OPERAÇÃO	PROPONENTE / TOMADOR
ILUMINAÇÃO DA PISTA DE CAMINHADA	xxxxxx	xxxxxxxxxxxxxx-xx	PREFEITURA SOLEDADE

FRENTES DE OBRA: ILUMINAÇÃO

Item	Descrição	Unidade	Quantidade	Memória de Cálculo	Agrupador de Eventos	1	2
ILUMINAÇÃO DA PISTA DE CAMINHADA					**TOTAL FINANC. POR FRENTE (R$):**	**121.437,38**	
1.	**ILUMINAÇÃO DA PISTA DE CAMINHADA**		**-**				
1.1.	INSTALAÇÕES INCIAIS DA OBRA		-				
1.1.1.	FORNECIMENTO E COLOCAÇÃO DE PLACA DE OBRA EM CHAPA GALVANIZADA (3,00 X 1,5 0 M) - EM CHAPA GALVANIZADA 0,26 AFIXADAS COM REBITES 540 E PARAFUSOS 3/8, EM ESTRUTURA METÁLICA VIGA U 2" ENRIJECIDA COM METALON 20 X 20, SUPORTE EM EUCALIPTO AUTOCLAVADO PINTADAS	U	1,00	=(8x0,25) x (5x0,25)	*INSTALAÇÕES INCIAIS DA OBRA*	1,00	
1.2.	INSTALAÇÃO ELETRICA		-				
1.2.1.	CAIXA DE PASSAGEM 30X30X40 COM TAMPA E DRENO BRITA	UN	40,00	CAIXA DE PASSAGEM SUBTERRANEA	*INSTALAÇÃO ELETRICA*	40,00	
1.2.2.	DISJUNTOR BIPOLAR TIPO DIN, CORRENTE NOMINAL DE 20A - FORNECIMENTO E INSTALAÇÃO. AF_04/2016	UN	1,00		*INSTALAÇÃO ELETRICA*	1,00	
1.2.3.	DISJUNTOR BIPOLAR TIPO DIN, CORRENTE NOMINAL DE 32A - FORNECIMENTO E INSTALAÇÃO. AF_04/2016	UN	2,00	DISJUNTOR PARA QDG	*INSTALAÇÃO ELETRICA*	2,00	
1.2.4.	PROTETOR SURTO DPS ANTI RAIO VCL 275 W	PÇ	3,00		*INSTALAÇÃO ELETRICA*	3,00	
1.2.5.	ELETRODUTO FLEXÍVEL CORRUGADO, PEAD, DN 50 (1 ½) - FORNECIMENTO E INSTALAÇÃO. AF_04/2016	M	1.307,27	TUBULAÇÃO SUBTERRANEA	*INSTALAÇÃO ELETRICA*	1.307,27	
1.2.6.	CABO DE COBRE FLEXÍVEL ISOLADO, 2,5 MM², ANTI-CHAMA 450/750 V, PARA CIRCUITOS TERMINAIS - FORNECIMENTO E INSTALAÇÃO. AF_12/2015	M	680,00	CABO PRETO - REDE DISTRIBUIÇÃO	*INSTALAÇÃO ELETRICA*	680,00	
1.2.7.	CABO DE COBRE FLEXÍVEL ISOLADO, 2,5 MM², ANTI-CHAMA 450/750 V, PARA CIRCUITOS TERMINAIS - FORNECIMENTO E INSTALAÇÃO. AF_12/2015	M	92,00	CABO VERDE ATERRAMENTO DOS POSTES	*INSTALAÇÃO ELETRICA*	92,00	
1.2.8.	CABO DE COBRE FLEXÍVEL ISOLADO, 10 MM², ANTI-CHAMA 0,6/1,0 KV, PARA DISTRIBUIÇÃO - FORNECIMENTO E INSTALAÇÃO. AF_12/2015	M	1.638,00	CABO PRETO - REDE DISTRIBUIÇÃO	*INSTALAÇÃO ELETRICA*	1.638,00	
1.2.9.	CABO DE COBRE FLEXÍVEL ISOLADO, 6 MM², ANTI-CHAMA 0,6/1,0 KV, PARA CIRCUITOS TERMINAIS - FORNECIMENTO E INSTALAÇÃO. AF_12/2015	M	819,00	CABO VERDE - REDE DISTRIBUIÇÃO	*INSTALAÇÃO ELETRICA*	819,00	
1.2.10.	CABO DE COBRE FLEXÍVEL ISOLADO, 6 MM², ANTI-CHAMA 450/750 V, PARA CIRCUITOS TERMINAIS - FORNECIMENTO E INSTALAÇÃO. AF_12/2015	M	650,00		*INSTALAÇÃO ELETRICA*	650,00	
1.2.11.	POSTE CONICO CONTINUO EM ACO GALVANIZADO, RETO, FLANGEADO, H = 6 M, DIAMETRO INFERIOR = *90* CM	UN	40,00	POSTE PARA 2 PETALAS	*INSTALAÇÃO ELETRICA*	40,00	
1.2.12.	LUMINÁRIA PÉTALA PÚBLICA LED 100W BRANCO	-	80,00	REFLETOR DE LED 100 WATT	*INSTALAÇÃO ELETRICA*	80,00	
1.2.13.	REFLETOR LED 100W BIVOLT PROVA D´ÁGUA IP66 VERDE	-	12,00	FOTOCELULA	*INSTALAÇÃO ELETRICA*	12,00	
1.2.14.	QUADRO DE DISTRIBUICAO COM BARRAMENTO TRIFASICO, DE EMBUTIR, EM CHAPA DE ACO GALVANIZADO, PARA 12 DISJUNTORES DIN, 100 A	UN	1,00	QDG	*INSTALAÇÃO ELETRICA*	1,00	
1.2.15.	HASTE DE ATERRAMENTO EM ACO GALVANIZADO TIPO CANTONEIRA COM 2,00 M DE COMPRIMENTO, 25 X 25 MM E CHAPA DE 3/16"	UN	2,00	ATERRAMENTO	*INSTALAÇÃO ELETRICA*	2,00	
1.2.16.	PADRÃO CEMIG AÉREO DEMANDA ATE 15 KVA, BIFÁSICO	U	1,00	PADRÃO CEMIG	*INSTALAÇÃO ELETRICA*	1,00	
1.2.17.	RELÉ FOTOCÉLULA EXTERNO QUALITRONIX BIVOLT	PÇ	3,00		*INSTALAÇÃO ELETRICA*	3,00	
1.2.18.	CONTATOR TRIPOLAR 32 AMPERES 220W	PÇ	3,00		*INSTALAÇÃO ELETRICA*	3,00	
1.2.19.	45 KA FRONT PLUGAVEL	UN	1,00		*INSTALAÇÃO ELETRICA*	1,00	

I

PLQ - PLANILHA DE LEVANTAMENTO DE QUANTIDADES
Memória de Cálculo - OGU

Grau de Sigilo
#PUBLICO

APELIDO DO EMPREENDIMENTO	Nº SICONV	Nº OPERAÇÃO	PROPONENTE / TOMADOR
ILUMINAÇÃO DA PISTA DE CAMINHADA	xxxxxx	xxxxxxxxxxxxxx-xx	PREFEITURA SOLEDADE

FRENTES DE OBRA: ILUMINAÇÃO

Item	Descrição	Unidade	Quantidade	Memória de Cálculo
ILUMINAÇÃO DA PISTA DE CAMINHADA				

Agrupador de Eventos	1	2
TOTAL FINANC. POR FRENTE (R$):	**121.437,38**	

SOLEDADE-MG
Local

quarta-feira, 15 de julho de 2020
Data

Responsável Técnico
Nome: MARCOS J S ROSENTAL
CREA/CAU: CREA-RJ:51.033/D
ART/RRT: 14202000000005827219

I

CAIXA

CRONOGRAMA FÍSICO-FINANCEIRO
OGU

Grau d
#PUB

Nº OPERAÇÃO	Nº SICONV	PROPONENTE TOMADOR	APELIDO EMPREENDIMENTO	DESCRIÇÃO DO LOTE
xxxxxxxxxxxxxx-xx	xxxxxx	PREFEITURA SOLEDADE	ILUMINAÇÃO DA PISTA DE CAMINHADA	ILUMINAÇÃO DA PISTA DE CAMINHADA

ERRO: CRONOGRAMA NÃO FECHA 100%

Item	Descrição	Valor (R$)	Parcelas:	1 08/20	2 09/20	3 10/20	4 11/20	5 12/20	6 01/21	7 02/21	8 03/21	9 04/21	10 05/21	11 06/21
1.	ILUMINAÇÃO DA PISTA DE CAMINHADA	121.437,38	% Período:	100,00%										

Total: R$ 121.437,38

Período:	%:	100,00%											
	Repasse:	121.287,38											
	Contrapartida:	150,00											
	Outros:	-											
	Investimento:	**121.437,38**											
Acumulado:	%:	100,00%											
	Repasse:	121.287,38											
	Contrapartida:	150,00											
	Outros:	-											
	Investimento:	**121.437,38**											

SOLEDADE-MG
Local

quarta-feira, 15 de julho de 2020
Data

Responsável Técnico
Nome: MARCOS J S ROSENTAL
CREA/CAU: CREA-RJ:51.033/D
ART/RRT: 14202000000005827219

CAIXA

CRONOGRAMA FÍSIC e Sigilo
OGU **LICO**

Nº OPERAÇÃO	Nº SICONV	PROPONENTE TOMADOR	
xxxxxxxxxxxxxx-xx	xxxxxx	PREFEITURA SOLEDADE	

ERRO: CRONOGRAMA NÃO FECHA 100%

Item	Descrição	Valor (R$)	Parcelas:	12 07/21
1.	ILUMINAÇÃO DA PISTA DE CAMINHADA	121.437,38	% Período:	

Total: R$ 121.437,38

Período:	%:	
	Repasse:	
	Contrapartida:	
	Outros:	
	Investimento:	
Acumulado:	%:	
	Repasse:	
	Contrapartida:	
	Outros:	
	Investimento:	

SOLEDADE-MG
Local

quarta-feira, 15 de julho de 2020
Data

MENU

A. DOCUMENTAÇÃO DA PROPOSTA

Dados do Contrato (Inicial)	
Fonte de recursos:	OGU
Proponente/Tomador:	PREFEITURA SOLEDADE
Município/UF:	SOLEDADE-MG
Nº da Operação (0000000-00):	xxxxxxxxxxxxxx-xx
Nº do SICONV (000000):	xxxxxx
Valor do Repasse Contratado (R$):	150.000,00
Valor de Contrapartida Contratada (R$):	1.000,00
% mínimo de Contrapartida:	0,10%
R$ mínimo de Contrapartida (se houver):	150,00
% máximo de Contrapartida:	4,00%

Dados do Empreendimento e Orçamento	
Nome/apelido:	ILUMINAÇÃO DA PISTA DE CAMINHADA
Descrição do Objeto do Lote / CTEF:	ILUMINAÇÃO DA PISTA DE CAMINHADA
Regime previdenciário previsto para a obra:	NÃO DESONERADO
Data base do Orçamento:	04-2020

Responsável pelo Orçamento	
Nome:	MARCOS J S ROSENTAL
CREA/CAU:	CREA-RJ:51.033/D
ART/RRT:	14202000000005827219
Data do preenchimento:	15/07/2020

Responsável pelo Tomador (Prefeito, no caso de Municípios)	
Nome:	EMERSON FERREIRA MACIEL
Cargo:	PREFEITO

B. RESULTADO DO PROCESSO LICITATÓRIO

Licitação	
Data de emissão dos documentos de licitação:	
Nº do CTEF (contrato com empresa):	
Nome da empresa:	
CNPJ da empresa:	
Regime de execução do CTEF:	EMPREITADA POR PREÇO GLOBAL
Data base do CTEF:	

C. ACOMPANHAMENTO DO EMPREENDIMENTO

Dados da obra	
Data do Início da Obra:	10/08/2019
Data de fechamento do RRE:	15/07/2020

Responsável pela Fiscalização	
Nome:	MARCOS J S ROSENTAL
Profissão:	ENG CIVIL
CREA/CAU (para obras/projetos):	CREA-RJ:51.033/D
ART/RRT (para obras/projetos):	14202000000005827219

I

PO - PLANILHA ORÇAMENTÁRIA
Orçamento Base para Licitação - OGU

Grau de Sigilo
#PUBLICO

Nº OPERAÇÃO	Nº SICONV	PROPONENTE / TOMADOR	APELIDO DO EMPREENDIMENTO
xxxxxxxxxxxxxx-xx	xxxxxx	PREFEITURA SOLEDADE	ILUMINAÇÃO DA PISTA DE CAMINHADA

LOCALIDADE SINAPI	DATA BASE	DESCRIÇÃO DO LOTE	MUNICÍPIO / UF	BDI 1	BDI 2	BDI 3
BELO HORIZONTE	04-20 (N DES.)	ILUMINAÇÃO DA PISTA DE CAMINHADA	SOLEDADE-MG	24,50%	0,00%	0,00%

Item	Fonte	Código	Descrição	Unidade	Quantidade	Custo Unitário (sem BDI) (R$)	BDI (%)	Preço Unitário (com BDI) (R$)	Preço Total (R$)	RECURSO
ILUMINAÇÃO DA PISTA DE CAMINHADA									**121.437,38**	
1.			**ILUMINAÇÃO DA PISTA DE CAMINHADA**					**-**	**121.437,38**	
1.1.			**INSTALAÇÕES INCIAIS DA OBRA**					**-**	**1.381,48**	
1.1.1.	SETOP SUL	ED-50152	FORNECIMENTO E COLOCAÇÃO DE PLACA DE OBRA EM CHAPA GALVANIZADA (3,00 X 1,5 0 M) - EM CHAPA GALVANIZADA 0,26 AFIXADAS COM REBITES 540 E PARAFUSOS 3/8, EM ESTRUTURA METÁLICA VIGA U 2" ENRIJECIDA COM METALON 20 X 20, SUPORTE EM EUCALIPTO AUTOCLAVADO PINTADAS	U	1,00	1.109,62	BDI 1	1.381,48	1.381,48	RA
1.2.			**INSTALAÇÃO ELETRICA**					**-**	**120.055,90**	
1.2.1.	SINAPI	83446	CAIXA DE PASSAGEM 30X30X40 COM TAMPA E DRENO BRITA	UN	40,00	145,13	BDI 1	180,69	7.227,47	RA
1.2.2.	SINAPI	93662	DISJUNTOR BIPOLAR TIPO DIN, CORRENTE NOMINAL DE 20A - FORNECIMENTO E INSTALAÇÃO. AF_04/2016	UN	1,00	61,89	BDI 1	77,05	77,05	RA
1.2.3.	SINAPI	93664	DISJUNTOR BIPOLAR TIPO DIN, CORRENTE NOMINAL DE 32A - FORNECIMENTO E INSTALAÇÃO. AF_04/2016	UN	2,00	64,01	BDI 1	79,69	159,38	RA
1.2.4.	COTAÇÃO		PROTETOR SURTO DPS ANTI RAIO VCL 275 W	PÇ	3,00	35,19	BDI 1	43,81	131,43	RA
1.2.5.	SINAPI	97667	ELETRODUTO FLEXÍVEL CORRUGADO, PEAD, DN 50 (1 ½") - FORNECIMENTO E INSTALAÇÃO. AF_04/2016	M	1.307,27	6,27	BDI 1	7,81	10.204,75	RA
1.2.6.	SINAPI	91926	CABO DE COBRE FLEXÍVEL ISOLADO, 2,5 MM², ANTI-CHAMA 450/750 V, PARA CIRCUITOS TERMINAIS - FORNECIMENTO E INSTALAÇÃO. AF_12/2015	M	680,00	2,42	BDI 1	3,01	2.048,77	RA
1.2.7.	SINAPI	91926	CABO DE COBRE FLEXÍVEL ISOLADO, 2,5 MM², ANTI-CHAMA 450/750 V, PARA CIRCUITOS TERMINAIS - FORNECIMENTO E INSTALAÇÃO. AF_12/2015	M	92,00	2,42	BDI 1	3,01	277,19	RA
1.2.8.	SINAPI	92980	CABO DE COBRE FLEXÍVEL ISOLADO, 10 MM², ANTI-CHAMA 0,6/1,0 KV, PARA DISTRIBUIÇÃO - FORNECIMENTO E INSTALAÇÃO. AF_12/2015	M	1.638,00	5,60	BDI 1	6,97	11.420,14	RA
1.2.9.	SINAPI	91931	CABO DE COBRE FLEXÍVEL ISOLADO, 6 MM², ANTI-CHAMA 0,6/1,0 KV, PARA CIRCUITOS TERMINAIS - FORNECIMENTO E INSTALAÇÃO. AF_12/2015	M	819,00	5,73	BDI 1	7,13	5.842,62	RA
1.2.10.	SINAPI	91930	CABO DE COBRE FLEXÍVEL ISOLADO, 6 MM², ANTI-CHAMA 450/750 V, PARA CIRCUITOS TERMINAIS - FORNECIMENTO E INSTALAÇÃO. AF_12/2015	M	650,00	5,20	BDI 1	6,47	4.208,10	RA
1.2.11.	SINAPI-I	12378	POSTE CONICO CONTINUO EM ACO GALVANIZADO, RETO, FLANGEADO, H = 6 M, DIAMETRO INFERIOR = *90* CM	UN	40,00	625,83	BDI 1	779,16	31.166,33	RA
1.2.12.	COTAÇÃO		LUMINÁRIA PÉTALA PÚBLICA LED 100W BRANCO	-	80,00	436,45	BDI 1	543,38	43.470,42	RA
1.2.13.	COTAÇÃO		REFLETOR LED 100W BIVOLT PROVA D´ÁGUA IP66 VERDE	-	12,00	62,45	BDI 1	77,75	933,00	RA
1.2.14.	SINAPI-I	13393	QUADRO DE DISTRIBUICAO COM BARRAMENTO TRIFASICO, DE EMBUTIR, EM CHAPA DE ACO GALVANIZADO, PARA 12 DISJUNTORES DIN, 100 A	UN	1,00	202,49	BDI 1	252,10	252,10	RA
1.2.15.	SINAPI-I	11991	HASTE DE ATERRAMENTO EM ACO GALVANIZADO TIPO CANTONEIRA COM 2,00 M DE COMPRIMENTO, 25 X 25 MM E CHAPA DE 3/16"	UN	2,00	37,94	BDI 1	47,24	94,47	RA
1.2.16.	SETOP SUL	ED-49429	PADRÃO CEMIG AÉREO DEMANDA ATE 15 KVA, BIFÁSICO	U	1,00	1.286,72	BDI 1	1.601,97	1.601,97	RA

PO - PLANILHA ORÇAMENTÁRIA
Orçamento Base para Licitação - OGU

Grau de Sigilo
#PUBLICO

Nº OPERAÇÃO	Nº SICONV	PROPONENTE / TOMADOR	APELIDO DO EMPREENDIMENTO
xxxxxxxxxxxxxx-xx	xxxxxx	PREFEITURA SOLEDADE	ILUMINAÇÃO DA PISTA DE CAMINHADA

LOCALIDADE SINAPI	DATA BASE	DESCRIÇÃO DO LOTE	MUNICÍPIO / UF	BDI 1	BDI 2	BDI 3
BELO HORIZONTE	04-20 (N DES.)	ILUMINAÇÃO DA PISTA DE CAMINHADA	SOLEDADE-MG	24,50%	0,00%	0,00%

Item	Fonte	Código	Descrição	Unidade	Quantidade	Custo Unitário (sem BDI) (R$)	BDI (%)	Preço Unitário (com BDI) (R$)	Preço Total (R$)	RECURSO
ILUMINAÇÃO DA PISTA DE CAMINHADA									**121.437,38**	
1.2.17.	COTAÇÃO		RELÉ FOTOCÉLULA EXTERNO QUALITRONIX BIVOLT	PÇ	3,00	21,40	BDI 1	26,64	79,93	RA
1.2.18.	COTAÇÃO		CONTATOR TRIPOLAR 32 AMPERES 220W	PÇ	3,00	205,46	BDI 1	255,80	767,39	RA
1.2.19.	COTAÇÃO		45 KA FRONT PLUGAVEL	UN	1,00	75,00	BDI 1	93,38	93,38	RA

Encargos sociais: Para elaboração deste orçamento, foram utilizados os encargos sociais do SINAPI para a Unidade da Federação indicada.

Observações:

Não foi considerado arredondamento nos valores da planilha.

Siglas da Composição do Investimento: RA - Rateio proporcional entre Repasse e Contrapartida; RP - 100% Repasse; CP - 100% Contrapartida; OU - 100% Outros.

SOLEDADE-MG
Local

sexta-feira, 17 de julho de 2020
Data

Responsável Técnico
Nome: MARCOS J S ROSENTAL
CREA/CAU: CREA-RJ:51.033/D
ART/RRT: xxxxxxxxxxxxxxxxxx

I

PO - PLANILHA ORÇAMENTÁRIA
Orçamento Base para Licitação - OGU

Grau de Sigilo
#PUBLICO

Nº OPERAÇÃO	Nº SICONV	PROPONENTE / TOMADOR	APELIDO DO EMPREENDIMENTO
xxxxxxxxxxxxxx-xx	xxxxxx	PREFEITURA SOLEDADE	ILUMINAÇÃO DA PISTA DE CAMINHADA

LOCALIDADE SINAPI	DATA BASE	DESCRIÇÃO DO LOTE	MUNICÍPIO / UF	BDI 1	BDI 2	BDI 3
BELO HORIZONTE	04-20 (N DES.)	ILUMINAÇÃO DA PISTA DE CAMINHADA	SOLEDADE-MG	24,50%	0,00%	0,00%

Item	Fonte	Código	Descrição	Unidade	Quantidade	Custo Unitário (sem BDI) (R$)	BDI (%)	Preço Unitário (com BDI) (R$)	Preço Total (R$)	RECURSO
ILUMINAÇÃO DA PISTA DE CAMINHADA									**121.437,38**	
1.			**ILUMINAÇÃO DA PISTA DE CAMINHADA**					**-**	**121.437,38**	
1.1.			**INSTALAÇÕES INCIAIS DA OBRA**					**-**	**1.381,48**	
1.1.1.	SETOP SUL	ED-50152	FORNECIMENTO E COLOCAÇÃO DE PLACA DE OBRA EM CHAPA GALVANIZADA (3,00 X 1,5 0 M) - EM CHAPA GALVANIZADA 0,26 AFIXADAS COM REBITES 540 E PARAFUSOS 3/8, EM ESTRUTURA METÁLICA VIGA U 2" ENRIJECIDA COM METALON 20 X 20, SUPORTE EM EUCALIPTO AUTOCLAVADO PINTADAS	U	1,00	1.109,62	BDI 1	1.381,48	1.381,48	RA
1.2.			**INSTALAÇÃO ELETRICA**					**-**	**120.055,90**	
1.2.1.	SINAPI	83446	CAIXA DE PASSAGEM 30X30X40 COM TAMPA E DRENO BRITA	UN	40,00	145,13	BDI 1	180,69	7.227,47	RA
1.2.2.	SINAPI	93662	DISJUNTOR BIPOLAR TIPO DIN, CORRENTE NOMINAL DE 20A - FORNECIMENTO E INSTALAÇÃO. AF_04/2016	UN	1,00	61,89	BDI 1	77,05	77,05	RA
1.2.3.	SINAPI	93664	DISJUNTOR BIPOLAR TIPO DIN, CORRENTE NOMINAL DE 32A - FORNECIMENTO E INSTALAÇÃO. AF_04/2016	UN	2,00	64,01	BDI 1	79,69	159,38	RA
1.2.4.	COTAÇÃO		PROTETOR SURTO DPS ANTI RAIO VCL 275 W	PÇ	3,00	35,19	BDI 1	43,81	131,43	RA
1.2.5.	SINAPI	97667	ELETRODUTO FLEXÍVEL CORRUGADO, PEAD, DN 50 (1 ½) - FORNECIMENTO E INSTALAÇÃO. AF_04/2016	M	1.307,27	6,27	BDI 1	7,81	10.204,75	RA
1.2.6.	SINAPI	91926	CABO DE COBRE FLEXÍVEL ISOLADO, 2,5 MM², ANTI-CHAMA 450/750 V, PARA CIRCUITOS TERMINAIS - FORNECIMENTO E INSTALAÇÃO. AF_12/2015	M	680,00	2,42	BDI 1	3,01	2.048,77	RA
1.2.7.	SINAPI	91926	CABO DE COBRE FLEXÍVEL ISOLADO, 2,5 MM², ANTI-CHAMA 450/750 V, PARA CIRCUITOS TERMINAIS - FORNECIMENTO E INSTALAÇÃO. AF_12/2015	M	92,00	2,42	BDI 1	3,01	277,19	RA
1.2.8.	SINAPI	92980	CABO DE COBRE FLEXÍVEL ISOLADO, 10 MM², ANTI-CHAMA 0,6/1,0 KV, PARA DISTRIBUIÇÃO - FORNECIMENTO E INSTALAÇÃO. AF_12/2015	M	1.638,00	5,60	BDI 1	6,97	11.420,14	RA
1.2.9.	SINAPI	91931	CABO DE COBRE FLEXÍVEL ISOLADO, 6 MM², ANTI-CHAMA 0,6/1,0 KV, PARA CIRCUITOS TERMINAIS - FORNECIMENTO E INSTALAÇÃO. AF_12/2015	M	819,00	5,73	BDI 1	7,13	5.842,62	RA
1.2.10.	SINAPI	91930	CABO DE COBRE FLEXÍVEL ISOLADO, 6 MM², ANTI-CHAMA 450/750 V, PARA CIRCUITOS TERMINAIS - FORNECIMENTO E INSTALAÇÃO. AF_12/2015	M	650,00	5,20	BDI 1	6,47	4.208,10	RA
1.2.11.	SINAPI-I	12378	POSTE CONICO CONTINUO EM ACO GALVANIZADO, RETO, FLANGEADO, H = 6 M, DIAMETRO INFERIOR = *90* CM	UN	40,00	625,83	BDI 1	779,16	31.166,33	RA
1.2.12.	COTAÇÃO		LUMINÁRIA PÉTALA PÚBLICA LED 100W BRANCO	-	80,00	436,45	BDI 1	543,38	43.470,42	RA
1.2.13.	COTAÇÃO		REFLETOR LED 100W BIVOLT PROVA D´ÁGUA IP66 VERDE	-	12,00	62,45	BDI 1	77,75	933,00	RA
1.2.14.	SINAPI-I	13393	QUADRO DE DISTRIBUICAO COM BARRAMENTO TRIFASICO, DE EMBUTIR, EM CHAPA DE ACO GALVANIZADO, PARA 12 DISJUNTORES DIN, 100 A	UN	1,00	202,49	BDI 1	252,10	252,10	RA
1.2.15.	SINAPI-I	11991	HASTE DE ATERRAMENTO EM ACO GALVANIZADO TIPO CANTONEIRA COM 2,00 M DE COMPRIMENTO, 25 X 25 MM E CHAPA DE 3/16"	UN	2,00	37,94	BDI 1	47,24	94,47	RA
1.2.16.	SETOP SUL	ED-49429	PADRÃO CEMIG AÉREO DEMANDA ATE 15 KVA, BIFÁSICO	U	1,00	1.286,72	BDI 1	1.601,97	1.601,97	RA

I

PO - PLANILHA ORÇAMENTÁRIA
Orçamento Base para Licitação - OGU

Grau de Sigilo
#PUBLICO

Nº OPERAÇÃO	**Nº SICONV**	**PROPONENTE / TOMADOR**	**APELIDO DO EMPREENDIMENTO**
xxxxxxxxxxxxxx-xx	xxxxxx	PREFEITURA SOLEDADE	ILUMINAÇÃO DA PISTA DE CAMINHADA

LOCALIDADE SINAPI	**DATA BASE**	**DESCRIÇÃO DO LOTE**	**MUNICÍPIO / UF**	**BDI 1**	**BDI 2**	**BDI 3**
BELO HORIZONTE	04-20 (N DES.)	ILUMINAÇÃO DA PISTA DE CAMINHADA	SOLEDADE-MG	24,50%	0,00%	0,00%

Item	Fonte	Código	Descrição	Unidade	Quantidade	Custo Unitário (sem BDI) (R$)	BDI (%)	Preço Unitário (com BDI) (R$)	Preço Total (R$)	RECURSO
ILUMINAÇÃO DA PISTA DE CAMINHADA									**121.437,38**	
1.2.17.	COTAÇÃO		RELÉ FOTOCÉLULA EXTERNO QUALITRONIX BIVOLT	PÇ	3,00	21,40	BDI 1	26,64	79,93	RA
1.2.18.	COTAÇÃO		CONTATOR TRIPOLAR 32 AMPERES 220W	PÇ	3,00	205,46	BDI 1	255,80	767,39	RA
1.2.19.	COTAÇÃO		45 KA FRONT PLUGAVEL	UN	1,00	75,00	BDI 1	93,38	93,38	RA

Encargos sociais: Para elaboração deste orçamento, foram utilizados os encargos sociais do SINAPI para a Unidade da Federação indicada.

Observações:

Não foi considerado arredondamento nos valores da planilha.

Siglas da Composição do Investimento: RA - Rateio proporcional entre Repasse e Contrapartida; RP - 100% Repasse; CP - 100% Contrapartida; OU - 100% Outros.

SOLEDADE-MG
Local

quarta-feira, 15 de julho de 2020
Data

Responsável Técnico
Nome: MARCOS J S ROSENTAL
CREA/CAU: CREA-RJ:51.033/D
ART/RRT: xxxxxxxxxxxxxxxxxxx

QCI - Quadro de Composição do Investimento

Nº OPERAÇÃO	Nº SICONV	PROPONENTE / TOMADOR	MUNICÍPIO / UF
xxxxxxxxxxxxxx-xx	xxxxxx	PREFEITURA SOLEDADE	SOLEDADE-MG

APELIDO DO EMPREENDIMENTO	RECURSO	VALORES CONTRATADOS (R$): REPASSE	CONTRAPARTIDA	INVESTIMENTO
ILUMINAÇÃO DA PISTA DE CAMINHADA	OGU	150.000,00	1.000,00	151.000,00

Saldo a Reprogramar	*Repasse (R$)*	*Contrapartida (R$)*
	28.712,62	850,00

Meta	Item de Investimento	Subitem de Investimento	Descrição da Meta	Situação	Quantidade	Unid.	Lote de Licitação / nº do CTEF	Repasse (R$)	Contrapartida Financeira (R$)	Outros (R$)	Investimento (R$)
1.	Energia elétrica e iluminação pública	Iluminação pública - luminárias	ILUMINAÇÃO DA PISTA DE CAMINHADA	Em Análise	1.307,27	un	LOTE 1	121.287,38	150,00	-	121.437,38
							TOTAL	121.287,38 (99,88%)	150,00 (0,12%)	- (0,00%)	121.437,38 (100,00%)

Observações:

SOLEDADE-MG
Local

quarta-feira, 15 de julho de 2020
Data

Representante Tomador
Nome: EMERSON FERREIRA MACIEL
Cargo: PREFEITO